OWNER'S MANUAL

Little GIANT

EN English

EC-1-DV & EC-1K-DV Series



This pump is designed to automatically remove condensate water that drips from wall mount ductless air conditioners up to 34,000 BTU/hr. The EC-1-DV pump is only suitable for intermittent use in applications with a maximum 50% pump duty cycle and maximum 3-minute pump ON cycle. To maintain a maximum 50% duty cycle, the pump must have at least twice the flow rate of the condensate produced at the head required by the application.

The pump is controlled by a float switch mechanism, which automatically starts and stops the pump. These models also include a high water level switch, which opens a thermostat circuit or breaks power to the machine when the pump reservoir is full, stopping production of condensate. Alternatively, this switch can be reconfigured to close a circuit and operate a relay to sound an alarm, power a warning light, or signal a building management system (alarm, light, and BMS are purchased separately).

This product is covered by a Limited Warranty for a period of 2 years from the date of original purchase by the consumer. For complete warranty information, refer to www.LittleGiant.com.

Specifications

Model	Item Number	Volts	Hz	Amps	Watts
EC-1-DV	553507	110-240	50/60	0.18	18
EC-1K-DV	553517				

Model	Item Number	Gallons (Liters) per Hour at Height					Shut Off ft (m)
		0 ft (0.0 m)	1 ft (0.3 m)	5 ft (1.5 m)	10 ft (3.0 m)	20 ft (6.1 m)	
EC-1-DV	553507	2.7 (10.2)	2.5 (9.5)	1.8 (6.8)	1.5 (5.7)	1.2 (4.5)	33 (10)
EC-1K-DV	553517						

SAFETY INSTRUCTIONS

This equipment should be installed and serviced by technically qualified personnel who are familiar with the correct selection and use of appropriate tools, equipment, and procedures. Failure to comply with national and local electrical and plumbing codes and within Little Giant recommendations may result in electrical shock or fire hazard, unsatisfactory performance, or equipment failure.

Know the product's application, limitations, and potential hazards. Read and follow instructions carefully to avoid injury and property damage. Do not disassemble or repair unit unless described in this manual.

Failure to follow installation or operation procedures and all applicable codes may result in the following hazards:

⚠ DANGER

Risk of death, personal injury, or property damage due to explosion, fire, or electric shock.

- Do not use to pump flammable or explosive fluids such as gasoline, fuel oil, kerosene, etc.
- Do not use in explosive atmospheres or hazardous locations as classified by the NEC, ANSI/NFPA70.
- Do not handle a pump or pump motor with wet hands or when standing on a wet or damp surface, or in water.
- When a pump is in its application, do not touch the motor, pipes, or water until the unit is unplugged or electrically disconnected.
- If the power disconnect is out of sight, lock it in the open position and tag it to prevent unexpected application of power.

⚠ WARNING

Risk of severe injury or death by electrical shock.

- To reduce risk of electrical shock, disconnect power before working on or around the system.
- Wire pump system for correct voltage.
- Be certain that this pump is connected to a circuit equipped with a ground fault circuit interrupter (GFCI) device if required by code.
- Check electrical outlets with a circuit analyzer to ensure power, neutral, and ground wires are properly connected.
- These pumps are designed to be used with an earth-grounding conductor. To reduce the risk of electrical shock, connect the earth lead to a properly-grounded circuit in accordance with electrical code.
- Some pumps are supplied with lead wires and are intended to be hardwired using a junction box or other approved enclosure. The pumps include a grounding connector. To reduce risk of electric shock, be certain that it is properly connected to ground.
- All wiring must comply with the National Electrical Code and local codes.
- Check local electrical and building codes before installation. The installation must be in accordance with their regulations as well as the most recent National Electrical Code (NEC) and the Occupational Safety and Health Association (OSHA).
- Do not use the power cord for lifting the pump.
- Do not use an extension cord.
- The pump should only be used with liquids compatible with pump component materials. If the pump is used with liquids incompatible with the pump components, the liquid can cause failure to the electrical insulation system resulting in electrical shock.
- This pump has not been investigated for use in swimming pool or marine areas.
- To reduce risk of electric shock, install with all electrical components above the top grade level of the pump.

⚠ CAUTION



Risk of bodily injury, electric shock, or equipment damage.

- This equipment must not be used by children or persons with reduced physical, sensory or mental abilities, or lacking in experience and expertise, unless supervised or instructed. Children may not use the equipment, nor may they play with the unit or in the immediate vicinity.
- Equipment can start automatically. Lockout-Tagout before servicing equipment.
- The pump motor is not submersible. Do not allow water to rise and contact motor.
- This pump has been evaluated for use with water only. The pump should not be insulated. A space must be left around the pump to allow for cooling in the event of prolonged operation.
- An inoperative or malfunctioning pump could lead to flooding, resulting in personal injury or property damage.
- Operation of this equipment requires detailed installation and operation instructions provided in this manual. Read entire manual before starting installation and operation. End User should receive and retain manual for future use.

NOTICE

Risk of damage to pump or other equipment.

- Before installing pump, allow air conditioner to cycle several times, collecting condensate in a separate container to help flush any residual oils that may remain in the system. Failure to flush the system can result in damage to the pump and drain line plumbing components.
- When operating in a gas furnace environment, care must be taken to ensure acidity of condensate does not fall below the average pH of 3.4 (to prevent a localized pocket of acid that acts like a battery causing pitting) by routinely cleaning or flushing tank with fresh water.
- Do not run pump dry. Running dry will cause serious damage to the pump.
- Support pump and piping when assembling and when installed. Failure to do so may cause piping to break, pump to fail, motor bearing failures, etc.
- Do not install the pump in a manner that will subject it to splashing or spraying.
- Periodically inspect pump and system components. Regularly check hoses for weakness or wear, making certain that all connections are secure.
- Schedule and perform routine maintenance as required and in accordance with the Maintenance section of this manual.
- Pump is for indoor use only.
- Do not use this pump inside an air plenum.

INSTALLATION

Typical Installation

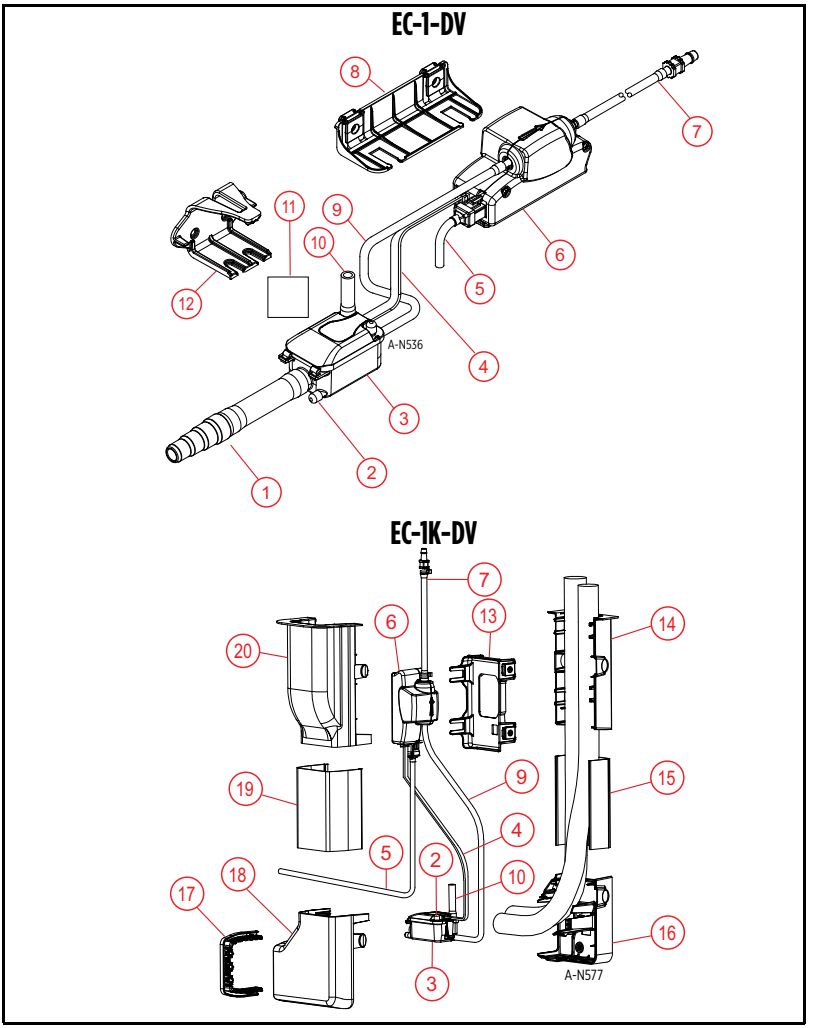

1	Reservoir adapter	7	Discharge adapter	13	Pump bracket, EC-1K-DV
2	Outlet port (1 of 3)	8	Pump bracket, EC-1-DV	14	Pump enclosure base
3	Reservoir	9	Reservoir tubing	15	Straight duct base
4	Reservoir sensor cable	10	Vent tubing	16	Elbow duct base
5	Pump power cable	11	Hook-and-loop square	17	Gasket trim
6	Pump	12	Reservoir bracket (kit sold separately)	18	Elbow duct cover
				19	Straight duct cover
				20	Pump duct cover

Physical Installation

EC-1-DV Installation

Reservoir

1. Position the reservoir on a flat, level surface within reach of the air handler drain hose.
   - Ensure the reservoir inlet can be gravity-fed by the air handler's drip tray.
2. Secure the reservoir's positioning with the included hook-and-loop square.
3. Ensure that the reservoir is level.

Reservoir bracket (kit sold separately)

1. Determine bracket location.
   - Ensure the reservoir will have adequate clearance for future maintenance.
2. Use the bracket to mark two level screw hole locations.
3. Attach bracket to wall, using supplied wall anchors and fasteners.
4. Clip the reservoir within the bracket.
5. Ensure that the reservoir is level.

Control Pump

1. Determine bracket location.
   - The pump can be above, below, or adjacent to the air handler.
   - Do not install the pump any more than 3 feet away from the reservoir.
2. Pierce the mounting bracket grommet with the two remaining screws.
3. Use the bracket and screws to mark future screw location.
4. Attach bracket to wall, using supplied wall anchors and fasteners.

   IMPORTANT: Make sure the screw head does not push through the bracket's rubber grommet.
5. Slide pump onto bracket, aligning the bracket grommet flanges with the pump mounting slots.

   IMPORTANT: The imprinted arrow on the pump points from intake to discharge.
6. Plug the reservoir sensor cable into the pump's sensor socket.
7. Install the pump power cable.
   - Refer to "Electrical Connections" on page 8.

Tubing Connections

NOTICE

Risk of damage to pump or other equipment.

- Always provide adequate support to the assembly components and ensure the tubing is never kinked, twisted, broken, or otherwise damaged.

Drain Hose-to-Reservoir

NOTE: The drain hose varies with the design of the air handler used.

Connect the air handler drain hose to the reservoir inlet:

- Use the supplied 1/2-inch (13 mm) diameter tubing to connect air handler drain hose connector to reservoir inlet.
- If the air handler drain hose connector is unsuitable for use with the reservoir tubing, cut the drain hose, fit it to the supplied 14mm, 16mm 18mm adapter and secure with a cable tie, then fit the other adapter (using the supplied 1/2-inch [13 mm] tubing) to the reservoir inlet tubing.
- If pump is being used for fan coil drip pan condensate drainage, connect the supplied 1/2-inch (13 mm) tubing to metal drain port and connect tubing directly to reservoir inlet.

Reservoir-to-Pump

NOTE: The reservoir has three outlet ports, one vertical and two horizontal. Ensure that the two unused outlet ports remain capped.

1. Uncap desired outlet port.
2. Connect the reservoir tubing to the uncapped port and secure with a supplied cable tie.
3. Connect the tubing to the pump intake and secure with a supplied cable tie.

Pump Discharge

NOTICE

Risk of damage to pump or other equipment.

- Always provide adequate support to the assembly components and ensure the tubing is never kinked, twisted, broken, or otherwise damaged.
- Always reinforce tubing connections with cable ties.
- The pump is supplied with a 1/4-inch (6 mm) outside diameter (OD) tubing adapter. Do not remove the adapter.
- Discharge tubing (not provided) must have a 1/4-inch (6 mm) internal diameter (ID).
- Never extend the tubing more than 33 ft (10m) above the level of the pump or 3 ft (1 m) below the collection reservoir. Positioning the discharge tubing termination more than 3 ft below the reservoir may cause a siphoning effect and loss of pump priming, resulting in noisy operation and shortened pump life.

1. Connect the discharge tubing to the tubing adapter.
2. Secure tubing with a cable tie or hose clamp.
3. Guide the tubing so that it leads into the nearest gravity-fed drain or along the refrigeration lines.

Vent Tubing

1. Connect the 1/4-inch (6 mm) ID tubing to the reservoir vent port.
2. Route the tubing upward.
   - Ensure the free end of the tubing reaches above the highest level of the air handler's drip tray.
3. Securely position the tubing.

EC-1K-DV Installation

Duct Bases

1. Knock out the air handler line set opening.
2. Use a level to position the elbow base 1/2 inch from the air handler's line set opening.
3. Mark screw hole locations and attach the base using the supplied wall fasteners.
4. Draw a guideline from the center line arrow molded on the elbow base to the ceiling.
5. Use a level to set the pump enclosure against the wall aligning the center screw slots with the guideline.

   IMPORTANT: The pump must not be installed more than 3 feet above the reservoir.

6. Mark screw hole locations and attach the base using the supplied wall fasteners.
7. Trim the straight duct base to fit between elbow and pump base.
8. Mark screw hole locations and attach the base, using the supplied wall fasteners.
9. Attach at least two line set zip tie clips in the channel rails of the straight duct base.

   NOTE: The clips' twist-lock feature allows easy clip adjustment along the base.

10. Position the line set within the duct base.
    - Secure the line set to the pump duct base with zip tie(s).
    - Carefully bend the line set to conform to the 90° transition of the reservoir elbow.
    - Loosely thread but do not tighten zip ties along the rest of the line set.

Control Pump

NOTICE

Risk of damage to pump or other equipment.

- Always provide adequate support to the assembly components and ensure the tubing is never kinked, twisted, broken, or otherwise damaged.
- Always reinforce tubing connections with cable ties.

1. Attach the reservoir tubing to the pump.
2. Slide pump onto bracket, aligning the twin bracket grommet flanges with the pump mounting slots.
3. Slide the pump bracket into pump enclosure, aligning the four bracket grommet flanges with the enclosure's mounting slots.

   IMPORTANT: The imprinted arrow on the pump points from intake to discharge.

4. Connect the discharge tubing to the pump.
   - Refer to "Pump Discharge" on page 6.
5. Install the pump power cable.
   - Refer to "Electrical Connections" on page 8.

Reservoir

1. Install the vent tube onto the top of the reservoir.
2. Connect the reservoir tubing to the top port and secure with a zip tie.
   - Ensure the other outlet ports remain capped.

   IMPORTANT: Ensure the free end of the tubing reaches above the highest level of the air handler's drip tray.

3. Slip the reservoir in the elbow base.
   - Ensure that the reservoir is level.
4. Guide the reservoir sensor cable up the line set under the zip ties and connect to the pump's sensor socket.
5. Attach the reservoir drain hose to the air handler drain hose.
   - Refer to "Drain Hose-to-Reservoir" on page 6.
6. Tighten the zip ties to secure tubing, pump cables, and line set.

   IMPORTANT: Do not pinch or squeeze tubing.

Finalizing Installation

1. Test pump operation.
   - Refer to "Operation Testing" on page 10.
   - Ensure there are no leaks in the system.
2. Measure and cut the straight duct cover to fit between the elbow and pump duct bases.

   NOTE: The straight duct cover will be shorter than the straight duct base.
3. Install the straight duct cover.
4. Snap the pump enclosure duct cover onto the enclosure base.
5. Attach gasket trim at the elbow cover and air handler.
   - Adjust to close any gaps.
6. Snap the elbow enclosure duct cover onto the enclosure base.

Electrical Connections

⚠ WARNING

High voltages capable of causing severe injury or death by electrical shock are present in this unit.

- To reduce risk of electrical shock, disconnect power before working on or around the system. More than one disconnect switch may be required to de-energize the equipment before servicing.
- All wiring must comply with the National Electrical Code and local codes. Employ a licensed electrician.

1. Connect pump power cable to 6-pin pump electrical connector.
2. Run the pump power cable under the zip ties along the line set and connect to the air handler power terminal.
3. Wire to a constant source of power matching the pump nameplate voltage.
   - Wire the pump to the air handler power panel if the air handler unit uses 110-240 V.
   - Ensure that the fuses or circuit breaker are of ample capacity in the electrical circuit.
   - Connect pump to a dedicated GFCI circuit.

Some models are supplied with a stripped wire cord end. Wires are color-coded as follows:

Color	Wire Type
Brown	Live (115V) or L1 (208/230V)
Blue	Neutral (115V) or L2 (208/230V)
Green/Yellow	Earth (ground)

NOTE: It is recommended to install an UL-listed inline fuse with a .50A nominal rating in the line lead.

IMPORTANT: If the supplied power cord is missing or damaged, it must be replaced with a special cord available from the manufacturer or its service representative.

High Water Level Switch Connection

⚠ CAUTION

Risk of bodily injury or property damage.

- In applications where property damage and/or personal injury might result from an inoperative or leaking pump due to power outages, discharge line blockage, or any other reason, a backup system(s) (e.g. auxiliary switch) and/or alarm should be used and monitored.
- The high level switch should be connected to a Class 2 Low Voltage circuit.

This unit is equipped with an overflow protection switch with a maximum rated switching current (resistive load) of 3 amps at 250 VAC or 3 amps at 30 VDC. The high water level switch is electronic and requires power from the pump circuit to operate.

IMPORTANT: Refer to the air handler's Operating Manual for expected switch operation and wiring connections.

The high level switch can be wired so that, in the event of high water levels in the reservoir, the circuit will open (break) or close (complete).

For example, opening or closing the circuit can be used to:

- shut off the heating/cooling system and stop condensate
- activate an external alarm or relay (purchased separately).

Wires are color coded as follows:

Color	Wire Type
White/gray	Common
Black/purple	Normally closed
Red/orange	Normally open

Typical Installation

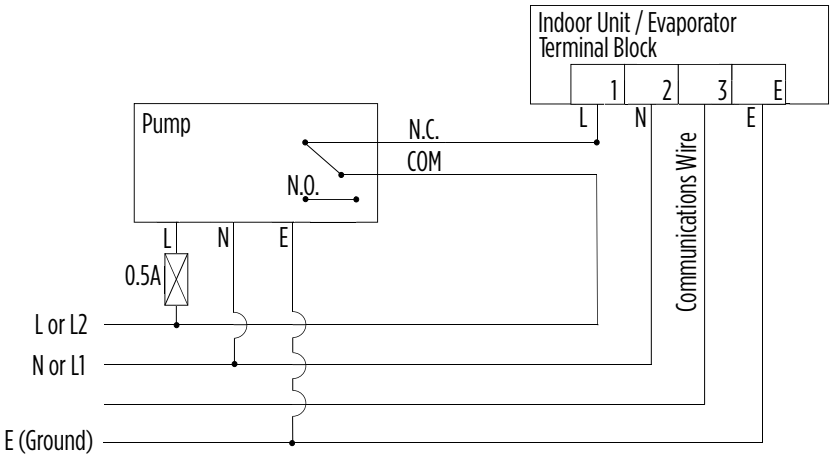

OPERATION TESTING

1. Remove front fascia of air handler to expose coil and drip tray.
2. Turn on air conditioner.
3. Slowly pour several ounces of water into the air handler drip tray.

   NOTE: The reservoir will hold approximately 4 liquid ounces before triggering pump operation.

   IMPORTANT: Do not overfill the drip tray and create an overflow condition in the pump reservoir.
4. Confirm that the pump and switches are functioning as intended.

   NOTE: The switch should activate before the float contacts the tank cover.

   - Confirm that there are no leaks in the system plumbing.
   - Operate the pump through several ON/OFF cycles.

MAINTENANCE

⚠ CAUTION

Risk of bodily injury or property damage.

- Disconnect power to the unit before attempting to perform maintenance functions.

NOTICE

Risk of damage to pump or other equipment.

- Warranty is limited to replacement only and will be void if the pump is tampered with. There are no user-serviceable parts inside the pump.

Periodic Service

Inspect and clean the reservoir tank every six months and at the beginning of each season.

1. Remove the reservoir from the pumping installation.
2. Release the side latch and gently slide the reservoir top out.
3. Remove the mesh screen and thoroughly rinse under running water.

   IMPORTANT: Do not bend or fold the screen.
4. Clean dust and debris from reservoir, using a damp cloth.
5. Check the float for dirt or impeded movement. If either conditions are met, do the following:
   - Slide the float retaining clip and float from the post.
   - Clean float and post with a damp cloth.
   - Slide the float and float retaining clip back onto the post.
6. Replace the mesh screen into the reservoir, aligning with the reservoir groove.
7. Return the reservoir top to the reservoir and securely latch.
8. Reinstall the reservoir to the pumping installation.
   - Refer to "Physical Installation" on page 5.

Troubleshooting

Problem	Probable Causes	Corrective Action
Pump does not start when tank is full of condensate water	Pump is not connected to electrical power	Connect pump to a dedicated GFCI circuit.
	Circuit breaker off or fuse removed	Turn on circuit breaker or replace fuse.
	Accumulation of debris or build-up on float	Clean float; a dirty float could be too heavy to operate correctly.
	Float movement obstruction	Remove the tank. Check float movement path. Remove any debris or obstruction.
	Defective switch	Replace pump.
	Defective motor	Replace pump.
Condensate is overflowing from the tank	Pump is not connected to electrical power	Connect pump to a dedicated GFCI circuit.
	Liquid inflow matches or exceeds pump output capacity	Larger pump required. The high level switch should shut off the A/C unit or signal an alarm in this condition if connected in the circuit correctly. Check to ensure that the pump high level switch is connected to the A/C unit (or alarm circuit), and that the leads are connected to the correct switch terminals for the application. Refer to "High Water Level Switch Connection" on page 9.
	Pump is not level	Check to ensure that the pump is level. If the pump is not level, it may not activate, causing water to overflow from the tank. Place unit on a flat and level surface.
	Accumulation of debris or build-up on float	Clean float. A dirty float could be too heavy to operate correctly.
	Check valve stuck or plugged	Remove check valve and inspect for proper operation.
	Outlet flow is blocked	Check outlet tubing to ensure that it is not kinked or blocked. Clear blocked tubing of slime and debris. Clean inlet and outlet piping.
	Defective switch	Replace pump.
	Defective motor	Replace pump.
Pump will not shut off	Float movement obstruction	Remove the tank. Check float movement path. Remove any debris or obstruction.
	Liquid inflow matches or exceeds pump output capacity	Larger pump required. The high level switch should shut off the A/C unit or signal an alarm in this condition if connected in the circuit correctly. Check to ensure that the pump high level switch is connected to the A/C unit (or alarm circuit), and that the leads are connected to the correct switch terminals for the application. Refer to "High Water Level Switch Connection" on page 9.
	Defective switch	Replace pump.
Pump runs but does not discharge liquid	Check valve stuck or plugged	Remove check valve and inspect for proper operation.
	Lift too high for pump	Check rated pump performance.
	Outlet flow is obstructed	Check outlet tubing to ensure that it is not kinked or blocked. Clear blocked tubing of slime and debris. Clean inlet and outlet piping.
Pump does not deliver rated capacity	Check valve stuck or plugged	Remove check valve and inspect for proper operation.
	Lift too high for pump	Check rated pump performance.
	Low voltage, speed too slow	Check that supply voltage matches nameplate rating.
Pump cycles continually	Discharge tubing improperly located or reservoir is further than 3 ft from the pump	Perform proper installation. Refer to "Installation" on page 4.

Replacement Parts

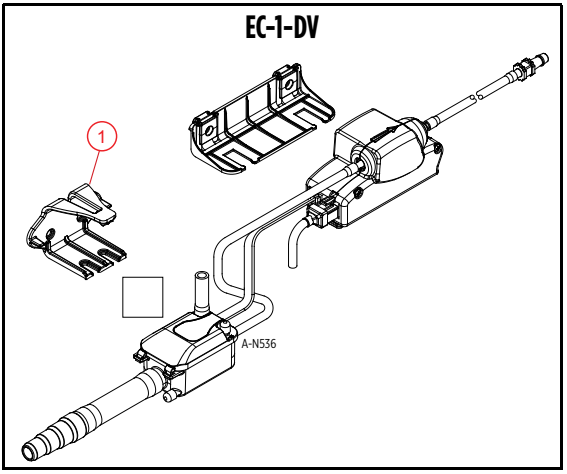

Item	Model	Description	Order Number
1	EC-1-DV	Reservoir Bracket	10000011891

Little GIANT
Franklin Electric Co., Inc. | Oklahoma City, OK 73157-2010
Copyright © 2022, Franklin Electric, Co., Inc. All rights reserved.

MANUAL DEL PROPIETARIO

Little GIANT

ES Español

Series EC-1-DV y EC-1K-DV

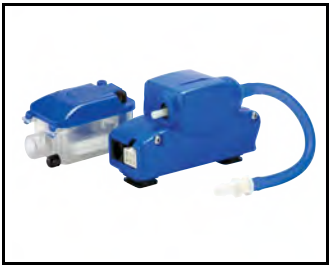

Esta bomba está diseñada para eliminar automáticamente el agua de condensación que gotea de los acondicionadores de aire de hasta 34,000 BTU/h (8,570 kcal/h), sin conductos y montados a la pared. La bomba EC-1-DV solo es apta para el uso intermitente en aplicaciones con un ciclo de trabajo de la bomba máximo del 50 % y un ciclo de encendido de la bomba máximo de 3 minutos. Para mantener un ciclo de trabajo máximo del 50 %, el cabezal de la bomba debe producir al menos el doble del caudal de agua condensada que requiere la aplicación.

La bomba se controla mediante un mecanismo de interruptor flotante, que arranca y detiene la bomba automáticamente. Estos modelos también incluyen un interruptor de nivel de agua alto, que abre un circuito de termostato o interrumpe la alimentación de la máquina cuando el depósito de la bomba está lleno, lo que detiene la producción de agua condensada. Como alternativa, este interruptor se puede reconfigurar de modo que cierre un circuito y accione un relé que haga sonar una alarma, alimente una luz de advertencia o envíe una señal a un sistema de gestión de edificios (la alarma, la luz y el sistema de gestión de edificios se compran por separado).

Este producto está cubierto por una garantía limitada por un período de 2 años desde la fecha original de compra por parte del consumidor. Para obtener información completa sobre la garantía, consulte www.LittleGiant.com.

Especificaciones

Modelo	Número de artículo	Voltios	Hz	Amperios	Vatios
EC-1-DV	553507	110-240	50/60	0.18	18
EC-1K-DV	553517				

Modelo	Número de artículo	Litros (galones) por hora en altura					Apagado m (pies)
		0.0 m (0 pies)	0.3 m (1 pies)	1.5 m (5 pies)	3.0 m (10 pies)	6.1 m (20 pies)	
EC-1-DV	553507	10.2 (2.7)	9.5 (2.5)	6.8 (1.8)	5.7 (1.5)	4.5 (1.2)	10 (33)
EC-1K-DV	553517						

INSTRUCCIONES SOBRE SEGURIDAD

La instalación y el mantenimiento de este equipo deben estar a cargo de personal con capacitación técnica que esté familiarizado con la correcta elección y uso de las herramientas, equipos y procedimientos adecuados. El hecho de no cumplir con los códigos eléctricos nacionales y locales y con las recomendaciones de Little Giant puede provocar peligros de descarga eléctrica o incendio, desempeños insatisfactorios o fallas del equipo.

Lea y siga las instrucciones cuidadosamente para evitar lesiones y daños a los bienes. No desarme ni repare la unidad salvo que esté descrito en este manual.

El hecho de no seguir los procedimientos de instalación o funcionamiento y todos los códigos aplicables puede ocasionar los siguientes peligros:

⚠ PELIGRO

Riesgo de muerte, lesiones graves o daños materiales por explosión, incendio o descarga eléctrica.

- No usar para bombear líquidos inflamables, combustibles o explosivos como gasolina, combustóleo, queroseno, etc.
- No usar en atmósferas explosivas ni lugares peligrosos según la clasificación de la NEC, ANSI/NFPA70.
- No maneje una bomba ni el motor de una bomba con las manos mojadas o cuando se encuentre sobre una superficie mojada o húmeda, o en agua hasta que la unidad esté desenchufada o desconectada eléctricamente.
- Cuando haya una bomba en su aplicación, no toque el motor, las tuberías ni el agua sino hasta haber desenchufado o eléctricamente desconectado la unidad.
- Si la desconexión de alimentación está fuera del sitio, bloquéela en la posición abierta y etiquétela para evitar una conexión inesperada de la alimentación.

⚠ ADVERTENCIA

Riesgo de lesiones graves o muerte por descarga eléctrica.

- Para reducir el riesgo de descarga eléctrica, desconecte la energía antes de trabajar en el sistema o cerca de él.
- Cablee el sistema de bombeo para los voltajes correctos.
- Revise los tomacorrientes con un analizador de circuito para garantizar que los cables de alimentación, neutro y a tierra estén conectados correctamente. De lo contrario, un electricista calificado y autorizado deberá rectificar el problema.
- Revise los tomacorrientes con un analizador de circuito para garantizar que los cables de alimentación, neutro y a tierra estén conectados correctamente.
- Estas bombas están diseñadas para utilizarlas con un conductor de descarga a tierra. Para reducir el riesgo de descarga eléctrica, conecte el cable de conexión a tierra a un circuito debidamente conectado a tierra conforme al código eléctrico.
- Algunas bombas vienen con cables conductores y están ideadas para que se conviertan en conexiones permanentes mediante una caja de empalmes u otro gabinete aprobado. Las bombas incluyen un conector de puesta a tierra. Para reducir el riesgo de descarga eléctrica, asegúrese de que esté conectado a tierra como corresponde.
- Todo el cableado debe cumplir con el Código Eléctrico Nacional y los códigos locales.
- Compruebe los códigos eléctricos y de construcción locales antes de la instalación. La instalación debe estar de acuerdo con sus regulaciones, así como el National Electrical Code (NEC) más reciente y la OSHA.
- No use el cable eléctrico para levantar la bomba.
- No use extensiones eléctricas.
- La bomba solo se debe utilizar con líquidos compatibles con los materiales que componen la bomba. Si la bomba se utiliza con líquidos incompatibles con los componentes de la bomba, el líquido puede causar fallas en el sistema de aislamiento eléctrico, lo que resulta en una descarga eléctrica.
- No se ha probado el uso de esta bomba en piscinas o áreas marinas.
- Para reducir el riesgo de descarga eléctrica, instálela junto con todos los componentes eléctricos por encima del nivel de la parte superior de la bomba.

⚠ PRECAUCIÓN



Riesgo de lesiones corporales, descargas eléctricas o daños al equipo.

- Este equipo no deben usarlo niños ni personas con capacidades físicas, sensoriales o mentales reducidas, ni aquellos que carezcan de experiencia y capacitación, salvo que estén bajo supervisión o instrucción. Los niños no podrán usar el equipo ni jugar con la unidad o en las cercanías inmediatas.
- El equipo puede encenderse en forma automática. Realice los procedimientos de bloqueo/etiquetado antes de efectuar el mantenimiento del equipo.
- El motor de la bomba no es sumergible. No permita que el agua suba y entre en contacto con el motor.
- Esta bomba se ha probado únicamente para su uso con agua. La bomba no se debe aislar. Deje un espacio alrededor de la bomba para permitir su refrigeración en caso de funcionamiento prolongado.
- Una bomba que no funciona o funciona mal podría provocar una inundación y provocar lesiones personales o daños materiales.
- La operación de este equipo exige instrucciones detalladas para su instalación y operación que se encuentran en este manual para su uso con este producto. Lea la totalidad del manual antes de comenzar la instalación y la operación.El usuario final debe recibir y conservar el manual para usos futuros.

AVISO

Riesgo de daños a bomba u otros equipos.

- Antes de instalar la bomba, permita que el aire acondicionado realice varios ciclos y recolecte el condensado en un recipiente separado para poder enjuagar todo aceite residual que pueda permanecer en el sistema. Si no se enjuaga el sistema, se pueden provocar daños en los componentes de plomería de la línea de drenaje y la bomba.
- Al operar en un entorno de hornos de gas, se debe tener cuidado para asegurar la acidez del condensado no descienda por debajo del pH promedio de 3,4 (para evitar un bolsillo localizado de ácido que funciona como una batería que genera picaduras), para ello, se debe limpiar o enjuagar el tanque con agua dulce con regularidad.
- No haga funcionar vacía la bomba. Funcionar en seco puede dañar la bomba.
- Sostenga la bomba y la tubería durante el ensamblaje y cuando estén instaladas. Si esto no se realiza, la tubería se puede romper, la bomba puede tener fallas, los cojinetes del motor pueden tener fallas, etc.
- No instale la bomba de manera que lo someta a salpicaduras o aspersión.
- Inspeccione periódicamente los componentes del sistema y la bomba. Revise regularmente las mangueras para controlar si están débiles o gastadas y asegúrese de que todas las conexiones sean seguras.
- Programe y realice servicios de mantenimiento de rutina, tal como se indica en la sección Mantenimiento del sistema.
- La bomba es sólo para uso en interiores
- No utilice esta bomba dentro de los plenums de aire.

INSTALACIÓN
Instalación típica

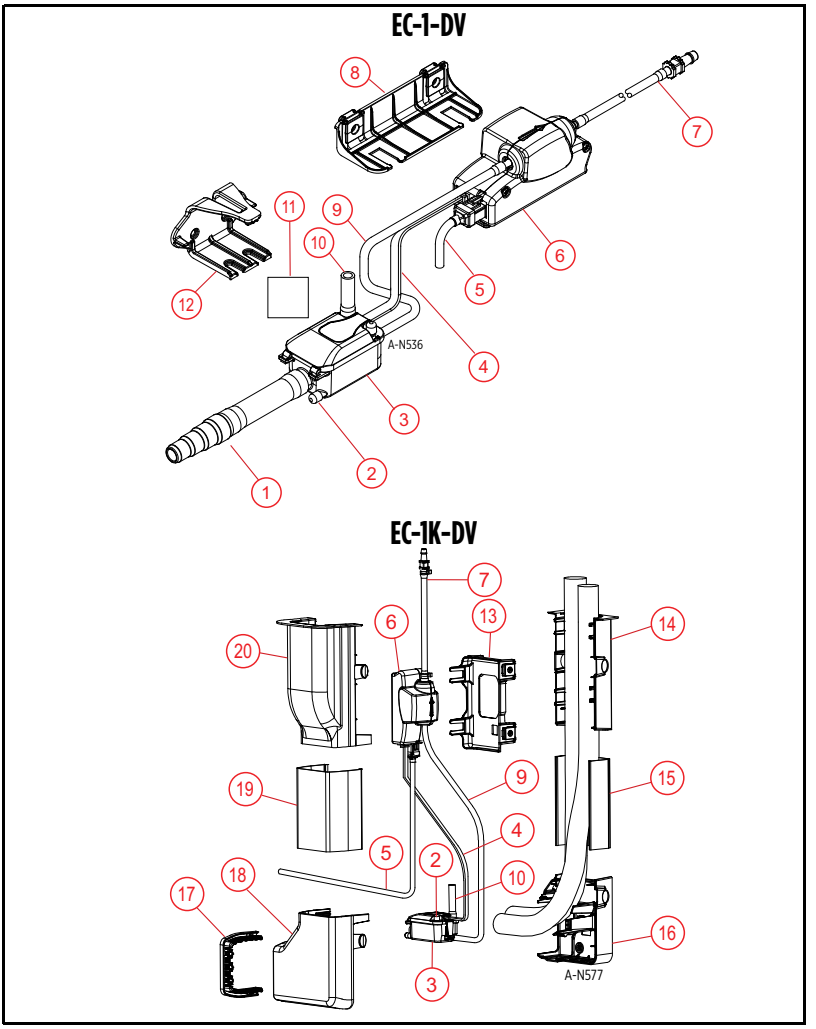

1	Adaptador del depósito	7	Adaptador de descarga	13	Soporte de la bomba, EC-1K-DV
2	Puerto de salida (1 de 3)	8	Soporte de la bomba, EC-1-DV	14	Base del recinto de la bomba
3	Depósito	9	Tubería del depósito	15	Base del conducto recto
4	Cable del sensor del depósito	10	Tubería de ventilación	16	Base del conducto tipo codo
5	Cable de alimentación de la bomba	11	Cuadrado de velcro	17	Recorte de la junta
6	Bomba	12	Soporte del depósito (el kit se vende por separado)	18	Cubierta del conducto tipo codo
				19	Cubierta del conducto recto
				20	Cubierta del conducto de la bomba

Instalación fisica

Instalación de la bomba EC-1-DV

Depósito

1. Coloque el depósito sobre una superficie plana y nivelada, al alcance de la manguera de drenaje del climatizador.
   - Compruebe que la bandeja de goteo del climatizador pueda alimentar mediante gravedad la entrada del depósito.
2. Asegure la posición del depósito con el cuadrado de velcro incluido.
3. Asegúrese de que el depósito esté nivelado.

Soporte del depósito (el kit se vende por separado)

1. Determine la ubicación del soporte.
   - Asegúrese de que el depósito tendrá un espacio libre adecuado para realizar mantenimiento a futuro.
2. Utilice el soporte para marcar las ubicaciones de los orificios para los dos tornillos de nivelación.
3. Una el soporte a la pared mediante los anclajes y fijaciones de pared suministrados.
4. Sujete el depósito dentro del soporte.
5. Asegúrese de que el depósito esté nivelado.

Control de la bomba

1. Determine la ubicación del soporte.
   - La bomba se puede colocar por encima, por debajo o junto al climatizador.
   - No la instale a más de 3 pies (1 m) del depósito.
2. Perfore la arandela del soporte de montaje con los dos tornillos restantes.
3. Utilice el soporte y los tornillos para marcar la futura ubicación de los tornillos.
4. Una el soporte a la pared mediante los anclajes y fijaciones de pared suministrados.

   IMPORTANTE: Asegúrese de que la cabeza del tornillo no atraviese la arandela de goma del soporte.

5. Deslice la bomba en el soporte, alineando las bridas de la arandela del soporte con las ranuras de montaje de la bomba.

   IMPORTANTE: La flecha impresa en la bomba señala desde la admisión hasta la descarga.

6. Conecte el cable del sensor del depósito al toma del sensor de la bomba.
7. Instale el cable de alimentación de la bomba.
   - Consulte "Conexiones eléctricas" en la página 14.

Conexión de las tuberías

AVISO

Riesgo de daños a bomba u otros equipos.

- Siempre proporcione un soporte adecuado a los componentes del conjunto y asegúrese de que las tuberías no estén dobladas, retorcidas, rotas ni dañadas de manera alguna.

De la manguera de drenaje al depósito

NOTA: La manguera de drenaje varía según el diseño del climatizador que se utiliza.

Conecte la manguera de drenaje del climatizador a la entrada del depósito:

- Use la tubería de 1/2 pulgada (13 mm) de diámetro proporcionada para unir el conector de la manguera de drenaje del climatizador a la entrada del depósito.
- Si el conector de la manguera de drenaje del climatizador no es apto para su uso con la tubería del depósito, corte la manguera de drenaje, ajústela al adaptador de 14 mm, 16 mm o 18 mm proporcionado y sujétela con una brida para cables; luego, ajuste el otro adaptador (utilizando la tubería de 1/2 pulgada [13 mm] proporcionada) a la tubería de entrada del depósito.
- Si la bomba se utiliza para drenar agua condensada de la bandeja de goteo de la bobina del ventilador, conecte la tubería de 1/2 pulgada (13 mm) proporcionada al puerto de drenaje metálico y conecte la tubería directamente a la entrada del depósito.

Del depósito a la bomba

NOTA: El depósito tiene tres puertos de salida: uno vertical y dos horizontales. Asegúrese de mantener con tapa los dos puertos de salida sin utilizar.

1. Quite la tapa del puerto de salida que desea.
2. Conecte la tubería del depósito al puerto sin tapa y asegúrela con una de las bridas para cables proporcionadas.
3. Conecte la tubería a la entrada de la bomba y asegúrela con una de las bridas para cables suministradas.

Descarga de la bomba

AVISO

Riesgo de daños a bomba u otros equipos.

- Siempre proporcione un soporte adecuado a los componentes del conjunto y asegúrese de que las tuberías no estén dobladas, retorcidas, rotas ni dañadas de manera alguna.
- Siempre refuerce las conexiones de las tuberías con bridas para cables.
- La bomba viene con un adaptador de tubería que tiene un diámetro exterior (OD) de 1/4 de pulgada (6 mm). No quite el adaptador.
- La tubería de descarga (no proporcionada) debe tener un diámetro interno (ID) de 1/4 de pulgada (6 mm).
- Nunca extienda la tubería más de 33 pies (10 m) por encima del nivel de la bomba o 3 pies (1 m) por debajo del depósito de recolección. Ubicar la terminación de la tubería de descarga a más de 3 pies (1 m) por debajo del depósito puede generar un efecto de sifón y la pérdida de cebado de la bomba, lo que provoca que la bomba funcione de forma ruidosa y se acorte su vida útil.

1. Conecte la tubería de descarga al adaptador de tubería.
2. Asegure las tuberías con una brida para cables o una abrazadera para manguera.
3. Oriente la tubería de modo que lleve al desagüe por gravedad más cercano o a lo largo de las líneas de refrigeración.

Tubería de ventilación

1. Conecte la tubería con ID de 1/4 de pulgada (6 mm) al puerto de ventilación del depósito.
2. Enrute la tubería hacia arriba.
   - Asegúrese de que el extremo libre de la tubería llegue por encima del nivel más alto de la bandeja de goteo del climatizador.
3. Coloque el tubo de forma segura.

Instalación de la bomba EC-1K-DV

Bases de los conductos

1. Golpee para sacar la abertura del juego de líneas del climatizador.
2. Utilice un nivel para ubicar la base del codo a 1/2 pulgada (13 mm) de la abertura del juego de líneas del climatizador.
3. Marque las ubicaciones de los orificios para los tornillos y coloque la base con los sujetadores de pared proporcionados.
4. Trace una línea guía desde la flecha de la línea central moldeada en la base del codo hasta el techo.
5. Utilice un nivel para colocar el recinto de la bomba contra la pared, alineando las ranuras centrales de los tornillos con la línea guía.

   IMPORTANTE: La bomba no se debe instalar a más de 3 pies (1 m) por encima del depósito.

6. Marque las ubicaciones de los orificios para los tornillos y coloque la base con los sujetadores de pared proporcionados.
7. Recorte la base del conducto recto para que encaje entre el codo y la base de la bomba.
8. Marque las ubicaciones de los orificios para los tornillos y coloque la base con los sujetadores de pared proporcionados.
9. Coloque al menos dos sujetadores con precinto para líneas en los rieles con canal de la base del conducto recto.

   NOTA: La característica de cierre por torsión de los sujetadores permite ajustarlos fácilmente a lo largo de la base.

10. Coloque el juego de líneas dentro de la base del conducto.
    - Asegure el juego de líneas a la base del conducto de la bomba utilizando precintos.
    - Doble con cuidado el juego de líneas para ajustarse a la transición de 90° del codo del depósito.
    - Sin ajustar, pase los precintos a lo largo del resto del juego de líneas.

Control de la bomba

AVISO

Riesgo de daños a bomba u otros equipos.

- Siempre proporcione un soporte adecuado a los componentes del conjunto y asegúrese de que las tuberías no estén dobladas, retorcidas, rotas ni dañadas de manera alguna.
- Siempre refuerce las conexiones de las tuberías con bridas para cables.

1. Conecte la tubería del depósito a la bomba.
2. Deslice la bomba en el soporte, alineando las dos bridas de la arandela del soporte con las ranuras de montaje de la bomba.
3. Deslice el soporte de la bomba en el recinto de la bomba, alineando las cuatro bridas de la arandela del soporte con las ranuras de montaje del re-cinto.

   IMPORTANTE: La flecha impresa en la bomba señala desde la admisión hasta la descarga.

4. Conecte la tubería de descarga a la bomba.
   - Consulte "Descarga de la bomba" en la página 12.
5. Instale el cable de alimentación de la bomba.
   - Consulte "Conexiones eléctricas" en la página 14.

Depósito

1. Instale el tubo de ventilación en la parte superior del depósito.
2. Conecte la tubería del depósito al puerto superior y asegúrela con un precinto.
   - Compruebe que los demás puertos de salida permanezcan tapados.

   IMPORTANTE: Asegúrese de que el extremo libre de la tubería llegue por encima del nivel más alto de la bandeja de goteo del climatizador.
3. Deslice el depósito en la base del codo.
   - Asegúrese de que el depósito esté nivelado.
4. Pase el cable del sensor del depósito por el juego de líneas debajo de los precintos y conéctelo al toma del sensor de la bomba.
5. Conecte la manguera de drenaje del depósito a la manguera de drenaje del climatizador.
   - Consulte "Drain Hose-to-Reservoir" en la página 12.
6. Ajuste los precintos para asegurar las tuberías, los cables de la bomba y el juego de líneas.

   IMPORTANTE: No pellizque ni apriete las tuberías.

Finalización de la instalación

1. Pruebe el funcionamiento de la bomba.
   - Consulte "Prueba de operación" en la página 16.
   - Asegúrese de que el sistema no tenga fugas.
2. Mida y corte la cubierta del conducto recto para que encaje entre las bases de los conductos del codo y de la bomba.

   NOTA: La cubierta del conducto recto será más corta que la base del conducto recto.
3. Instale la cubierta del conducto recto.
4. Coloque a presión la cubierta del conducto del recinto de la bomba en la base del recinto.
5. Coloque el recorte de la junta en la cubierta del codo y el climatizador.
   - Ajuste de manera de eliminar cualquier hueco.
6. Coloque a presión la cubierta del conducto del recinto del codo en la base del recinto.

Conexiones eléctricas

⚠ ADVERTENCIA

Esta unidad tiene voltajes elevados que son capaces de provocar lesiones graves o muerte por descarga eléctrica.

- Para reducir el riesgo de descarga eléctrica, desconecte la energía antes de trabajar en el sistema o cerca de él. Emplee un electricista autorizado.
- Todo el cableado debe cumplir con el Código Eléctrico Nacional y los códigos locales.

1. Conecte el cable de alimentación de la bomba al conector eléctrico de 6 pines de la bomba.
2. Pase el cable de alimentación de la bomba por debajo de los precintos a lo largo del juego de líneas y conéctelo al terminal de alimentación del climatizador.

3. Conecte a una fuente de alimentación constante que coincida con el voltaje que indica la placa de la bomba.
   - Conecte la bomba al panel de alimentación del climatizador si este utiliza 110-240 V.
   - Asegúrese de que los fusibles o el disyuntor que forman parte del circuito eléctrico sean de amplia capacidad.
   - Conecte la bomba a un circuito GFCI dedicado.

Algunos modelos vienen con un extremo del cable pelado. Los cables están codificados por colores de la siguiente manera:

Color	Tipo de cable
Marrón	Con corriente (115 V) o L1 (208/230 V)
Azul	Neutro (115 V) o L2 (208/230 V)
Verde/Amarillo	conexión a tierra

NOTA: Se recomienda instalar un fusible en línea homologado por UL que tenga una capacidad nominal de 0.50 A en el cable de alimentación.

IMPORTANTE: Si el cable de alimentación proporcionado se hubiera perdido o estuviese dañado, deberá reemplazarlo por un cable especial que puede solicitar al fabricante o a su representante de servicio.

Cableado del interruptor auxiliar de nivel de agua alto

⚠ PRECAUCIÓN

Riesgo de lesiones corporales o daños materiales.

- En aplicaciones donde una bomba no operativa o con fugas podría producir daños materiales o lesiones personales debido a interrupciones en la alimentación, obstrucciones en la línea de descarga u otros motivos, se debe usar y monitorear un sistema o sistemas de apoyo (por ejemplo, interruptor auxiliar) o una alarma.
- El interruptor auxiliar de nivel alto debe estar conectado a un circuito Clase II de voltaje bajo.

Esta unidad está equipada con un interruptor de protección contra desbordamientos que tiene una corriente de conmutación con una capacidad nominal máxima (carga resistiva) de 3 amperios a 250 VCA o 3 amperios a 30 VCC. El interruptor de nivel alto de agua es electrónico y, para funcionar, requiere alimentación del circuito de la bomba.

IMPORTANTE: Consulte el Manual operativo del climatizador para conocer el funcionamiento previsto del interruptor y las conexiones de los cables.

El interruptor de nivel alto se puede cablear de manera que, en caso de que el depósito alcance un nivel de agua alto, el circuito se abra (corte) o se cierre (completo).

Por ejemplo, abrir o cerrar el circuito puede servir para lo siguiente:
- apagar el sistema de calefacción/refrigeración y detener la condensación
- activar una alarma o relé externos (se compran por separado).

Los cables de alimentación siguen el siguiente código de colores:

Color	Tipo de cable
Blanco/gris	Común
Negro/morrado	normalmente cerrado
Rojo/naranja	normalmente abierto

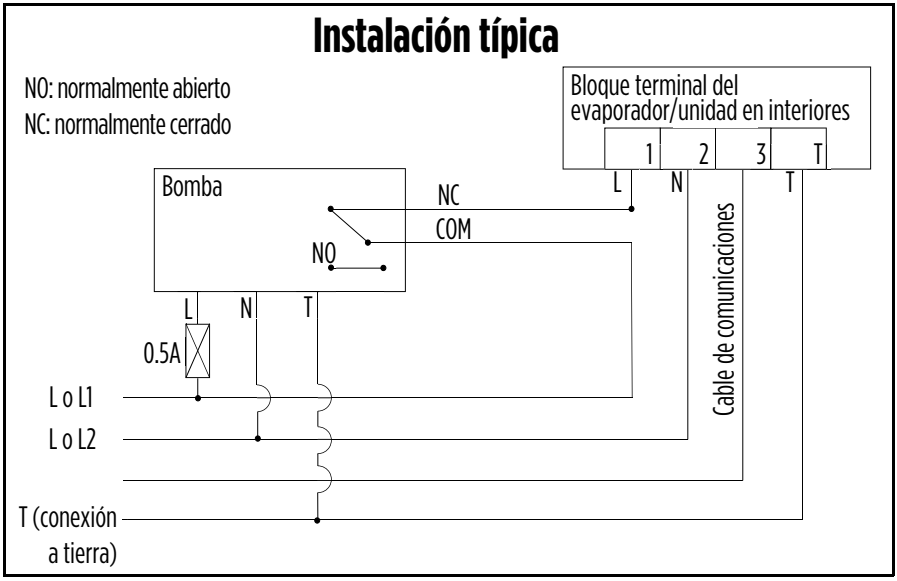

PRUEBA DE OPERACIÓN

1. Retire la parte frontal del climatizador para exponer la bobina y la bandeja de goteo.
2. Encienda el acondicionador de aire.
3. Vierta lentamente varias onzas de agua en la bandeja de goteo del climatizador.

   NOTA: El depósito puede contener aproximadamente 4 onzas líquidas (118.29 ml) antes de activar el funcionamiento de la bomba.

   IMPORTANTE: No llene en exceso la bandeja de goteo y provoque una condición de sobrellenado en el depósito de la bomba.

4. Confirme que la bomba y los interruptores estén funcionando según lo previsto.

   NOTA: El interruptor debe activarse antes de que el flotante entre en contacto con la tapa del tanque.

   - Confirme que no hay fugas en las tuberías del sistema.
5. Haga funcionar la bomba durante varios ciclos de encendido y apagado.

MANTENIMIENTO

⚠ PRECAUCIÓN

Riesgo de lesiones corporales o daños materiales.

- Desconecte la alimentación de la unidad antes de intentar llevar a cabo estas funciones de mantenimiento.

AVISO

Riesgo de daños a bomba u otros equipos.

- La garantía se limita únicamente al reemplazo y quedará anulada si se manipula la bomba. El interior de la bomba no tiene piezas que el usuario pueda reparar.

Servicio periódico

Inspeccione y limpie el depósito cada seis meses y al principio de cada estación.

1. Retire el depósito de la instalación de bombeo.
2. Suelte el pestillo lateral y quite la parte superior del depósito deslizándola hacia fuera.
3. Retire la rejilla de malla y enjuáguela minuciosamente bajo el grifo.

   IMPORTANTE: No doble ni pliegue la rejilla.

4. Quite el polvo y los desechos del depósito limpiándolo con un paño húmedo.
5. Revise si el flotante está sucio o tiene algún impedimento para moverse. Si detecta alguna de las dos condiciones, haga lo siguiente:
   - Quite el sujetador de retención del flotante y el flotante deslizándolos del soporte.
   - Limpie el flotante y el soporte con un paño húmedo.
   - Vuelva a deslizar el flotante y el sujetador de retención del flotante en el soporte.
6. Vuelva a colocar la rejilla de malla en el depósito, alineándola con la ranura del depósito.
7. Vuelva a colocar la parte superior del depósito en el depósito y asegúrela mediante el pestillo.
8. Vuelva a instalar el depósito en la instalación de bombeo.
9. Consulte "Instalación fisica" en la página 11.

Solución de problemas

Problema	Causas probables	Acción correctiva
La bomba no arranca cuando el tanque está lleno de agua de condensación	La bomba no está conectada a la alimentación	Conecte la bomba a un circuito GFCI dedicado.
	Disyuntor apagado o sin fusible	Encienda el disyuntor o reemplace el fusible.
	Acumulación de residuos o acumulación sobre el flotante	Limpie el flotante; un flotante sucio puede estar demasiado pesado para funcionar correctamente.
	Obstrucción del movimiento del flotante	Extraiga el tanque. Verifique el recorrido del movimiento del flotante. Quite cualquier residuo u obstrucción.
	Interruptor defectuoso	Reemplace la bomba.
	Motor defectuoso	Reemplace la bomba.
El condensado se desborda del tanque	La bomba no está conectada a la alimentación	Conecte la bomba a un circuito GFCI dedicado.
	El flujo de entrada líquido coincide con la capacidad de salida de la bomba o la supera	Se requiere una bomba más grande. El interruptor de nivel alto debe apagar el acondicionador de aire o emitir una alarma en esta condición si está conectado al circuito correctamente. Compruebe que el interruptor de nivel alto de la bomba esté conectado a la unidad de aire acondicionado (o el circuito de alarma), y que los cables estén conectados a los terminales del interruptor cor-recto para la aplicación. Consulte "Cableado del interruptor auxiliar de nivel de agua alto" en la página 15.
	La bomba no está nivelada	Si la bomba no está nivelada, no se activará, haciendo que el agua se desborde del tanque. Coloque la unidad sobre una superficie plana y nivelada.
	Acumulación de residuos o acumulación sobre el flotante.	Limpie el flotante; un flotante sucio puede estar demasiado pesado para funcionar correctamente.
	Válvula de retención atascada u obstruida	Quite la válvula de retención y revísela para comprobar que funcione bien.
	El flujo de salida está bloqueado	Verifique la tubería de salida para asegurarse de que no esté retorcida ni bloqueada. Despeje la tubería bloqueada de lodo y residuos. Limpie la tubería de entrada y de salida.
	Interruptor defectuoso	Reemplace la bomba.
	Motor defectuoso	Reemplace la bomba.
La bomba no se apaga	Obstrucción del movimiento del flotante	Extraiga el tanque. Verifique el recorrido del movimiento del flotante. Quite cualquier residuo u obstrucción.
	El flujo de entrada líquido coincide con la capacidad de salida de la bomba o la supera	Se requiere una bomba más grande. El interruptor de nivel alto debe apagar el acondicionador de aire o emitir una alarma en esta condición si está conectado al circuito correctamente. Compruebe que el interruptor de nivel alto de la bomba esté conectado a la unidad de aire acondicionado (o el circuito de alarma), y que los cables estén conectados a los terminales del interruptor cor-recto para la aplicación. Consulte "Cableado del interruptor auxiliar de nivel de agua alto" en la página 15.
	Interruptor defectuoso	Reemplace la bomba.
La bomba funciona pero no descarga líquido	Válvula de retención atascada u obstruida	Quite la válvula de retención y revísela para comprobar que funcione bien.
	Elevación demasiado alta para la bomba	Revise el desempeño nominal de la bomba.
	El flujo de salida está bloqueado	Verifique la tubería de salida para asegurarse de que no esté retorcida ni bloqueada. Despeje la tubería bloqueada de lodo y residuos. Limpie la tubería de entrada y de salida.
La bomba no cumple con la capacidad nominal	Válvula de retención atascada u obstruida	Quite la válvula de retención y revísela para comprobar que funcione bien.
	Elevación demasiado alta para la bomba	Revise el desempeño nominal de la bomba.
	Bajo voltaje, velocidad demasiado lenta	Compruebe si hay una fuente de tensión correcta.
La bomba se enciende y se apaga permanentemente	La tubería de descarga está mal ubicada o el depósito está a más de 3 pies (1 m) de la bomba	Realice una instalación adecuada. Consulte "Instalación" en la página 10.

Piezas de repuesto

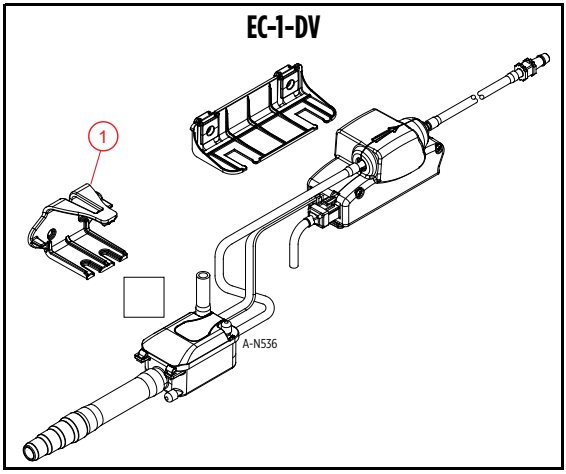

Elemento	Modelo	Descripción	Número de pedido
1	EC-1-DV	Soporte del depósito	10000011891

Para la ayuda técnica, por favor póngase en contacto:

800.701.7894 | littlegiant.com

998755 Rev. 001 08/22

Little GIANT®

Franklin Electric Co., Inc. | Oklahoma City, OK 73157-2010

Copyright © 2022, Franklin Electric, Co., Inc. Todos los derechos están reservados.

MANUEL DU PROPRIÉTAIRE

Little GIANT

FR Français

Série EC-1-DV et EC-1K-DV



Cette pompe est conçue pour éliminer automatiquement l'eau de condensation qui s'écoule des climatiseurs muraux sans conduit jusqu'à 34 000 BTU/h. La pompe EC-1-DV ne convient que pour une utilisation intermittente dans des applications avec un cycle de fonctionnement de la pompe de 50 % maximum et un cycle de marche de la pompe de 3 minutes maximum. Pour maintenir un cycle de service de 50 % maximum sur , la pompe doit avoir un débit au moins deux fois supérieur à celui du condensat produit à la hauteur requise par l'application.

La pompe est contrôlée par un mécanisme d'interrupteur à flotteur, qui démarre et arrête automatiquement la pompe. Ces modèles comprennent également un interrupteur de niveau d'eau élevé, qui ouvre un circuit de thermostat ou coupe l'alimentation de la machine lorsque le réservoir de la pompe est plein, arrêtant ainsi la production de condensat. Cet interrupteur peut également être reconfiguré pour fermer un circuit et actionner un relais afin de déclencher une alarme, d'alimenter un feu d'avertissement ou de signaler un système de gestion de bâtiment (l'alarme, le feu et le système de gestion de bâtiment sont achetés séparément).

Ce produit est couvert par une garantie limitée pour une période de 2 ans à compter de la date d'achat originale par le consommateur. Pour obtenir des informations complètes sur la garantie, consultez www.LittleGiant.com.

Spécifications

Modèle	Numéro d'article	Volts	Hz	Ampères	Watts
EC-1-DV	553507	110-240	50/60	0.18	18
EC-1K-DV	553517				

Modèle	Numéro d'article	Litres (gallons) par heure en hauteur					Arrêt m (pieds)
		0.0 m (0 pieds)	0.3m (1 pieds)	1.5 m (5 pieds)	3.0 m (10 pieds)	6.1 m (20 pieds)	
EC-1-DV	553507	10.2 (2.7)	9.5 (2.5)	6.8 (1.8)	5.7 (1.5)	4.5 (1.2)	10 (33)
EC-1K-DV	553517						

CONSIGNES DE SÉCURITÉ

Cet équipement doit être installé et entretenu par des techniciens qualifiés capables de choisir et d'utiliser les outils, les équipements et les procédures appropriés. Le non-respect des codes électriques nationaux et locaux et des recommandations de Little Giant peut entraîner un risque de choc électrique ou d'incendie, des problèmes de performance, ou une panne de l'équipement.

Lisez et suivez attentivement les instructions pour éviter toute blessure ou tout dommage matériel. Ne démontez pas et ne réparez pas l'appareil si ces opérations ne sont pas décrites dans le présent manuel.

Le non-respect des procédures d'installation ou d'utilisation et de tous les codes en vigueur peut entraîner les risques suivants :

⚠ DANGER

Risque de mort, de blessure corporelle ou de dommage matériel en raison d'une explosion, d'un incendie ou d'une électrocution.

- Ne pas utiliser pour pomper des liquides inflammables ou explosifs comme l'essence, le mazout, le kérosène, etc.
- Ne pas utiliser dans une atmosphère explosive ou un emplacement dangereux selon le Code national de l'électricité, ANSI/NFPA70.
- Ne pas manipuler une pompe ou un moteur de pompe avec les mains mouillées ou debout sur une surface humide ou mouillée, ou dans de l'eau.
- Lorsqu'une pompe est en mode de fonctionnement, ne pas toucher le moteur, les tuyaux ou l'eau tant que l'unité n'a pas été débranchée ou déconnectée électriquement.
- Si le dispositif de coupure du circuit d'alimentation se situe hors site, le verrouiller en position ouverte et le consigner afin d'empêcher toute mise sous tension inopinée.

⚠ AVERTISSEMENT

Risque de blessure grave ou de mort par électrocution.

- Pour réduire le risque de choc électrique, débranchez l'alimentation avant de travailler sur le système ou autour de celui-ci.
- Raccorder le système de pompe en respectant la tension indiquée.
- Assurer de brancher la pompe à un circuit protégé par un disjoncteur de défaut à la terre (GFCI) si requis par le code.
- Vérifier les prises électriques à l'aide d'un analyseur de circuit pour s'assurer que les fils de phase, de neutre et de terre sont correctement branchés.
- Ces pompes sont conçues pour être utilisées avec un conducteur de mise à la terre. Pour réduire le risque de choc électrique, connectez le fil de terre à un circuit correctement mis à la terre, conformément au code électrique.
- Certaines pompes sont fournies avec des fils conducteurs et sont destinées à être câblées avec une boîte de jonction ou un autre boîtier approuvé. Les pompes sont équipées d'un connecteur de mise à la terre. Pour réduire le risque de décharge électrique, assurez-vous qu'il est correctement raccordé à la terre.
- Tout le câblage doit être conforme au Code national de l'électricité ainsi qu'aux codes locaux.
- Vérifiez les codes locaux d'électricité et de bâtiment avant l'installation. L'installation doit être conforme à la réglementation ainsi qu'au NEC (Code américain de l'électricité) le plus récent et l'OSHA.
- Ne pas soulever la pompe à l'aide du cordon électrique.
- Ne pas utiliser de rallonge.
- La pompe doit être utilisée uniquement avec des liquides compatibles avec les matériaux de ses composants. Si la pompe est utilisée avec des liquides incompatibles avec les composants de la pompe, le liquide peut provoquer une défaillance du système d'isolation électrique entraînant un choc électrique.
- Cette pompe n'a pas été mise à l'étude pour une utilisation en piscine ou en milieu marin.
- Pour réduire le risque de choc électrique, installez tous les composants électriques au-dessus du niveau supérieur de la pompe.

⚠ ATTENTION



Risque de blessure, de choc électrique ou de dégâts matériels.

- Cet équipement ne doit pas être utilisé par des enfants ou des personnes aux capacités physiques, sensorielles ou cognitives réduites, ou par des personnes n'ayant pas l'expérience ou l'expertise appropriée, sauf si ces personnes sont supervisées ou ont reçu des instructions à cet effet. Les enfants ne doivent pas utiliser l'équipement ni jouer avec l'appareil ou dans sa proximité immédiate.
- L'équipement peut démarrer automatiquement. Effectuer les procédures de verrouillage/étiquetage avant d'entretenir l'équipement.
- Le moteur de la pompe n'est pas submersible. Ne laissez pas l'eau monter et entrer en contact avec le moteur.
- Cette pompe a été évaluée pour une utilisation avec de l'eau uniquement. La pompe ne doit pas être isolée. Un espace doit être laissé autour de la pompe pour permettre le refroidissement en cas de fonctionnement prolongé.
- Une pompe inopérante ou défectueuse pourrait entraîner une inondation, des blessures corporelles ou des dommages matériels.
- L'utilisation de cet équipement nécessite les instructions d'installation et d'utilisation détaillées fournies dans le présent manuel à utiliser avec ce produit. Lisez le manuel intégralement avant de procéder à l'installation et à l'utilisation du produit. L'utilisateur final doit recevoir et conserver le manuel pour consultation ultérieure.

AVIS

Risque de dommages à la pompe ou d'autres équipements.

- Avant d'installer la pompe, faire faire plusieurs cycles au climatiseur pour recueillir le condensat dans un contenant séparé afin d'éliminer les huiles résiduelles qui seraient encore présentes dans le système. Ne pas procéder à la vidange du système pourrait entraîner des dommages à la pompe et aux conduites de récupération des fluides.
- En cas d'utilisation dans un environnement de four à gaz, il faut veiller à ce que l'acidité du condensat ne tombe pas en dessous de la moyenne de 3,4 (afin d'éviter qu'une poche d'acide localisée se forme et devienne agent de corrosion à la manière d'une batterie), prévoir de nettoyer le réservoir régulièrement ou de le rincer avec de l'eau.
- Ne pas faire fonctionner la pompe à sec. Un fonctionnement à sec peut causer de sérieux dommages à la pompe.
- Soutenir la pompe et la tuyauterie au cours de l'assemblage et après installation. Un manquement pourrait entraîner la rupture des tuyaux, la défaillance de la pompe, la défaillance des paliers du moteur, etc.
- Ne pas installer la pompe d'une manière qui l'assujettis aux éclaboussures ou à la pulvérisation.
- Inspecter périodiquement la pompe et les composants du système. Vérifier régulièrement que les tuyaux flexibles ne montrent pas de signe de faiblesse ou d'usure et que les branchements sont tous fiables.
- Prévoir et effectuer un entretien régulier, conformément aux exigences énoncées à la section sur l'entretien.
- La pompe est pour l'usage d'intérieur seulement.
- N'utilisez pas cette pompe à l'intérieur des plénums d'air.

INSTALLATION

Installation typique

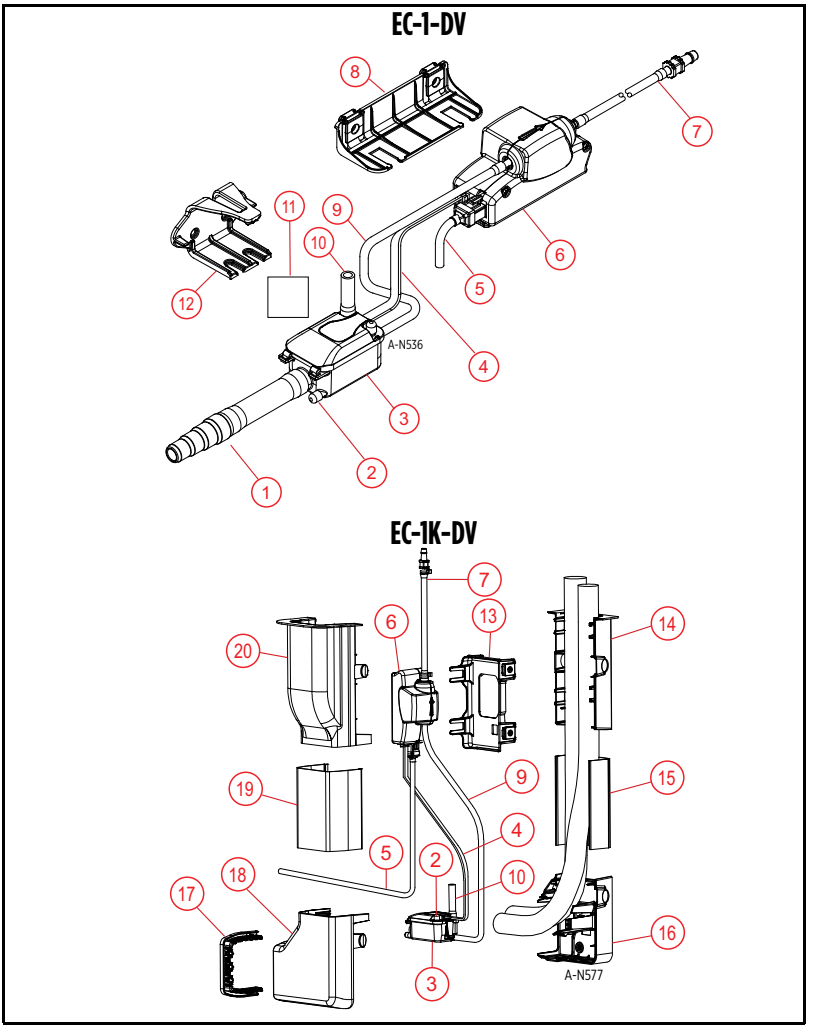

1	Adaptateur de réservoir	7	Adaptateur d'évacuation	13	Support de pompe, EC-1K-DV
2	Orifice de sortie (1 sur 3)	8	Support de pompe, EC-1-DV	14	Base de l'enceinte de la pompe
3	Réservoir	9	Tuyaux du réservoir	15	Base de gaine droite
4	Câble du capteur du réservoir	10	Tuyaux de ventilation	16	Base de gaine coudée
5	Câble d'alimentation de la pompe	11	Équerre auto-agrippante	17	Garniture de joint
6	Pompe	12	Support de réservoir (trousse vendue séparément)	18	Couvercle de la gaine du coude
				19	Couvercle de gaine droit
				20	Couvercle du conduit de la pompe

Installation physique

Installation de la pompe EC-1-DV

Réservoir

1. Placez le réservoir sur une surface plane et horizontale, à portée du tuyau de vidange de l'appareil de traitement de l'air.
   - Assurez-vous que l'entrée du réservoir peut être alimentée par gravité par le bac de récupération de l'appareil de traitement de l'air.
2. Fixez le positionnement du réservoir à l'aide de l'équerre auto-agrippante incluse.
3. Assurez-vous que le réservoir est de niveau.

Support de réservoir (trousse vendue séparément)

1. Déterminez l'emplacement du support.
   - Assurez-vous que le réservoir aura un dégagement adéquat pour l'entretien futur.
2. Utilisez le support pour marquer deux emplacements de trous de vis de niveau.
3. Fixez le support au mur, en utilisant les ancrages muraux et les fixations fournis.
4. Fixez le réservoir dans le support.
5. Assurez-vous que le réservoir est de niveau.

Pompe de contrôle

1. Déterminez l'emplacement du support.
   - La pompe peut se trouver au-dessus, au-dessous ou à côté de l'appareil de traitement de l'air.
   - N'installez pas la pompe à plus de 1 mètre (3 pieds) du réservoir.
2. Percez l'œillet du support de montage avec les deux vis restantes.
3. Utilisez le support et les vis pour marquer le futur emplacement des vis.
4. Fixez le support au mur, en utilisant les ancrages muraux et les fixations fournis.

   IMPORTANT : Veillez à ce que la tête de la vis ne traverse pas l'œillet en caoutchouc du support.
5. Faites glisser la pompe sur le support, en alignant les brides des passe-fils du support avec les fentes de montage de la pompe.

   IMPORTANT : La flèche imprimée sur la pompe pointe de l'aspiration vers la décharge.
6. Branchez le câble du capteur du réservoir dans la prise du capteur de la pompe.
7. Installez le câble d'alimentation de la pompe.
   - Consultez « Connexions électriques » page 35.

Raccordements de la tuyauterie

AVIS

Risque de dommages à la pompe ou d'autres équipements.

- Toujours fournir un support adéquat aux composants de l'assemblage et s'assurer que les tuyaux ne sont jamais pliés, tordus, cassés ou autrement endommagés.

Tuyau de vidange au réservoir

REMARQUE : Le tuyau de vidange varie en fonction de la conception de la centrale de traitement d'air utilisée.

Raccordez le tuyau de vidange de l'appareil de traitement de l'air à l'entrée du réservoir :

- Utilisez le tube de 13 mm (1/2 po) de diamètre fourni pour raccorder le connecteur du tuyau de vidange de l'appareil de traitement de l'air à l'entrée du réservoir.
- Si le connecteur du tuyau de vidange de l'appareil de traitement de l'air ne convient pas à la tuyauterie du réservoir, coupez le tuyau de vidange, fixez-le à l'adaptateur fourni de 14 mm, 16 mm et 18 mm et fixez-le avec un collier de serrage, puis fixez l'autre adaptateur (en utilisant la tuyauterie fournie de 13 mm) à la tuyauterie d'entrée du réservoir.
- Si la pompe est utilisée pour l'évacuation des condensats du bac de récupération du ventilo-convecteur, raccordez le tuyau de 13 mm fourni à l'orifice de drainage métallique et raccordez le tuyau directement à l'entrée du réservoir.

Réservoir à pompe

REMARQUE: Le réservoir possède trois orifices de sortie, un vertical et deux horizontaux. Assurez-vous que les deux orifices de sortie non utilisés restent bouchés.

1. Débouchez l'orifice de sortie souhaité.
2. Connectez la tubulure du réservoir au port non bouché et fixez-la à l'aide d'une attache de câble fournie.
3. Connectez le tuyau à l'entrée de la pompe et fixez-le avec un collier de serrage fourni.

Décharge de la pompe

AVIS

Risque de dommages à la pompe ou d'autres équipements.

- Toujours fournir un support adéquat aux composants de l'assemblage et s'assurer que les tuyaux ne sont jamais pliés, tordus, cassés ou autrement endommagés.
- Renforcez toujours les raccords de tuyauterie avec des serre-câbles.
- La pompe est fournie avec un adaptateur de tube de 6 mm (1/4 po) de diamètre extérieur (OD). Ne retirez pas l'adaptateur.
- Le tube de décharge (non fourni) doit avoir un diamètre interne (ID) de 6 mm (1/4 po).
- Ne prolongez jamais la tubulure à plus de 10 m (33 pi) au-dessus du niveau de la pompe ou à plus de 1 m (3 pi) en dessous du réservoir de collecte. Le positionnement de la terminaison de la tubulure de décharge à plus de 1 m (3 pi) sous le réservoir peut provoquer un effet de siphonage et une perte d'amorçage de la pompe, entraînant un fonctionnement bruyant et une réduction de la durée de vie de la pompe.

1. Connectez le tuyau de décharge à l'adaptateur de tuyau.
2. Fixez les tuyaux à l'aide d'un collier de serrage ou d'une pince à tuyau.
3. Guidez le tuyau de manière à ce qu'il aboutisse dans le drain par gravité le plus proche ou le long des lignes de réfrigération.

Tuyaux de ventilation

1. Connectez le tube de 6 mm (1/4 po) de diamètre intérieur à l'orifice de ventilation du réservoir.
2. Faites passer le tuyau vers le haut.
   - Assurez-vous que l'extrémité libre du tuyau dépasse le niveau le plus élevé du bac de récupération de l'appareil de traitement de l'air.
3. Positionnez fermement la tubulure.

Installation de la pompe EC-1K-DV

Bases de conduits

1. Retirez l'ouverture de la ligne de traitement de l'air.
2. Utilisez un niveau pour positionner la base du coude à 12,7 mm (1/2 po) de l'ouverture de la ligne de l'appareil de traitement de l'air.
3. Marquez l'emplacement des trous de vis et fixez la base à l'aide des fixations murales fournies.
4. Tracez une ligne directrice à partir de la flèche de la ligne centrale moulée sur la base du coude jusqu'au plafond.
5. Utilisez un niveau pour placer le boîtier de la pompe contre le mur en alignant les fentes des vis centrales avec la ligne directrice.

   IMPORTANT : La pompe ne doit pas être installée à plus de 1 m (3 pi) au-dessus du réservoir.

6. Marquez l'emplacement des trous de vis et fixez la base à l'aide des fixations murales fournies.
7. Découpez la base droite du conduit pour l'adapter entre le coude et la base de la pompe.
8. Marquez l'emplacement des trous de vis et fixez la base à l'aide des fixations murales fournies.
9. Fixez au moins deux agrafes à fermeture éclair dans les rails du canal de la base du conduit droit.

   REMARQUE : La fonction de verrouillage par rotation des clips permet de les ajuster facilement le long de la base.

10. Positionnez l'ensemble de lignes dans la base du conduit.
    - Fixez l'ensemble de conduites à la base du conduit de la pompe à l'aide d'une ou plusieurs attaches à glissières.
    - Courbez soigneusement l'ensemble de lignes pour qu'il se conforme à la transition de 90° du coude du réservoir.
    - Enfilez les attaches à glissières le long du reste de la ligne sans les serrer.

Pompe de contrôle

AVIS

Risque de dommages à la pompe ou d'autres équipements.

- Toujours fournir un support adéquat aux composants de l'assemblage et s'assurer que les tuyaux ne sont jamais pliés, tordus, cassés ou autrement endommagés.
- Renforcez toujours les raccords de tuyauterie avec des serre-câbles.

1. Fixez le tuyau du réservoir à la pompe.
2. Faites glisser la pompe sur le support, en alignant les brides des passe-fils jumeaux du support avec les fentes de montage de la pompe.

3. Faites glisser le support de la pompe dans l'enceinte de la pompe, en alignant les quatre brides des passe-fils du support avec les fentes de montage de l'enceinte.

   IMPORTANT : La flèche imprimée sur la pompe pointe de l'aspiration vers la décharge.

4. Connectez le tuyau de décharge à la pompe.
   - Consultez « Décharge de la pompe » page 32.
5. Installez le câble d'alimentation de la pompe.
   - Consultez « Connexions électriques » page 35.

Réservoir

1. Installez le tube de ventilation sur le haut du réservoir.
2. Connectez le tube du réservoir à l'orifice supérieur et fixez-le avec une attache à glissière.
   - Assurez-vous que les autres orifices de sortie restent bouchés.

   IMPORTANT : Assurez-vous que l'extrémité libre du tuyau dépasse le niveau le plus élevé du bac de récupération de l'appareil de traitement de l'air.

3. Glissez le réservoir dans la base du coude.
   - Assurez-vous que le réservoir est de niveau.
4. Faites passer le câble du capteur du réservoir dans l'ensemble de tuyaux sous les attaches à glissières et connectez-le à la prise du capteur de la pompe.
5. Fixez le tuyau de vidange du réservoir au tuyau de vidange de l'appareil de traitement de l'air.
   - Consultez « Tuyau de vidange au réservoir » page 32.
6. Serrez les attaches à glissières pour fixer les tuyaux, les câbles de la pompe et l'ensemble de lignes.

   IMPORTANT : Ne pas pincer ou presser la tubulure.

Finalisation de l'installation

1. Testez le fonctionnement de la pompe.
   - Consultez « Test de fonctionnement » page 36.
   - Assurez-vous qu'il n'y a pas de fuites dans le système.
2. Mesurez et coupez le couvercle du conduit droit pour l'adapter entre le coude et les bases du conduit de la pompe.

   REMARQUE: Le couvercle du conduit droit sera plus court que la base du conduit droit.

3. Installez le couvercle du conduit droit.
4. Emboîtez le couvercle du conduit de l'enceinte de la pompe sur la base de l'enceinte.
5. Fixez la garniture d'étanchéité au niveau du couvercle du coude et de l'appareil de traitement de l'air.
   - Ajustez pour combler les écarts éventuels.
6. Emboîtez le couvercle du conduit de l'armoire coudée sur la base de l'armoire.

Connexions électriques

⚠ AVERTISSEMENT

Cet appareil contient des tensions élevées susceptibles d'entraîner par choc électrique des blessures graves ou la mort.

- Pour réduire le risque de choc électrique, débranchez l'alimentation avant de travailler sur le système ou autour de celui-ci. Plusieurs interrupteurs d'isolement peuvent être nécessaires pour décharger l'équipement avant de procéder à son entretien.
- Tout le câblage doit être conforme au Code national de l'électricité ainsi qu'aux codes locaux.

1. Connectez le câble d'alimentation de la pompe au connecteur électrique à 6 broches de la pompe.
2. Faites passer le câble d'alimentation de la pompe sous les attaches à glissières le long de l'ensemble de lignes et connectez-le au terminal d'alimentation de la centrale de traitement d'air.
3. Raccordez à une source d'alimentation constante correspondant à la tension de la plaque signalétique de la pompe.
   - Connectez la pompe au panneau d'alimentation de l'unité de traitement de l'air si cette dernière utilise 110-240 V.
   - Assurez-vous que les fusibles ou le disjoncteur ont une capacité suffisante dans le circuit électrique.
   - Raccordez la pompe à un circuit dédié équipé d'une prise GFCI/DDFT.

Certains modèles sont fournis avec des fils aux extrémités dénudées. Les fils sont codés par couleur comme suit:

Couleur	Type de fil
Marron	Alimenté (115V) ou L1 (208/230V)
Bleu	Neutre (115V) ou L2 (208/230V)
Vert/Jaune	Terre

REMARQUE : Il est recommandé d'installer un fusible en ligne répertorié UL avec une valeur nominale de 0,50 A dans le câble de ligne.

IMPORTANT : Si le cordon d'alimentation fourni est manquant ou endommagé, il doit être remplacé par un cordon spécial disponible auprès du fabricant ou de son représentant de service.

Câbler l'interrupteur auxiliaire pour niveau d'eau élevé

⚠ ATTENTION

Risque de blessures corporelles ou de dommages matériels.

- Dans les applications où des dommages matériels et/ou des blessures corporelles pourraient découler du non-fonctionnement ou d'une fuite de la pompe en raison de pannes de courant, d'une obstruction de la ligne de refoulement ou de toute autre raison, un ou des systèmes de secours (par exemple un interrupteur auxiliaire) et/ou une alarme doivent être utilisés et surveillés.
- L'interrupteur auxiliaire en cas de niveau élevé doit être connecté à un circuit de faible voltage de classe II.

Cette unité est équipée d'un interrupteur de protection contre les débordements avec un courant de commutation nominal maximum (charge résistive) de 3 ampères à 250 VCA ou 3 ampères à 30 VCC. L'interrupteur de niveau d'eau élevé est électronique et doit être alimenté par le circuit de la pompe pour fonctionner.

IMPORTANT: Reportez-vous au manuel d'utilisation de l'appareil de traitement de l'air pour connaître le fonctionnement prévu de l'interrupteur et les connexions de câblage.

Le commutateur de haut niveau peut être câblé de sorte que, en cas de niveau d'eau élevé dans le réservoir, le circuit s'ouvre (rupture) ou se ferme (fermeture).

Par exemple, l'ouverture ou la fermeture du circuit peut être utilisée pour :

- arrêter le système de chauffage/refroidissement et arrêter le condensat
- activer une alarme ou un relais externe (acheté séparément).

Le code de couleurs suivant est utilisé pour les cordons d'alimentation :

Couleur	Type de fil
Blanc/gris	commun
Noir/violet	normalement fermés
Rouge/orange	normalement ouverts

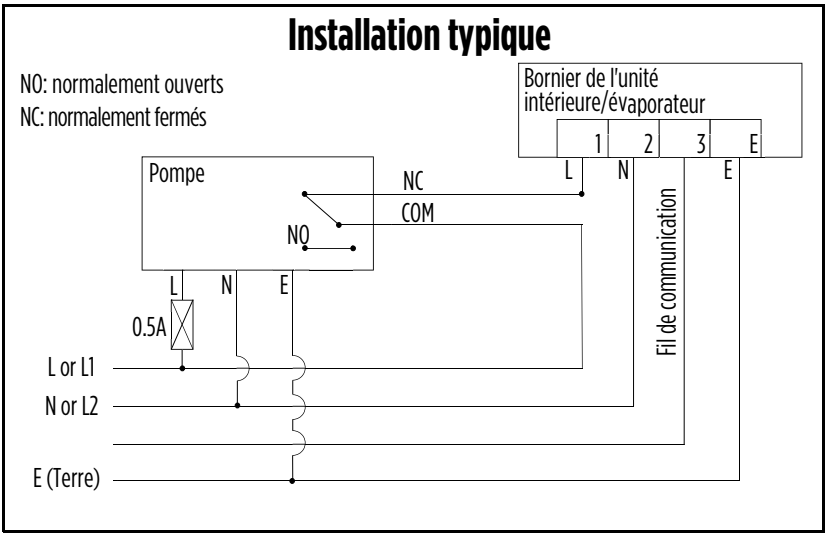

TEST DE FONCTIONNEMENT

1. Retirez la façade avant de la centrale de traitement d'air pour exposer le serpentin et le bac de récupération.
2. Allumez le climatiseur.
3. Versez lentement plusieurs onces d'eau dans le bac de récupération du traitement de l'air.

   REMARQUE : Le réservoir peut contenir environ 4 onces de liquide avant de déclencher le fonctionnement de la pompe.

   IMPORTANT : Ne remplissez pas trop le bac de récupération et ne créez pas une condition de débordement dans le réservoir de la pompe.

4. Vérifiez que la pompe et les commutateurs fonctionnent comme prévu.

   REMARQUE : L'interrupteur doit s'activer avant que le flotteur n'entre en contact avec le couvercle du réservoir.

   - Confirmez qu'il n'y a pas de fuites dans la plomberie du système.
5. Faites fonctionner la pompe à travers plusieurs cycles de marche/arrêt.

ENTRETIEN

⚠ ATTENTION

Risque de blessures corporelles ou de dommages matériels.

- Débranchez la puissance de l'unité avant d'essayer d'effectuer des fonctions de maintenance.

AVIS

Risque de dommages à la pompe ou d'autres équipements.

- La garantie est limitée au remplacement et sera annulée si la pompe est modifiée. Il n'y a aucune pièce réparable par l'utilisateur à l'intérieur de la pompe.

Service périodique

Inspectez et nettoyez le réservoir tous les six mois et au début de chaque saison.

1. Retirez le réservoir de l'installation de pompage.
2. Relâchez le loquet latéral et faites glisser doucement le haut du réservoir pour le sortir.
3. Retirez la grille et rincez-la soigneusement à l'eau courante.

   IMPORTANT : Ne pas plier l'écran.
4. Nettoyez la poussière et les débris du réservoir à l'aide d'un chiffon humide.
5. Vérifiez que le flotteur n'est pas encrassé ou que son mouvement n'est pas entravé. Si l'une ou l'autre de ces conditions est remplie, procédez comme suit :
   - Faites glisser l'agrafe de retenue du flotteur et le flotteur hors du poteau.
   - Nettoyez le flotteur et le poteau avec un chiffon humide.
   - Remettez le flotteur et l'agrafe de maintien du flotteur en place sur le poteau.
6. Replacez la grille dans le réservoir en l'alignant sur la rainure du réservoir.
7. Remettez le couvercle du réservoir sur le réservoir et verrouillez-le solidement.
8. Réinstallez le réservoir sur l'installation de pompage.
9. Consultez « Installation physique » page 31.

Dépannage

Problème	Causes probables	Mesure corrective
La pompe ne démarre pas lorsque le réservoir est rempli d'eau de condensat	La pompe n'est pas branchée à l'alimentation électrique	Raccordez la pompe à un circuit dédié équipé d'une prise GFCI/DDFT.
	Le disjoncteur est éteint ou le fusible a été retiré	Mettez le disjoncteur sous tension ou remplacez le fusible.
	Accumulation de débris ou colmatage du flotteur.	Nettoyez le flotteur ; il est possible qu'un flotteur sale soit trop lourd pour fonctionner correctement.
	Obstruction du mouvement du flotteur	Retirez le réservoir. Vérifiez la trajectoire de mouvement du flotteur. Retirez tous débris ou toute obstruction.
	Interrupteur défectueux	Remplacez la pompe.
	Moteur défectueux	Remplacez la pompe.
Le condensat déborde du réservoir	La pompe n'est pas branchée à l'alimentation électrique	Raccordez la pompe à un circuit dédié équipé d'une prise GFCI/DDFT.
	L'afflux de liquide atteint ou dépasse la capacité de sortie de la pompe.	Une pompe de plus grande taille est nécessaire. S'il est correctement connecté au circuit, l'interrupteur de niveau élevé doit couper le climatiseur ou déclencher une alarme lorsque ce cas se présente. Assurez-vous que l'interrupteur de niveau élevé de la pompe est connecté au climatiseur (ou au circuit d'alarme), et que les fils conducteurs sont connectés aux bon-nes bornes de l'interrupteur pour l'application. Consultez « Câbler l'interrupteur auxiliaire pour niveau d'eau élevé » page 35.
	La pompe n'est pas de niveau	Assurez-vous que la pompe est de niveau. Si la pompe n'est pas de niveau, elle peut ne pas s'activer, ce qui entraînera un débordement d'eau du réservoir. Placez l'unité sur une surface plane de niveau.
	Accumulation de débris ou colmatage du flotteur.	Nettoyez le flotteur ; il est possible qu'un flotteur sale soit trop lourd pour fonctionner correctement.
	Soupape antiretour bloquée ou bouchée	Retirez la soupape antiretour et vérifiez qu'elle fonctionne correctement.
	Le débit de sortie est bloqué	Contrôlez la tuyauterie de sortie afin de vous assurer qu'elle n'est pas coudée ou obstruée. Nettoyez la boue et les débris de tout tuyau obstrué. Nettoyez la tuyauterie d'entrée et de sortie.
	Interrupteur défectueux	Remplacez la pompe.
	Moteur défectueux	Remplacez la pompe.
La pompe ne s'éteint pas	Obstruction du mouvement du flotteur	Retirez le réservoir. Vérifiez la trajectoire de mouvement du flotteur. Retirez tous débris ou toute obstruction.
	L'afflux de liquide atteint ou dépasse la capacité de sortie de la pompe.	Une pompe de plus grande taille est nécessaire. S'il est correctement connecté au circuit, l'interrupteur de niveau élevé doit couper le climatiseur ou déclencher une alarme lorsque ce cas se présente. Assurez-vous que l'interrupteur de niveau élevé de la pompe est connecté au climatiseur (ou au circuit d'alarme), et que les fils conducteurs sont connectés aux bon-nes bornes de l'interrupteur pour l'application. Consultez « Câbler l'interrupteur auxiliaire pour niveau d'eau élevé » page 35.
	Interrupteur défectueux	Remplacez la pompe.
La pompe fonctionne, mais elle ne refoule pas le liquide	Soupape antiretour bloquée ou bouchée	Retirez la soupape antiretour et vérifiez qu'elle fonctionne correctement.
	La pompe est soulevée trop haut	Vérifiez le rendement de la pompe nominale.
	Le débit de sortie est obstrué	Contrôlez la tuyauterie de sortie afin de vous assurer qu'elle n'est pas coudée ou obstruée. Nettoyez la boue et les débris de tout tuyau obstrué. Nettoyez la tuyauterie d'entrée et de sortie.
La pompe n'atteint pas la puissance nominale	Soupape antiretour bloquée ou bouchée	Retirez la soupape antiretour et vérifiez qu'elle fonctionne correctement.
	La pompe est soulevée trop haut	Vérifiez le rendement de la pompe nominale.
	Tension faible, vitesse trop lente	Vérifiez que la tension d'alimentation correspond au courant nominal indiqué sur la plaque signalétique.
La pompe tourne en continu	Le tuyau de décharge est mal placé ou le réservoir est à plus de 1 m (3 pi) de la pompe	Effectuez une installation correcte. Consultez « Installation » page 30.

Pièces de Rechange

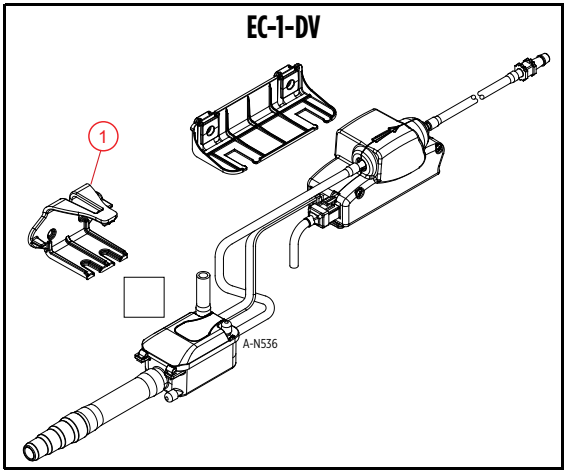

Article	Modèle	Description	Numéro de commande
1	EC-1-DV	Support de réservoir	10000011891



Pour l'aide technique, entrez s'il vous plaît en contact :

800.701.7894 | littlegiant.com

998755 Rév. 001 08/22

Little GIANT®

Franklin Electric Co., Inc. | Oklahoma City, OK 73157-2010

Droits d'auteur © 2022, Franklin Electric, Co., Inc. Tous droits réservés.