OPERATOR'S MANUAL
MANUEL de L'UTILISATEUR
MANUAL del OPERADOR

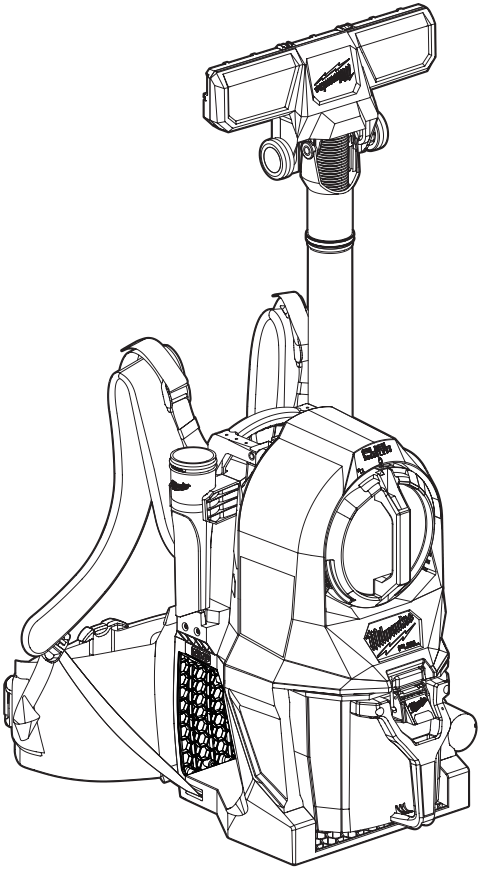

Cat. No. / No de Cat.
0895-20

M18 FUEL™ 3-IN-1 BACKPACK VACUUM
ASPIRATEUR DORSAL 3-EN-1 M18 FUEL™
ASPIRADORA TIPO MOCHILA 3 EN 1 M18 FUEL™

WARNING **To reduce the risk of injury, user must read and understand operator's manual.**
AVERTISSEMENT **Afin de réduire le risque de blessures, l'utilisateur doit lire et bien comprendre le manuel.**
ADVERTENCIA **Para reducir el riesgo de lesiones, el usuario debe leer y entender el manual.**

IMPORTANT SAFETY INSTRUCTIONS

⚠WARNING WHEN USING AN ELECTRICAL VACUUM, BASIC PRECAUTIONS SHOULD ALWAYS BE FOLLOWED. BEFORE USING THE VACUUM, READ THIS OPERATOR'S MANUAL, BATTERY PACK AND CHARGER OPERATOR'S MANUALS, AND ALL LABELS ON THE VACUUM, BATTERY PACK, AND CHARGER. FAILURE TO FOLLOW THE WARNINGS AND INSTRUCTIONS MAY RESULT IN ELECTRIC SHOCK, FIRE AND/OR SERIOUS INJURY.

WORK AREA SAFETY

- **Keep work area clean and well lit.** Cluttered or dark areas invite accidents.
- **Do not use in the presence of explosive dust, liquids or vapors.**
- **Do not use where oxygen or anesthetics are used.**
- **Do not allow to be used as a toy.** Close attention is necessary when used by or near children.
- **Use extra care when using on stairs.**

ELECTRICAL SAFETY

- **Do not pick up wet material.** Do not use water to settle dust.
- **Do not handle battery pack or vacuum with wet hands.**
- **Store indoors. Do not expose to rain.**

PERSONAL SAFETY

- **STAY ALERT.** Watch what you are doing and use common sense. Do not use vacuum when you are tired, distracted or under the influence of drugs, alcohol or medication causing diminished control.
- **The operation of a vacuum can result in foreign objects being blown into eyes,** which can result in eye damage. Always wear safety goggles or glasses with side shields when operating vacuum.
- **Wear a dust mask or use an OSHA compliant dust extraction solution** when working in dusty situations. Dust particles can harm your lungs.
- **Avoid accidental starting. Ensure the switch is in the off-position before inserting battery pack.** Inserting battery pack in vacuum that has the switch on invites accidents.
- **Do not overreach. Keep proper footing and balance at all times.** This enables better control of the vacuum in unexpected situations.
- **Never stand on vacuum or use as a step stool.**
- **Keep hair, loose clothing, fingers, and all parts of body away from openings and moving parts.**
- **Use only as described in this manual.** Use only manufacturer's recommended attachments.

USE AND CARE

- **Do not use without tank and/or filter properly installed.**
- **Do not use to pick up flammable or combustible liquids** such as gasoline or use in areas where they may be present.
- **Do not pick up anything that is burning or smoking** such as cigarettes, matches, or hot ashes.
- **Do not pick up soot, cement, plaster or drywall dust without filter in place.** These are very fine particles that may affect the performance of the motor or be exhausted back into the air.
- **To reduce risk, do not use to vacuum hazardous, toxic or carcinogenic materials, such as asbestos or pesticide.**
- **Use special care when emptying heavily loaded tanks.**
- **To avoid spontaneous combustion, empty tank after each use.**
- **Do not leave vacuum unattended when battery pack is installed.** Remove battery pack when not in use and before servicing.
- **Do not put any object into openings.** Do not use with any opening blocked; keep free of dust, lint, hair, and anything else that may reduce air flow.
- **Static shocks are possible in dry areas or when the relative humidity of the air is low.** This is only temporary and does not affect the use of the vacuum. To reduce the frequency of static shocks, add moisture to the air with a console or installed humidifier.
- **Some wood contains preservatives and can be toxic. Take extra care to prevent inhalation and skin contact when working with these materials.** Request and follow any safety information available from your material supplier.
- **Maintain vacuum. Check for misalignment or binding of moving parts, breakage of parts and any other condition that may affect the vacuum's operation. If damaged, have the vacuum repaired before use.** Many accidents are caused by poorly maintained tools.
- **This product is suitable for collection of silica dust when used in accordance with these instructions. To reduce the risk of health hazards from other vapors or dust, do not vacuum carcinogenic, toxic or hazardous materials** such as asbestos, arsenic, barium, beryllium, lead, pesticides or other health endangered materials.
- **The unit is compliant as an objective data solution of OSHA Standard 29CRF 1926.1153, assuming it is used in accordance with MILWAUKEE instructions. Please reference https://www.osha.gov for further details on compliance methods. Visit https://www.milwaukeetool.com for an objective data sheet.**

BATTERY PACK USE AND CARE

- **Use vacuum only with specifically designated battery packs.** Use of any other battery packs may create a risk of injury and fire.
- **Turn off all controls before removing battery pack.**
- **Before using the battery pack or charger read the operator's manuals, and any labels on the battery pack, charger and vacuum.**
- **Recharge only with the charger specified by the manufacturer.** A charger that is suitable for one type of battery pack may create a risk of fire when used with another battery pack.

- **When battery pack is not in use, keep it away from other metal objects like paper clips, coins, keys, nails, screws, or other small metal objects that can make a connection from one terminal to another.** Shorting the battery terminals together may cause burns or a fire.
- **Do not use damaged battery pack or vacuum.** If battery pack or vacuum are not working as they should, have been dropped, damaged, left outdoors,or dropped into water, return them to a service center.

SERVICE

- **Have your power tool serviced by a qualified repair person using only identical replacement parts.** This will ensure that the safety of the power tool is maintained.
- **Never service damaged battery packs.** Service of battery packs should only be performed by the manufacturer or authorized service providers.

SPECIFIC SAFETY RULES FOR VACUUMS

- **Never use vacuum without tank and filter properly installed.**
- **Wear ear protectors.** Exposure to noise can cause hearing loss.
- **This product is suitable for collection of silica dust in specific applications when used in accordance with these instructions. Reference milwaukeetool.com for application details. To reduce the risk of health hazards from other vapors or dust, do not vacuum carcinogenic, toxic or hazardous materials such as asbestos, arsenic, barium, beryllium, lead, pesticides or other health endangered materials.**
- **WARNING** **To reduce the risk of injury when working in dusty situations, use an OSHA compliant dust extraction solution in accordance with its operating instructions or wear appropriate respiratory protection.**
- **Do not use this tool to work on asbestos-containing products.** Determine the composition of the workpiece before beginning work. Asbestos should only be removed by a qualified professional.
- **Always use common sense and be cautious when using tools.** It is not possible to anticipate every situation that could result in a dangerous outcome. Do not use this tool if you do not understand these operating instructions or you feel the work is beyond your capability; contact Milwaukee Tool or a trained professional for additional information or training.
- **Maintain labels and nameplates.** These carry important information. If unreadable or missing, contact a MILWAUKEE service facility for a replacement.
- **WARNING** Some dust created by power sanding, sawing, grinding, drilling, and other construction activities contains chemicals known to cause cancer, birth defects or other reproductive harm. Some examples of these chemicals are:
- lead from lead-based paint
- crystalline silica from bricks and cement and other masonry products, and
- arsenic and chromium from chemically-treated lumber.

  Your risk from these exposures varies, depending on how often you do this type of work. To reduce your exposure to these chemicals: work in a well ventilated area, and work with approved safety equipment, such as those dust masks that are specially designed to filter out microscopic particles.

READ AND SAVE ALL INSTRUCTIONS FOR FUTURE USE

FOR HOUSEHOLD OR COMMERCIAL USE.

SYMBOLOGY

V	Volts
⎓	Direct Current
	Power button
MODE	Mode button
	MAX RUN-TIME MODE & MAX POWER MODE
	Unlocked
	Locked
	Read Operator's Manual
c UL us	UL Listing for Canada and U.S.

FUNCTIONAL DESCRIPTION

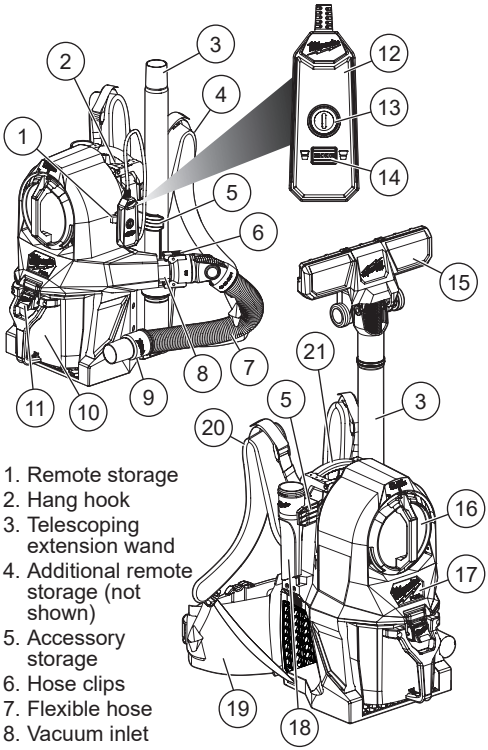

1. Remote storage
2. Hang hook
3. Telescoping extension wand
4. Additional remote storage (not shown)
5. Accessory storage
6. Hose clips
7. Flexible hose
8. Vacuum inlet
9. Hose storage
10. Tank
11. Tank latch
12. Remote
13. Power button
14. Mode button
15. Pivoting floor tool
16. Filter
17. Integrated separator (not shown)
18. Crevice tool
19. Hip belt
20. Harness
21. Carrying handle

SPECIFICATIONS

Cat. No. 0895-20
Volts ..... 18 DC
Battery Type ..... M18™
Charger Type ..... M18™
Vacuum Hose Diameter* ..... 1-7/8"
Air Volume ..... 70 CFM
Sealed Suction ..... 55" H_20
Capacity ..... 1 Gal. (3.8 L)
Recommended Ambient Operating Temperature ..... 0°F to 104°F
HEPA Filter Cat. No. 49-90-1961
*Compatible with 1-7/8" diameter vacuum accessories, including AIR-TIP™ Trade Focused Vacuum accessories.

ASSEMBLY

WARNING **To reduce the risk of injury, always remove the battery pack before removing the tank.**

CAUTION **Keep filter clean. Efficiency of the vacuum is largely dependent on the filter. A dirty filter will reduce the air flow and overall efficiency of the system. Do not clean with water. Remove from tank and tap clean or blow off with compressed air.**

WARNING **Always remove the battery pack any time the tool is not in use.**

Removing/Inserting the Battery

To **remove** the battery, push in the release buttons and pull the battery pack away from the tool.
To **insert** the battery, slide the pack into the body of the tool. Make sure it latches securely into place.

WARNING **Recharge only with the charger specified for the battery. For specific charging instructions, read the operator's manual supplied with the charger and battery.**

Only use accessories specifically recommended for this tool. Others may be hazardous.

Removing/Installing the Filter

To remove the filter:

1. **WARNING!** Remove battery to avoid starting the tool.
2. Grab the filter handle and turn counter-clockwise, until the arrow points towards the 🔓 icon.
3. Pull filter out of the vacuum housing.
4. To clean the filter, tap clean or blow dirt off with compressed air. **Never use water to clean filter.** Replace the filter if damaged or suction decreases.

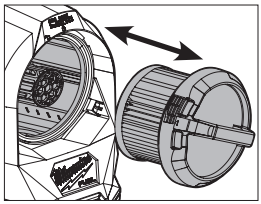

To install the filter:

1. Insert into the vacuum housing, line up the arrow with the 🔓 icon.
2. Turn clockwise until the arrow lines up with the 🔒 icon.

Accessing the Integrated Separator

If the vacuum clogs, clean out the integrated separator.
To **open** the integrated separator, remove the tank, twist the door latch to the right, allowing the separator door to hinge down.

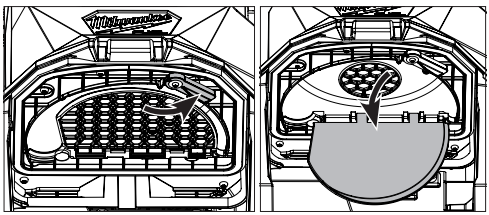

To **close** the separator, lift the door back into position and twist the door latch back into place, securing the separator door.

Removing/Installing the Accessories

To **remove** the hose, press the hose clips and pull out.

To **install** the hose, push the accessory onto the vacuum inlet.

To **install** the nozzles and extensions, push the accessory onto the hose end.

Storing the Accessories

Each of the accessories can be stored on the vacuum or extension wand.

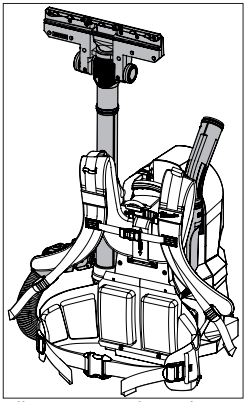

- **Telescoping extension wand:** Clip the accessory onto the extension wand holder.
- **Pivoting floor tool:** Insert the accessory onto the top of the telescoping extension wand.
- **Flexible hose:** Insert the accessory onto the vacuum inlet. Clip onto the hose clip to secure.
- **Crevice tool:** Hook the accessory into the clip above the battery bay. Rest the nose of the accessory on the rectangle base and press the top of the accessory into the clip to secure into place.
- **Ergonomic handle:** Hook the ergonomic handle into the two elastic storage loops on the hip belt or attach to the top of the crevice tool.

Adjusting the Harness

When operating this tool, use the backpack straps to reduce user fatigue and help in maintaining control during use.

1. Loosen all straps halfway and place the vacuum on your back.
2. Buckle the hip belt and tighten until secure, ensure the buckle is centered on your waist. The hip belt should hug the top of your hip bones. If it does not, remove the vacuum and adjust the strap height with the velcro strap labeled "adjust".
3. Pull down on the shoulder straps to tighten until the vacuum feels comfortable and secure.
4. Place the chest strap roughly an inch below your collarbones. Buckle and tighten the chest strap to set the shoulder straps at a width that allows your arms to move freely.
5. Adjust the straps to distribute the vacuum weight. Tightening the straps pulls the top of the vacuum closer to your body. Loosening the straps allows the vacuum to tip backwards, putting more weight on your hips. Ideally, the load lifters should achieve a 45 degree angle from the vacuum to the harness straps.

Hanging/Unhanging the Vacuum

The vacuum can be securely hung from a surface for ease of use and storage.

To **hang** the vacuum, lift the hang hook until it locks into the upright position. The hook will still be able to move side to side. Secure the hook onto the intended hanging surface.

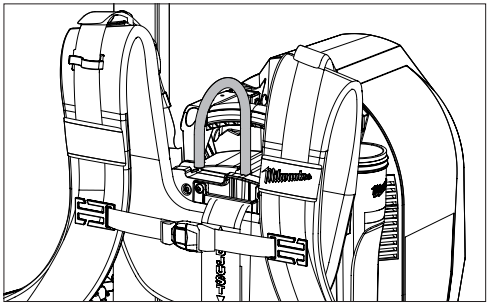

To **unhang** the vacuum, lift the vacuum off the hanging surface. Push the hang hook back down into the vacuum for storage.

OPERATION

WARNING **To reduce the risk of fire and injury, do not use to pick up flammable or combustible materials.**

To reduce the risk of injury, wear safety goggles or glasses with side shields.

Empty tank before use.

Before use, ensure the filter and tank are installed.

CAUTION **Do not carry vacuum by the tank or filter handles.**

Starting, Stopping, and Controlling Speed

Press the power button to turn on the vacuum. Use the mode button to toggle between MAX POWER and MAX RUN-TIME modes. Press the power button to turn the vacuum off.

Using the Dry Vacuum

There are multiple ways to use the vacuum to best suit the job.

- **Wearing the vacuum as a backpack.** Place vacuum on body. Secure the tool by strapping in the top and bottom backpack straps. Secure the tool by following the steps in the "Adjusting the Backpack Straps" section.
- **Hanging the vacuum on a surface.** Use the integrated hang hook to easily hang the vacuum for use or storage.
- **Carrying the vacuum in hand.** Use top-located handle for convenient carrying.

Operation

1. Remove ALL dirt and debris found in the tank.
2. Insert battery pack and attach accessories.
3. Press the power button to turn the vacuum on.
4. Press the mode button to change speeds. Begin pick-up.
5. Turn off the vacuum immediately upon completing a job or when tank is full and ready to be emptied. **NOTE:** If suction decreases noticeably, turn off the vacuum immediately clean the filter and empty the tank.
6. Remove battery pack.
7. Clean the interior of the tank, separator, and accessories periodically.

Storage

Before storing the vacuum, empty and clean the tank, filter, and accessories. Remove the battery pack.

MAINTENANCE

WARNING To reduce the risk of injury, always unplug the charger and remove the battery pack from the charger or tool before performing any maintenance. Never disassemble the battery pack, charger, or tool, except as provided in these instructions. Contact a MILWAUKEE service facility for all other repairs.

Maintaining Tool

Keep this tool, battery pack and charger in good repair by adopting a regular maintenance program. Inspect the tool for issues such as undue noise, misalignment or binding of moving parts, breakage of parts, or any other condition that may affect the tool operation. Return the tool, battery pack, and charger to a MILWAUKEE service facility for repair. Depending on use, periodically have an authorized service facility inspect and maintain the tool, battery, and charger to ensure proper performance.

If the tool does not start or operate at full power with a fully charged battery pack, clean the contacts on the battery pack. If the tool still does not work properly, return the tool, charger and battery pack, to a MILWAUKEE service facility for repairs.

WARNING To reduce the risk of personal injury and damage, never immerse a tool, battery pack or charger in liquid or allow a liquid to flow inside them.

Cleaning

Clean dust and debris from any vents. Keep tool clean, dry and free of oil or grease. Use only mild soap and a damp cloth to clean, since certain cleaning agents and solvents are harmful to plastics and other insulated parts. Some of these include gasoline, turpentine, lacquer thinner, paint thinner, chlorinated cleaning solvents, ammonia and household detergents containing ammonia. Never use flammable or combustible solvents around tools.

Repairs

For repairs, return the tool, battery pack and charger to the nearest authorized service center.

ACCESSORIES

WARNING Use only recommended accessories. Others may be hazardous.

For a complete listing of accessories, go online to www.milwaukeetool.com or contact a distributor.

SERVICE - UNITED STATES

1-800-SAWDUST (1.800.729.3878)

Monday - Friday, 7:00 AM - 6:30 PM CST

or visit **www.milwaukeetool.com**

Contact Corporate After Sales Service Technical Support with technical, service/repair, or warranty questions.

Email: metproductsupport@milwaukeetool.com

Become a Heavy Duty Club Member at www.milwaukeetool.com to receive important notifications regarding your tool purchases.

SERVICE - CANADA

Milwaukee Tool (Canada) Ltd

1.877.948.2360

Monday - Friday, 7:00 AM - 4:30 PM CST

or visit www.milwaukeetool.ca

LIMITED WARRANTY USA & CANADA

This MILWAUKEE power tool* is warranted to the original purchaser from an authorized MILWAUKEE distributor only to be free from defects in material and workmanship. Subject to certain exceptions, MILWAUKEE will repair or replace any part on this power tool which, after examination, is determined by MILWAUKEE to be defective in material or workmanship for a period of five (5) years after the date of purchase unless otherwise noted. Return of the power tool to a MILWAUKEE factory Service Center location or MILWAUKEE Authorized Service Station, freight prepaid and insured, is required. A copy of the proof of purchase should be included with the return product. This warranty does not apply to damage that MILWAUKEE determines to be from repairs made or attempted by anyone other than MILWAUKEE authorized personnel, misuse, alterations, abuse, normal wear and tear, lack of maintenance, or accidents.

Normal Wear: Many power tools need periodic parts replacement and service to achieve best performance. This warranty does not cover repair when normal use has exhausted the life of a part including, but not limited to, carriage gears, chucks, brushes, cords, saw shoes, blade clamps, o-rings, seals, bumpers, driver blades, pistons, strikers, lifters, and bumper cover washers.

*This warranty does not cover battery packs or all power tools. Refer to the separate and distinct warranties available for those products.

The warranty period for the LED in the LED Work Light (49-24-0171) and the LED Upgrade Bulb (49-81-0090) is the lifetime of the product subject to the limitations above. If during normal use the LED or LED Upgrade Bulb fails, the part will be replaced free of charge.

Warranty Registration is not necessary to obtain the applicable warranty on a MILWAUKEE power tool product. The manufacturing date of the product will be used to determine the warranty period if no proof of purchase is provided at the time warranty service is requested.

ACCEPTANCE OF THE EXCLUSIVE REPAIR AND REPLACEMENT REMEDIES DESCRIBED HEREIN IS A CONDITION OF THE CONTRACT FOR THE PURCHASE OF EVERY MILWAUKEE PRODUCT. IF YOU DO NOT AGREE TO THIS CONDITION, YOU SHOULD NOT PURCHASE THE PRODUCT. IN NO EVENT SHALL MILWAUKEE BE LIABLE FOR ANY INCIDENTAL, SPECIAL, CONSEQUENTIAL, OR PUNITIVE DAMAGES, OR FOR ANY COSTS, ATTORNEY FEES, EXPENSES, LOSSES OR DELAYS ALLEGED TO BE AS A CONSEQUENCE OF ANY DAMAGE TO, FAILURE OF, OR DEFECT IN ANY PRODUCT INCLUDING, BUT NOT LIMITED TO, ANY CLAIMS FOR LOSS OF PROFITS. SOME STATES DO NOT ALLOW THE EXCLUSION OR LIMITATION OF INCIDENTAL OR CONSEQUENTIAL DAMAGES, SO THE ABOVE LIMITATION OR EXCLUSION MAY NOT APPLY TO YOU. THIS WARRANTY IS EXCLUSIVE AND IN LIEU OF ALL OTHER EXPRESS WARRANTIES, WRITTEN OR ORAL. TO THE EXTENT PERMITTED BY LAW, MILWAUKEE DISCLAIMS ANY IMPLIED WARRANTIES, INCLUDING WITHOUT LIMITATION ANY IMPLIED WARRANTY OF MERCHANTABILITY OR FITNESS FOR A PARTICULAR USE OR PURPOSE; TO THE EXTENT SUCH DISCLAIMER IS NOT PERMITTED BY LAW, SUCH IMPLIED WARRANTIES ARE LIMITED TO THE DURATION OF THE APPLICABLE EXPRESS WARRANTY AS DESCRIBED ABOVE. SOME STATES DO NOT ALLOW LIMITATIONS ON HOW LONG AN IMPLIED WARRANTY LASTS, SO THE ABOVE LIMITATION MAY NOT APPLY TO YOU, THIS WARRANTY GIVES YOU SPECIFIC LEGAL RIGHTS, AND YOU MAY ALSO HAVE OTHER RIGHTS WHICH VARY FROM STATE TO STATE.

This warranty applies to product sold in the U.S.A. and Canada only. Please consult the 'Service Center Search' in the Parts & Service section of MILWAUKEE's website www.milwaukeetool.com or call 1.800. SAWDUST (1.800.729.3878) to locate your nearest service facility for warranty and non-warranty service on a MILWAUKEE power tool.

RÈGLES GÉNÉRALES DE SÉCURITÉ

⚠ AVERTISSEMENT ***LORS DE L'UTILISATION D'UN ASPIRATEUR ÉLECTRIQUE, DES PRÉCAUTIONS ÉLÉMENTAIRES DOIVENT TOUJOURS ÊTRE PRISES. AVANT D'UTILISER L'ASPIRATEUR, VEILLER À LIRE LE PRÉSENT MANUEL D'UTILISATION, LE MANUEL DU BLOC-PILES ET CELUI DU CHARGEUR, AINSI QUE TOUTES LES ÉTIQUETTES SUR L'ASPIRATEUR, LE BLOC-PILES ET LE CHARGEUR. NE PAS SUIVRE L'ENSEMBLE D'AVERTISSEMENTS ET D'INSTRUCTIONS PEUT MENER À UNE DÉCHARGE ÉLECTRIQUE, À UN INCENDIE OU À DES BLESSURES GRAVES.***

SÉCURITÉ DU LIEU DE TRAVAIL

- **Veillez à ce que l'aire de travail soit propre et bien éclairée.** Le désordre et le manque de lumière favorisent les accidents.
- **Ne pas utiliser en présence de liquides explosifs ou de poussière ou vapeurs explosives.**
- **Ne pas utiliser où l'oxygène ou les agents anesthésiques sont utilisés.**
- **Cet appareil n'est pas un jouet.** Une surveillance étroite est impérative lorsqu'il est utilisé par des enfants ou à leur proximité.
- **Redoubler de prudence lors de l'utilisation dans des escaliers.**

SÉCURITÉ ÉLECTRIQUE

- **Ne pas aspirer de matériaux humides.** Ne pas utiliser d'eau pour déposer la poussière.
- **Ne pas manipuler le bloc-pile ou l'aspirateur avec les mains mouillées.**
- **Entreposer à l'intérieur. Ne pas exposer à la pluie.**

SÉCURITÉ INDIVIDUELLE

- **RESTER VIGILANT.** Se montrer attentif et faire preuve de bon sens. Ne pas utiliser l'aspirateur en cas de fatigue, distraction ou sous l'influence de l'alcool, de drogues ou de médicaments causant la perte de contrôle.
- **L'utilisation d'un aspirateur peut causer la projection d'objets en direction du visage et entraîner des lésions oculaires.** Toujours porter des lunettes de sécurité ou des lunettes avec écrans latéraux lors de l'utilisation de l'aspirateur.
- **Porter un masque anti-poussière ou utiliser une solution d'extraction de poussière conforme aux normes de l'OSHA** pendant que vous travaillez dans des circonstances poussièreuses. Les particules de poussière peuvent nuire vos poumons.
- **Éviter les démarrages accidentels. S'assurer que l'interrupteur est en position d'arrêt avant d'insérer le bloc-piles.** L'insertion du bloc-piles quand l'interrupteur de l'aspirateur est en position de marche augmente le risque d'accidents.
- **Ne pas travailler hors de portée. Toujours se tenir bien campé et en équilibre.** Une bonne stabilité procure un meilleur contrôle de l'aspirateur en cas d'imprévus.
- **Ne jamais monter sur l'aspirateur ou s'en servir comme marchepied.**
- **Garder les cheveux, les vêtements amples, les doigts ainsi que toutes les parties du corps à l'écart des ouvertures et des pièces en mouvement.**
- **Utiliser exclusivement selon les instructions de ce manuel.** Utiliser exclusivement les accessoires recommandés par le fabricant.

UTILISATION ET ENTRETIEN DE L'OUTIL ÉLECTRIQUE

- **Ne pas utiliser l'aspirateur sans avoir le réservoir et/ou le filtre correctement installés.**
- **Ne pas utiliser l'appareil pour ramasser des liquides inflammables ou combustibles** tels que l'essence, ou dans des environnements où il est possible de retrouver ce type de liquide.
- **Ne pas aspirer d'éléments qui brûlent ou qui fument** comme des cigarettes, des allumettes ou des cendres chaudes.
- **Ne pas aspirer de la suie, du ciment, du plâtre ou de la poussière de cloison sèche sans le filtre en place.** Il y a des particules très fines qui peuvent affecter le rendement du moteur ou s'échapper dans l'air.
- **Afin de minimiser les risques, ne pas l'utiliser pour aspirer de matériaux dangereux, toxiques ou carcinogéniques tels que l'amiante ou les pesticides.**
- **Faire preuve d'une extrême prudence en vidant les réservoirs fortement chargés.**
- **Pour prévenir la combustion spontanée, vider le réservoir de poussière après chaque utilisation.**
- **Ne pas laisser l'aspirateur sans surveillance lorsque le bloc-pile est installé.** Retirer le bloc-pile lorsque celui-ci n'est pas utilisé et avant de procéder à son entretien.
- **Ne placer aucun objet dans les ouvertures.** Ne pas utiliser le produit si l'une ou l'autre des ouvertures est obstruée. Enlever toute la poussière, toutes les peluches et tous les cheveux, ou tout autre élément pouvant réduire la circulation de l'air.
- **C'est possible que les décharges statiques se passent dans des endroits humides ou bien, quand l'humidité relative de l'air est basse.** Ceci est temporel et n'affectera pas la performance de l'aspirateur. Afin de minimiser la fréquence des décharges statiques, ajouter de l'humidité à l'air à l'aide d'une console ou un humidificateur installé.
- **Certains types de bois contiennent des conservateurs et pourront donc être toxiques. Redoubler la prudence afin d'éviter leur inhalation et leur contact avec votre peau lorsque des travaux sont faits avec ces matériaux.** Demander au fabricant du matériel toutes les informations de sécurité disponibles et veuillez les suivre.
- **Entretien de l'aspirateur. Vérifier qu'aucune pièce mobile n'est mal alignée ou bloquée, qu'aucune pièce n'est brisée et s'assurer qu'aucun autre problème ne risque d'affecter le bon fonctionnement de l'aspirateur. En cas de dommages, faire réparer l'aspirateur avant l'utilisation.** Beaucoup d'accidents sont causés par des outils mal entretenus.

- **Ce produit convient à la collecte de la poussière de silice lorsqu'il est utilisé conformément à ces instructions. Afin de réduire les risques pour la santé issus de** autres **vapeurs ou de poussières, ne pas aspirer de matières toxiques, cancérigènes ou autres matières dangereuses** comme l'amiante, l'arsenic, le baryum, le béryllium, le plomb, les pesticides ou autres matières pouvant mettre en danger la santé.
- **L'unité est conforme, comme une solution de résultats objectifs, à la norme OSHA 29CRF 1926.1153 lorsqu'elle est utilisée sans un aspirateur de poussière, en supposant qu'elle est utilisé selon les instructions de MILWAUKEE. Veuillez consulter le site d'Internet https://www.osha.gov pour en savoir plus à propos des méthodes de conformité. Veuillez consulter https://www.milwaukeetool.com pour consulter les fiches techniques complètes.**

UTILISATION ET ENTRETIEN DE LA BATTERIE

- **N'utiliser l'aspirateur qu'avec des bloc-piles recommandés.** L'utilisation de tout autre bloc-piles peut créer un risque de blessures et d'incendie.
- **Arrêter toutes les commandes avant de retirer le bloc-piles.**
- **Avant d'utiliser le bloc-pile ou le chargeur, lire les manuels d'utilisation et toutes les étiquettes sur le bloc-piles, le chargeur et l'aspirateur.**
- **Pour recharger le bloc-piles, utiliser seulement le chargeur spécifié par le fabricant.** Un chargeur pouvant convenir à un type de bloc-piles peut entraîner un risque d'incendie lorsqu'il est utilisé avec un autre type de bloc-piles.
- **Lorsque le bloc-piles n'est pas utilisé, le tenir éloigné des objets en métal tels que les trombones, les pièces de monnaie, les clés, les clous, les vis ou d'autres petits objets métalliques qui pourraient connecter les bornes.** Le court-circuitage des bornes d'une batterie peut entraîner des brûlures ou un incendie.
- **Ne pas utiliser un bloc-pile ou un aspirateur endommagé.** Si le bloc-piles ou l'aspirateur ne fonctionne pas correctement, s'ils ont été tombés par terre, s'ils sont endommagés, s'ils ont été laissés à l'extérieur ou s'ils sont tombés dans l'eau, retournez-les au centre de service.

ENTRETIEN

- **Les réparations de l'outil électrique doivent être confiées à un technicien qualifié, utilisant exclusivement des pièces identiques à celles d'origine.** Le maintien de la sûreté de l'outil électrique sera ainsi assuré.
- **Ne jamais effectuer la réparation d'un bloc-piles endommagé.** La réparation du bloc-piles doit être réalisée par le fabricant ou les fournisseurs de service agréés uniquement.

RÈGLES DE SÉCURITÉ PARTICULIÈRES CONCERNANT LES ASPIRATEURS

- **Ne jamais utiliser l'aspirateur si le réservoir et le filtre ne sont pas correctement installés.**
- **Porter des protecteurs d'oreille.** L'exposition au bruit peut entraîner une perte auditive.
- **Ce produit est idéal pour l'aspiration de la poussière de silice dans des applications particulières pourvu qu'il soit utilisé selon ces instructions. Se reporter au site milwaukeetool.com pour de plus amples renseignements. Afin de minimiser les risques pour la santé causés par d'autres vapeurs ou la poussière, ne pas aspirer de matériaux cancérigènes, toxiques ou dangereux, tels que l'amiante, l'arsenic, le baryum, le béryllium, le plomb, les pesticides ou d'autres matériaux étant nuisibles à la santé.**

⚠ AVERTISSEMENT

Pour minimiser le risque de blessures lorsque des travaux sont faits dans des situations poussiéreuses, utiliser une solution de dépoussiérage conforme aux normes de l'OSHA d'après ses instructions d'utilisation, ou bien porter une protection respiratoire appropriée.

- **Ne pas utiliser cet outil pour travailler sur des produits ayant de l'amiante.** Repérer la composition de la pièce à travailler avant de commencer le travail. L'amiante ne doit être retirée que par un professionnel qualifié.
- **Toujours faire preuve de bons sens et procéder avec prudence lors de l'utilisation d'outils.** C'est impossible de prévoir toutes les situations dont le résultat est dangereux. Ne pas utiliser cet outil si vous ne comprenez pas ces instructions d'opération ou si vous pensez que le travail dépasse votre capacité ; veuillez contacter Milwaukee Tool ou un professionnel formé pour recevoir plus d'information ou formation.
- **Maintenir en l'état les étiquettes et les plaques d'identification.** Des informations importantes y figurent. Si elles sont illisibles ou manquantes, contacter un centre de services et d'entretien MILWAUKEE pour un remplacement.

⚠ AVERTISSEMENT

Certaines poussières générées par les activités de ponçage, de coupe, de rectification, de perforage et d'autres activités de construction contiennent des substances considérées être la cause de malformations congénitales et de troubles de l'appareil reproducteur. Parmi ces substances figurent:

- le plomb contenu dans les peintures à base de plomb;
- la silice cristalline des briques, du ciment et d'autres matériaux de maçonnerie, ainsi que
- l'arsenic et le chrome des sciages traités chimiquement.

Les risques encourus par l'opérateur envers ces expositions varient en fonction de la fréquence de ce type de travail. Pour réduire l'exposition à ces substances chimiques, l'opérateur doit: travailler dans une zone bien ventilée et porter l'équipement de sécurité approprié, tel qu'un masque anti-poussière spécialement conçu pour filtrer les particules microscopiques

LIRE TOUTES LES INSTRUCTIONS ET LES CONSERVER À DES FINS DE RÉFÉRENCE ULTÉRIEURE

POUR UTILISATION DOMESTIQU OU COMMERCIALE.

PICTOGRAPHIE

V	Volts
⎓	Courant direct
⏻	Touche d'alimentation
MODE	Touche « Mode »
	MODE D'AUTONOMIE MAXIMALE ET MODE DE PUISSANCE MAXIMALE
	Déverrouillé
	Verrouillé
	Lire le manuel d'utilisation
c UL us	UL Listing Mark pour Canada et États-unis

SPÉCIFICATIONS

No de Cat. 0895-20
Volts ..... 18 DC
Type de batterie ..... M18™
Type de chargeur ..... M18™
Diamètre du tuyau d'aspirateur* ..... 48 mm (1-7/8")
Volume d'air ..... 33 litres par seconde (70 CFM)
Aspiration jointive ..... 1 397 mm (55") de H_20
Capacité ..... 3,8L (1 Gal.)
Température ambiante de fonctionnement recommandée ..... -18°C à 40°C (0°F à 104°F)
Filtre HEPA No de Cat. 49-90-1961
*Compatible avec les accessoires d'aspirateur de 48 mm (1-7/8") de diamètre, y compris les accessoires pour aspirateur professionnels AIR-TIP™.

DESCRIPTION FONCTINNELLE

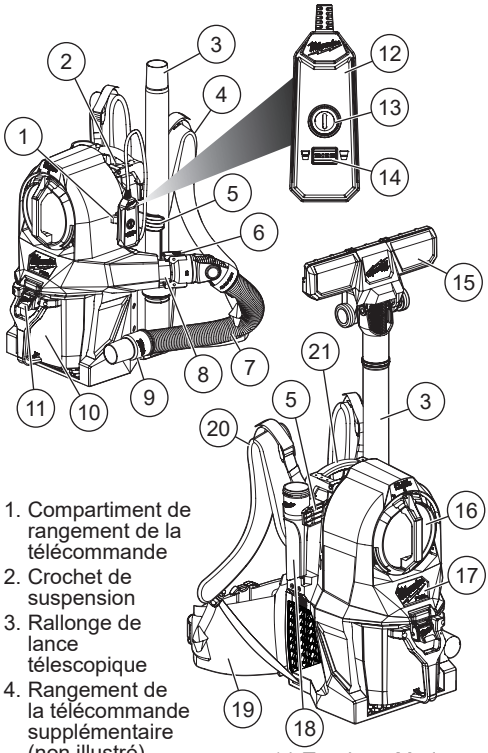

1. Compartiment de rangement de la télécommande
2. Crochet de suspension
3. Rallonge de lance télescopique
4. Rangement de la télécommande supplémentaire (non illustré)
5. Rangement d'accessoires
6. Pinces de tuyau
7. Tuyau flexible
8. Entrée d'aspiration
9. Rangement de tuyau
10. Réservoir
11. Loquet de réservoir
12. Télécommande
13. Touche d'alimentation
14. Touche « Mode »
15. Outil pour plancher pivotant
16. Filtre
17. Séparateur intégré (non illustré)
18. Suceur plat
19. Ceinture
20. Faisceau
21. Poignée de transport

MONTAGE DE L'OUTIL

⚠ AVERTISSEMENT

Afin de minimiser le risque de blessures, toujours retirer le bloc-piles avant de retirer le réservoir.

⚠ ATTENTION **Garder le filtre propre. L'efficacité de l'aspirateur dépend énormément du filtre. Un filtre sale minimisera le débit d'air et l'efficacité générale du système. Ne pas nettoyer à l'eau. Retirer du réservoir et taper ou souffler à l'aide de l'air comprimé pour le nettoyer.**

⚠ AVERTISSEMENT

Toujours retirer la batterie les fois que l'outil est inutilisé.

Insertion / Retrait de la batterie

Pour **retirer** la batterie, enfoncer les boutons de déverrouillage et la tirer hors de l'outil.
Pour **insérer** la batterie, la glisser dans le corps de l'outil. S'assurer qu'elle est fixée solidement.

⚠ AVERTISSEMENT

Recharger uniquement avec le chargeur spécifié pour le bloc-piles. Pour prendre connaissance des instructions relatives au chargement, lire le manuel d'utilisation fourni avec le chargeur et le bloc-piles.

L'emploi d'accessoires autres que ceux qui sont expressément recommandés pour cet outil peut comporter des risques.

Enlèvement / installation du filtre

Pour retirer le filtre :

1. **AVERTISSEMENT !** Retirez la batterie pour éviter de démarrer l'outil.
2. Tenir la poignée du filtre et le tourner à gauche jusqu'à ce que la flèche se dirige vers l'icône de déverrouillage 🔓.
3. Tirer le filtre pour le sortir du boîtier de l'aspirateur.
4. Pour nettoyer le filtre, veuillez le taper ou souffler la poussière à l'aide de l'air comprimé. **Ne jamais nettoyer le filtre à l'eau.** Remplacer le filtre s'il est endommagé ou si l'aspiration est réduite.

Pour installer le filtre :

1. L'insérer dans le boîtier de l'aspirateur et aligner la flèche sur l'icône de déverrouillage 🔓.
2. Le tourner à droite jusqu'à ce que la flèche s'aligne sur l'icône de verrouillage 🔒.

Accès au séparateur intégré

Si l'aspirateur devient obstrué, nettoyer le séparateur intégré.
Pour **ouvrir** le séparateur intégré, retirer le réservoir, tourner le loquet de la porte à droite, pour que la porte du séparateur s'articule vers le bas.

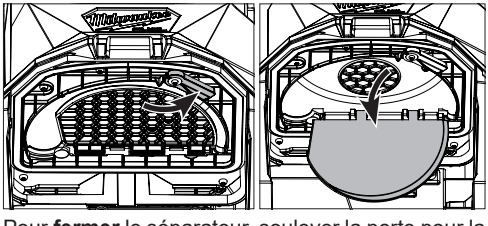

Pour **fermer** le séparateur, soulever la porte pour la remettre en position et tourner le loquet de la porte pour le remettre en place, ce qui fixera la porte du séparateur de façon sécuritaire.

Enlèvement / installation des accessoires

Pour **retirer** le tuyau, pousser la pince de tuyau et le tirer pour l'en sortir.
Pour **installer** le tuyau, pousser l'accessoire pour le faire entrer dans l'entrée de l'aspirateur.
Pour **installer** les buses et les extensions, appuyer sur l'accessoire pour le faire entrer dans le bout de tuyau.

Rangement des accessoires

Il est possible de ranger tous les accessoires dans l'aspirateur ou la lance de rallonge.

- **Rallonge de lance télescopique :** Accrocher l'accessoire au support pour rallonge de lance.
- **Outil pour plancher pivotant :** Insérer l'accessoire dans la partie supérieure de la rallonge de lance télescopique.
- **Tuyau flexible :** Insérer l'accessoire dans l'entrée de l'aspirateur. L'accrocher dans la pince de tuyau pour le fixer.
- **Suceur plat :** Accrocher l'accessoire à la pince au-dessus du compartiment des piles. Poser le bec de l'accessoire sur la base rectangulaire et pousser la partie supérieure de l'accessoire dans la pince pour le fixer en place.
- **Poignée ergonomique :** Accrocher la poignée ergonomique dans les deux boucles de rangement élastiques de la ceinture ou l'attacher à la partie supérieure du suceur plat.

Réglage du harnais

Lors de l'utilisation de cet outil, utiliser les courroies dorsales pour minimiser la fatigue de la part de l'utilisateur et contribuer à le contrôler durant l'utilisation.

1. Desserrer partiellement toutes les courroies et se mettre l'aspirateur au dos.
2. Boucler la ceinture et la serrer de façon sécuritaire ; constater que la boucle est centrée sur votre taille. La ceinture doit se serrer sur la partie supérieure de vos hanches. Sinon, retirer l'aspirateur et ajuster la hauteur des courroies à l'aide de la sangle Velcro ayant le mot « Ajuster ».
3. Tirer les courroies dorsales vers le bas pour les serrer jusqu'à ce que vous vous sentiez à l'aise avec l'aspirateur.
4. Mettre la courroie à poitrine à environ un pouce en dessous de la clavicule. Boucler la courroie à poitrine et la serrer pour ajuster les courroies dorsales à une largeur qui vous permet de bouger librement vos bras.
5. Régler les élévateurs mobiles pour distribuer le poids de l'aspirateur. Serrer les courroies approchera la partie supérieure de l'aspirateur plus près de votre corps. Desserrer les courroies fera incliner l'aspirateur vers l'arrière, ce qui mettra plus de poids sur vos hanches. Les élévateurs mobiles devraient idéalement se localiser à un angle de 45 degrés entre l'aspirateur et les sangles du harnais.

Accrochage / décrochage de l'aspirateur

Il est possible d'accrocher fermement l'aspirateur sur une surface pour faciliter son utilisation et jouir d'un rangement pratique.

Pour **accrocher** l'aspirateur, soulever le crochet de suspension jusqu'à ce qu'il s'enclenche en position verticale. Le crochet sera toujours en mesure de bouger d'un côté à l'autre. Fixer le crochet sur la surface de suspension prévue.

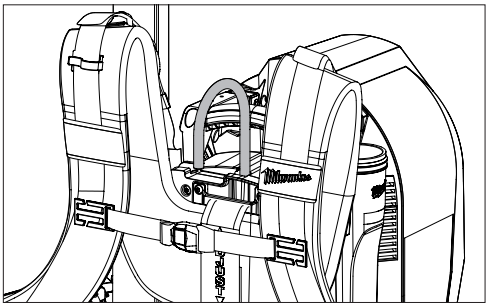

Pour **décrocher** l'aspirateur, le soulever de la surface où il est accroché. Pousser le crochet de suspension vers le bas, à l'intérieur de l'aspirateur, pour le ranger facilement.

MANIEMENT

⚠AVERTISSEMENT

Afin de minimiser le risque d'incendie ou de blessures, ne pas utiliser pour aspirer des matériaux combustibles ou inflammables.

Afin de minimiser le risque de blessures, porter des lunettes de sécurité ou des lunettes munies des coques latérales.

Vider le réservoir avant de l'utiliser.

S'assurer que le filtre et le réservoir sont installés avant d'utiliser le produit.

⚠ATTENTION **Ne pas transporter l'aspirateur par le réservoir ou les poignées du filtre.**

Démarrage, arrêt et contrôle de vitesse

Appuyer sur la touche d'alimentation ⏻ pour allumer l'aspirateur. Utiliser la touche « Mode » pour basculer entre le mode de PUISSANCE MAXIMALE et celui d'AUTONOMIE MAXIMALE. Appuyer sur la touche d'alimentation ⏻ pour éteindre l'aspirateur.

Utilisation de l'aspirateur à sec

L'aspirateur peut être utilisé de nombreuses façons qui conviennent le mieux à la tâche que vous ferez.

- **Port de l'aspirateur comme un sac à dos.** Mettre l'aspirateur sur votre corps. Serrer les courroies supérieure et inférieure du sac à dos pour attacher l'outil. Suivre les étapes dans la section « Ajustement des courroies dorsales » pour fixer l'outil.
- **Accrochage de l'aspirateur sur une surface.** Utiliser le crochet de suspension intégré pour accrocher facilement l'aspirateur pour l'utiliser ou le ranger.
- **Transport de l'aspirateur à la main.** Utiliser la poignée supérieure pour un transport pratique.

Fonctionnement

1. Retirer TOUTE la poussière et TOUT le débris qui se trouvent dans le réservoir.
2. Insérer le bloc-piles et attacher les accessoires.
3. Appuyer sur la touche d'alimentation ⏻ pour allumer l'aspirateur.
4. Appuyer sur la touche « Mode » pour changer la vitesse. Lancer la succion.
5. Arrêter l'aspirateur immédiatement après avoir terminé la tâche, ou bien lorsque le réservoir est plein et il est prêt pour le vider.
   REMARQUE : Si l'aspiration est visiblement réduite, éteindre immédiatement l'aspirateur, nettoyer le filtre et vider le réservoir.
6. Retirer le bloc-piles.
7. Nettoyer périodiquement l'intérieur du réservoir, le séparateur et les accessoires.

Rangement

Vider le réservoir, le filtre et les accessoires et les nettoyer avant de ranger l'aspirateur. Retirer le bloc-piles.

ENTRETIEN

⚠AVERTISSEMENT

Pour minimiser les risques de blessures corporelles, débranchez le chargeur et retirez la batterie du chargeur ou de l'outil avant d'y effectuer des travaux d'entretien. Ne jamais démonter le bloc-piles, le chargeur ou la outil, sauf si ces instructions indiquent faire une telle chose. Pour toute autre réparation, contacter un centre de service de MILWAUKEE.

Entretien de l'outil

Gardez ceci outil en bon état en adoptant un programme d'entretien ponctuel. Inspectez l'outil pour des questions telles que le bruit excessif, de grippage des pièces mobiles, de pièces cassées ou toute autre condition qui peut affecter le fonctionnement de l'outil. Retournez votre outil à un centre de service MILWAUKEE accrédité pour obtenir le service. Faire examiner et entretenir fréquemment l'outil, le bloc-piles et le chargeur, d'après leur régime d'utilisation, par un centre de service agréé pour que vous jouissiez d'un fonctionnement approprié.

Si l'outil ne démarre pas ou ne fonctionne pas à pleine puissance alors qu'il est branché sur une batterie complètement chargée, nettoyez les points de contact entre la batterie et l'outil. Si l'outil ne fonctionne toujours pas correctement, renvoyez l'outil, le chargeur et la batterie à un centre de service MILWAUKEE accrédité.

⚠ AVERTISSEMENT

Pour minimiser les risque de blessures et de dommages, n'immergez jamais un outil, la batterie ou le chargeur et ne laissez pas de liquide s'y infiltrer.

Nettoyage

Débarrassez les tous évents des débris et de la poussière. Gardez les outil propres, à sec et exemptes d'huile ou de graisse. Le nettoyage doit se faire avec un linge humide et un savon doux. Certains nettoyants tels l'essence, la térébenthine, les diluants à laque ou à peinture, les solvants chlorés, l'ammoniaque et les détergents d'usage domestique qui en contiennent pourraient détériorer le plastique et l'isolation des pièces. Ne laissez jamais de solvants inflammables ou combustibles auprès des outils.

Réparations

Pour les réparations, retournez outil, batterie et chargeur en entier au centre-service autorisé le plus près.

ACCESOIRES

⚠ AVERTISSEMENT

L'utilisation d'autres accessoires que ceux qui sont spécifiquement recommandés pour cet outil peut comporter des risques.

Pour une liste complète des accessoires, visiter le site internet www.milwaukeetool.com ou contactez un distributeur.

SERVICE - CANADA

Milwaukee Tool (Canada) Ltd
1.877.948.2360
Monday - Friday, 7:00 AM - 4:30 PM CST
www.milwaukeetool.ca

GARANTIE LIMITÉE - AUX ÉTATS-UNIS ET AU CANADA

Cet outil électrique MILWAUKEE* est garanti à l'acheteur d'origine uniquement par un distributeur agréé de MILWAUKEE d'être exempt de vice du matériau et de fabrication. Sous réserve de certaines exceptions, MILWAUKEE réparera ou remplacera toute pièce de cet outil électrique qui, après examen par MILWAUKEE, est affectée d'un vice de matériau ou de fabrication pendant une période de cinq (5) ans après la date d'achat, sauf indication contraire. Il faudra retourner l'outil électrique à un centre de service en usine MILWAUKEE ou à un poste d'entretien agréé MILWAUKEE, en port prépayé et assuré. Une copie de la preuve d'achat doit être présentée lors du retour du produit. Cette garantie ne couvre pas les dommages que MILWAUKEE détermine d'être causés par des réparations ou des tentatives de réparation par quiconque d'autre que le personnel agréé par MILWAUKEE, des utilisations incorrectes, des altérations, des utilisations abusives, une usure normale, une carence d'entretien ou les accidents.

Usure normale : Il est nécessaire de remplacer et d'entretenir fréquemment les pièces de plusieurs outils électriques pour jouir de leur fonctionnement optimal. Cette garantie ne couvre pas les cas de réparation lorsque la vie utile normale de la pièce est épuisée, incluant, sans s'y limiter, engrenages de chariot, les mandrins, les balais, les câbles, les patins de scie, les brides de lame, les joints toriques, les embouts, les butoirs, les lames d'entraînement, les pistons, les percuteurs, les poussoirs et les rondelles de protection de butoir.

*Cette garantie ne couvre ni les blocs-piles ni tous les outils électriques. Veuillez vous reporter aux autres garanties différentes disponibles pour ces produits.

La période durant lequel la garantie est valable pour la lumière à DEL de la lampe de travail à DEL (49-24-0171) et l'ampoule transformée à DEL (49-81-0090) est d'une durée égale à la vie utile du produit en raison des limites au-dessus. Si la lumière à DEL ou l'ampoule transformée à DEL tombent en panne durant l'utilisation normale, la pièce sera remplacée gratuitement.

L'inscription de la garantie n'est pas nécessaire pour bénéficier de la garantie en vigueur d'un outil électrique MILWAUKEE. La date de fabrication du produit servira à établir la période de garantie si aucune preuve d'achat n'est fournie lorsqu'une demande de service sous garantie est faite.

L'ACCEPTATION DES RECOURS EXCLUSIFS DE RÉPARATION ET DE REMPLACEMENT DÉCRITS PAR LA PRÉSENTE EST UNE CONDITION DU CONTRAT D'ACHAT DE TOUT PRODUIT MILWAUKEE. SI VOUS N'ACCEPTEZ PAS CETTE CONDITION, VOUS NE DEVEZ PAS ACHETER LE PRODUIT. EN AUCUN CAS MILWAUKEE NE SAURAIT ÊTRE RESPONSABLE DE TOUT DOMMAGE ACCESSOIRE, SPÉCIAL OU INDIRECT, DE DOMMAGES-INTÉRÊTS PUNITIFS OU DE TOUTE DÉPENSE, D'HONORAIRES D'AVOCATS, DE FRAIS, DE PERTE OU DE DÉLAIS ACCESSOIRES À TOUT DOMMAGE, DÉFAILLANCE OU DÉFAUT DE TOUT PRODUIT, Y COMPRIS NOTAMMENT LES PERTES DE PROFIT. CERTAINS ÉTATS ET PROVINCES NE PERMETTANT L'EXCLUSION OU LA LIMITATION DES DOMMAGES DIRECTS OU INDIRECTS, LES RESTRICTIONS CI-DESSOUS PEUVENT NE PAS ÊTRE APPLICABLES. CETTE GARANTIE EST EXCLUSIVE ET REMPLACE TOUTE AUTRE GARANTIE EXPRESSE, QU'ELLE SOIT VERBALE OU ÉCRITE. DANS LA MESURE PERMISE PAR LA LOI, MILWAUKEE RENONCE À TOUTE GARANTIE IMPLICITE, Y COMPRIS, SANS S'Y LIMITER, TOUTE GARANTIE IMPLICITE DE COMMERCIABILITÉ OU D'ADAPTATION À UNE UTILISATION OU À UNE FIN PARTICULIÈRE. DANS LA MESURE OÙ UNE TELLE STIPULATION D'EXONÉRATION N'EST PAS PERMISE PAR LA LOI, LA DURÉE DE CES GARANTIES IMPLICITES EST LIMITÉE À LA PÉRIODE APPLICABLE DE LA GARANTIE EXPRESSE, TELLE QUE CELA EST DÉCRIT PRÉCÉDEMMENT. CERTAINES PROVINCES NE PERMETTANT PAS DE LIMITATION DE DURÉE DES GARANTIES IMPLICITES, LES RESTRICTIONS CI-DESSUS PEUVENT NE PAS ÊTRE APPLICABLES. LA PRÉSENTE CONFÈRE À L'UTILISATEUR DES DROITS LÉGAUX PARTICULIERS ; IL BÉNÉFICIE ÉGALEMENT D'AUTRES DROITS QUI VARIENT D'UNE PROVINCE À L'AUTRE.

Cette garantie s'applique uniquement aux produits vendus aux États-Unis et au Canada.

Veuillez consulter l'onglet « Trouver un centre Service », dans la section « Pièces et service » du site web de MILWAUKEE, à l'adresse www.milwaukeetool.com, ou composer le 1.800.SAWDUST (1.800.729.3878) afin de trouver le centre de service le plus proche dans votre région pour l'entretien, sous garantie ou non, de votre outil électrique MILWAUKEE.

REGLAS DE SEGURIDAD GENERALES

⚠ADVERTENCIA SIEMPRE DEBEN SEGUIRSE PRECAUCIONES BÁSICAS AL MOMENTO DE USAR UNA ASPIRADORA ELÉCTRICA. ANTES DE USAR LA ASPIRADORA, LEA ESTE MANUAL DE USUARIO, EL MANUAL DE LA BATERÍA Y EL DEL CARGADOR, ASÍ COMO TODAS LAS ETIQUETAS QUE ESTÉN EN LA ASPIRADORA, LA BATERÍA Y EL CARGADOR. HACER CASO OMISO DE LAS ADVERTENCIAS Y LAS INSTRUCCIONES PODRÁ PROVOCAR UNA DESCARGA ELÉCTRICA, UN INCENDIO O LESIONES GRAVES.

SEGURIDAD EN EL ÁREA DE TRABAJO

- **Mantenga el área de trabajo limpia y bien iluminada.** Las áreas desordenadas u oscuras son propicias para los accidentes.
- **No se utilice en presencia de polvo, líquidos o vapores explosivos.**
- **No se utilice donde se use oxígeno o anestésicos.**
- **No permita que se use como un juguete.** Es necesario prestar mucha atención cuando lo usen niños o cuando se use cerca de ellos.
- **Sea particularmente cuidadoso al usarlo en escaleras.**

SEGURIDAD ELÉCTRICA

- **No recoja material húmedo.** No use agua para que no se levante el polvo.
- **No maneje la batería ni la aspiradora con las manos húmedas.**
- **Almacénese en interiores. No se exponga a la lluvia.**

SEGURIDAD PERSONAL

- **MANTÉNGASE ALERTA.** Preste atención a lo que está haciendo y use el sentido común. No use la aspiradora mientras está cansado, distraído o bajo la influencia de drogas, alcohol o medicamentos que ocasionen disminución del control.
- **La operación de una aspiradora puede ocasionar que objetos extraños sean lanzados hacia los ojos,** lo que puede causar daño ocular. Siempre use lentes o gafas de seguridad con protectores laterales al usar la aspiradora.
- **Utilice una mascarilla facial o use una solución de extracción de polvo que cumpla con las normas de OSHA** cuando trabaje en condiciones de mucho polvo. Las partículas de polvo pueden dañar sus pulmones.
- **Evite el arranque accidental. Asegúrese de que el interruptor esté en posición de apagado antes de insertar la batería.** Insertar la batería en una aspiradora con el interruptor en posición de encendido es invitar a que ocurra un accidente.
- **No estire el cuerpo demasiado. Mantenga un buen contacto entre los pies y el suelo y mantenga el equilibrio en todo momento.** Esto permite un mejor control de la aspiradora en situaciones inesperadas.
- **Nunca se pare en la aspiradora ni la use como escalón.**
- **Mantenga el cabello, ropa holgada, dedos y todas las partes del cuerpo lejos de las aberturas y partes móviles.**
- **Utilice únicamente como se describe en este manual.** Utilice únicamente los accesorios recomendados por el fabricante.

USO Y CUIDADO

- **Sólo utilice el producto de la forma descrita en este manual.** Use solamente accesorios recomendados por el fabricante.
- **No se utilice para levantar líquidos inflamables o combustibles** como gasolina, ni se utilice en áreas donde puedan estar presentes.
- **No levante nada que se esté quemando o emitiendo humo,** como cigarrillos, cerillos o cenizas calientes.
- **No levante hollín, cemento, yeso o polvo de tablarroca si el filtro no está colocado.** Estas son partículas muy finas que pueden afectar el desempeño del motor o regresarse al ambiente.
- **Para reducir el riesgo, no la utilice para aspirar materiales peligrosos, tóxicos o carcinógenos, como asbesto o pesticidas.**
- **Tenga especial cuidado al descargar tanques muy cargados.**
- **Para evitar la combustión espontánea, vacíe el recolector de polvo después de cada uso.**
- **No deje la aspiradora sin supervisión cuando tenga instalada la batería.** Retire la batería cuando no lo use y antes de realizarle un servicio.
- **No coloque ningún objeto en las aberturas.** No use con ninguna de las aberturas bloqueadas; manténgalas libres de polvo, pelusa, cabello o cualquier otro objeto que pudiera reducir el flujo de aire.
- **Es posible que haya choques por estática en áreas secas o cuando la humedad relativa del aire es baja.** Esta es una situación temporal y no afecta el uso de la aspiradora. Para disminuir la frecuencia de choques por estática, agregue humedad al aire con un humidificador de consola o instalado.
- **Algunas maderas contienen conservadores y pueden ser tóxicos. Tenga mucho cuidado para evitar la inhalación y el contacto con la piel cuando trabaje con estos materiales.** Solicite y siga cualquier información de seguridad disponible con su proveedor de material.
- **Dé mantenimiento a la aspiradora. Verifique que no haya desalineación, amarre de partes móviles, partes rotas o alguna otra condición que pueda afectar el funcionamiento de la aspiradora. Si se daña, asegúrese de que la aspiradora sea reparada antes de utilizarse.** Muchos accidentes son ocasionados por herramientas con mantenimiento deficiente.

- **Este producto es adecuado para la recolección de polvo de sílice cuando se utiliza de acuerdo con estas instrucciones. Para reducir el riesgo de peligros en la salud por inhalación de otros vapores o polvo, no aspire materiales tóxicos, cancerígenos ni otras sustancias peligrosas,** como por ejemplo asbestos, arsénico, bario, berilio, plomo, pesticidas u otras sustancias que pongan en riesgo su salud.
- **La unidad cumple como una solución de datos objetivos de la norma OSHA 29CRF 1926.1153 cuando se usa sin el recolector de polvo, suponiendo que se usa de conformidad con las instrucciones de MILWAUKEE. Para más detalles sobre los métodos de cumplimiento, haga referencia a https://www.osha.gov. Visite https://www.milwaukeetool.com para obtener una ficha técnica objetiva.**

USO Y CUIDADO DE LAS HERRAMIENTAS CON BATERÍA

- **Utilice la aspiradora únicamente con baterías específicamente diseñadas.** El uso de cualquier otra batería puede producir un riesgo de lesiones e incendio.
- **Apague todos los controles antes de retirar la batería.**
- **Antes de usar la batería o el cargador, lea los manuales del operador y todas las etiquetas de la batería, el cargador y la aspiradora.**
- **Recargue únicamente con el cargador especificado por el fabricante.** Un cargador que es adecuado para un tipo de batería puede crear un riesgo de incendio si se utiliza con otra batería.
- **Cuando la batería no está en uso, manténgala alejada de otros objetos metálicos como sujetapapeles, monedas, llaves, clavos, tornillos u otros objetos metálicos pequeños que puedan formar una conexión de una terminal a otra.** Crear un corto entre las terminales puede ocasionar quemaduras o un incendio.
- **No utilice una batería o aspiradora dañada.** Si la batería o la aspiradora no está funcionando como debería, se ha dejado caer, está dañada, se dejó a la intemperie o cayó en agua, regrésela a un centro de servicio.

MANTENIMIENTO

- **Lleve su herramienta eléctrica a servicio con un técnico calificado que use únicamente piezas de reemplazo idénticas.** Esto asegurará que la seguridad de la herramienta eléctrica se mantenga.
- **Nunca dé servicio a baterías dañadas.** Únicamente el fabricante o proveedores de servicio autorizados deben dar servicio a las baterías.

REGLAS DE SEGURIDAD ESPECÍFICAS PARA LAS ASPIRADORAS

- **Nunca use la aspiradora si el tanque y el filtro no están instalados correctamente.**
- **Use protectores auditivos.** La exposición al ruido puede causar pérdida de audición.
- **Este producto es idóneo para aspirar polvo de sílice en aplicaciones particulares cuando se usa de acuerdo con lo indicado en estas instrucciones. Consulte el sitio milwaukeetool.com para más información sobre las aplicaciones. Para reducir el riesgo de peligros para la salud ocasionados por el polvo u otros vapores, no aspire materiales cancerígenos, tóxicos o peligrosos como el asbesto, el arsénico, el bario, el berilio, el plomo, los pesticidas o cualquier otro material que sea nocivo para la salud.**
- **⚠ADVERTENCIA Para reducir el riesgo de lesión al momento de trabajar en situaciones de mucho polvo, use una solución de extracción de polvo que cumpla con las normas de la OSHA de acuerdo con sus instrucciones de uso o bien, use una protección respiratoria adecuada.**
- **No use esta herramienta para trabajar con productos que contienen asbesto.** Determine la composición de la pieza de trabajo antes de empezar a trabajar. Sólo un profesional calificado debe quitar el asbesto.
- **Válgase siempre de su sentido común y sea cuidadoso cuando utilice herramientas.** No es posible anticipar todas las situaciones que podrían tener un desenlace peligroso. No utilice esta herramienta si no entiende estas instrucciones de uso o si considera que el trabajo a realizar supera sus capacidades, comuníquese con Milwaukee Tool o con un profesional capacitado para recibir capacitación o información adicional.
- **Conserve las etiquetas y las placas nominales.** Contienen información importante. Si son ilegibles o no están presentes, comuníquese con un centro de servicio MILWAUKEE para obtener un reemplazo.
- **⚠ADVERTENCIA** Algunos polvos generados por el lijado eléctrico, aserrado, pulido, taladrado y otras actividades de construcción contienen químicos identificados como causantes de cáncer, defectos congénitos u otros daños reproductivos. Algunos ejemplos de estos químicos son:
  - plomo de pintura basada en plomo
  - dióxido de silicio de los ladrillos y el cemento y otros productos de albañilería y
  - arsénico y cromo de madera con tratamiento químico.

  Su riesgo por estas exposiciones varía, dependiendo de la frecuencia con que realice este tipo de trabajo. Para reducir su exposición a estos químicos: trabaje en un área bien ventilada y trabaje con equipo de seguridad aprobado, como mascarillas protectoras contra polvo especialmente diseñadas para filtrar partículas microscópicas.

LEA Y CONSERVE TODAS LAS INSTRUCCIONES PARA CONSULTARLAS EN EL FUTURO

PARA USO DOMÉSTICO O COMERCIAL.

ESPECIFICACIONES

Cat. No. 0895-20
Volts.....18 DC
Tipo de batería ..... M18™
Tipo de cargador ..... M18™
Diámetro de manguera
de aspiradora* .....48 mm (1-7/8")
Volumen de aire..... 33 litros por segundo (70 CFM)
Succión sellada ..... 1 397 (55") de H_20
Capacidades.....3,8 L (1 Gal.)
Temperatura ambiente recomendada
para operar .....-18°C a 40°C (0°F a 104°F)
Filtro HEPA Cat. No. 49-90-1961
*Compatible con los accesorios de aspiradora de 48 mm (1-7/8") de diámetro, incluidos los accesorios de aspiradora profesionales AIR-TIP™.

DESCRIPCION FUNCIONAL

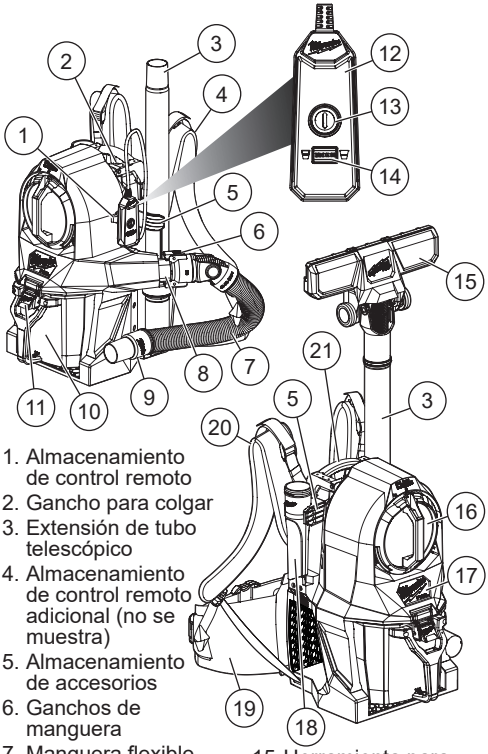

1. Almacenamiento de control remoto
2. Gancho para colgar
3. Extensión de tubo telescópico
4. Almacenamiento de control remoto adicional (no se muestra)
5. Almacenamiento de accesorios
6. Ganchos de manguera
7. Manguera flexible
8. Entrada de aspiradora
9. Almacenamiento de manguera
10. Tanque
11. Pestillo de tanque
12. Control remoto
13. Botón de encendido
14. Botón de modo
15. Herramienta para pisos giratoria
16. Filtro
17. Separador integrado (no se muestra)
18. Herramienta para resquicios
19. Cinturón
20. Arnés
21. Asa para traslado

SIMBOLOGÍA

V	Volts
⎓	Corriente continua
⏻	Botón de encendido
MODE	Botón de modo
	MODO DE TIEMPO DE OPERACIÓN MÁXIMO Y MODO DE POTENCIA MÁXIMA
	Desbloqueado
	Bloqueado
	Leer el manual del operador
c UL us	UL Listing Mark para Canadá y Estados Unidos

ENSAMBLAJE

⚠ADVERTENCIA Para reducir el riesgo de lesión, siempre quite las baterías antes de quitar el tanque.

⚠ATENCIÓN Mantenga el filtro limpio. La eficacia de la aspiradora depende mucho del filtro. Un filtro sucio reducirá el flujo de aire y la eficacia general del sistema. No limpie con agua. Quite del tanque y dé golpecitos o use aire comprimido para limpiarlo.

⚠ADVERTENCIA Siempre retire la batería cada vez que la herramienta no esté en uso.

Inserta/Quita la batería

Para **retirar** la batería, presione los botones de liberación y jale de la batería para sacarla de la herramienta.
Para **introducir** la batería, deslícela en el cuerpo de la herramienta. Asegúrese de que quede bien firme en su posición.

⚠ADVERTENCIA Recargue únicamente con el cargador diseñado para la batería. Para consultar las instrucciones exactas de carga, lea el manual de usuario que viene incluido con el cargador y la batería.

Utilice únicamente accesorios específicamente recomendados para esta herramienta. El uso de accesorios no recomendados podría resultar peligroso.

Retiro / instalación del filtro

Para retirar el filtro:

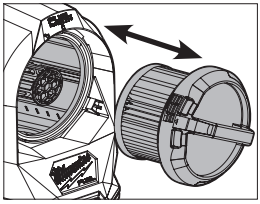

1. **¡ADVERTENCIA!** Quite la batería para evitar que se encienda la herramienta.
2. Sostenga la agarradera del filtro y gírela hacia la izquierda hasta que la flecha apunte hacia el ícono de desbloqueo 🔓.
3. Jale el filtro para sacarlo de la carcasa de la aspiradora.
4. Para limpiar el filtro, dé pequeños golpecitos o limpie el polvo con aire comprimido. **Nunca limpie el filtro con agua.** Cambie el filtro si presenta daños o si hay una reducción en la potencia de succión.

Para instalar el filtro:

1. Métalo en la carcasa de la aspiradora y alinee la flecha con el ícono de desbloqueo 🔓.
2. Gírelo hacia la derecha hasta que la flecha se alinee con el ícono de bloqueo 🔒.

Acceso al separador integrado

Si la aspiradora presenta obstrucciones, limpie el separador integrado.

Para **abrir** el separador integrado, quite el tanque, gire el pestillo de la puerta a la derecha, lo que dejará que la puerta del separado recaiga hacia abajo.

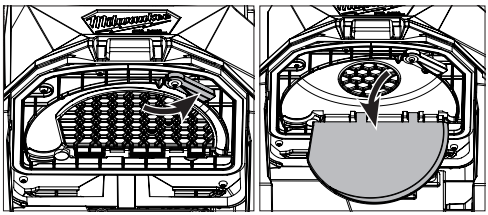

Para **cerrar** el separador, levante la puerta para ponerla en su posición y gire el pestillo de la puerta para ponerla de nuevo en su lugar, lo que fijará la puerta del separador.

Retiro / instalación de los accesorios

Para **quitar** la manguera, oprima el gancho del accesorio y jálela para sacarla.

Para **instalar** la manguera, empuje el accesorio en la entrada de la aspiradora.

Para **instalar** las boquillas y extensiones, empuje el accesorio en el extremo de la manguera.

Almacenamiento de los accesorios

Es posible guardar todos los accesorios en la parte interna de la aspiradora o el tubo de extensión.

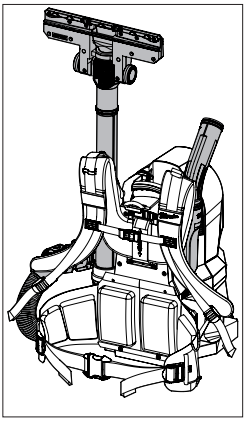

- **Tubo de extensión telescópico:** Enganche el accesorio en el soporte del tubo de extensión.
- **Herramienta para pisos giratoria:** Inserte el accesorio en la parte superior del tubo de extensión telescópico.
- **Manguera flexible:** Inserte el accesorio en la entrada de la aspiradora. Cuélguela en el gancho de manguera para fijarla.
- **Herramienta para resquicios:** Enganche el accesorio en el gancho que está en la parte alta del compartimento de baterías. Ponga la boquilla del accesorio en la base rectangular y meta a presión la parte alta del accesorio en el gancho para fijarlo en su lugar.
- **Empuñadura ergonómica:** Enganche la empuñadura ergonómica en los dos arillos de almacenamiento elásticos que están en el cinturón o fíjela a la parte alta de la herramienta para resquicios.

Ajuste del arnés

Al usar esta herramienta, use las correas de mochila para reducir la fatiga en el usuario y mantener el control durante el uso.

1. Afloje todas las correas a la mitad y póngase la aspiradora en la espalda.
2. Abróchese el cinturón y apriéteselo hasta que esté fijo; asegúrese de que la hebilla esté centrada en su cintura. El cinturón debe cerrarse en la parte alta de sus caderas. De lo contrario, quítese la aspiradora y ajuste la altura de las correas con la correa de Velcro que tiene la leyenda "Ajustar".
3. Jale las correas de hombro hacia abajo para apretarlas hasta que la aspiradora le quede bien y la sienta segura.
4. Ponga la correa de pecho aproximadamente a una pulgada por debajo de la clavícula. Abróchese la correa de pecho y apriétela para fijar las correas de hombro de tal manera que tenga el ancho necesario que le permita mover libremente los brazos.
5. Ajuste los levantadores móviles para distribuir el peso de la aspiradora. Apretar las correas hará que la parte alta de la aspiradora quede más ceñida a su cuerpo. Aflojar las correas hará que la aspiradora se incline hacia atrás, lo que pondrá más peso en sus caderas. De preferencia, los levantadores móviles deben quedar a un ángulo de 45 grados entre la aspiradora y las correas del arnés.

Colgado / descolgado de la aspiradora

Puede colgar fijamente la aspiradora a una superficie para facilitar su uso y su almacenamiento.

Para **colgar** la aspiradora, levante el gancho para colgar hasta que se fije en posición vertical. El gancho podrá moverse de un lado al otro. Fije el gancho en la superficie de suspensión prevista.

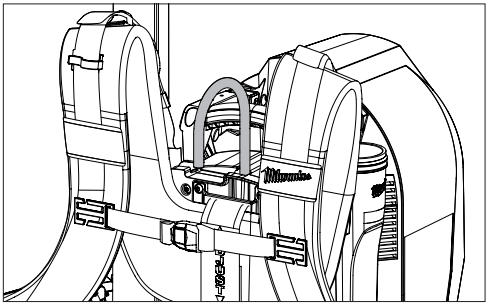

Para **descolgar** la aspiradora, levántela de la superficie en la que la colgó. Empuje el gancho para colgar hacia abajo, hacia dentro de la aspiradora, para guardarlo fácilmente.

OPERACIÓN

⚠ADVERTENCIA Para reducir el riesgo de incendio y lesiones, no se use para recoger materiales combustibles e inflamables.

Para reducir el riesgo de lesiones, use gafas o lentes de seguridad con protectores laterales.

Vacíe el tanque antes de usarlo.

Asegúrese de que el filtro y el tanque estén instalados antes de usar el producto.

⚠ATENCIÓN No cargue la aspiradora del tanque ni de las empuñaduras del filtro.

Arranque, alto y control de velocidad

Oprima el botón de encendido ⏻ para encender la aspiradora. Use el botón de modo para alternar entre los modos de POTENCIA MÁXIMA y TIEMPO DE OPERACIÓN MÁXIMO. Oprima el botón de encendido ⏻ para apagar la aspiradora.

Uso de la aspiradora en seco

Hay muchas maneras de usar la aspiradora que se adaptarán mejor a la tarea que realizará.

- **Uso de la aspiradora como mochila.** Póngase la aspiradora en el cuerpo. Cierre las correas superior e inferior de la mochila para fijar la herramienta. Siga los pasos que se mencionan en la sección "Ajuste de las correas de mochila" para fijar la herramienta.
- **Suspensión de la aspiradora a una superficie.** Use el gancho para colgar integrado para colgar fácilmente la aspiradora para usarla o guardarla.
- **Transporte de la aspiradora con la mano.** Use la empuñadura superior para transportarla con facilidad.

Funcionamiento

1. Quite TODA la suciedad y TODOS los residuos que estén en el tanque.
2. Meta la batería y fije los accesorios.
3. Oprima el botón de encendido ⏻ para encender la aspiradora.
4. Oprima el botón de modo para cambiar la velocidad. Inicie el aspirado.
5. Apague la aspiradora inmediatamente después de terminar un trabajo o cuando el tanque esté lleno y listo para vaciarse.
   NOTA: Si la succión se reduce considerablemente, apague inmediatamente la aspiradora, limpie el filtro y vacíe el tanque.
6. Quite la batería.
7. Limpie con frecuencia el interior del tanque, el separador y los accesorios.

Almacenamiento

Vacíe el tanque, el filtro y los accesorios y límpielos antes de guardar la aspiradora. Quite la batería.

MANTENIMIENTO

⚠ADVERTENCIA Para reducir el riesgo de una lesión, desconecte siempre la herramienta antes de darle cualquier mantenimiento. Nunca desarme la batería, el cargador o la herramienta, salvo que así lo indiquen estas instrucciones. Comuníquese con un centro de servicio de MILWAUKEE para todas las demás reparaciones.

Mantenimiento de las herramientas

Adopte un programa regular de mantenimiento y mantenga esta herramienta en buenas condiciones. Inspeccione la herramienta para problemas como ruidos indebidos, desalineadas o agarrotadas de partes móviles, piezas rotas o cualquier otra condición que pueda afectar el funcionamiento de la herramienta. Envíe su herramienta al Centro de Servicio MILWAUKEE para reparación. Solicite que un centro de servicio autorizado revise y dé mantenimiento con frecuencia a la herramienta, la batería y el cargador, de acuerdo con su patrón de uso, con el fin de garantizar que funcionen correctamente.

Si la herramienta no arranca u opera a toda su potencia con una batería completamente cargada, limpie, con una goma o borrador, los contactos de la batería y de la herramienta. Si aun asi la herramienta no trabaja correctamente, regrésela, con el cargador y la batería, a un centro de servicio MILWAUKEE.

⚠ADVERTENCIA Para reducir el riesgo de lesiones y personales y daños, nunca la sumerja una herramienta en líquidos ni permita que estos fluyan dentro de la misma.

Limpieza

Limpie el polvo y suciedad de las cualquier ventilas. Mantenga los herramienta, limpios, secos y libres de aceite o grasa. Use solo jabón neutro y un trapo húmedo para limpiar, ya que algunos substancias y solventes limpiadores son dañinos a los plásticos y partes aislantes. Algunos de estos incluyen: gasolina, turpentina thíner, lacas, thíner para pinturas, solventes para limpieza con cloro, amoníaco y detergentes caseros que tengan amonia. Nunca use solventes inflamables o combustibles cerca de una herramienta.

Reparaciones

Si su herramienta, batería o cargador están dañados, envíela al centro de servicio autorizado más cercano.

ACCESORIOS

⚠ADVERTENCIA Utilice sólo los accesorios específicamente recomendados. Otros accesorios puede ser peligroso.

Para una lista completa de accessorios, visite nuestro sitio en Internet: www.milwaukeetool.com o póngase en contacto con un distribuidor.

SOPORTE DE SERVICIO - MEXICO

CENTRO DE ATENCION A CLIENTES

Techtronic Industries Mexico, S.A. de C.V.
Av. Presidente Masarik 29 Piso 7
11560 Polanco V Seccion
Miguel Hidalgo, Distrito Federal, México
01 (800) 030-7777 o (55) 4160-3540
Lunes a Viernes (9am a 6pm)
O contáctanos en **www.milwaukeetool.com.mx**

GARANTÍA LIMITADA - E.U.A. Y CANADÁ

Esta herramienta eléctrica de MILWAUKEE* está garantizada, ante el comprador original únicamente, por parte de un distribuidor autorizado MILWAUKEE, de que no tenga material y mano de obra defectuosos. Sujeto a ciertas excepciones, MILWAUKEE reparará o sustituirá cualquier pieza de esta herramienta eléctrica que tenga defectos de material o mano de obra según lo determine MILWAUKEE mediante una revisión, por un periodo de cinco (5) años después de la fecha de compra a menos que se indique lo contrario. Al devolver la herramienta eléctrica a un centro de servicio de fábrica de MILWAUKEE o a una estación de servicio autorizada de MILWAUKEE, es necesario que la devolución se haga con flete pagado por adelantado y asegurado. Se debe incluir una copia del comprobante de compra con el producto devuelto. Esta garantía no aplica a daños que MILWAUKEE determine que son ocasionados por reparaciones o intentos de reparaciones realizados por una persona que no sea personal autorizado de MILWAUKEE, uso indebido, alteraciones, maltrato, desgaste normal, falta de mantenimiento o accidentes.

Desgaste normal: Muchas herramientas eléctricas necesitan cambios de piezas y mantenimiento periódicos para alcanzar su máximo rendimiento Esta garantía no cubre la reparación cuando el uso normal ha agotado la vida útil de una pieza, incluyendo, entre otros, engranajes del carrito, mandriles, cepillos, cables, zapatas de sierra, abrazaderas de hoja, juntas tóricas, sellos, protectores, hojas de accionamiento, pistones, herrajes, levantadores y arandelas de cubierta de los protectores.

*La presente garantía no cubre ni las baterías ni todas las herramientas eléctricas. Consulte las distintas garantías independientes que están disponibles para estos productos.

La vigencia de la garantía de la luz LED en la lámpara LED de trabajo (49-24-0171) y el foco mejorado de LED (49-81-0090) es la misma que la vida útil del producto sujeto a las limitaciones anteriores. Si la luz LED o el foco mejorado LED presentan fallas durante su suso normal, se cambiará la pieza sin costo.

No es necesario realizar el registro de la garantía para recibir la garantía correspondiente a un producto de herramienta eléctrica de MILWAUKEE. La fecha de fabricación del producto servirá para determinar la vigencia de la garantía en caso de que no presente ningún comprobante de compra al solicitar el servicio en garantía.

LA ACEPTACIÓN DE LOS RESARCIMIENTOS EXCLUSIVOS DE REPARACIÓN Y SUSTITUCIÓN AQUÍ DESCRITOS ES UNA CONDICIÓN DEL CONTRATO EN CUANTO A LA COMPRA DE TODO PRODUCTO DE MILWAUKEE. SI USTED NO ACEPTA ESTA CONDICIÓN, NO DEBE COMPRAR EL PRODUCTO. MILWAUKEE NO SERÁ RESPONSABLE EN NINGÚN CASO DE DAÑOS INCIDENTALES, ESPECIALES, EMERGENTES O PUNITIVOS NI DE NINGÚN COSTO, HONORARIOS DE ABOGADOS, GASTOS, PÉRDIDAS O DEMORAS QUE SUPUESTAMENTE SEAN CONSECUENCIA DE ALGÚN DAÑO, FALLA O DEFECTO DE ALGUNO DE LOS PRODUCTOS, INCLUYENDO, ENTRE OTROS, RECLAMACIONES POR PÉRDIDA DE UTILIDADES. ALGUNOS ESTADOS NO PERMITEN LA EXCLUSIÓN O LIMITACIÓN DE RESPONSABILIDAD POR DAÑOS INCIDENTALES O EMERGENTES, POR LO QUE LA ANTERIOR LIMITACIÓN O EXCLUSIÓN PODRÍA NO APLICARSE EN SU CASO. ESTA GARANTÍA ES EXCLUSIVA Y SUSTITUYE TODAS LAS DEMÁS GARANTÍAS EXPRESAS, SEAN ESTAS ESCRITAS U ORALES. HASTA DONDE PERMITA LA LEY, MILWAUKEE DESCONOCE CUALQUIER GARANTÍA IMPLÍCITA, INCLUYENDO, SIN LIMITACIÓN, CUALQUIER GARANTÍA IMPLÍCITA DE COMERCIABILIDAD O IDONEIDAD PARA UN FIN O USO ESPECÍFICO; HASTA EN QUE DICHO DESCONOCIMIENTO NO SEA PERMITIDO POR LA LEY, DICHAS GARANTÍAS IMPLÍCITAS SE LIMITAN A LA DURACIÓN DE LA GARANTÍA EXPRESA CORRESPONDIENTE SEGÚN LO ARRIBA DESCRITO. ALGUNOS ESTADOS NO PERMITEN LIMITACIONES EN LA VIGENCIA DE UNA GARANTÍA IMPLÍCITA, POR LO QUE LA ANTERIOR LIMITACIÓN PUDIERA NO APLICAR A USTED. ESTA GARANTÍA LE CONFIERE DERECHOS JURÍDICOS ESPECÍFICOS Y USTED PODRÍA, ADEMÁS, TENER OTROS DERECHOS QUE VARÍAN SEGÚN EL ESTADO.

Esta garantía aplica únicamente a los productos vendidos en EE. UU. y Canadá.

Consulte la pestaña “Búsqueda de centro de servicio” en la sección de Partes y servicio del sitio web de MILWAUKEE en www.milwaukeetool.com o llame al 1.800.SAWDUST (1.800.729.3878) para localizar su centro de servicio más cercano para darle servicio, con y sin garantía, a una herramienta de MILWAUKEE.

PÓLIZA DE GARANTÍA - VÁLIDA SOLO PARA MÉXICO, AMÉRICA CENTRAL Y EL CARIBE

La garantía de TECHTRONIC INDUSTRIES es por 5 años a partir de la fecha original de compra.

Esta tarjeta de garantía cubre cualquier defecto de material y mano de obra en ese Producto.

Para hacer válida esta garantía, presente esta tarjeta de garantía, cerrada/sellada por el distribuidor o la tienda donde compró el producto, al Centro de Servicio Autorizado (ASC). O, si esta tarjeta no se ha cerrado/sellado, presente la prueba original de compra a ASC. Llame 55 4160-3547 para encontrar el ASC más cercano, para servicio, partes, accesorios o componentes.

Procedimiento para hacer válida esta garantía

Lleve el producto a ASC, junto con la tarjeta de garantía cerrada/sellada por el distribuidor o la tienda donde compró el producto, y cualquier pieza o componente defectuoso se reemplazará sin costo para usted. Cubriremos todos los costos de flete con relación a este proceso de garantía.

Excepciones

Esta garantía no tendrá validez en las siguientes situaciones:

a) Cuando el producto se use de manera distinta a la que indica el manual del usuario final o de instrucciones.
b) Cuando las condiciones de uso no sean normales.
c) Cuando otras personas no autorizadas por TECHTRONIC INDUSTRIES modifiquen o reparen el producto.

Nota: si el juego de cables está dañado, tiene que reemplazarse en un Centro de Servicio Autorizado para evitar riesgos eléctricos.

CENTRO DE SERVICIO Y ATENCIÓN
Llame al 55 4160-3547

IMPORTADO Y COMERCIALIZADO POR
TECHTRONIC INDUSTRIES, MÉXICO, S.A. DE C.V.
Miguel de Cervantes Saavedra No.301 Piso 5, Torre Norte
11520 Colonia Ampliación Granada
Miguel Hidalgo, Ciudad de Mexico, Mexico

Modelo: _____

Fecha de Compra: _____

Sello del Distribuidor:

MILWAUKEE TOOL
13135 West Lisbon Road
Brookfield, WI 53005 USA

PN0005469d2
05/25

961015867-02(A)
Printed in