OPERATOR'S MANUAL
MANUEL de L'UTILISATEUR
MANUAL del OPERADOR

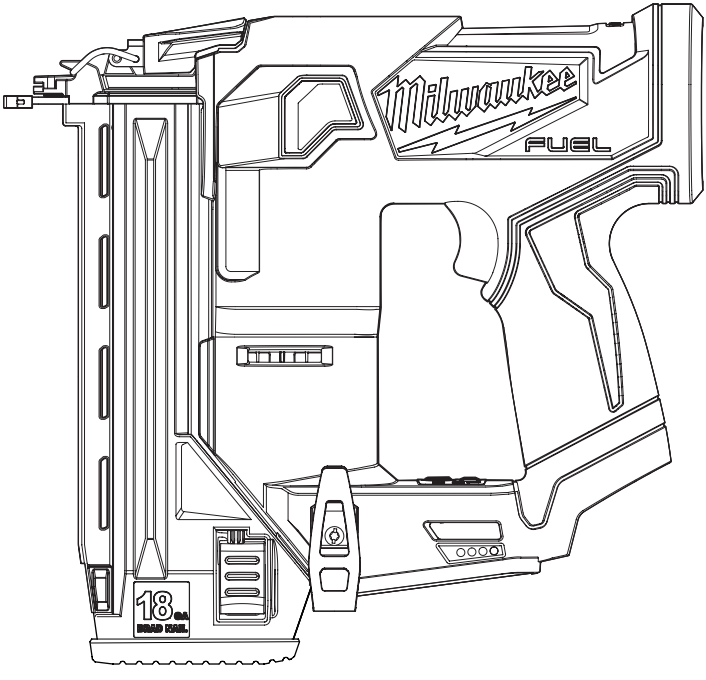

Cat. No. / No de Cat.
2541-20

M12 FUEL™ 18GA COMPACT BRAD NAILER
M12 FUEL™ CLOUEUSE DE FINITION COMPACTE DE CALIBRE 18
M12 FUEL™ CLAVADORA DE PUNTAS COMPACTA DE CALIBRE 18

WARNING To reduce the risk of injury, user must read and understand operator's manual.
AVERTISSEMENT Afin de réduire le risque de blessures, l'utilisateur doit lire et bien comprendre le manuel.
ADVERTENCIA Para reducir el riesgo de lesiones, el usuario debe leer y entender el manual.

GENERAL POWER TOOL SAFETY WARNINGS

WARNING **Read all safety warnings, instructions, illustrations and specifications provided with this power tool.** Failure to follow all instructions listed below may result in electric shock, fire and/or serious injury. **Save all warnings and instructions for future reference.** The term "power tool" in the warnings refers to your mains-operated (corded) power tool or battery-operated (cordless) power tool.

WORK AREA SAFETY

- **Keep work area clean and well lit.** Cluttered or dark areas invite accidents.
- **Do not operate power tools in explosive atmospheres, such as in the presence of flammable liquids, gases or dust.** Power tools create sparks which may ignite the dust or fumes.
- **Keep children and bystanders away while operating a power tool.** Distractions can cause you to lose control.

ELECTRICAL SAFETY

- **Power tool plugs must match the outlet. Never modify the plug in any way. Do not use any adapter plugs with earthed (grounded) power tools.** Unmodified plugs and matching outlets will reduce risk of electric shock.
- **Avoid body contact with earthed or grounded surfaces, such as pipes, radiators, ranges and refrigerators.** There is an increased risk of electric shock if your body is earthed or grounded.
- **Do not expose power tools to rain or wet conditions.** Water entering a power tool will increase the risk of electric shock.
- **Do not abuse the cord. Never use the cord for carrying, pulling or unplugging the power tool. Keep cord away from heat, oil, sharp edges or moving parts.** Damaged or entangled cords increase the risk of electric shock.
- **When operating a power tool outdoors, use an extension cord suitable for outdoor use.** Use of a cord suitable for outdoor use reduces the risk of electric shock.
- **If operating a power tool in a damp location is unavoidable, use a ground fault circuit interrupter (GFCI) protected supply.** Use of an GFCI reduces the risk of electric shock.

PERSONAL SAFETY

- **Stay alert, watch what you are doing and use common sense when operating a power tool. Do not use a power tool while you are tired or under the influence of drugs, alcohol or medication.** A moment of inattention while operating power tools may result in serious personal injury.
- **Use personal protective equipment. Always wear eye protection.** Protective equipment such as a dust mask, non-skid safety shoes, hard hat or hearing protection used for appropriate conditions will reduce personal injuries.
- **Prevent unintentional starting. Ensure the switch is in the off-position before connecting to power source and/or battery pack, picking up or carrying the tool.** Carrying power tools with your finger on the switch or energizing power tools that have the switch on invites accidents.
- **Remove any adjusting key or wrench before turning the power tool on.** A wrench or a key left attached to a rotating part of the power tool may result in personal injury.
- **Do not overreach. Keep proper footing and balance at all times.** This enables better control of the power tool in unexpected situations.
- **Dress properly. Do not wear loose clothing or jewelry. Keep your hair and clothing away from moving parts.** Loose clothes, jewelry or long hair can be caught in moving parts.
- **If devices are provided for the connection of dust extraction and collection facilities, ensure these are connected and properly used.** Use of dust collection can reduce dust-related hazards.
- **Do not let familiarity gained from frequent use of tools allow you to become complacent and ignore tool safety principles.** A careless action can cause severe injury within a fraction of a second.

POWER TOOL USE AND CARE

- **Do not force the power tool. Use the correct power tool for your application.** The correct power tool will do the job better and safer at the rate for which it was designed.
- **Do not use the power tool if the switch does not turn it on and off.** Any power tool that cannot be controlled with the switch is dangerous and must be repaired.
- **Disconnect the plug from the power source and/or remove the battery pack, if detachable, from the power tool before making any adjustments, changing accessories, or storing power tools.** Such preventive safety measures reduce the risk of starting the power tool accidentally.
- **Store idle power tools out of the reach of children and do not allow persons unfamiliar with the power tool or these instructions to operate the power tool.** Power tools are dangerous in the hands of untrained users.
- **Maintain power tools and accessories. Check for misalignment or binding of moving parts, breakage of parts and any other condition that may affect the power tool's operation. If damaged, have the power tool repaired before use.** Many accidents are caused by poorly maintained power tools.
- **Keep cutting tools sharp and clean.** Properly maintained cutting tools with sharp cutting edges are less likely to bind and are easier to control.
- **Use the power tool, accessories and tool bits etc. in accordance with these instructions, taking into account the working conditions and the work to be performed.** Use of the power tool for operations different from those intended could result in a hazardous situation.
- **Keep handles and grasping surfaces dry, clean and free from oil and grease.** Slippery handles and grasping surfaces do not allow for safe handling and control of the tool in unexpected situations.

BATTERY TOOL USE AND CARE

- **Recharge only with the charger specified by the manufacturer.** A charger that is suitable for one type of battery pack may create a risk of fire when used with another battery pack.
- **Use power tools only with specifically designated battery packs.** Use of any other battery packs may create a risk of injury and fire.

- **When battery pack is not in use, keep it away from other metal objects, like paper clips, coins, keys, nails, screws or other small metal objects, that can make a connection from one terminal to another.** Shorting the battery terminals together may cause burns or a fire.
- **Under abusive conditions, liquid may be ejected from the battery; avoid contact. If contact accidentally occurs, flush with water. If liquid contacts eyes, additionally seek medical help.** Liquid ejected from the battery may cause irritation or burns.
- **Do not use a battery pack or tool that is damaged or modified.** Damaged or modified batteries may exhibit unpredictable behavior resulting in fire, explosion or risk of injury.
- **Do not expose a battery pack or tool to fire or excessive temperature.** Exposure to fire or temperature above 265°F (130°C) may cause explosion.
- **Follow all charging instructions and do not charge the battery pack or tool outside the temperature range specified in the instructions.** Charging improperly or at temperatures outside the specified range may damage the battery and increase the risk of fire.

SERVICE

- **Have your power tool serviced by a qualified repair person using only identical replacement parts.** This will ensure that the safety of the power tool is maintained.
- **Never service damaged battery packs.** Service of battery packs should only be performed by the manufacturer or authorized service providers.

NAILER SAFETY WARNINGS

- **Always assume that the tool contains fasteners.** Careless handling of the nailer can result in unexpected firing of fasteners and personal injury.
- **Do not point the tool towards yourself or anyone nearby.** Unexpected triggering will discharge the fastener causing an injury.
- **Do not actuate the tool unless the tool is placed firmly against the workpiece.** If the tool is not in contact with the workpiece, the fastener may be deflected away from your target.
- **Disconnect the tool from the power source when the fastener jams in the tool.** While removing a jammed fastener, the nailer may be accidentally activated if it is plugged in.
- **Use caution while removing a jammed fastener.** The mechanism may be under compression and the fastener may be forcefully discharged while attempting to free a jammed condition.
- **Do not use this nailer for fastening electrical cables.** It is not designed for electric cable installation and may damage the insulation of electric cables thereby causing electric shock or fire hazards.
- **Prior to each use, check workpiece contact and trigger for correct operation.** Do not disassemble or clamp parts of the workpiece contact, trigger, or driving mechanism. This will cause unexpected actuation, resulting in serious injury.
- **Do not engage in horseplay.** The discharged fasteners are projectiles capable of causing serious injury.
- **Do not remove, tamper with, or otherwise cause the tool operating controls to become inoperable.** This will cause unexpected actuation, resulting in serious injury.
- **Do not operate a tool if any portion of the tool operating controls is inoperable, disconnected, altered, or not working properly.** This will cause unexpected actuation, resulting in serious injury.
- **Always keep hands and body away from discharge area of the tool.** Never attempt to clear a jammed workpiece contact by grasping the discharge area of the tool. Fasteners discharged from tool can cause serious injury if they contact hands or body.
- **Do not drive fasteners close to the edge of the workpiece.** Fasteners can slip off corners and edges or penetrate through thin material, making them projectiles capable of causing serious injury.
- **Use the tool only for the intended purpose. Do not abuse the tool.** Do not use as a hammer, stamp or engrave information onto parts, drop or impact the tool or otherwise apply excess force to the tool in use. Do not mount the tool to stands or modify it for stationary use.
- **⚠WARNING To reduce the risk of injury, when working in dusty situations, wear appropriate respiratory protection or use an OSHA compliant dust extraction solution.**
- **Always use common sense and be cautious when using tools.** It is not possible to anticipate every situation that could result in a dangerous outcome. Do not use this tool if you do not understand these operating instructions or you feel the work is beyond your capability; contact Milwaukee Tool or a trained professional for additional information or training.
- **Maintain labels and nameplates.** These carry important information. If unreadable or missing, contact a MILWAUKEE service facility for a free replacement.
- **⚠WARNING** Some dust created by power sanding, sawing, grinding, drilling, and other construction activities contains chemicals known to cause cancer, birth defects or other reproductive harm. Some examples of these chemicals are:
  - lead from lead-based paint
  - crystalline silica from bricks and cement and other masonry products, and
  - arsenic and chromium from chemically-treated lumber.

  Your risk from these exposures varies, depending on how often you do this type of work. To reduce your exposure to these chemicals: work in a well ventilated area, and work with approved safety equipment, such as those dust masks that are specially designed to filter out microscopic particles.

SYMBOLOGY

V — Volts

⎓ — Direct Current

Single Sequential Actuation

Contact (Bump) Actuation

Read Operator's Manual

Wear Eye Protection

Keep Hands Away

c UL us — UL Listing for Canada and U.S.

FUNCTIONAL DESCRIPTION

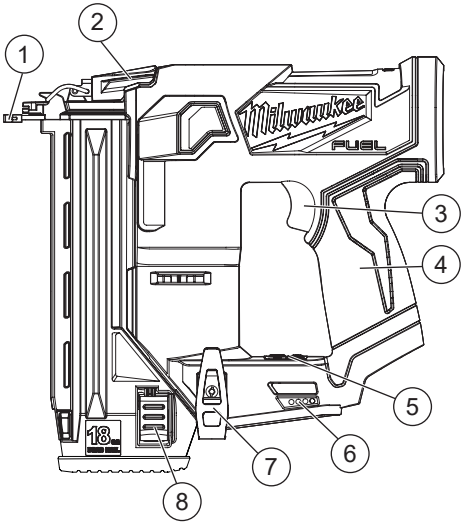

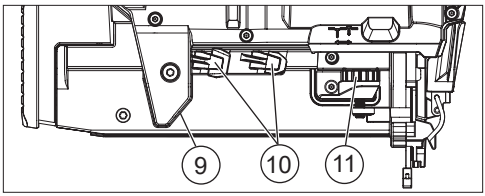

1. Workpiece contact
2. Jam latch
3. Trigger
4. Handle
5. Power/Actuation selection
6. Fuel gauge
7. Hook
8. Pusher release button
9. LED
10. Workpiece contact tip storage
11. Depth adjustment

SPECIFICATIONS

Cat. No. 2541-20
Volts..... 12 DC
Battery Type .....M12™
Charger Type.....M12™
Fastener Length .....5/8" – 1-1/2"
Collation Angle..... 0°
Fastener Size (Diameter) .....18 GA /1.2 mm
Magazine Capacity..... 110 nails
Recommended Ambient
Operating Temperature..... 0°F to 125°F

ASSEMBLY

⚠WARNING Recharge only with the charger specified for the battery. For specific charging instructions, read the operator's manual supplied with your charger and battery.

Removing/Inserting the Battery

To **remove** the battery, push in the release buttons and pull the battery pack away from the tool.

⚠WARNING Always remove the battery pack any time the tool is not in use.

To **insert** the battery, slide the pack into the body of the tool. Make sure it latches securely into place.

⚠WARNING Only use accessories specifically recommended for this tool. Others may be hazardous.

Installing/Removing Fastener Strips

⚠WARNING Always wear safety goggles or glasses with side shields.

To **install** fastener strips:
1. **WARNING!** Remove battery to avoid starting the tool.
2. **WARNING!** Always point the tool away from yourself and others when installing fasteners. Failure to do so could result in injury.
3. Press the pusher release button and slide the magazine open. Place the tip of the fasteners into the bottom slot of the magazine; then lay the fasteners flat against the magazine. The heads must fit into the grooves. **WARNING!** Use only recommended fasteners of the correct size, length, collation angle and head type as indicated on the tool's nameplate. Other fasteners could result in tool malfunction, leading to injury.
4. Slide the magazine closed.

To **remove** fastener strips:
1. **WARNING!** Remove battery to avoid starting the tool.
2. **WARNING!** Always point the tool away from yourself and others when installing fasteners. Failure to do so could result in injury.
3. Press the pusher release button and slide the magazine open.
4. Remove the fasteners.

OPERATION

⚠WARNING To reduce the risk of injury, always wear safety goggles or glasses with side shields. The operator and other people in the work area must wear eye protection in accordance with ANSI Z87.1. Eye protection does not fit all operators in the same way. Make sure the eye protection chosen has side shields or provides protection from flying debris both from the front and sides. The employer is responsible for enforcing the use of eye protection by the operator and other people in the work area. When required, wear head protection in accordance with ANSI Z89.1.

To reduce the risk of injury to yourself and others, test the tool before beginning work each day according to the "Required Daily Testing" section.

Do not use the tool unless you thoroughly understand the actuation mode selected.

Remove battery pack and fasteners before leaving the work area, moving the tool to another location, or handing the tool to another person. Failure to do so could result in serious injury.

Do not use this tool for fastening electrical cables. It is not designed for electric cable installation and may damage the insulation of electric cables thereby causing electric shock or fire hazards.

NEVER wedge or hold back the workpiece contact mechanism during operation of the tool. Never attempt to clear a jammed workpiece contact by grasping the discharge area of the tool. Doing so could result in serious injury.

To avoid serious injury, do not attempt to prevent the recoil by holding the tool too firmly against the work. Keep face and body away from the tool. During normal use, the tool will recoil immediately after driving a fastener. This is a normal function of the tool. Restriction to the recoil can result in a second fastener being driven when the tool is in Contact Actuation mode. Grip the handle firmly, let the tool do the work, and do not place a second hand on top of the tool.

Fuel Gauge

To determine the amount of charge left in the battery, turn the tool **on**. The fuel gauge will light up for 2-3 seconds. When less than 10% of charge is left, 1 light on the fuel gauge will flash 4 times.
To signal the end of charge, 1 light on the fuel gauge will flash 8 times and the tool will not run. Charge the battery pack.
If the battery becomes too hot, the fuel gauge lights will flash and the tool will not run. Allow the battery to cool down.

Power/Actuation Selection

1. Install battery pack.
2. Press and hold the power button ⏻ to turn on the tool (the power button's green LED ring will light). The battery LED indicates when the battery level is sufficient to operate the tool.

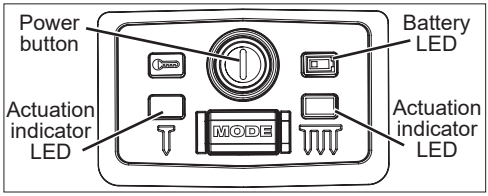

3. Press and hold the MODE button to toggle between single sequential actuation mode and contact (bump) actuation mode.
   WARNING! Understand actuation process before use.

Single Sequential Actuation - The workpiece contact and then the trigger must be activated in a specific sequence to drive a fastener.

Contact (Bump) Actuation - The workpiece contact and the trigger can be activated in any sequence to drive a fastener.

4. Press and hold the power button ⏻ to turn off the tool.

Operation

Single Sequential Actuation

1. Grip the handle firmly.
2. Push the tool against the work surface, compressing the workpiece contact.
3. Pull the trigger to drive the fastener.
   WARNING! To avoid serious injury, do not attempt to prevent the recoil by holding the tool too firmly against the work.
4. Remove your finger from the trigger and remove the tool from the workpiece.

Contact (Bump) Actuation

Contact actuation can follow two different sequences, depending on your use.

Multiple actuations:

1. Grip the handle firmly.
2. Pull and hold the trigger.
3. Push the tool against the work surface, compressing the workpiece contact to drive the fastener.
   WARNING! To avoid serious injury, do not attempt to prevent the recoil by holding the tool too firmly against the work.
4. Continue to hold the trigger and repeat workpiece contact.

Single actuation:

1. Grip the handle firmly.
2. Push the tool against the work surface, compressing the workpiece contact.
3. Pull the trigger to drive the fastener.
   WARNING! To avoid serious injury, do not attempt to prevent the recoil by holding the tool too firmly against the work.
4. Remove your finger from the trigger and remove the tool from the workpiece.

Temperature Protection Mode

When the tool is turned on at extreme cold/hot temperature ranges the tool will enter temperature protection mode to avoid damage to the tool. The tool will not function in this mode and the LED will illuminate blue (cold) or red (hot). Once the temperature is suitable, the tool and LEDs will return to normal operation.

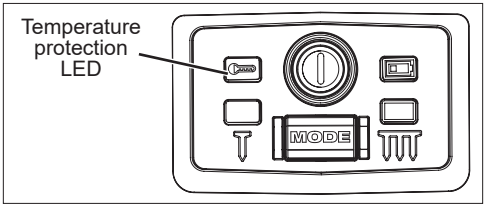

Reload Indicator

To indicate that the magazine is almost empty of fasteners (about 3-4 left), the workpiece contact will not compress, preventing operation under usual pressure. Install more fasteners to continue working.

⚠WARNING NEVER wedge or hold back the workpiece contact mechanism during operation of the tool. Never attempt to clear a jammed workpiece contact by grasping the discharge area of the tool. Doing so could result in serious injury.

To avoid serious injury, do not attempt to prevent the recoil by holding the tool too firmly against the work. Keep face and body away from the tool. During normal use, the tool will recoil immediately after driving a fastener. This is a normal function of the tool. Restriction to the recoil can result in a second fastener being driven when the tool is in contact actuation mode. Grip the handle firmly, let the tool do the work, and do not place a second hand on top of the tool.

Setting the Depth of Drive

The depth of drive can be adjusted to account for the size of the fastener and the workpiece material.

⚠WARNING Know what is behind your workpiece. A fastener could travel through the workpiece and out the other side, striking a bystander and causing serious injury. Lower the depth of drive to prevent the fastener from being pushed all the way through the workpiece.

1. Drive a test fastener.
2. **WARNING!** Remove battery to avoid starting the tool.
3. **WARNING!** Always point the tool away from yourself and others when making adjustments. Failure to do so could result in injury.
4. Turn the depth selector left or right to increase or decrease the driving depth.
5. Repeat until desired depth is reached.

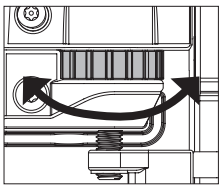

Clearing a Jammed Fastener

Most jams are caused by a fastener or part of a fastener wedging between the driver blade and the nail guide. Fastener strips with an incorrect collation angle or the wrong fastener gauge may cause continuous jamming.

To **clear** the jam:

1. **WARNING!** Remove battery to avoid starting the tool.
2. **WARNING!** Always point the tool away from yourself and others when installing or removing fasteners. Failure to do so could result in injury.
3. Remove fastener strip from magazine.
4. Pull down on the jam latch and pull away from the tool.
5. Remove the fastener and other debris (use needle-nose pliers if necessary).
6. Close jam latch.
7. Follow the steps under "Required Daily Testing" before restarting the work.

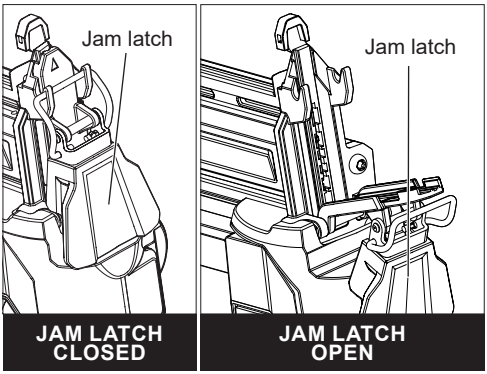

Retracting a Dropped Striker

If the striker becomes "dropped" and does not retract after an operation:

1. **WARNING!** Remove battery to avoid starting the tool.
2. Remove all fasteners.
3. Reinsert battery pack.
4. Turn tool **on**.
5. Open the magazine ❶.
6. Press the workpiece contact bracket against a workpiece ❷.
7. Pull the trigger ❸.

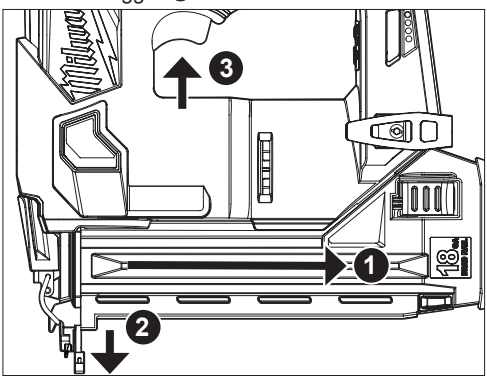

8. The striker will retract.
9. Reload fasteners according to "Installing/Removing Fastener Strips."

REQUIRED DAILY TESTING

WARNING To reduce the risk of injury to yourself and others, test the tool before beginning work each day or if the tool is dropped, received a sharp blow, been run over, etc. Complete the following checklist IN ORDER. If the tool does not work as it should, contact a MILWAUKEE service facility immediately.

Always point tool away from yourself and others.

1. **WARNING!** Remove battery to avoid starting the tool.
2. **WARNING!** Always point the tool away from yourself and others when installing fasteners. Failure to do so could result in injury.
3. Check all screws, bolts, nuts, and pins on the tool. Any loose fasteners must be tightened.
4. Open the magazine (to override the reload indicator) and press the workpiece contact against a workpiece. It must move smoothly.
5. With the workpiece contact pressed against the workpiece, pull the trigger. It must move smoothly.
6. Insert battery pack.
7. Select the single sequential actuation operation.
8. Without pulling the trigger, open the magazine (to override the reload indicator) and press the workpiece contact against a workpiece. The tool must not operate.
9. Holding the workpiece contact away from the workpiece, open the magazine (to override the reload indicator). Pull and hold the trigger for 5 seconds. The tool must not operate.
10. Continue to pull and hold the trigger and push the workpiece contact against a workpiece. The tool must not operate.
11. Without pulling the trigger, open the magazine (to override the reload indicator) and press the workpiece contact against a workpiece. Pull the trigger. The tool must operate.
12. Release the trigger. The driver must move up.
13. Select the contact actuation operation.
14. Holding the workpiece contact away from the workpiece, open the magazine (to override the reload indicator) and pull the trigger. The tool must not operate.
15. Continue to pull and hold the trigger and push the workpiece contact against a workpiece. The tool must operate.
16. If all previous tests work properly, set the tool for your work. Select the operation and load fastener strips.
17. Set the depth of drive according to the "Setting the Depth of Drive" section.
18. If all tests operate properly, the tool is ready for use. Repeat these tests before use each day or if the tool is dropped, received a sharp blow, been run over, jammed, etc.

MAINTENANCE

WARNING To reduce the risk of injury, always unplug the charger and remove the battery pack from the charger or tool before performing any maintenance. Never disassemble the battery pack, charger, or tool, except as provided in these instructions. Contact a MILWAUKEE service facility for all other repairs.

Maintaining Tool

Keep your tool, battery pack and charger in good repair by adopting a regular maintenance program. Inspect your tool for issues such as undue noise, misalignment or binding of moving parts, breakage of parts, or any other condition that may affect the tool operation. Return the tool, battery pack, and charger to a MILWAUKEE service facility for repair. After six months to one year, depending on use, return the tool, battery pack and charger to a MILWAUKEE service facility for inspection.

If the tool does not start or operate at full power with a fully charged battery pack, clean the contacts on the battery pack. If the tool still does not work properly, return the tool, charger and battery pack, to a MILWAUKEE service facility for repairs.

WARNING To reduce the risk of personal injury and damage, never immerse your tool, battery pack or charger in liquid or allow a liquid to flow inside them.

Cleaning

Clean dust and debris from any vents. Keep tool clean, dry and free of oil or grease. Use only mild soap and a damp cloth to clean, since certain cleaning agents and solvents are harmful to plastics and other insulated parts. Some of these include gasoline, turpentine, lacquer thinner, paint thinner, chlorinated cleaning solvents, ammonia and household detergents containing ammonia. Never use flammable or combustible solvents around tools.

Repairs

For repairs, return the tool, battery pack and charger to the nearest authorized service center.

ACCESSORIES

WARNING Use only recommended accessories. Others may be hazardous.

For a complete listing of accessories, go online to www.milwaukeetool.com or contact a distributor.

SERVICE - UNITED STATES

1-800-SAWDUST (1.800.729.3878)

Monday-Friday, 7:00 AM - 6:30 PM CST
or visit **www.milwaukeetool.com**

Contact Corporate After Sales Service Technical Support with technical, service/repair, or warranty questions.

Email: metproductsupport@milwaukeetool.com

Become a Heavy Duty Club Member at www.milwaukeetool.com to receive important notifications regarding your tool purchases.

SERVICE - CANADA

Milwaukee Tool (Canada) Ltd
1.877.948.2360

Monday-Friday, 7:00 AM - 4:30 PM CST
or visit www.milwaukeetool.ca

LIMITED WARRANTY USA & CANADA

This MILWAUKEE power tool* is warranted to the original purchaser from an authorized MILWAUKEE distributor only to be free from defects in material and workmanship. Subject to certain exceptions, MILWAUKEE will repair or replace any part on this power tool which, after examination, is determined by MILWAUKEE to be defective in material or workmanship for a period of five (5) years after the date of purchase unless otherwise noted. Return of the power tool to a MILWAUKEE factory Service Center location or MILWAUKEE Authorized Service Station, freight prepaid and insured, is required. A copy of the proof of purchase should be included with the return product. This warranty does not apply to damage that MILWAUKEE determines to be from repairs made or attempted by anyone other than MILWAUKEE authorized personnel, misuse, alterations, abuse, normal wear and tear, lack of maintenance, or accidents.

Normal Wear: Many power tools need periodic parts replacement and service to achieve best performance. This warranty does not cover repair when normal use has exhausted the life of a part including, but not limited to, chucks, brushes, cords, saw shoes, blade clamps, o-rings, seals, bumpers, driver blades, pistons, strikers, lifters, and bumper cover washers.

*This warranty does not cover battery packs or all power tools. Refer to the separate and distinct warranties available for those products.

The warranty period for the LED in the LED Work Light (49-24-0171) and the LED Upgrade Bulb (49-81-0090) is the lifetime of the product subject to the limitations above. If during normal use the LED or LED Upgrade Bulb fails, the part will be replaced free of charge.

Warranty Registration is not necessary to obtain the applicable warranty on a MILWAUKEE power tool product. The manufacturing date of the product will be used to determine the warranty period if no proof of purchase is provided at the time warranty service is requested.

ACCEPTANCE OF THE EXCLUSIVE REPAIR AND REPLACEMENT REMEDIES DESCRIBED HEREIN IS A CONDITION OF THE CONTRACT FOR THE PURCHASE OF EVERY MILWAUKEE PRODUCT. IF YOU DO NOT AGREE TO THIS CONDITION, YOU SHOULD NOT PURCHASE THE PRODUCT. IN NO EVENT SHALL MILWAUKEE BE LIABLE FOR ANY INCIDENTAL, SPECIAL, CONSEQUENTIAL, OR PUNITIVE DAMAGES, OR FOR ANY COSTS, ATTORNEY FEES, EXPENSES, LOSSES OR DELAYS ALLEGED TO BE AS A CONSEQUENCE OF ANY DAMAGE TO, FAILURE OF, OR DEFECT IN ANY PRODUCT INCLUDING, BUT NOT LIMITED TO, ANY CLAIMS FOR LOSS OF PROFITS. SOME STATES DO NOT ALLOW THE EXCLUSION OR LIMITATION OF INCIDENTAL OR CONSEQUENTIAL DAMAGES, SO THE ABOVE LIMITATION OR EXCLUSION MAY NOT APPLY TO YOU. THIS WARRANTY IS EXCLUSIVE AND IN LIEU OF ALL OTHER EXPRESS WARRANTIES, WRITTEN OR ORAL. TO THE EXTENT PERMITTED BY LAW, MILWAUKEE DISCLAIMS ANY IMPLIED WARRANTIES, INCLUDING WITHOUT LIMITATION ANY IMPLIED WARRANTY OF MERCHANTABILITY OR FITNESS FOR A PARTICULAR USE OR PURPOSE; TO THE EXTENT SUCH DISCLAIMER IS NOT PERMITTED BY LAW, SUCH IMPLIED WARRANTIES ARE LIMITED TO THE DURATION OF THE APPLICABLE EXPRESS WARRANTY AS DESCRIBED ABOVE. SOME STATES DO NOT ALLOW LIMITATIONS ON HOW LONG AN IMPLIED WARRANTY LASTS, SO THE ABOVE LIMITATION MAY NOT APPLY TO YOU, THIS WARRANTY GIVES YOU SPECIFIC LEGAL RIGHTS, AND YOU MAY ALSO HAVE OTHER RIGHTS WHICH VARY FROM STATE TO STATE.

This warranty applies to product sold in the U.S.A. and Canada only. Please consult the 'Service Center Search' in the Parts & Service section of MILWAUKEE's website www.milwaukeetool.com or call 1.800. SAWDUST (1.800.729.3878) to locate your nearest service facility for warranty and non-warranty service on a MILWAUKEE power tool.

RÈGLES DE SÉCURITÉ GÉNÉRALES RELATIVES AUX OUTILS ÉLECTRIQUES

⚠ AVERTISSEMENT Lire toutes les consignes de sécurité, consignes, illustrations et spécifications fournies avec cet outil électrique. Ne pas suivre l'ensemble des règles et instructions peut entraîner une électrocution, un incendie ou des blessures graves. **Conserver les règles et les instructions à des fins de référence ultérieure.** Le terme « outil électrique » figurant dans les avertissements ci-dessous renvoie à l'outil électrique à alimentation par le réseau (à cordon) ou par batterie(sans fil).

SÉCURITÉ DU LIEU DE TRAVAIL

- **Veillez à ce que l'aire de travail soit propre et bien éclairée.** Le désordre et le manque de lumière favorisent les accidents.
- **Ne pas utiliser d'outils électriques dans des atmosphères explosives, par exemple en présence de liquides, gaz ou poussières inflammables.** Les outils électriques produisent des étincelles risquant d'enflammer les poussières ou vapeurs.
- **S'assurer que les enfants et les curieux se trouvent à une bonne distance au moment d'utiliser un outil électrique.** Les distractions peuvent causer une perte de contrôle.

SÉCURITÉ ÉLECTRIQUE

- **Les fiches des outils électriques doivent correspondre à la prise secteur utilisée. Ne jamais modifier la fiche, de quelque façon que ce soit. Ne jamais utiliser d'adaptateurs de fiche avec des outils mis à la terre.** Les fiches et prises non modifiées réduisent le risque de choc électrique.
- **Éviter tout contact avec des surfaces mises à la terre comme des tuyaux, des radiateurs, des cuisinières et des réfrigérateurs.** Le risque de choc électrique est accru lorsque le corps est mis à la terre.
- **Ne pas exposer les outils électriques à l'eau ou l'humidité.** La pénétration d'eau dans ces outils accroît le risque de choc électrique.
- **Ne pas maltraiter le cordon d'alimentation. Ne jamais utiliser le cordon d'alimentation pour transporter l'outil électrique et ne jamais débrancher ce dernier en tirant sur le cordon. Garder le cordon à l'écart de la chaleur, de l'huile, des objets tranchants et des pièces en mouvement.** Un cordon endommagé ou emmêlé accroît le risque de choc électrique.
- **Pour les travaux à l'extérieur, utiliser un cordon spécialement conçu à cet effet.** Utiliser un cordon conçu pour l'usage extérieur réduit les risques de choc électrique.
- **Si l'utilisation d'un outil électrique est inévitable dans un endroit humide, utiliser une source d'alimentation munie d'un disjoncteur de fuite de terre.** L'utilisation d'un disjoncteur de fuite de terre réduit le risque de choc électrique.

SÉCURITÉ INDIVIDUELLE

- **Rester attentif, prêter attention au travail et faire preuve de bon sens lors de l'utilisation de tout outil électrique. Ne pas utiliser cet appareil en cas de fatigue ou sous l'influence de l'alcool, de drogues ou de médicaments.** Un moment d'inattention pendant l'utilisation d'un outil électrique peut entraîner des blessures graves.
- **Porter l'équipement de protection individuel requis. Toujours porter une protection oculaire.** Selon les conditions, porter aussi un masque anti-poussières, des bottes de sécurité antidérapantes, un casque protecteur ou une protection auditive afin de réduire les blessures.
- **Empêcher les démarrages accidentels. S'assurer que la gâchette est en position d'arrêt avant de brancher l'outil à une source de courant, d'insérer la batterie, de le ramasser ou de le transporter.** Le fait de transporter un outil électrique en gardant le doigt sur la gâchette ou de mettre sous tension un outil électrique lorsque la gâchette est en position de marche favorise les accidents.
- **Retirer les clés de réglage avant de mettre l'outil en marche.** Une clé laissée sur une pièce rotative de l'outil peut causer des blessures.
- **Ne pas travailler hors de portée. Toujours se tenir bien campé et en équilibre.** Une bonne stabilité procure un meilleur contrôle de l'outil électrique en cas d'imprévus.
- **Porter une tenue appropriée. Ne porter ni vêtements amples, ni bijoux. Garder les cheveux et les vêtements à l'écart des pièces en mouvement.** Les vêtements flottants, les bijoux ou les cheveux longs risquent d'être happés par les pièces en mouvement.
- **Si les outils sont équipés de dispositifs de dépoussiérage, s'assurer qu'ils sont connectés et correctement utilisés.** L'utilisation d'un collecteur de poussière permet de réduire les dangers liés à la poussière.
- **Ne pas laisser la familiarité avec l'outil acquise par une utilisation fréquente vous rendre suffisant et vous amener à ignorer les règles de sécurité.** Une utilisation négligée peut causer une blessure grave en une fraction de seconde.

UTILISATION ET ENTRETIEN DE L'OUTIL ÉLECTRIQUE

- **Ne pas forcer l'outil électrique. Utiliser l'outil électrique approprié pour l'application.** Un outil électrique approprié exécutera le travail mieux et de façon moins dangereuse s'il est utilisé dans les limites prévues.
- **Ne pas utiliser l'outil électrique si le commutateur ne permet pas de le mettre en marche ou de l'arrêter.** Tout outil électrique qui ne peut pas être contrôlé par son commutateur est dangereux et doit être réparé.
- **Débrancher l'outil et/ou retirer le bloc-piles, si possible, avant d'effectuer des réglages, de changer d'accessoire ou de remiser l'outil.** Ces mesures de sécurité préventives réduisent les risques de démarrage accidentel de l'outil.
- **Entreposer l'outil électrique hors de la portée des enfants et interdire à quiconque de l'utiliser si la personne ne connaît pas bien le produit ou les instructions.** Les outils électriques sont dangereux dans les mains d'utilisateurs novices.
- **Entretenir les outils électriques et les accessoires. Vérifier qu'aucune pièce mobile n'est mal alignée ou bloquée, qu'aucune pièce n'est brisée et s'assurer qu'aucun autre problème risque d'affecter le bon fonctionnement de l'outil. En cas de dommages, faire réparer l'outil avant de l'utiliser.** Plusieurs accidents sont causés par des produits mal entretenus.
- **Garder les outils bien affûtés et propres.** Des outils correctement entretenus et dont les tranchants sont bien affûtés risquent moins de se bloquer et sont plus faciles à contrôler.
- **Utiliser l'outil électrique, les accessoires, les embouts etc. conformément à ces instructions en tenant compte des conditions de travail et de la tâche à effectuer.** L'usage d'un outil électrique pour des applications pour lesquelles il n'est pas conçu peut être dangereux.
- **Garder les poignées et les surfaces de préhension sèches, propres et exemptes d'huile ou de graisse.** Des poignées et des surfaces de préhension glissantes ne permettent pas de manipuler et de contrôler l'outil en toute sécurité en cas de situation imprévue.

UTILISATION ET ENTRETIEN DE LA BATTERIE

- **Pour recharger le bloc-piles, utiliser seulement le chargeur spécifié par le fabricant.** Un chargeur pouvant convenir à un type de bloc-piles peut entraîner un risque d'incendie lorsqu'il est utilisé avec un autre type de bloc-piles.
- **N'utiliser l'outil électrique qu'avec une batterie recommandée.** L'utilisation de tout autre bloc-piles peut créer un risque de blessures et d'incendie.
- **Lorsque le bloc-piles n'est pas utilisé, le tenir éloigné des objets en métal tels que les trombones, les pièces de monnaie, les clés, les clous, les vis ou d'autres petits objets métalliques qui pourraient connecter les bornes.** Le court-circuitage des bornes d'une pile peut entraîner des brûlures ou un incendie.
- **Éviter tout contact avec le liquide pouvant être éjecté de la pile en cas de manutention abusive. En cas de contact accidentel, rincer immédiatement les parties atteintes avec de l'eau. Si le liquide entre en contact avec les yeux, consulter un médecin.** Le liquide éjecté des piles peut causer des irritations ou des brûlures.
- **N'utiliser aucun bloc-piles ni aucun outil ayant été endommagé ou modifié.** Des piles endommagées ou modifiées peuvent adopter un comportement imprévisible pouvant causer un incendie, une explosion ou le risque de blessures.
- **Ne pas exposer le bloc-piles ou l'outil aux flammes ou à une température excessive.** Une exposition aux flammes ou à une température supérieure à 130°C (265°F) peut causer une explosion.
- **Suivre toutes les instructions de charge et ne pas charger le bloc-piles ou l'outil en dehors de la plage de température spécifiée.** Une charge incorrecte ou à des températures en dehors de la plage spécifiée peut endommager la pile et augmenter le risque d'incendie.

ENTRETIEN

- **Les réparations de l'outil électrique doivent être confiées à un technicien qualifié, utilisant exclusivement des pièces identiques à celles d'origine.** Le maintien de la sûreté de l'outil électrique sera ainsi assuré.
- **Ne jamais effectuer la réparation d'un bloc-piles endommagé.** La réparation du bloc-piles doit être réalisée par le fabricant ou les fournisseurs de service agréés uniquement.

AVERTISSEMENTS DE SÉCURITÉ SUR LES CLOUEUSES

- **Toujours présumer que l'outil contient des fixations.** Le maniement négligent de la cloueuse pourra causer le rebond soudain des fixations ainsi que des blessures corporelles.
- **Ne pas diriger l'outil vers vous-même ou vers une personne à proximité.** La pression imprévue causera l'éjection des fixations, en causant des blessures.
- **Ne pas actionner l'outil s'il n'est pas fermement appuyé sur la pièce de travail.** Si l'outil n'est pas en contact avec la pièce, la fixation pourra être déviée de votre cible.
- **Débrancher l'outil de la source d'alimentation lorsque la fixation se coince dans l'outil.** Lors de l'enlèvement d'une fixation coincée, la cloueuse pourra démarrer accidentellement si elle est toujours reliée au courant.
- **Veiller à être prudent lors de l'enlèvement d'une fixation coincée.** Il est probable que le mécanisme soit en état de compression et la fixation s'en sorte puissamment lorsque vous essayez de déboucher l'obstruction.
- **Ne pas utiliser cette cloueuse pour fixer des câbles électriques.** Elle n'a pas été conçue pour l'installation des câbles électriques et pourra endommager leur isolation, ce qui causera des dangers de décharge électrique et d'incendie.
- **Avant chaque utilisation, veiller à examiner le contact ainsi que la gâchette pour jouir d'un fonctionnement adéquat.** Ne pas désarmer ou jumeler des pièces du contact, de la gâchette ou du mécanisme d'entraînement. Ceci pourra causer une activation soudaine, ce qui résultera en des blessures graves.
- **Ne pas utiliser cet outil comme un jouet.** Les fixations éjectées seront des projectiles capables de causer des blessures graves.
- **Ne pas enlever, modifier ou rendre autrement inutilisables les commandes d'utilisation qui comporte l'outil.** Ceci pourra causer une activation soudaine, ce qui résultera en des blessures graves.
- **Ne pas utiliser l'outil si l'une de ses commandes est inutilisable, débranchée, modifiée ou montre un fonctionnement inusuel.** Ceci pourra causer une activation soudaine, ce qui résultera en des blessures graves.
- **Toujours tenir les mains et le corps à l'écart de l'aire de décharge de l'outil.** Ne jamais tenter de déboucher un contact obstrué en prenant l'aire de décharge de l'outil à la main. Les pièces éjectées par l'outil pourront causer des blessures graves si elles sont en contact avec les mains ou le corps.
- **Ne pas entraîner des fixations près du bord de la pièce de travail.** Il est probable que les fixations se glissent sur les coins et les bords, ou bien qu'elles percent des matériaux fins, en devenant des projectiles capables de causer des blessures graves.
- **N'utiliser l'outil que pour l'application pour laquelle il est conçu. Ne pas utiliser l'outil abusivement.** Ne pas utiliser cet outil en tant que marteau. Ne pas l'utiliser pour sceller ou graver des informations sur les pièces. Ne pas frapper ou tarauder l'outil. Ne pas appliquer une pression excessive sur l'outil lorsqu'il est à l'emploi. Ne pas monter l'outil sur des supports et ne pas le modifier pour le faire fonctionner de façon stationnaire.
- **⚠AVERTISSEMENT Afin de minimiser le risque de blessures, lorsque de travaux sont faits dans de situations poussiéreuses, porter une protection respiratoire ou bien, utiliser une solution d'extraction de poussière conforme aux normes OSHA.**
- **Toujours faire preuve de bons sens et procéder avec prudence lors de l'utilisation d'outils.** C'est impossible de prévoir toutes les situations dont le résultat est dangereux. Ne pas utiliser cet outil si vous ne comprenez pas ces instructions d'opération ou si vous pensez que le travail dépasse votre capacité ; veuillez contacter Milwaukee Tool ou un professionnel formé pour recevoir plus d'information ou formation.
- **Maintenir en l'état les étiquettes et les plaques d'identification.** Des informations importantes y figurent. Si elles sont illisibles ou manquantes, contacter un centre de services et d'entretien MILWAUKEE pour un remplacement gratuit.
- **⚠AVERTISSEMENT** Certaines poussières générées par les activités de ponçage, de coupe, de rectification, de perforage et d'autres activités de construction contiennent des substances considérées être la cause de malformations congénitales et de troubles de l'appareil reproducteur. Parmi ces substances figurent:
  - le plomb contenu dans les peintures à base de plomb;
  - la silice cristalline des briques, du ciment et d'autres matériaux de maçonnerie, ainsi que
  - l'arsenic et le chrome des sciages traités chimiquement.

  Les risques encourus par l'opérateur envers ces expositions varient en fonction de la fréquence de ce type de travail. Pour réduire l'exposition à ces substances chimiques, l'opérateur doit: travailler dans une zone bien ventilée et porter l'équipement de sécurité approprié, tel qu'un masque anti-poussière spécialement conçu pour filtrer les particules microscopiques.

SPÉCIFICATIONS

No de Cat..... 2541-20
Volts..... 12 CD
Type de batterie .....M12™
Type de chargeur .....M12™
Longueur de la fixation .....16 mm à 38,1 mm (5/8" à 1-1/2")
Angle d'assemblage ..... 0°
Taille de la fixation (diamètre).... Calibre 18/1,2 mm
Capacité du chargeur ..... 110 clous
Température ambiante de fonctionnement recommandée .....-18°C à 50°C (0°F à 125°F)

DESCRIPTION FONCTIONNELLE

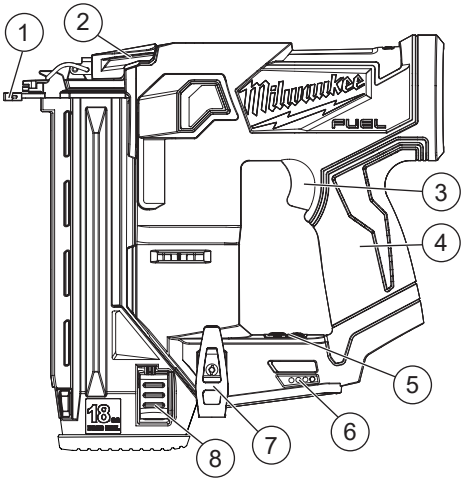

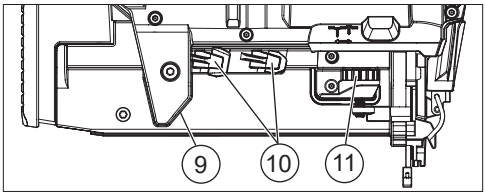

1. Contact de pièce de travail
2. Loquet de débourrage
3. Gâchette
4. Poignée
5. Sélection de puissance/ déclenchement
6. Voyant d'autonomie
7. Crochet
8. Touche de verrouillage de poussoir
9. Voyant à DEL
10. Rangement de pointe de contact de pièce de travail
11. Réglage de profondeur

PICTOGRAPHIE

Volts

Direct Current

Déclenchement par séquence unique

Déclenchement par contact (secousse)

Lire le manuel d'utilisation

Porter une protection oculaire

Garder les mains à l'écart

UL Listing Mark pour Canada et États-unis

MONTAGE DE L'OUTIL

AVERTISSEMENT Ne recharger la batterie qu'avec le chargeur spécifié. Pour les instructions de charge spécifiques, lire le manuel d'utilisation fourni avec le chargeur et les batteries.

Insertion/Retrait de la batterie

Pour **retirer** la batterie, enfoncer les boutons de déverrouillage et la tirer hors de l'outil.

AVERTISSEMENT Toujours retirer la batterie les fois que l'outil est inutilisé.

Pour **insérer** la batterie, la glisser dans le corps de l'outil. S'assurer qu'elle est fixée solidement.

AVERTISSEMENT L'emploi d'accessoires autres que ceux qui sont expressément recommandés pour cet outil peut comporter des risques.

Installation/Enlèvement des bandes de fixations

AVERTISSEMENT Toujours porter des lunettes de sécurité munies de coques latérales.

Pour **installer** les bandes de fixations :

1. **AVERTISSEMENT !** Retirer le bloc-piles pour éviter de démarrer l'outil.
2. **AVERTISSEMENT !** Toujours diriger l'outil dans la direction opposée où vous et les autres vous trouvez lors de l'installation des fixations. Ne pas procéder de la sorte peut entraîner des blessures.
3. Appuyer sur la touche de verrouillage de poussoir et glisser le chargeur pour l'ouvrir. Mettre la pointe des fixations dans la fente inférieure du chargeur et puis mettre les fixations à plat contre le chargeur. Les têtes devront convenir aux fentes. **AVERTISSEMENT !** Utiliser uniquement les fixations recommandées ayant la taille, la longueur, l'angle d'assemblage et le type de tête corrects comme indiqué dans la plaque signalétique de l'outil. D'autres types de fixations pourront causer que l'outil tombe en panne, ce qui entraînera des blessures.
4. Glisser le chargeur pour le fermer.

Pour **retirer** les bandes de fixations :

1. **AVERTISSEMENT !** Retirer le bloc-piles pour éviter de démarrer l'outil.
2. **AVERTISSEMENT !** Toujours diriger l'outil dans la direction opposée où vous et les autres vous trouvez lors de l'installation des fixations. Ne pas procéder de la sorte peut entraîner des blessures.
3. Appuyer sur la touche de verrouillage de poussoir et glisser le chargeur pour l'ouvrir.
4. Retirer les fixations.

MANIEMENT

⚠AVERTISSEMENT Afin de minimiser le risque de blessures, toujours porter des lunettes de sécurité ou des lunettes munies des coques latérales. L'utilisateur et les autres personnes dans l'aire de travail devront porter une protection oculaire qui est conforme à la norme ANSI Z87.1. Les protections oculaires ne s'ajustent pas de la même façon sur toutes les personnes. Veiller à ce que le dispositif oculaire comporte des coques latérales pour vous protéger contre les débris projetés qui viennent du front et des côtés. L'employeur sera responsable d'exiger le port d'une protection oculaire par l'utilisateur et d'autres personnes se trouvant dans l'espace de travail. Si nécessaire, il faudra porter une protection de tête d'après les consignes de la norme ANSI Z87.1.

Afin de minimiser le risque de blessures pour vous-même et les autres, tester l'outil avant de commencer à travailler chaque jour d'après les consignes qui se trouvent dans la section « testage quotidien obligatoire ».

ne pas utiliser l'outil si vous n'avez pas bien compris le mode de déclenchement sélectionné.

Retirer le bloc-piles et les fixations avant de quitter l'espace de travail, de transporter l'outil à un autre endroit ou de le passer à une autre personne. Le non-respect de cette consigne pourra entraîner des blessures graves.

Ne pas utiliser cet outil pour fixer des câbles électriques. Il n'a pas été conçu pour l'installation des câbles électriques et pourra endommager leur isolation, ce qui causera des dangers de décharge électrique et d'incendie.

Ne jamais caler ou bloquer le mécanisme de sûreté de déclenchement par contact pendant que l'outil fonctionne. Ne jamais tenter de déboucher un contact obstrué en prenant l'aire de décharge de l'outil à la main. Cela pourrait entraîner des blessures graves.

Afin d'éviter des blessures graves, ne pas essayer d'éviter le recul en tenant l'outil trop fermement contre la pièce. Tenir le visage et le corps à l'écart de l'outil. durant l'utilisation normale, l'outil reculera immédiatement une fois entraînée la fixation. ce recul est normal. L'empêchement du recul pourra causer qu'une deuxième fixation sort lorsque l'outil est en mode de déclenchement par contact. tenir la poignée fermement, laisser l'outil exécuter le travail et ne jamais placer l'autre main au-dessus de l'outil.

Indicateur de charge de la batterie

Pour déterminer l'autonomie de la batterie, **allumez** l'outil. La jauge de carburant s'allume pendant 2-3 secondes. Lorsque moins de 10% de la charge est laissée, une lumière sur la jauge de carburant clignotera 4 fois.
Pour signaler la fin de la charge, une lumière sur la jauge de carburant clignotera 8 fois et l'outil ne s'exécutera pas. Chargez le bloc-piles.
Si la batterie devient trop chaude, les voyants de jauge de carburant clignoteront et l'outil ne s'exécutera pas. Laissez la batterie refroidir.

Sélection de la puissance/ du déclenchement

1. Installer le bloc-piles.
2. Enfoncer la touche d'alimentation ⏻ pour allumer l'outil (l'anneau à DEL vert de la touche d'alimentation s'allumera). Le voyant à DEL d'autonomie indiquera quand l'autonomie est suffisante pour faire fonctionner l'outil.

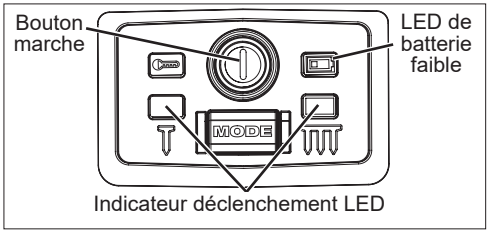

3. Enfoncer la touche de « MODE » pour passer entre le mode de déclenchement par séquence unique et le mode de déclenchement par contact (secousse).
   AVERTISSEMENT ! Veiller à comprendre le processus de déclenchement avant de l'utiliser.

   Déclenchement par séquence unique -
   Il faudra activer le contact de la pièce de travail et puis la gâchette en suivant une séquence spécifique pour entraîner une fixation.

   Déclenchement par contact (secousse) -
   Il sera possible d'activer le contact de la pièce de travail et la gâchette dans n'importe quelle séquence pour entraîner une fixation.
4. Enfoncer la touche d'alimentation ⏻ pour éteindre l'outil.

Opération

Déclenchement par séquence unique

1. Tenir la poignée fermement.
2. Appuyer l'outil contre la pièce à clouer en actionnant le dispositif de déclenchement par contact.
3. Presser la gâchette pour planter une agrafe. **AVERTISSEMENT !** Pour éviter les risques de blessures graves, ne pas essayer d'empêcher le recul en maintenant l'outil trop fermement contre la pièce.
4. Enlever votre doigt de la gâchette et retirer l'outil de la pièce.

Déclenchement par contact (choc)

Le déclenchement par contact peut suivre deux séquences différences, en fonction de votre utilisation.

Déclenchements multiples :

1. Tenir la poignée fermement.
2. Appuyer sur la gâchette et la maintenir enfoncée.
3. Appuyer l'outil contre la pièce à clouer en actionnant le dispositif de déclenchement par contact pour planter l'agrafe. **AVERTISSEMENT !** Pour éviter les risques de blessures graves, ne pas essayer d'empêcher le recul en maintenant l'outil trop fermement contre la pièce.
4. Continuer de maintenir la gâchette et répéter le contact avec la pièce.

Déclenchement unique :

1. Tenir la poignée fermement.
2. Appuyer l'outil contre la pièce à clouer en actionnant le dispositif de déclenchement par contact.
3. Presser la gâchette pour planter une agrafe. **AVERTISSEMENT !** Pour éviter les risques de blessures graves, ne pas essayer d'empêcher le recul en maintenant l'outil trop fermement contre la pièce.
4. Enlever votre doigt de la gâchette et retirer l'outil de la pièce.

Mode de protection de température

Lorsque l'outil est allumé d'une plage de température extrêmement chaude/froide, l'outil entrera en mode de protection de température afin d'éviter de subir des dommages. L'outil ne fonctionnera pas dans ce mode et le voyant à DEL s'allumera en bleu (froid) ou en rouge (chaud). Quand la température est idéale, l'outil et les voyants reprendront leur fonctionnement normal.

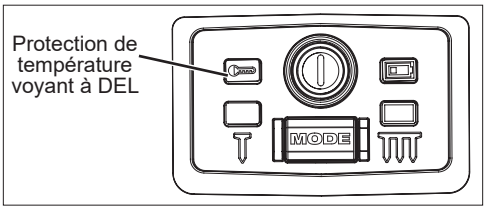

Témoin de recharge

Le contact de la pièce de travail ne comprimera pas, ce qui évitera le fonctionnement sous la pression normale. Tout cela indiquera que le chargeur est presque vide (il ne restera que 3 ou 4 fixations). Charger plus de fixations pour reprendre votre travail.

⚠AVERTISSEMENT Ne jamais caler ou bloquer le mécanisme de sûreté de déclenchement par contact pendant que l'outil est en fonctionnement. Ne jamais tenter de déboucher un contact obstrué en prenant l'aire de décharge de l'outil à la main. Cela pourrait entraîner des blessures graves.

Afin d'éviter de blessures graves, ne pas essayer d'éviter le recul en tenant l'outil trop fermement contre la pièce. Tenir le visage et le corps à l'écart de l'outil. durant l'utilisation normale, l'outil reculera immédiatement une fois entraînée la fixation. Ce recul est normal. L'empêchement du recul pourra causer qu'une deuxième fixation sort lorsque l'outil est en mode de déclenchement par contact. Tenir la poignée fermement, laisser l'outil exécuter le travail et ne jamais placer l'autre main au-dessus de l'outil.

Réglage de la profondeur d'entraînement

Il est possible de régler la profondeur d'entraînement pour s'ajuster à la taille de la fixation et au matériau de la pièce de travail.

⚠AVERTISSEMENT Veuillez prendre conscience de ce qu'il y a derrière la pièce. Une fixation pourra percer la pièce et frapper quelqu'un, en lui causant des blessures graves. Abaisser la profondeur d'entraînement pour éviter que la fixation soit poussée tout au fond de la pièce jusqu'à ce qu'elle la transperce.

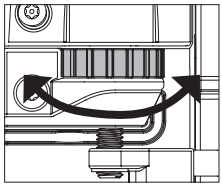

1. Mettre une fixation pilote.
2. **AVERTISSEMENT !** Retirer le bloc-piles pour éviter de démarrer l'outil.
3. **AVERTISSEMENT !** Toujours diriger l'outil dans la direction opposée où vous et les autres vous trouvez lorsque des réglages sont effectués. Ne pas procéder de la sorte peut entraîner des blessures.
4. Tourner le sélecteur de profondeur à droite ou à gauche pour accroître ou réduire la profondeur d'entraînement.
5. Répéter ces étapes jusqu'à atteindre la profondeur désirée.

Dégagement d'une fixation

La plupart de coincements sont causés par une fixation ou une pièce d'elle qui se cale entre la lame d'entraînement et le guide de clou. Les bandes de fixations ayant un angle d'assemblage incorrect ou une fixation dont le calibre est incorrect pourront causer des blocages constants.

Pour **dégager** l'obstruction :

1. **AVERTISSEMENT !** Retirer le bloc-piles pour éviter de démarrer l'outil.
2. **AVERTISSEMENT !** Toujours diriger l'outil loin de vous et des autres lors de l'installation ou de l'enlèvement des fixations. Ne pas procéder de la sorte peut entraîner des blessures.
3. Retirer la bande de fixations du chargeur.
4. Tirer sur le loquet de dégagement vers le bas et tirer sur lui pour l'éloigner de l'outil.
5. Enlever la fixation et d'autres débris (utiliser une pince à bec fin si nécessaire).
6. Fermer le loquet de débourrage.
7. Suivre les étapes indiquées dans la section « Testage quotidien obligatoire » avant de reprendre le travail.

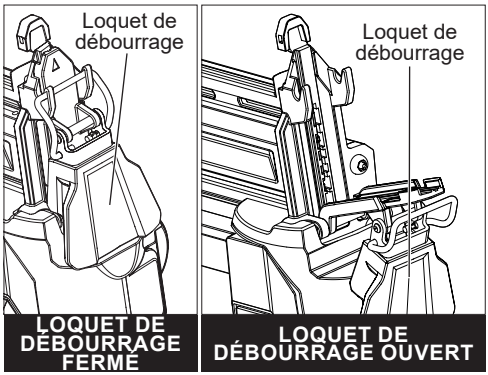

Rétraction d'un percuteur tombé

Si le percuteur se « tombe » et ne se rétracte pas après une opération:

1. **AVERTISSEMENT !** Retirer le bloc-piles pour éviter de démarrer l'outil.
2. Retirer toutes les fixations.
3. Réinsérer le bloc-piles.
4. **Démarrer** l'outil.
5. Ouvrir le chargeur ❶.
6. Appuyer sur le contact de pièce de travail pour la pousser contre la pièce de travail ❷.
7. Appuyer sur la gâchette ❸.

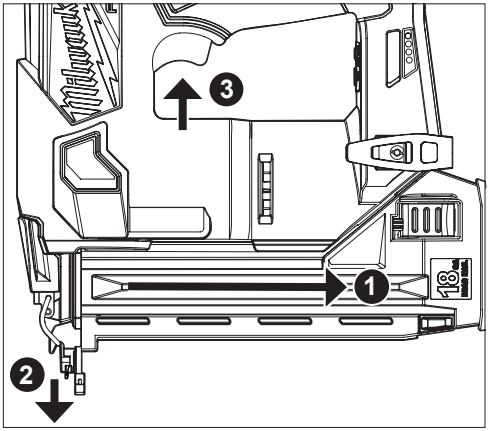

8. Le percuteur se rétractera.
9. Recharger les fixations selon les consignes dans la section « Installation/enlèvement des bandes de fixations ».

TESTS OBLIGATOIRES AU QUOTIDIEN

⚠AVERTISSEMENT Afin de minimiser le risque de blessures sur vous-même et les autres, tester l'outil avant de commencer à travailler chaque jour, ou bien si l'outil est tombé, a subi un choc violent, a été écrasé, etc. Veuillez effectuer toutes les étapes qui figurent dans la liste de vérification dans l'ordre proposé. Si l'outil ne marche pas comme il faut, veuillez contacter un centre de service MILWAUKEE immédiatement.

Toujours diriger l'outil dans la direction opposée où vous et les autres vous trouvez.

1. **AVERTISSEMENT !** Retirer le bloc-piles pour éviter de démarrer l'outil.
2. **AVERTISSEMENT !** Toujours diriger l'outil dans la direction opposée où vous et les autres vous trouvez lors de l'installation des fixations. Ne pas procéder de la sorte peut entraîner des blessures.
3. Examiner les vis, les boulons, les écrous et les épingles sur l'outil. Toute fixation lâche doit être serrée.
4. Ouvrir le chargeur (pour outrepasser le témoin de recharge) et pousser le contact contre une pièce de travail. Il doit se déplacer doucement.
5. En tenant le contact de pièce de travail poussé contre la pièce de travail, appuyer sur la gâchette. Il doit se déplacer doucement.
6. Insérer le bloc-piles.
7. Sélectionner le fonctionnement du déclenchement par séquence unique.
   Sans appuyer sur la gâchette, ouvrir le chargeur (pour outrepasser le témoin de recharge) et pousser le contact de pièce de travail contre une pièce de travail. L'outil ne doit pas fonctionner. Tout en tenant le contact de pièce de travail éloigné de la pièce de travail, ouvrir le chargeur (pour outrepasser le témoin de recharge). Appuyer sur la gâchette et ne pas la relâcher durant 5 secondes. L'outil ne doit pas fonctionner. Continuer à maintenir appuyée la gâchette et pousser le contact de pièce de travail contre une pièce de travail. L'outil ne doit pas fonctionner. Sans appuyer sur la gâchette, ouvrir le chargeur (pour outrepasser le témoin de recharge) et pousser le contact contre une pièce de travail. Appuyer sur la gâchette. L'outil doit fonctionner. Relâcher la gâchette. L'entraîneur doit bouger en haut.
8. Sélectionner le fonctionnement du déclenchement par contact.
   Tout en tenant le contact de pièce de travail éloigné de la pièce de travail, ouvrir le chargeur (pour outrepasser le témoin de recharge) et appuyer sur la gâchette. L'outil ne doit pas fonctionner. Continuer à maintenir appuyée la gâchette et pousser le contact de pièce de travail contre une pièce de travail. L'outil doit fonctionner.
9. Si tous les essais précédents se passent bien, préparer l'outil pour commencer à travailler. Sélectionner le type d'opération et charger les bandes de fixations.
10. Définir la profondeur d'entraînement selon les consignes dans la section « Réglage de la profondeur d'entraînement ».
11. Si tous les essais se passent bien, l'outil sera prêt à l'emploi. Répéter ces essais avant d'utiliser l'outil chaque jour, ou bien si l'outil est tombé, a subi un choc violent, a été écrasé ou coincé, etc.

ENTRETIEN

⚠AVERTISSEMENT Pour minimiser les risques de blessures corporelles, débranchez le chargeur et retirez la batterie du chargeur ou de l'outil avant d'y effectuer des travaux d'entretien. Ne jamais démonter le bloc-piles, le chargeur ou la outil, sauf si ces instructions indiquent faire une telle chose. Pour toute autre réparation, contacter un centre de service de MILWAUKEE.

Entretien de l'outil

Gardez l'outil en bon état en adoptant un programme d'entretien ponctuel. Inspectez votre outil pour des questions telles que le bruit excessif, de grippage des pièces mobiles, de pièces cassées ou toute autre condition qui peut affecter le fonctionnement de l'outil. Retournez votre outil à un centre de service MILWAUKEE accrédité pour obtenir le service. Après une période pouvant aller de 6 mois à un an, selon l'usage, retournez votre outil à un centre de service MILWAUKEE accrédité pour d'inspection.

Si l'outil ne démarre pas ou ne fonctionne pas à pleine puissance alors qu'il est branché sur une batterie complètement chargée, nettoyez les points de contact entre la batterie et l'outil. Si l'outil ne fonctionne toujours pas correctement, renvoyez l'outil, le chargeur et la batterie à un centre de service MILWAUKEE accrédité.

⚠AVERTISSEMENT Pour minimiser les risques de blessures ou de dommages à l'outil, n'immergez jamais l'outil, la batterie ou le chargeur et ne laissez pas de liquide s'y infiltrer.

Nettoyage

Débarrassez les tous évents des débris et de la poussière. Gardez les outil propres, à sec et exemptes d'huile ou de graisse. Le nettoyage doit se faire avec un linge humide et un savon doux. Certains nettoyants tels l'essence, la térébenthine, les diluants à laque ou à peinture, les solvants chlorés, l'ammoniaque et les détergents d'usage domestique qui en contiennent pourraient détériorer le plastique et l'isolation des pièces. Ne laissez jamais de solvants inflammables ou combustibles auprès des outils.

Réparations

Pour les réparations, retournez outil, batterie et chargeur en entier au centre-service autorisé le plus près.

ACCESOIRES

⚠AVERTISSEMENT L'utilisation d'autres accessoires que ceux qui sont spécifiquement recommandés pour cet outil peut comporter des risques.

Pour une liste complète des accessoires, visiter le site internet www.milwaukeetool.com ou contactez un distributeur.

SERVICE - CANADA

Milwaukee Tool (Canada) Ltd
1.877.948.2360
Monday-Friday, 7:00 AM - 4:30 PM CST
www.milwaukeetool.ca

GARANTIE LIMITÉE - AUX ÉTATS-UNIS ET AU CANADA

Cet outil électrique MILWAUKEE* est garanti à l'acheteur d'origine uniquement par un distributeur agréé de MILWAUKEE d'être exempt de vice du matériau et de fabrication. Sous réserve de certaines exceptions, MILWAUKEE réparera ou remplacera toute pièce de cet outil électrique qui, après examen par MILWAUKEE, est affectée d'un vice de matériau ou de fabrication pendant une période de cinq (5) ans après la date d'achat, sauf indication contraire. Il faudra retourner l'outil électrique à un centre de service en usine MILWAUKEE ou à un poste d'entretien agréé MILWAUKEE, en port prépayé et assuré. Une copie de la preuve d'achat doit être présentée lors du retour du produit. Cette garantie ne couvre pas les dommages que MILWAUKEE détermine d'être causés par des réparations ou des tentatives de réparation par quiconque d'autre que le personnel agréé par MILWAUKEE, des utilisations incorrectes, des altérations, des utilisations abusives, une usure normale, une carence d'entretien ou les accidents.

Usure normale : Par rapport à plusieurs outils électriques, il faut remplacer et entretenir leurs pièces afin de jouir de leur rendement optimal. Cette garantie ne couvre pas les cas de réparation lorsque la vie utile normale de la pièce s'est terminée, incluant, sans s'y limiter, les mandrins, les balais, les câbles, les patins de scie, les brides de lame, les joints toriques, les embouts, les butoirs, les lames d'entraînement, les pistons, les percuteurs, les poussoirs et les rondelles de protection de butoir.

*Cette garantie ne couvre ni les blocs-piles ni tous les outils électriques. Veuillez vous reporter aux autres garanties différentes disponibles pour ces produits.

La période durant lequel la garantie est valable pour la lumière à DEL de la lampe de travail à DEL (49-24-0171) et l'ampoule transformée à DEL (49-81-0090) est d'une durée égale à la vie utile du produit en raison des limites au-dessus. Si la lumière à DEL ou l'ampoule transformée à DEL tombent en panne durant l'utilisation normale, la pièce sera remplacée gratuitement.

L'inscription de la garantie n'est pas nécessaire pour bénéficier de la garantie en vigueur d'un outil électrique MILWAUKEE. La date de fabrication du produit servira à établir la période de garantie si aucune preuve d'achat n'est fournie lorsqu'une demande de service sous garantie est faite.

L'ACCEPTATION DES RECOURS EXCLUSIFS DE RÉPARATION ET DE REMPLACEMENT DÉCRITS PAR LA PRÉSENTE EST UNE CONDITION DU CONTRAT D'ACHAT DE TOUT PRODUIT MILWAUKEE. SI VOUS N'ACCEPTEZ PAS CETTE CONDITION, VOUS NE DEVEZ PAS ACHETER LE PRODUIT. EN AUCUN CAS MILWAUKEE NE SAURAIT ÊTRE RESPONSABLE DE TOUT DOMMAGE ACCESSOIRE, SPÉCIAL OU INDIRECT, DE DOMMAGES-INTÉRÊTS PUNITIFS OU DE TOUTE DÉPENSE, D'HONORAIRES D'AVOCATS, DE FRAIS, DE PERTE OU DE DÉLAIS ACCESSOIRES À TOUT DOMMAGE, DÉFAILLANCE OU DÉFAUT DE TOUT PRODUIT, Y COMPRIS NOTAMMENT LES PERTES DE PROFIT. CERTAINS ÉTATS ET PROVINCES NE PERMETTANT L'EXCLUSION OU LA LIMITATION DES DOMMAGES DIRECTS OU INDIRECTS, LES RESTRICTIONS CI-DESSOUS PEUVENT NE PAS ÊTRE APPLICABLES. CETTE GARANTIE EST EXCLUSIVE ET REMPLACE TOUTE AUTRE GARANTIE EXPRESSE, QU'ELLE SOIT VERBALE OU ÉCRITE. DANS LA MESURE PERMISE PAR LA LOI, MILWAUKEE RENONCE À TOUTE GARANTIE IMPLICITE, Y COMPRIS, SANS S'Y LIMITER, TOUTE GARANTIE IMPLICITE DE COMMERCIABILITÉ OU D'ADAPTATION À UNE UTILISATION OU À UNE FIN PARTICULIÈRE. DANS LA MESURE OÙ UNE TELLE STIPULATION D'EXONÉRATION N'EST PAS PERMISE PAR LA LOI, LA DURÉE DE CES GARANTIES IMPLICITES EST LIMITÉE À LA PÉRIODE APPLICABLE DE LA GARANTIE EXPRESSE, TELLE QUE CELA EST DÉCRIT PRÉCÉDEMMENT. CERTAINES PROVINCES NE PERMETTANT PAS DE LIMITATION DE DURÉE DES GARANTIES IMPLICITES, LES RESTRICTIONS CI-DESSUS PEUVENT NE PAS ÊTRE APPLICABLES. LA PRÉSENTE CONFÈRE À L'UTILISATEUR DES DROITS LÉGAUX PARTICULIERS ; IL BÉNÉFICIE ÉGALEMENT D'AUTRES DROITS QUI VARIENT D'UNE PROVINCE À L'AUTRE.

Cette garantie s'applique uniquement aux produits vendus aux États-Unis et au Canada.

Veuillez consulter l'onglet « Trouver un centre Service », dans la section « Pièces et service » du site web de MILWAUKEE, à l'adresse www.milwaukeetool.com, ou composer le 1.800.SAWDUST (1.800.729.3878) afin de trouver le centre de service le plus proche dans votre région pour l'entretien, sous garantie ou non, de votre outil électrique MILWAUKEE.

ADVERTENCIAS DE SEGURIDAD GENERALES PARA LA HERRAMIENTA ELÉCTRICA

⚠ADVERTENCIA Lea todas las advertencias de seguridad, instrucciones, ilustraciones y especificaciones con esta herramienta eléctrica. Si no sigue todas las advertencias e instrucciones, se pueden provocar una descarga eléctrica, un incendio o lesiones graves. **Guarde todas las advertencias e instrucciones para consultarlas en el futuro.** El término "herramienta eléctrica" en todas las advertencias incluidas más abajo se refiere a su herramienta operada por conexión (cable) a la red eléctrica o por medio de una batería (inalámbrica).

SEGURIDAD EN EL ÁREA DE TRABAJO

- **Mantenga el área de trabajo limpia y bien iluminada.** Las áreas desordenadas u oscuras son propicias para los accidentes.
- **No utilice herramientas eléctricas en atmósferas explosivas, tales como en presencia de líquidos, gases o polvos inflamables.** Las herramientas eléctricas generan chispas que pueden encender el polvo o los vapores.
- **Mantenga a los niños y a los espectadores alejados mientras utiliza una herramienta eléctrica.** Las distracciones pueden ocasionar la pérdida de control.

SEGURIDAD ELÉCTRICA

- **Los enchufes de la herramienta eléctrica deben coincidir con el tomacorriente. Nunca modifique el enchufe de ninguna manera. No utilice adaptadores de enchufe con herramientas eléctricas aterrizadas.** Los enchufes y tomacorrientes correspondientes sin modificar reducirán el riesgo de descarga eléctrica.
- **Evite el contacto corporal con superficies aterrizadas, tales como tuberías, radiadores, estufas y refrigeradores.** Existe un riesgo mayor de descarga eléctrica si su cuerpo está aterrizado.
- **No exponga las herramientas eléctricas a la lluvia ni a condiciones húmedas.** Si se introduce agua en una herramienta eléctrica, aumentará el riesgo de descarga eléctrica.
- **No maltrate el cable. Nunca utilice el cable para cargar, jalar o desconectar la herramienta eléctrica. Mantenga el cable alejado del calor, el aceite, los bordes afilados o las partes en movimiento.** Los cables dañados o enredados aumentan el riesgo de descarga eléctrica.
- **Al utilizar una herramienta eléctrica en exteriores, utilice una extensión adecuada para uso en exteriores.** El uso de una extensión adecuada para el uso en exteriores disminuye el riesgo de descarga eléctrica.
- **Si es inevitable utilizar una herramienta eléctrica en un lugar húmedo, utilice un alimentador de corriente protegido con un interruptor de circuito por falla de conexión a tierra (GFCI).** El uso de un GFCI reduce el riesgo de descarga eléctrica.

SEGURIDAD PERSONAL

- **Manténgase alerta, atento a lo que está haciendo y utilice el sentido común al utilizar una herramienta eléctrica. No utilice una herramienta eléctrica mientras está cansado o bajo la influencia de drogas, alcohol o medicamentos.** Un momento de distracción al utilizar herramientas eléctricas puede ocasionar lesiones personales graves.
- **Utilice equipo de protección personal. Siempre use protección para los ojos.** El equipo de protección, tal como una máscara contra polvo, calzado antideslizante, casco o protección auditiva, utilizado para condiciones adecuadas disminuirá las lesiones personales.
- **Evite el arranque accidental. Asegúrese de que el interruptor esté en la posición de apagado antes de conectarlo a una fuente de poder y/o batería, levantar o trasladar la herramienta.** Trasladar herramientas con el dedo en el interruptor o energizar herramientas eléctricas que tienen el interruptor encendido propicia accidentes.
- **Retire cualquier llave de ajuste antes de entender la herramienta.** Una llave que se deje insertada en una parte giratoria de la herramienta eléctrica puede ocasionar lesiones personales.
- **No estire el cuerpo demasiado. Mantenga un buen contacto entre los pies y el suelo y mantenga el equilibrio en todo momento.** Esto permite un mejor control de la herramienta eléctrica en situaciones inesperadas.
- **Vístase adecuadamente. No utilice ropa o joyería holgada. Mantenga el cabello y la ropa alejados de las partes móviles.** La ropa holgada, las alhajas o el cabello largo pueden quedarse atrapados en las partes móviles.
- **Si se proporcionan dispositivos para la conexión de instalaciones de extracción y recolección de polvo, cerciórese de que estén conectados y se utilicen correctamente.** El uso de dispositivos recolectores de polvo puede disminuir los riesgos relacionados con el polvo.
- **No permita que la familiaridad por el uso frecuente de las herramientas lo hagan sentirse seguro e ignorar los principios de seguridad de las herramientas.** Un descuido puede provocar lesiones graves en una fracción de segundo.

USO Y CUIDADO DE LAS HERRAMIENTAS ELÉCTRICAS

- **No fuerce la herramienta eléctrica. Utilice la herramienta eléctrica correcta para su aplicación.** La herramienta eléctrica correcta realizará el trabajo mejor y con mayor seguridad a la velocidad para la que fue diseñada.
- **No utilice la herramienta eléctrica si el interruptor no la enciende y la apaga.** Cualquier herramienta eléctrica que no pueda controlarse con el interruptor es peligrosa y debe repararse.
- **Desconecte el enchufe de la fuente de energía y/o quite la batería de la herramienta eléctrica, si es posible, antes de realizar cualquier ajuste, cambiar accesorios o almacenar las herramientas eléctricas.** Tales medidas preventivas de seguridad disminuyen el riesgo de que la herramienta eléctrica se encienda accidentalmente.

- **Almacene las herramientas eléctricas que no se estén utilizando fuera del alcance de los niños y no permita que personas que no estén familiarizadas con la herramienta eléctrica o con estas instrucciones la utilicen.** Las herramientas eléctricas son peligrosas en manos de usuarios sin capacitación.
- **Dé mantenimiento a las herramientas eléctricas y accesorios. Verifique que no haya desalineación, amarre de partes móviles, partes rotas o alguna otra condición que pueda afectar el funcionamiento de la herramienta eléctrica. Si se daña, asegúrese de que la herramienta eléctrica sea reparada antes de que se utilice.** Muchos accidentes son ocasionados por herramientas eléctricas con mantenimiento deficiente.
- **Mantenga las herramientas de corte afiladas y limpias.** Las herramientas de corte correctamente mantenidas con bordes de corte afilados son menos propensas a atorarse y son más fáciles de controlar.
- **Utilice la herramienta eléctrica, los accesorios y las puntas, etc. de acuerdo con estas instrucciones, tomando en cuenta las condiciones de trabajo y el trabajo a realizar.** El uso de la herramienta eléctrica para operaciones diferentes a las previstas podría generar una situación peligrosa.
- **Mantenga las empuñaduras y ñas superficies de sujeción secas, limpias y libres de aceite y grasa.** Las empuñaduras y superficies de sujeción resbalosas no permiten el manejo y control seguros de la herramienta en situaciones inesperadas.

USO Y CUIDADO DE LAS HERRAMIENTAS CON BATERÍA

- **Recargue únicamente con el cargador especificado por el fabricante.** Un cargador que es adecuado para un tipo de batería puede crear un riesgo de incendio si se utiliza con otra batería.
- **Utilice las herramientas eléctricas únicamente con baterías específicamente diseñadas.** El uso de cualquier otra batería puede producir un riesgo de lesiones e incendio.
- **Cuando la batería no esté en uso, manténgala alejada de otros objetos metálicos como sujetapapeles, monedas, llaves, clavos, tornillos u otros objetos metálicos pequeños que puedan formar una conexión de una terminal a otra.** Crear un corto entre las terminales de la batería puede ocasionar quemaduras o un incendio.
- **Bajo condiciones de maltrato, el líquido puede ser expulsado de la batería, evite el contacto. En caso de contacto accidental, lave con agua. Si el líquido entra en contacto con los ojos, busque además ayuda médica.** El líquido expulsado de la batería puede causar irritación o quemaduras.
- **No use una batería o herramienta que se haya dañado o modificado.** Las baterías dañadas o modificadas pueden mostrar un comportamiento impredecible, causando incendios, explosión o riesgo de lesión.
- **No exponga una batería o herramienta al fuego o a temperatura excesiva.** La exposición a fuego o temperatura a más de 130° C (265° F) puede causar explosiones.
- **Siga todas las instrucciones de carga y no cargue la batería o la herramienta fuera del rango de temperatura especificado en las instrucciones.** La carga incorrecta o a temperaturas fuera del rango especificado puede dañar la batería y aumentar el riesgo de incendio.

MANTENIMIENTO

- **Lleve su herramienta eléctrica a servicio con un técnico calificado que use únicamente piezas de reemplazo idénticas.** Esto asegurará que la seguridad de la herramienta eléctrica se mantenga.
- **Nunca dé servicio a baterías dañadas.** Únicamente el fabricante o proveedores de servicio autorizados deben dar servicio a las baterías.

ADVERTENCIAS DE SEGURIDAD DE LA CLAVADORA

- **Siempre piense que la herramienta está cargada de sujetadores.** El manejo poco cuidadoso de la clavadora podrá ocasionar que se disparen sujetadores inesperadamente y se sufran lesiones físicas.
- **No apunte la herramienta hacia sí mismo ni ninguna otra persona cerca de usted.** La activación súbita descargará el sujetador, lo que ocasionará una lesión.
- **No active la herramienta a menos que esté puesta contra la pieza de trabajo.** Si la herramienta no está en contacto con la pieza, el sujetador podrá desviarse de su objetivo.
- **Desconecte la herramienta de la fuente de alimentación cuando el sujetador se atasque en la herramienta.** Al retirar un sujetador atascado, la herramienta puede activarse accidentalmente si aún está conectada.
- **Tenga cuidado al quitar un sujetador atascado.** El mecanismo podría estar en estado de comprensión y el sujetador podría salir propulsado cuando intente desatascarlo.
- **No use esta herramienta para sujetar cables eléctricos.** No está diseñada para la instalación de cables eléctricos y puede dañar su aislamiento; por lo tanto, representará un peligro de descarga eléctrica e incendio.
- **Antes de cada uso, revise el contacto y el gatillo para confirmar que funcionan correctamente.** No desarme ni una piezas del contacto, el gatillo o el mecanismo de accionamiento. Esto provocará que la herramienta se active de manera inesperada, lo que ocasionará lesiones graves.
- **Esta herramienta no debe usarse como juguete.** Los sujetadores descargados son proyectiles capaces de causar lesiones graves.
- **No quite, modifique ni cambie los controles de la herramienta para que queden inutilizables.** Esto provocará que la herramienta se active de manera inesperada, lo que ocasionará lesiones graves.
- **No use la herramienta si alguno de sus controles de manejo no funciona correctamente, está desconectado, modificado o no funciona correctamente.** Esto provocará que la herramienta se active de manera inesperada, lo que ocasionará lesiones graves.
- **Siempre mantenga las manos y el cuerpo lejos del área de descarga de la herramienta.** Nunca intente despejar un contacto atascado sujetando el área de descarga de la herramienta con la mano. Los sujetadores que salgan de la herramienta podrían ocasionar lesiones graves si están en contacto con las manos y el cuerpo.
- **No ponga los sujetadores cerca del borde de la pieza de trabajo.** Los sujetadores podrán resbalarse de las esquinas y los bordes o perforar el material delgado, lo que los convierte en proyectiles capaces de ocasionar lesiones graves.

- **Use la herramienta únicamente conforme a su uso previsto. No maltrate la herramienta.** No la use como un martillo ni para sellar o grabar información en las piezas. No tire ni golpee la herramienta ni aplique fuerza excesiva en ella mientras la use. No ponga la herramienta en soportes ni la modifique para que se use de manera fija.
- **⚠ADVERTENCIA Para reducir el riesgo de lesiones, al momento de realizar trabajos en situaciones donde haya presencia de polvo, utilice la protección respiratoria adecuada o utilice una solución de extracción de polvo que cumpla con los requisitos de la OSHA.**
- **Válgase siempre de su sentido común y sea cuidadoso cuando utilice herramientas.** No es posible anticipar todas las situaciones que podrían tener un desenlace peligroso. No utilice esta herramienta si no entiende estas instrucciones de uso o si considera que el trabajo a realizar supera sus capacidades, comuníquese con Milwaukee Tool o con un profesional capacitado para recibir capacitación o información adicional.
- **Conserve las etiquetas y las placas nominales.** Contienen información importante. Si son ilegibles o no están presentes, comuníquese con un centro de servicio MILWAUKEE para obtener un reemplazo gratuito.
- **⚠ADVERTENCIA** Algunos polvos generados por el lijado eléctrico, aserrado, pulido, taladrado y otras actividades de construcción contienen químicos identificados como causantes de cáncer, defectos congénitos u otros daños reproductivos. Algunos ejemplos de estos químicos son:
- plomo de pintura basada en plomo
- dióxido de silicio de los ladrillos y el cemento y otros productos de albañilería y
- arsénico y cromo de madera con tratamiento químico.

Su riesgo por estas exposiciones varía, dependiendo de la frecuencia con que realice este tipo de trabajo. Para reducir su exposición a estos químicos: trabaje en un área bien ventilada y trabaje con equipo de seguridad aprobado, como mascarillas protectoras contra polvo especialmente diseñadas para filtrar partículas microscópicas.

SIMBOLOGÍA

V	Volts
⎓	Direct Current
	Accionamiento único en secuencia
	Accionamiento por contacto (sacudida)
	Lea el manual del usuario
	Use protección para los ojos
	Mantenga las manos alejadas
c UL us	UL Listing Mark para Canadá y Estados Unidos

ESPECIFICACIONES

Cat. No.	**2541-20**
Volts	12 CD
Tipo de batería	M12™
Tipo de cargador	M12™
Longitud del sujetador	16 mm a 38,1 mm (5/8" a 1-1/2")
Ángulo de unión	0°
Tamaño del sujetador (diámetro)	calibre 18/1,2 mm
Capacidad del cargador	110 clavos
Temperatura ambiente recomendada para operar	-18°C a 50°C (0°F a 125°F)

DESCRIPCION FUNCIONAL

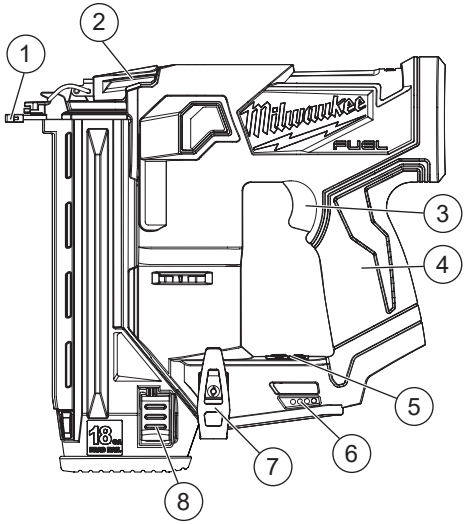

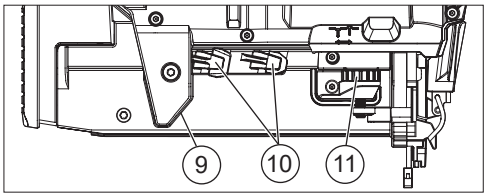

1. Contacto de la pieza de trabajo
2. Pestillo de atascamiento
3. Gatillo
4. Empuñadura
5. Selección de encendido/ accionamiento
6. Indicador de carga
7. Gancho
8. Botón de liberación del pistón
9. Luz LED
10. Almacenamiento de puntas de contacto de pieza de trabajo
11. Ajuste de profundidad

ENSAMBLAJE

⚠ADVERTENCIA Recargue la batería sólo con el cargador especificado para ella. Para instrucciones específicas sobre cómo cargar, lea el manual del operador suministrado con su cargador y la batería.

Como se inserta/quita la batería en la herramienta

Para **retirar** la batería, presione los botones de liberación y jale de la batería para sacarla de la herramienta.

⚠ADVERTENCIA Siempre retire la batería cada vez que la herramienta no esté en uso.

Para **introducir** la batería, deslícela en el cuerpo de la herramienta. Asegúrese de que quede bien firme en su posición.

⚠ADVERTENCIA Utilice únicamente accesorios específicamente recomendados para esta herramienta. El uso de accesorios no recomendados podría resultar peligroso.

Instalación/retiro de las cintas de sujetadores

⚠ADVERTENCIA Siempre use lentes o gafas de seguridad con protectores laterales.

Para **instalar** las cintas de sujetadores:

1. **¡ADVERTENCIA!** Quite la batería para evitar que se encienda la herramienta.
2. **¡ADVERTENCIA!** Siempre apunte la herramienta en dirección opuesta de donde está usted y las demás personas al momento de instalar los sujetadores. El hecho de no hacerlo puede ocasionar lesiones.
3. Oprima el botón de liberación del pistón y deslice el cargador para abrirlo. Ponga la punta de los sujetadores en la ranura inferior del cargador y, después, ponga los sujetadores planos contra el cargador. Las cabezas deben entrar en las ranuras. **¡ADVERTENCIA!** Use únicamente los sujetadores recomendados con el tamaño, la longitud, el ángulo de unión y el tipo de cabeza correctos, tal como se indica en placa señalética de la herramienta. Otros sujetadores pueden resultar en fallas de la herramienta que causen una lesión.
4. Deslice el cargador para cerrarlo.

Para **quitar** las cintas de sujetadores:

1. **¡ADVERTENCIA!** Quite la batería para evitar que se encienda la herramienta.
2. **¡ADVERTENCIA!** Siempre apunte la herramienta en dirección opuesta de donde está usted y las demás personas al momento de instalar los sujetadores. No hacerlo puede ocasionar lesiones.
3. Oprima el botón de liberación del pistón y deslice el cargador para abrirlo.
4. Retire los sujetadores

OPERACIÓN

⚠ADVERTENCIA Para reducir el riesgo de lesiones, siempre use gafas o lentes de seguridad con protectores laterales. El usuario y las demás personas en el área de trabajo deben llevar una protección de ojos que se ajuste a lo establecido en la norma ANSI Z87.1. La protección de ojos no se ajusta de la misma manera a todas las personas. asegúrese de que la protección de ojos que elija tenga protectores laterales o brinde protección contra residuos proyectados que vengan del frente y los lados. El empleador tiene la responsabilidad de exigir que el usuario y las demás personas en el área de trabajo lleven puesta una protección de ojos. De ser necesario, lleve protección para cabeza de acuerdo con lo indicado en la norma ANSI Z87.1.

Para reducir el riesgo de lesiones en usted y las demás personas, haga pruebas con la herramienta antes de empezar a trabajar todos los días de acuerdo con las indicaciones que figuran en la sección "pruebas diarias obligatorias".

No use la herramienta a menos que entienda perfectamente cómo funciona el modo de activación seleccionado.

Quite la batería y los sujetadores antes de salir del área de trabajo, transportar la herramienta a otro lugar o pasársela a otra persona. no hacerlo podrá provocar lesiones graves.

No use esta herramienta para sujetar cables eléctricos. No está diseñada para la instalación de cables eléctricos y puede dañar su aislamiento; por lo tanto, representará un peligro de descarga eléctrica e incendio.

Nunca bloquee ni retenga el mecanismo de contacto de la pieza mientras la herramienta está en funcionamiento. Nunca intente despejar un contacto atascado sujetando el área de descarga de la herramienta con la mano. Hacerlo podrá provocar lesiones graves.

Para evitar lesiones graves, no intente evitar el contragolpe sosteniendo la herramienta con mucha firmeza contra la superficie de trabajo. Mantenga la cara y el cuerpo alejados de la herramienta. durante el uso normal, la herramienta dará un contragolpe inmediatamente después de impulsar un sujetador. Esta es una función normal de la herramienta. La limitación del retrogolpe puede ocasionar que un segundo sujetador sea impulsado cuando la herramienta se encuentre en el modo de accionamiento por contacto. sujete el mango con firmeza, deje que la herramienta haga su trabajo y no ponga la otra mano encima de la herramienta.

Indicador de carga

Para determinar la cantidad de carga que queda en la batería, encienda la herramienta. El medidor de combustible se iluminará durante 2-3 segundos. Cuando se deja menos del 10% de carga, 1 luz en el medidor de combustible parpadeará 4 veces.

Para indicar el final de la carga, 1 luz en el medidor de combustible parpadeará 8 veces y la herramienta no funcionará. Cargue el paquete de baterías.

Si la batería se calienta demasiado, las luces del medidor de combustible parpadearán y la herramienta no funcionará. Deje que la batería se enfríe.

Selección de potencia/accionamiento

1. Instale la batería.
2. Mantenga oprimido el botón de encendido ⏻ para arrancar la herramienta (el anillo LED verde del botón de encendido se encenderá). La luz LED de la batería indicará cuando el nivel de carga sea suficiente para operar la herramienta.

3. Mantenga oprimido el botón de "MODO" para pasar entre el modo de accionamiento secuencial único y el modo de accionamiento por contacto (sacudida).
   ¡ADVERTENCIA! Entienda cómo funciona el proceso de accionamiento antes de usarlo.

   Accionamiento único en secuencia -
   Deben activarse el contacto de pieza de trabajo y, después, el gatillo en una secuencia específica para accionar un sujetador.

   Accionamiento por contacto (sacudida) -
   El contacto de pieza de trabajo y el gatillo pueden activarse en cualquier tipo de secuencia para accionar un sujetador.
4. Mantenga oprimido el botón de encendido ⏻ para apagar la herramienta.

Operación

Accionamiento secuencial sencillo

1. Sujete la empuñadura firmemente.
2. Empuje la herramienta contra la superficie de trabajo, comprimiendo el contacto de la pieza de trabajo.
3. Jale el gatillo para clavar el sujetador.
   ¡ADVERTENCIA! Para evitar lesiones graves, no trate de evitar el contragolpe sosteniendo la herramienta demasiado firmemente contra la pieza de trabajo.
4. Quite el dedo del gatillo y retire la herramienta de la pieza de trabajo.

Accionamiento por contacto (golpe)

El accionamiento por contacto puede seguir dos secuencias diferentes, dependiendo de su uso.

Accionamientos múltiples:

1. Sujete la empuñadura firmemente.
2. Jale sin soltar el gatillo.
3. Presione la herramienta contra la superficie de trabajo, comprimiendo el contacto de la pieza de trabajo para insertar el sujetador. **¡ADVERTENCIA!** Para evitar lesiones graves, no trate de evitar el contragolpe sosteniendo la herramienta demasiado firmemente contra la pieza de trabajo.
4. Siga apretando el gatillo y repita el contacto con la pieza de trabajo.

Accionamiento sencillo:

1. Sujete la empuñadura firmemente.
2. Empuje la herramienta contra la superficie de trabajo, comprimiendo el contacto de la pieza de trabajo.
3. Jale el gatillo para clavar el sujetador.
   ¡ADVERTENCIA! Para evitar lesiones graves, no trate de evitar el contragolpe sosteniendo la herramienta demasiado firmemente contra la pieza de trabajo.
4. Quite el dedo del gatillo y retire la herramienta de la pieza de trabajo.

Modo de protección de temperatura

Cuando se encienda la herramienta a un rango de temperatura extremadamente caliente/fría, la herramienta entrará en modo de protección de temperatura para evitar que sufra daños. La herramienta no funcionará en este modo y la luz LED se encenderá en color azul (frío) o rojo (caliente). Cuando la temperatura sea idónea, la herramienta y las luces LED retomarán su funcionamiento normal.

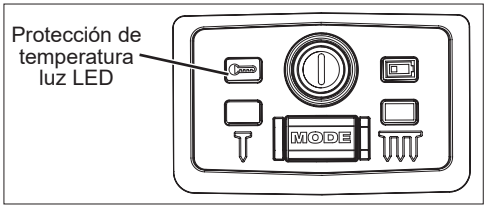

Indicador de recarga

El contacto de pieza de trabajo no se comprimirá, lo que evitará el funcionamiento normal con la presión normal, lo que indicará que el cargador está por quedarse sin sujetadores (no quedarán más de 3 o 4). Ponga más sujetadores para seguir trabajando.

⚠ADVERTENCIA Nunca bloquee ni retenga el mecanismo de contacto de la pieza mientras la herramienta está en funcionamiento. nunca intente despejar un contacto atascado sujetando el área de descarga de la herramienta con la mano. Hacerlo podrá provocar lesiones graves.

Para evitar lesiones graves, no intente evitar el contragolpe sosteniendo la herramienta con mucha firmeza contra la superficie de trabajo. Mantenga la cara y el cuerpo alejados de la herramienta. durante el uso normal, la herramienta dará un contragolpe inmediatamente después de impulsar un sujetador. Esta es una función normal de la herramienta. La limitación del retrogolpe puede ocasionar que un segundo sujetador sea impulsado cuando la herramienta se encuentre en el modo de accionamiento por contacto. Sujete el mango con firmeza, deje que la herramienta haga su trabajo y no ponga la otra mano encima de la herramienta.

Ajustes de la profundidad de accionamiento

Es posible ajustar la potencia de accionamiento para que se ajuste al tamaño del sujetador y al material de la pieza de trabajo.

⚠ADVERTENCIA Siempre tenga en cuenta qué hay detrás de su pieza. Un sujetador podría atravesar la pieza, golpear a alguien y causarle lesiones graves. Baje la profundidad de accionamiento para evitar que el sujetador que está por poner entre hasta el fondo de la pieza de trabajo hasta atravesarla.

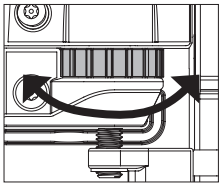

1. Ponga un sujetador de prueba.
2. **¡ADVERTENCIA!** Quite la batería para evitar que se encienda la herramienta.
3. **¡ADVERTENCIA!** Siempre apunte la herramienta en dirección opuesta de donde está usted y las demás personas cuando realice ajustes. No hacerlo puede ocasionar lesiones.
4. Gire el selector de profundidad a la derecha o a la izquierda para aumentar o reducir la profundidad de accionamiento.
5. Repita hasta que llegue a la profundidad deseada.

Liberación de un sujetador atascado

La mayoría de los atascamientos suceden porque un sujetador o una parte de él se traba entre la hoja del accionador y la guía de clavos. Las cintas sujetadoras con un ángulo de unión o el calibre de sujetador incorrectos pueden causar atasques continuos.

Para **corregir** el atascamiento:

1. **¡ADVERTENCIA!** Quite la batería para evitar que se encienda la herramienta.
2. **¡ADVERTENCIA!** Siempre apunte la herramienta en dirección opuesta de donde está usted y las demás personas al momento de instalar o quitar los sujetadores. No hacerlo puede ocasionar lesiones.
3. Quite la cinta de sujetadores del cargador.
4. Jale el pestillo de atascamiento hacia abajo y jálelo para alejarlo de la herramienta.
5. Retire los sujetadores y otros desperdicios (use pinzas de punta fina si es necesario).
6. Cierre el pestillo de atascamiento.
7. Siga los pasos que se mencionan en la sección "Pruebas diarias obligatorias" antes de retomar el trabajo.

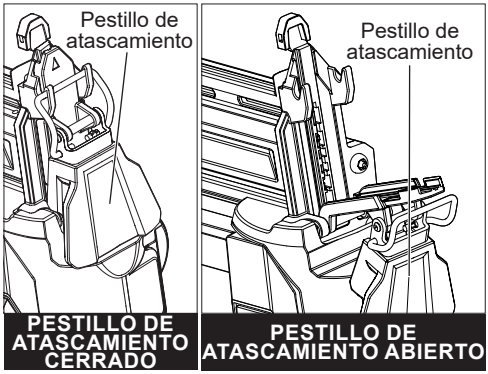

Retracción de un percutor caído

Si se "cae" el percutor y no se retrae después de una operación:

1. **¡ADVERTENCIA!** Quite la batería para evitar que se encienda la herramienta.
2. Quite todos los sujetadores.
3. Vuelva a poner la batería.
4. Encienda la herramienta.
5. Abra el cargador ❶.
6. Empuje el soporte del contacto de pieza de trabajo contra una pieza de trabajo ❷.
7. Oprima el gatillo ❸.

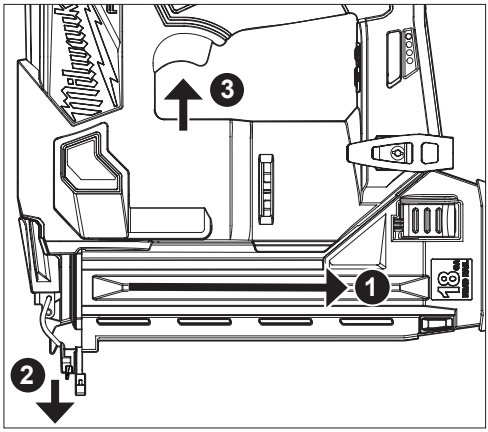

8. El percutor se retraerá.
9. Vuelva a cargar sujetadores de acuerdo con las instrucciones que se indican en la sección "Instalación/retiro de las cintas de sujetadores".

PRUEBAS DIARIAS OBLIGATORIAS

⚠ADVERTENCIA Para reducir el riesgo de lesiones en usted y en las demás personas, pruebe la herramienta antes de empezar a trabajar cada día o si la herramienta se cayó, recibió un golpe fuerte, se aplastó, etc. Siga los pasos que se mencionan en la lista de verificación en el mismo orden en el que se indican. Si la herramienta no funciona como debería, comuníquese con un centro de servicio MILWAUKEE de inmediato.

Siempre apunte la herramienta en dirección opuesta de donde está usted y las demás personas.

1. **¡ADVERTENCIA!** Quite la batería para evitar que se encienda la herramienta.
2. **¡ADVERTENCIA!** Siempre apunte la herramienta en dirección opuesta de donde está usted y las demás personas al momento de instalar los sujetadores. No hacerlo puede ocasionar lesiones.
3. Revise todos los tornillos, pernos, tuercas y pasadores de la herramienta. Debe apretarse cualquier sujetador suelto.
4. Abra el cargador (para anular el indicador de recarga) y empuje el contacto de la pieza de trabajo contra una pieza de trabajo. Debe moverse sin problemas.
5. Con el contacto de pieza de trabajo presionado contra la pieza de trabajo, jale el gatillo. Debe moverse sin problemas.
6. Meta la batería.
7. Seleccione el funcionamiento de accionamiento secuencial único.
   Sin oprimir el gatillo, abra el cargador (para anular el indicador de recarga) y empuje el contacto de la pieza de trabajo contra una pieza de trabajo. La herramienta no debe funcionar.
   Sosteniendo el contacto de pieza de trabajo lejos de la pieza de trabajo, abra el cargador (para anular el indicador de recarga). Mantenga oprimido el gatillo durante 5 segundos. La herramienta no debe funcionar.
   Siga manteniendo oprimido el gatillo y empuje el contacto de pieza de trabajo contra una pieza de trabajo. La herramienta no debe funcionar.
   Sin oprimir el gatillo, abra el cargador (para anular el indicador de recarga) y empuje el contacto de la pieza de trabajo contra una pieza de trabajo. Oprima el gatillo. La herramienta debe funcionar. Suelte el gatillo. El accionador debe moverse hacia arriba.
8. Seleccione el funcionamiento de accionamiento por contacto.
   Sosteniendo el contacto de pieza de trabajo lejos de la pieza de trabajo, abra el cargador (para anular el indicador de recarga) y oprima el gatillo. La herramienta no debe funcionar.
   Siga manteniendo oprimido el gatillo y empuje el contacto de pieza de trabajo contra una pieza de trabajo. La herramienta debe funcionar.
9. Si todas las pruebas anteriores dan resultados satisfactorios, prepare la herramienta para empezar a trabajar. Seleccione la operación y cargue las cintas de sujetadores.
10. Defina la profundidad de accionamiento de acuerdo con lo indicado en la sección "Ajustes de la profundidad de accionamiento".
11. Si todas las pruebas dan resultados satisfactorios, la herramienta estará lista para usarse. Repita estas pruebas antes de usarse cada día o si la herramienta se cae, recibe un golpe fuerte, le pasa un objeto por encima, se atasca, etc.

MANTENIMIENTO

⚠ADVERTENCIA Para reducir el riesgo de una lesión, desconecte siempre la herramienta antes de darle cualquier mantenimiento. Nunca desarme la batería, el cargador o la herramienta, salvo que así lo indiquen estas instrucciones. Comuníquese con un centro de servicio de MILWAUKEE para todas las demás reparaciones.

Mantenimiento de las herramientas

Adopte un programa regular de mantenimiento y mantenga su herramienta en buenas condiciones. Inspeccione la herramienta para problemas como ruidos indebidos, desalineadas o agarrotadas de partes móviles, piezas rotas o cualquier otra condición que pueda afectar el funcionamiento de la herramienta. Envíe su herramienta al Centro de Servicio MILWAUKEE para reparación. Después de 6 meses a un año, dependiendo del uso dado, envíe su herramienta al Centro de Servicio MILWAUKEE más cercano para la inspección.

Si la herramienta no arranca u opera a toda su potencia con una batería completamente cargada, limpie, con una goma o borrador, los contactos de la batería y de la herramienta. Si aun asi la herramienta no trabaja correctamente, regrésela, con el cargador y la batería, a un centro de servicio MILWAUKEE.

⚠ADVERTENCIA Para reducir el riesgo de lesiones, descarga eléctrica o daño a la herramienta, nunca la sumerja en líquidos ni permita que estos fluyan dentro de la misma.

Limpieza

Limpie el polvo y suciedad de las cualquier ventilas. Mantenga los herramienta, limpios, secos y libres de aceite o grasa. Use solo jabón neutro y un trapo húmedo para limpiar, ya que algunos substancias y solventes limpiadores son dañinos a los plásticos y partes aislantes. Algunos de estos incluyen: gasolina, turpentina,thíner, lacas, thíner para pinturas, solventes para limpieza con cloro, amoníaco y detergentes caseros que tengan amonia. Nunca usa solventes inflamables o combustibles cerca de una herramienta.

Reparaciones

Si su herramienta, batería o cargador están dañados, envíela al centro de servicio autorizado más cercano.

ACCESORIOS

⚠ADVERTENCIA Utilice sólo los accesorios específicamente recomendados. Otros accesorios puede ser peligroso.

Para una lista completa de accessorios, visite nuestro sitio en Internet: www.milwaukeetool.com o póngase en contacto con un distribuidor.

SOPORTE DE SERVICIO - MEXICO

CENTRO DE ATENCION A CLIENTES
Techtronic Industries Mexico, S.A. de C.V.
Av. Presidente Masarik 29 Piso 7
11560 Polanco V Seccion
Miguel Hidalgo, Distrito Federal, México
01 (800) 030-7777 o (55) 4160-3540
Lunes a Viernes (9am a 6pm)
O contáctanos en **www.milwaukeetool.com.mx**

GARANTÍA LIMITADA - E.U.A. Y CANADÁ

Esta herramienta eléctrica de MILWAUKEE* está garantizada, ante el comprador original únicamente, por parte de un distribuidor autorizado MILWAUKEE, de que no tenga material y mano de obra defectuosos. Sujeto a ciertas excepciones, MILWAUKEE reparará o sustituirá cualquier pieza de esta herramienta eléctrica que tenga defectos de material o mano de obra según lo determine MILWAUKEE mediante una revisión, por un periodo de cinco (5) años después de la fecha de compra a menos que se indique lo contrario. Al devolver la herramienta eléctrica a un centro de servicio de fábrica de MILWAUKEE o a una estación de servicio autorizada de MILWAUKEE, es necesario que la devolución se haga con flete pagado por adelantado y asegurado. Se debe incluir una copia del comprobante de compra con el producto devuelto. Esta garantía no aplica a daños que MILWAUKEE determine que son ocasionados por reparaciones o intentos de reparaciones realizados por una persona que no sea personal autorizado de MILWAUKEE, uso indebido, alteraciones, maltrato, desgaste normal, falta de mantenimiento o accidentes.
Desgaste normal: Muchas herramientas eléctricas necesitan cambios de piezas y mantenimiento periódicos para alcanzar su máximo rendimiento Esta garantía no cubre la reparación cuando el uso normal ha agotado la vida útil de una pieza, incluyendo, entre otros, mandriles, cepillos, cables, zapatas de la sierra, abrazaderas de la hoja, juntas tóricas, sellos, protectores, hojas de accionamiento, pistones, herrajes, levantadores y arandelas de cubierta de los protectores.
*La presente garantía no cubre ni las baterías ni todas las herramientas eléctricas. Consulte las distintas garantías independientes que están disponibles para estos productos.
La vigencia de la garantía de la luz LED en la lámpara LED de trabajo (49-24-0171) y el foco mejorado de LED (49-81-0090) es la misma que la vida útil del producto sujeto a las limitaciones anteriores. Si la luz LED o el foco mejorado LED presentan fallas durante su suso normal, se cambiará la pieza sin costo.
No es necesario realizar el registro de la garantía para recibir la garantía correspondiente a un producto de herramienta eléctrica de MILWAUKEE. La fecha de fabricación del producto servirá para determinar la vigencia de la garantía en caso de que no presente ningún comprobante de compra al solicitar el servicio en garantía.
LA ACEPTACIÓN DE LOS RESARCIMIENTOS EXCLUSIVOS DE REPARACIÓN Y SUSTITUCIÓN AQUÍ DESCRITOS ES UNA CONDICIÓN DEL CONTRATO EN CUANTO A LA COMPRA DE TODO PRODUCTO DE MILWAUKEE. SI USTED NO ACEPTA ESTA CONDICIÓN, NO DEBE COMPRAR EL PRODUCTO. MILWAUKEE NO SERÁ RESPONSABLE EN NINGÚN CASO DE DAÑOS INCIDENTALES, ESPECIALES, EMERGENTES O PUNITIVOS NI DE NINGÚN COSTO, HONORARIOS DE ABOGADOS, GASTOS, PÉRDIDAS O DEMORAS QUE SUPUESTAMENTE SEAN CONSECUENCIA DE ALGÚN DAÑO, FALLA O DEFECTO DE ALGUNO DE LOS PRODUCTOS, INCLUYENDO, ENTRE OTROS, RECLAMACIONES POR PÉRDIDA DE UTILIDADES. ALGUNOS ESTADOS NO PERMITEN LA EXCLUSIÓN O LIMITACIÓN DE RESPONSABILIDAD POR DAÑOS INCIDENTALES O EMERGENTES, POR LO QUE LA ANTERIOR LIMITACIÓN O EXCLUSIÓN PODRÍA NO APLICARSE EN SU CASO. ESTA GARANTÍA ES EXCLUSIVA Y SUSTITUYE TODAS LAS DEMÁS GARANTÍAS EXPRESAS, SEAN ESTAS ESCRITAS U ORALES. HASTA DONDE PERMITA LA LEY, MILWAUKEE DESCONOCE CUALQUIER GARANTÍA IMPLÍCITA, INCLUYENDO, SIN LIMITACIÓN, CUALQUIER GARANTÍA IMPLÍCITA DE COMERCIABILIDAD O IDONEIDAD PARA UN FIN O USO ESPECÍFICO; HASTA EN QUE DICHO DESCONOCIMIENTO NO SEA PERMITIDO POR LA LEY, DICHAS GARANTÍAS IMPLÍCITAS SE LIMITAN A LA DURACIÓN DE LA GARANTÍA EXPRESA CORRESPONDIENTE SEGÚN LO ARRIBA DESCRITO. ALGUNOS ESTADOS NO PERMITEN LIMITACIONES EN LA VIGENCIA DE UNA GARANTÍA IMPLÍCITA, POR LO QUE LA ANTERIOR LIMITACIÓN PUDIERA NO APLICAR A USTED. ESTA GARANTÍA LE CONFIERE DERECHOS JURÍDICOS ESPECÍFICOS Y USTED PODRÍA, ADEMÁS, TENER OTROS DERECHOS QUE VARÍAN SEGÚN EL ESTADO.
Esta garantía aplica únicamente a los productos vendidos en EE. UU. y Canadá.
Consulte la pestaña "Búsqueda de centro de servicio" en la sección de Partes y servicio del sitio web de MILWAUKEE en www.milwaukeetool.com o llame al 1.800.SAWDUST (1.800.729.3878) para localizar su centro de servicio más cercano para darle servicio, con y sin garantía, a una herramienta de MILWAUKEE.

PÓLIZA DE GARANTÍA - VALIDA SOLO PARA MÉXICO, AMÉRICA CENTRAL Y EL CARIBE

La garantía de TECHTRONIC INDUSTRIES es por 5 años a partir de la fecha original de compra.
Esta tarjeta de garantía cubre cualquier defecto de material y mano de obra en ese Producto.
Para hacer válida esta garantía, presente esta tarjeta de garantía, cerrada/sellada por el distribuidor o la tienda donde compró el producto, al Centro de Servicio Autorizado (ASC). O, si esta tarjeta no se ha cerrado/sellado, presente la prueba original de compra a ASC. Llame 55 4160-3547 para encontrar el ASC más cercano, para servicio, partes, accesorios o componentes.

Procedimiento para hacer válida esta garantía

Lleve el producto a ASC, junto con la tarjeta de garantía cerrada/sellada por el distribuidor o la tienda donde compró el producto, y cualquier pieza o componente defectuoso se reemplazará sin costo para usted. Cubriremos todos los costos de flete con relación a este proceso de garantía.

Excepciones

Esta garantía no tendrá validez en las siguientes situaciones:
a) Cuando el producto se use de manera distinta a la que indica el manual del usuario final o de instrucciones.
b) Cuando las condiciones de uso no sean normales.
c) Cuando otras personas no autorizadas por TECHTRONIC INDUSTRIES modifiquen o reparen el producto.

Nota: si el juego de cables está dañado, tiene que reemplazarse en un Centro de Servicio Autorizado para evitar riesgos eléctricos.

CENTRO DE SERVICIO Y ATENCIÓN
Llame al 55 4160-3547

IMPORTADO Y COMERCIALIZADO POR
TECHTRONIC INDUSTRIES, MÉXICO, S.A. DE C.V.
Miguel de Cervantes Saavedra No.301 Piso 5, Torre Norte
11520 Colonia Ampliación Granada
Miguel Hidalgo, Ciudad de Mexico, Mexico

Modelo: _____

Fecha de Compra: _____

Sello del Distribuidor:

MILWAUKEE TOOL
13135 West Lisbon Road
Brookfield, WI 53005 USA

58140169d1
09/23

961015309-01(A)
Printed in Vietnam