37MUHA
Outdoor Unit Variable Speed Heat Pump
Sizes 18K to 60K

Product Data

Fig. 1 — Sizes 18K to 48K

Fig. 2 — Size 60K

NOTE: Images are for illustration purposes **only**. Actual models may differ slightly.

TABLE OF CONTENTS

MODEL NUMBER NOMENCLATURE 2
STANDARD FEATURES AND ACCESSORIES 3
DIMENSIONS 4
CLEARANCES 8
SPECIFICATIONS. 10
HEATING AND COOLING PERFORMANCE - CROSSOVER COIL (37MUHA + 45MULA) 16
HEATING AND COOLING PERFORMANCE - AIR HANDLER (37MUHA + 45MUHA) 86
HEATING AND COOLING PERFORMANCE - AIR HANDLER (37MUHA + 45MUAA) 146
APPLICATION DATA 206
WIRING 206
SPECIFIC WIRING METHODS 207
SOUND PRESSURE 210
SOUND PRESSURE TESTING METHOD 210
SOUND PRESSURE OCTAVE TABLES 211
SOUND POWER and Sound Pressure Levels dB(A) 212
CAPACITY CORRECTION FACTOR FOR REFRIGERANT LINE SIZE DIAMETER 213
CAPACITY CORRECTION FACTOR FOR HEIGHT DIFFERENCE 213
REFRIGERANT CYCLE DIAGRAMS 217
ELECTRICAL DATA 219
24V CONNECTION DIAGRAMS 220
WIRING DIAGRAMS 224
GUIDE SPECIFICATIONS 228

INDUSTRY LEADING FEATURES / BENEFITS

Energy Efficiency

- 16.5 - 19 SEER2 / 10 - 12.5 EER2 / 9.0 - 10.3 HSPF2 IV

Sound

- Levels as low as 59 dB(A)

Design Features

- Small Footprint
- Integrated 24V and RS-485 communications

Reliability, Quality and Toughness

- Inverter-driven, variable speed, rotary Compressor
- Line lengths up to 246ft. (75m)
- Low ambient operation on high heat models down to -22F (-30C) without the use of wind baffles
- Conventional line set sizes

NOTE: Ratings contained in this document are subject to change at any time. Always refer to the AHRI directory (www.ahridirectory.org) for the most up-to-date ratings information.

MODEL NUMBER NOMENCLATURE

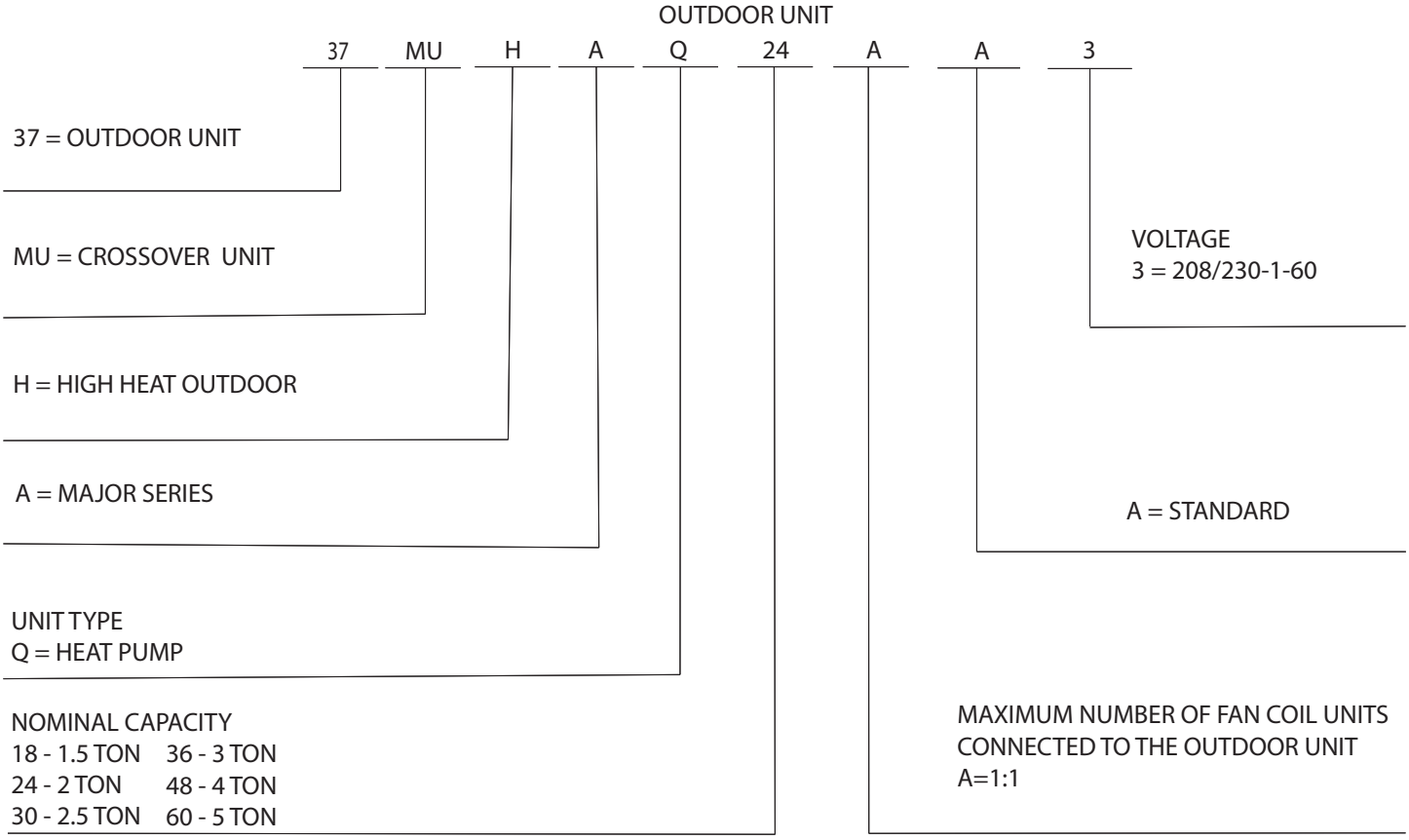

Use of the AHRI Certified TM Mark indicates a manufacturer's participation in the program For verification of certification for individual products, go to www.ahridirectory.org.

STANDARD FEATURES AND ACCESSORIES

FEATURES

EASE OF INSTALLATION	
Low Voltage Controls	S
COMFORT FEATURES	
Microprocessor Controls	S
Auto Restart Function	S
Auto Changeover on Heat Pumps	S
ENERGY SAVING FEATURES	
Inverter Driven Compressor	S
46° F Heating Mode (Heating Setback)	S
SAFETY AND RELIABILITY	
3 Minute Time Delay For Compressor	S
High Compressor Discharge Temperature	S
Low Voltage Protection	S
Compressor Overload Protection	S
Compressor Over Current Protection	S
IPM Module Protection	S
Condenser High Temperature Protection in Cooling Mode	S
Aluminum Hydrophilic pre-coated fins	S
EASE OF SERVICE AND MAINTENANCE	
Diagnostics	S
Liquid Line Pressure Taps	S
APPLICATION FLEXIBILITY	
Crankcase Heater	S
Multi-poise Installation	S

Legend

S - Standard
A - Accessory

ACCESSORIES

NAME	IMAGE	QUANTITY
Drain Fitting	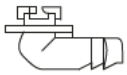	1
Gasket **NOTE: Size 60K will not require the gasket.**		1
Flare-to braze adapter		2
5/8 flare→3/4 flare adapter (For 18K Regular Heat Series)	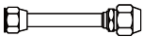	1
6 Foot Drain Tubing		1

NOTE: The base pan is built in with multiple holes for proper draining during the defrost process. For applications where it is required to seal these holes, and re-direct the condensate drain, rubber plugs are available through RCD. (See Table 1)

Base Pan Condensate Drain - Rubber Plugs

Table 1 – Optional Accessories - Rubber Plugs, Base Pan

MODEL NUMBERS	PART NUMBER	QTY
37MUHAQ18AA3	12600801A00077	30
37MUHAQ24AA3	12600801A00077	30
37MUHAQ30AA3	12600801A00117	5
37MUHAQ36AA3	12600801A00077	28
37MUHAQ48AA3	12600801A00077	28
37MUHAQ60AA3	12600801A00118	5

Outdoor Units

Crankcase Unit

The crankcase heater is standard on all unit sizes. Heater clamps must be placed around the compressor oil sump.

Base pan Heater

The base pan heater is standard on all unit sizes.

DIMENSIONS

Table 2 — Dimensions and Weights

System Size		18K	24K	30K	36K	48K	60K
		(208/230 V)	(208/230 V)	(208/230 V)	(208/230 V)	(208/230 V)	(208/230 V)
Height (H)	in (mm)	26.50(673)	26.50(673)	31.89(810)	38.39(975)	38.39(975)	52.48(1333)
Width (W)	in (mm)	35.04(890)	35.04(890)	37.24(946)	38.58(980)	38.58(980)	37.48(952)
Depth (D)	in (mm)	13.46(342)	13.46(342)	16.14(410)	16.34(415)	16.34(415)	16.34(415)
Weight -Net	lbs. (kg)	101.41(46)	102.29(46.4)	164.02(74.4)	204.15(92.6)	201.06(91.2)	242.95(110.2)

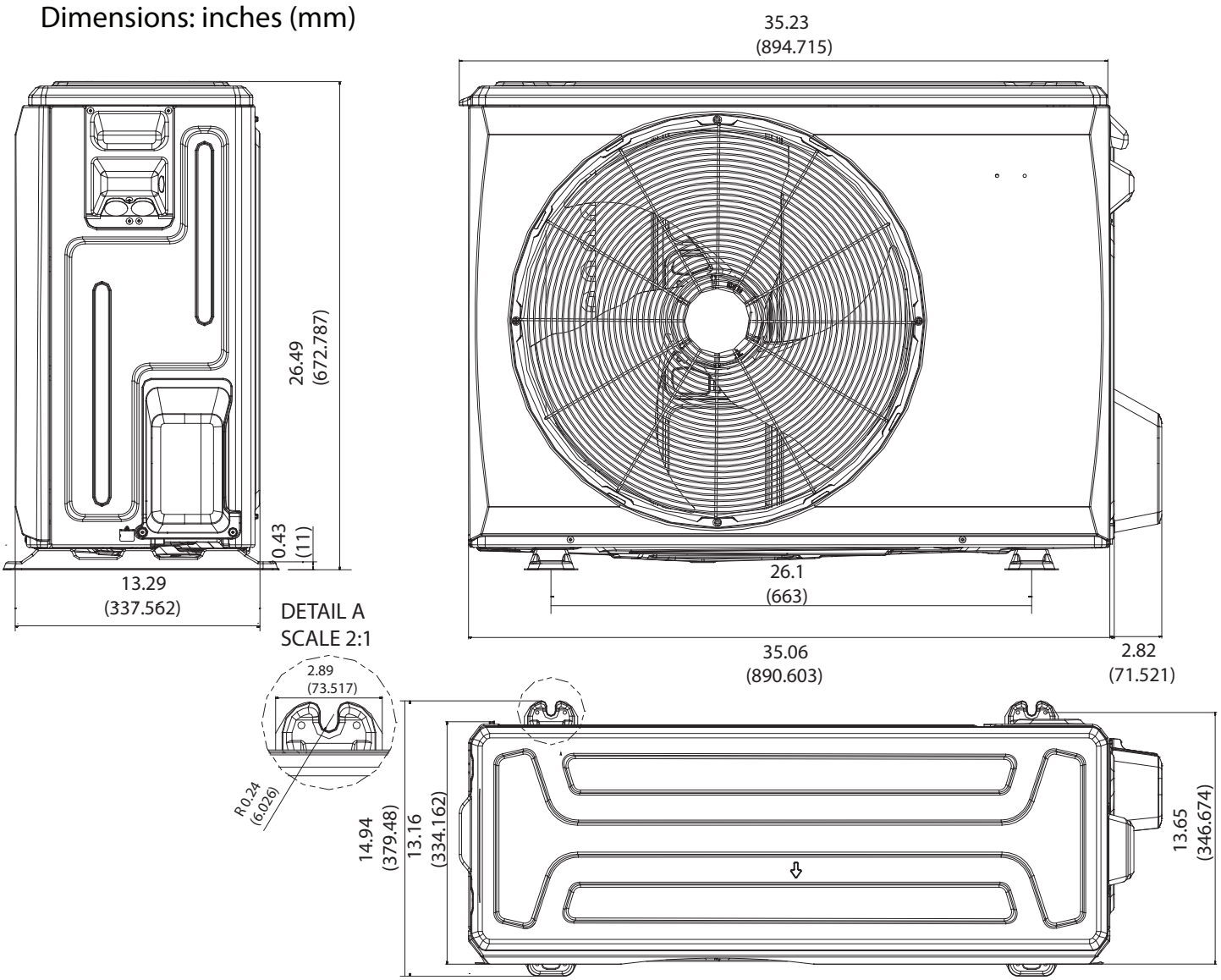

Fig. 3 — Sizes 18K / 24K

DIMENSIONS (CONT.)

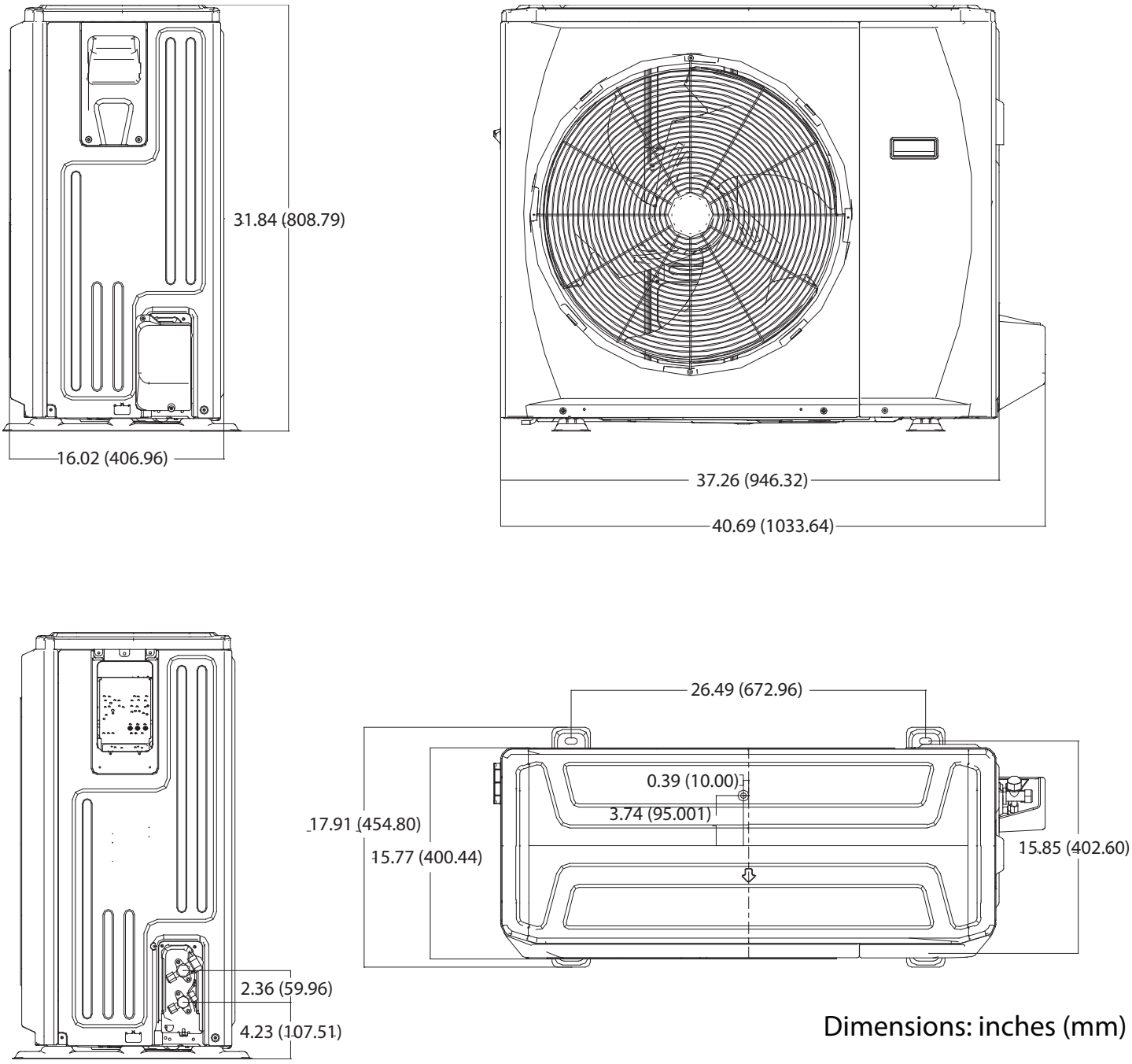

Fig. 4 —Size 30K

DIMENSIONS (CONT.)

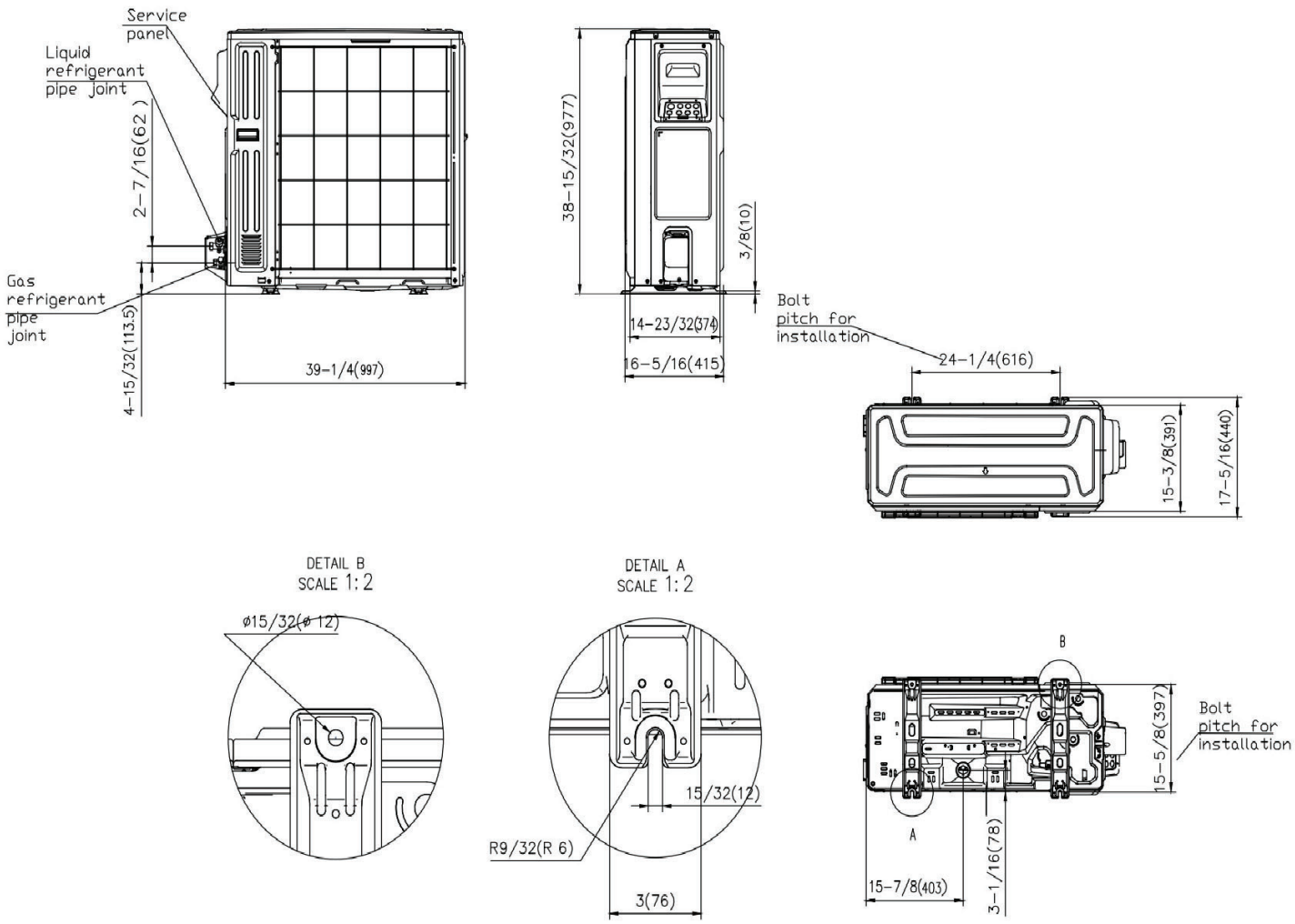

Fig. 5 —Size 36K / 48K

DIMENSIONS (CONT.)

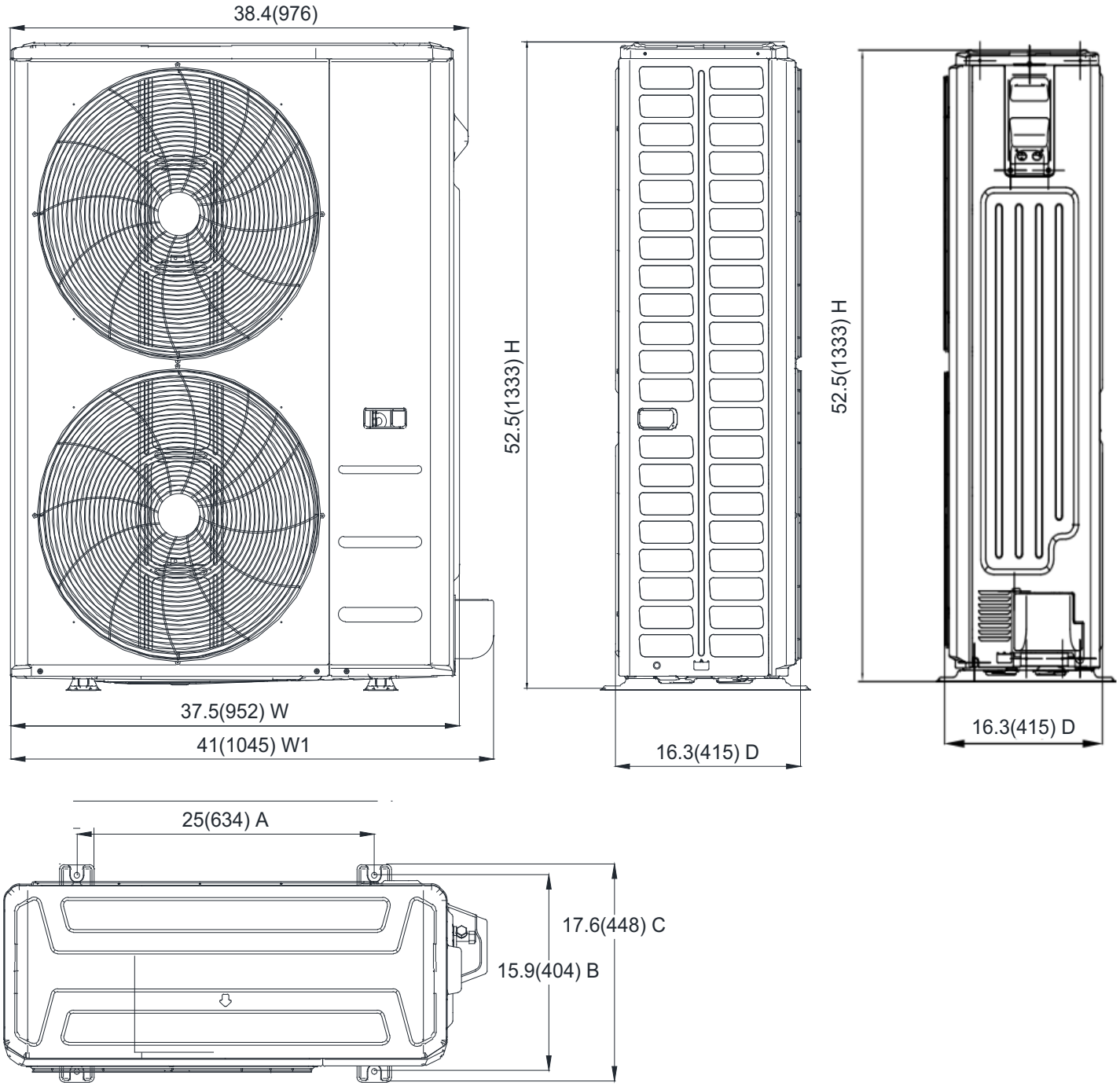

Fig. 6 —Sizes 60K

CLEARANCES

Clearances - Single Unit

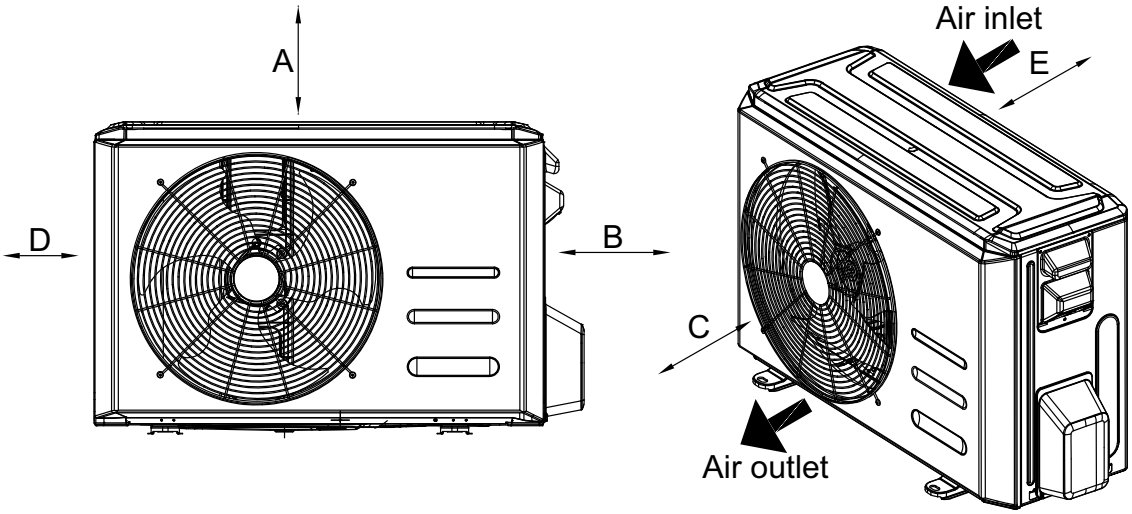

Fig. 7 — Clearances - Single Unit

Table 3 — Clearance Dimensions- Single Unit

UNIT	MINIMUM VALUE IN. (MM)
A	20 (508)
B	14 (356)
C	20 (508)
D	4 (101)
E	4 (101)

NOTE: The outdoor unit must be mounted at least 2in (50mm) above the maximum anticipated snow depth.

Clearance - Multiple Units

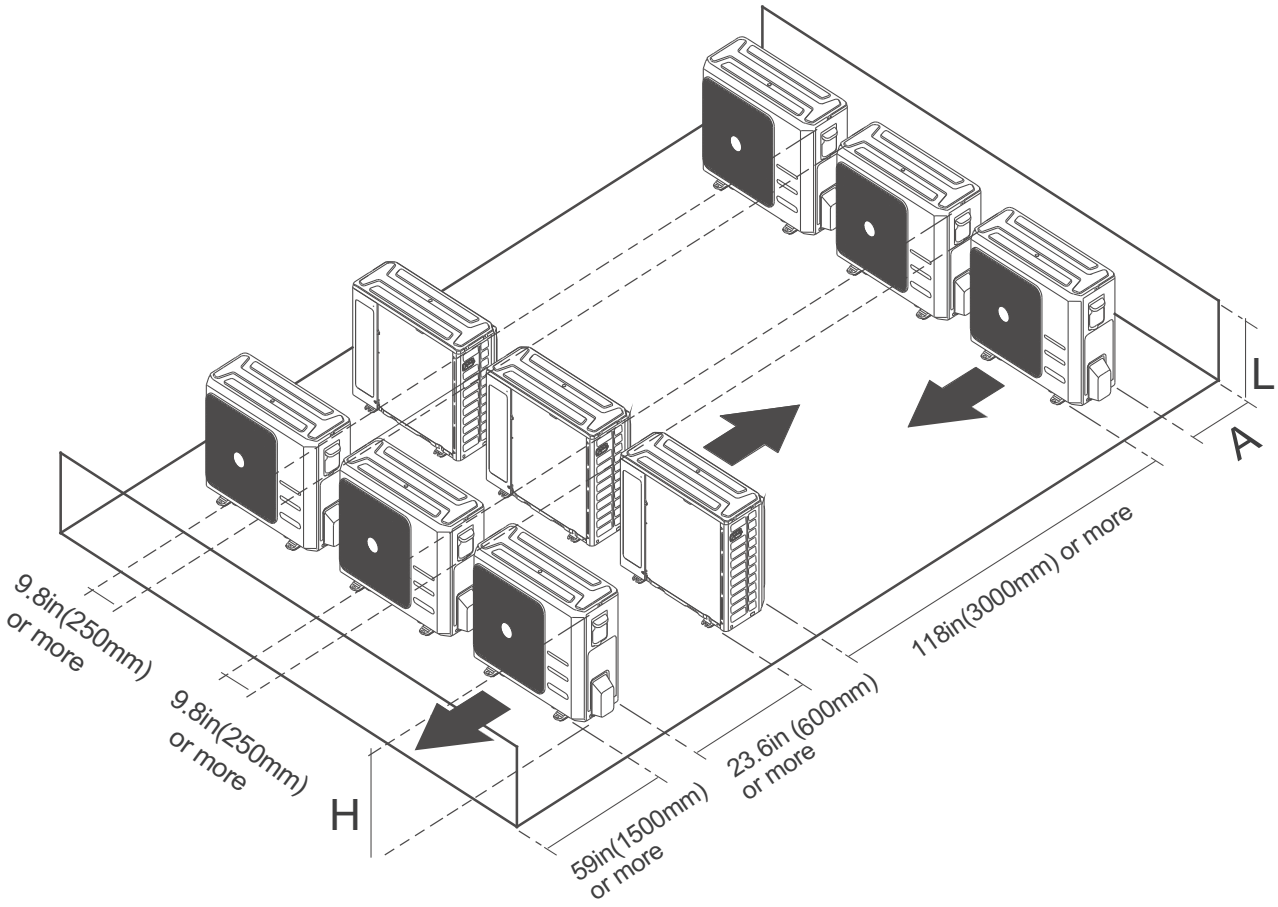

Fig. 8 —Installation Clearances for Multiple Units

DO NOT INSTALL UNIT IN THE FOLLOWING LOCATIONS

- Near an obstacle that will block air inlets and outlets.
- In a location that is exposed to large amounts of dust.
- Near animals or plants that will be harmed by hot air discharge.
- Near any source of combustible gas.
- Near a public street, crowded areas, or where noise from the unit will disturb others

⚠ CAUTION

SPECIAL CONSIDERATIONS FOR EXTREME WEATHER

If the unit is exposed to heavy wind:

Install unit so that air outlet fan is at a 90° angle to the direction of the wind. If needed, build a barrier n front of the unit to protect it from extremely heavy winds.

If the unit is frequently exposed to heavy rain or snow:

Build a shelter above the unit to protect it from the rain or snow. Be careful not to obstruct air flow around the unit.

SPECIFICATIONS

Table 4: Comprehensive Specifications

Outdoor model			37MUHAQ18AA3	37MUHAQ24AA3	37MUHAQ30AA3	37MUHAQ36AA3	37MUHAQ48AA3	37MUHAQ60AA3
Power supply		V;Ph;Hz	208/230V;1Ph;60HZ	208/230V;1Ph;60HZ	208/230V;1Ph;60HZ	208/230V;1Ph;60HZ	208/230V;1Ph;60HZ	208/230V;1Ph;60HZ
COMPRESSOR SPECIFICATIONS	Model		KTM240D46UKT2	KTM240D46UKT2	MTH356UKRC8FQL	EKPQ420D1UMUA	MTH550UKPC8FU	ETPQ480D66UMU1
	Type		ROTARY	ROTARY	ROTARY	TWIN-ROTARY	ROTARY	TWIN-ROTARY
	Brand		GMCC	GMCC	HIGHLY	GMCC	HIGHLY	GMCC
	Capacity	W	4780/7600	4780/7600	10350	12000	16250	13940
		Btu/h	16309/25931	16309/25931	35314	40944	55445	47563
	Input	W	805/2045	805/2045	3200	3265	4900	3720
	Rated current	A	4.15/9.30	4.15/9.30	12.2	6.6	21	7.47
	Refrigerant Oil		ESTER OIL	ESTER OIL	HAF68D1A	ESTER OIL	HAF68D1C	ESTER OIL
	Oil Type		VG74	VG74	HAF68D1A	VG75	HAF68D1C	VG75
	Oil Charge	fl. Oz	20.97	20.97	43.96	49.37	60.87	43.96
OUTDOOR FAN 1# SPECIFICATIONS	Material	-	Acrylonitrile Styrene +20%GF	Acrylonitrile Styrene +20%GF	Acrylonitrile Styrene +20%GF	Acrylonitrile Styrene +20%GF	Acrylonitrile Styrene +20%GF	Acrylonitrile Styrene +20%GF
	Type	-	ZL-535*133*12-3KFN	ZL-535*133*12-3KFN	ZL-560*139*12-3KN	ZL-570*196*15-3N	ZL-570*196*15-3N	ZL-530*114-3KFN
	Diameter	inch	21.1	21.1	22.0	22.4	22.4	20.9
		mm	535	535	560	570	570	530
	Height	inch	5.2	5.2	5.5	7.7	7.7	4.5
		mm	133	133	139	196	196	114
OUTDOOR FAN 2# SPECIFICATIONS	Material	-	N/A	N/A	N/A	N/A	N/A	Acrylonitrile Styrene +20%GF
	Type	-	N/A	N/A	N/A	N/A	N/A	ZL-530*114-3KFN
	Diameter	inch	N/A	N/A	N/A	N/A	N/A	20.9
		mm	N/A	N/A	N/A	N/A	N/A	530
	Height	inch	N/A	N/A	N/A	N/A	N/A	4.5
		mm	N/A	N/A	N/A	N/A	N/A	114

Manufacturer reserves the right to change, at any time, specifications and designs without notice and without obligations.

Outdoor model			37MUHAQ18AA3	37MUHAQ24AA3	37MUHAQ30AA3	37MUHAQ36AA3	37MUHAQ48AA3	37MUHAQ60AA3
OUTDOOR MOTOR 1# SPECIFICATIONS	Model	-	ZKFN-80-8-3	ZKFN-80-8-3	ZKFN-120-8-2	ZKFN-250-10-1	ZKFN-250-10-1	ZKFN-85-8-22-5
	Type	-	DC	DC	DC	DC	DC	DC
	Input	W	94.7	94.7	120.0	228.0	228.0	126.0
	Max. input	W	239.0	239.0	176.0	365.0	365.0	126.0
	Output	W	71	71	90	171	171	94.5
	FLA (The rated current of the conversion equipment)	A	0.9	1	1.5	2.4	2	1.2
	Rated HP	HP	0.10	0.10	0.12	0.23	0.23	0.13
	Range of current	Amps	0.39~1.85	0.3~1.85	0.79~1.67	1.28~2.96	1.28~2.96	0.81~1.18
	Rated current	Amps	0.82	0.82	1.30	2.00	2.00	1.18
	Speed	rev/min	780/700/550	810/700/450	950/850/750	800/750/650	850/800/750/650	1000/900/750/650
	Rated RPM	rev/min	780	810	950	800	850	1000
	Insulation class	-	E	E	E	B	B	E
	Safe class	-	IPX4	IPX4	IPX4	IP44	IP44	IPX4
OUTDOOR MOTOR 2# SPECIFICATIONS	Model	-	N/A	N/A	N/A	N/A	N/A	ZKFN-85-8-22-5
	Type	-	N/A	N/A	N/A	N/A	N/A	DC
	Input	W	N/A	N/A	N/A	N/A	N/A	126.0
	Max. input	W	N/A	N/A	N/A	N/A	N/A	126.0
	Output	W	N/A	N/A	N/A	N/A	N/A	85
	FLA (The rated current of the conversion equipment)	A	N/A	N/A	N/A	N/A	N/A	1.2
	Rated HP	HP	N/A	N/A	N/A	N/A	N/A	0.11
	Range of current	Amps	N/A	N/A	N/A	N/A	N/A	1.18±10%
	Rated current	Amps	N/A	N/A	N/A	N/A	N/A	1.18
	Speed	rev/min	N/A	N/A	N/A	N/A	N/A	1000/900/750/650
	Rated RPM	rev/min	N/A	N/A	N/A	N/A	N/A	1000
	Insulation class	-	N/A	N/A	N/A	N/A	N/A	E
	Safe class	-	N/A	N/A	N/A	N/A	N/A	IPX4

Manufacturer reserves the right to change, at any time, specifications and designs without notice and without obligations.

Outdoor model			37MUHAQ18AA3	37MUHAQ24AA3	37MUHAQ30AA3	37MUHAQ36AA3	37MUHAQ48AA3	37MUHAQ60AA3
OUTDOOR REFRIGERANT COIL 1# SPECIFICATIONS	Number of rows	Rows	2	2	2.6	3	3	3
	Tube outside dia.	inch	0.276	0.276	0.276	0.276	0.276	0.276
		mm	Φ7	Φ7	Φ7	Φ7	Φ7	Φ7
	Nominal Tube Wall	mm	0.00945 (0.24)	0.00945 (0.24)	0.00945 (0.24)	0.00945 (0.24)	0.00945 (0.24)	0.00945 (0.24)
	Tube Enhancement	(Yes/No)	Yes	Yes	Yes	Yes	Yes	Yes
	Tube Material		Copper	Copper	Copper	Copper	Copper	Copper
	Tube pitch (a)x row pitch (b)	inch	0.83× 0.87	0.83× 0.87	0.83× 0.87	0.83× 0.87	0.83× 0.87	0.83× 0.87
		mm	21x22	21x22	21x22	21x22	21x22	21x22
	Fin Spacing	FPI	20	20	20	20	20	20
		mm	1.3	1.3	1.3	1.3	1.3	1.3
	Fin type		Flat fin	Flat fin	Flat fin	Flat fin	Flat fin	Flat fin
	Fin Material		Gold hydrophilic aluminum	Gold hydrophilic aluminum	Gold hydrophilic aluminum	Gold hydrophilic aluminum	Gold hydrophilic aluminum	Gold hydrophilic aluminum
	Coil length x height x width	inch	35.43x23.98x0.86+34.06 x23.98x0.86	35.43x23.98x0.86+34.06 x23.98x0.86	38.98x29.76x2.6	29.92x36.38x2.6	29.92x36.38x2.6	38.78x24.8x2.6
		mm	900*609*22+865*609*22	900*609*22+865*609*22	990x756x66	760*924*66	760*924*66	985x630x66
	Face area	ft2	5.90	5.90	8.06	7.56	7.56	6.68
	Number of circuits	#	6	6	8	10	10	6
	High Burst Pressure	Psi (MPa)	550(3.79)	550(3.79)	550(3.79)	550(3.79)	550(3.79)	550(3.79)
	Low Burst Pressure	Psi (MPa)	340(2.34)	340(2.34)	340(2.34)	340(2.34)	340(2.34)	340(2.34)

Manufacturer reserves the right to change, at any time, specifications and designs without notice and without obligations.

Outdoor model			37MUHAQ18AA3	37MUHAQ24AA3	37MUHAQ30AA3	37MUHAQ36AA3	37MUHAQ48AA3	37MUHAQ60AA3
OUTDOOR REFRIGERANT COIL 2# SPECIFICATIONS	Number of rows	Rows	N/A	N/A	N/A	N/A	N/A	3
	Tube outside dia.	inch	N/A	N/A	N/A	N/A	N/A	0.276
		mm	N/A	N/A	N/A	N/A	N/A	Φ7
	Nominal Tube Wall	mm	N/A	N/A	N/A	N/A	N/A	0.00945 (0.24)
	Tube Enhancement	(Yes/No)	N/A	N/A	N/A	N/A	N/A	Yes
	Tube Material		N/A	N/A	N/A	N/A	N/A	Copper
	Tube pitch (a)x row pitch (b)	inch	N/A	N/A	N/A	N/A	N/A	0.83× 0.87
		mm	N/A	N/A	N/A	N/A	N/A	21x22
	Fin Spacing	FPI	N/A	N/A	N/A	N/A	N/A	20
		mm	N/A	N/A	N/A	N/A	N/A	1.3
	Fin type		N/A	N/A	N/A	N/A	N/A	Flat fin
	Fin Material		N/A	N/A	N/A	N/A	N/A	Gold hydrophilic aluminum
	Coil length x height x width	inch	N/A	N/A	N/A	N/A	N/A	38.58x24.8x2.6
		mm	N/A	N/A	N/A	N/A	N/A	980x630x66
	Face area	ft2	N/A	N/A	N/A	N/A	N/A	6.65
	Number of circuits	#	N/A	N/A	N/A	N/A	N/A	6
	High Burst Pressure	Psi (MPa)	N/A	N/A	N/A	N/A	N/A	550(3.79)
	Low Burst Pressure	Psi (MPa)	N/A	N/A	N/A	N/A	N/A	340(2.34)

Manufacturer reserves the right to change, at any time, specifications and designs without notice and without obligations.

Outdoor model			37MUHAQ18AA3	37MUHAQ24AA3	37MUHAQ30AA3	37MUHAQ36AA3	37MUHAQ48AA3	37MUHAQ60AA3
PIPING AND REFRIGERANT INFORMATION	Refrigerant Type	Type	R454B	R454B	R454B	R454B	R454B	R454B
	Charge Amount	lb. (kg)	4.63(2.1)	4.63(2.1)	6.61(3.0)	7.94(3.6)	8.38(3.8)	11.46(5.2)
	Additional refrigerant charge	Oz/ft (g/m)	0.7(65)	0.7(65)	0.7(65)	0.7(65)	0.7(65)	0.7(65)
	Liquid Pipe (size - connection type)	In (mm)	3/8in(9.52mm)	3/8in(9.52mm)	3/8in(9.52mm)	3/8in(9.52mm)	3/8in(9.52mm)	3/8in(9.52mm)
	Suction Pipe (size - connection type)	In (mm)	3/4in(19mm)	3/4in(19mm)	3/4in(19mm)	3/4in(19mm)	3/4in(19mm)	3/4in(19mm)
	Min. Piping Length	ft. (m)	9.8 (3)	9.8 (3)	9.8 (3)	9.8 (3)	9.8 (3)	9.8 (3)
	Standard Piping Length	ft. (m)	24.6 (7.5)	24.6 (7.5)	24.6 (7.5)	24.6 (7.5)	24.6 (7.5)	24.6 (7.5)
	Max. Piping Length with no additional refrigerant charge per System	ft. (m)	24.6 (7.5)	24.6 (7.5)	24.6 (7.5)	24.6 (7.5)	24.6 (7.5)	24.6 (7.5)
	Total Maximum Piping Length per system	ft. (m)	98.42(30)	164.04(50)	164.04(50)	246(75)	246(75)	246(75)
	Max. outdoor-indoor height difference (OU higher than IU)	ft. (m)	65.62(20)	82.02(25)	82.02(25)	98.43(30)	98.43(30)	98.43(30)
	Max. outdoor-indoor height difference (IU higher than OU)	ft. (m)	65.62(20)	82.02(25)	82.02(25)	98.43(30)	98.43(30)	98.43(30)
AIRFLOW SPECIFICATIONS	Outdoor (CFM)	CFM	1766.8	1766.8	3001.8	3001.8	3037.1	2648.6
SOUND DATA	Outdoor Sound Pressure Level	dB(A)	59	60	60.5	62.5	65	65

Manufacturer reserves the right to change, at any time, specifications and designs without notice and without obligations.

Outdoor model				37MUHAQ18AA3	37MUHAQ24AA3	37MUHAQ30AA3	37MUHAQ36AA3	37MUHAQ48AA3	37MUHAQ60AA3
ENVIRONMENTAL SPECIFICATIONS	Cooling Operating Range	Indoor Min - Max DB	°F	60~90	60~90	60~90	60~90	60~90	60~90
			(°C)	(16?32)	(16?32)	(16?32)	(16?32)	(16?32)	(16?32)
		Indoor Min - Max WB	°F	59-84	59-84	59-84	59-84	59-84	59-84
			(°C)	(15-29)	(15-29)	(15-29)	(15-29)	(15-29)	(15-29)
		Outdoor Min - Max DB	°F	-22~122	-22~122	-22~122	-22~122	-22~122	-22~122
			(°C)	(-30?50)	(-30?50)	(-30?50)	(-30?50)	(-30?50)	(-30?50)
	Heating Operating Range	Indoor Min - Max DB	°F	32~86	32~86	32~86	32~86	32~86	32~86
			(°C)	(0?30)	(0?30)	(0?30)	(0?30)	(0?30)	(0?30)
		Outdoor Min - Max DB	°F	-22~75	-22~75	-22~75	-22~75	-22~75	-22~75
			(°C)	(-30?24)	(-30?24)	(-30?24)	(-30?24)	(-30?24)	(-30?24)
	Cooling Cut-in	Temperature	°F	NA	NA	NA	NA	NA	NA
			(°C)	NA	NA	NA	NA	NA	NA
	Cooling Cut-out	Temperature	°F	NA	NA	NA	NA	NA	NA
			(°C)	NA	NA	NA	NA	NA	NA
	Heating Cut-in	Temperature	°F	NA	NA	NA	NA	NA	NA
			(°C)	NA	NA	NA	NA	NA	NA
	Heating Cut-Out	Temperature	°F	NA	NA	NA	NA	NA	NA
			(°C)	NA	NA	NA	NA	NA	NA
	Non-operating environment Storage	Temperature range (DB)	°F	-49-140	-49-140	-49-140	-49-140	-49-140	-49-140
			(°C)	(-45-60)	(-45-60)	(-45-60)	(-45-60)	(-45-60)	(-45-60)
	Operation Humidity	%		0-80 %	0-80 %	0-80 %	0-80 %	0-80 %	0-80 %
	Ambient Humidity	%		0-80 %	0-80 %	0-80 %	0-80 %	0-80 %	0-80 %

Manufacturer reserves the right to change, at any time, specifications and designs without notice and without obligations.

HEATING AND COOLING PERFORMANCE - CROSSOVER COIL (37MUHA + 45MULA)

Table 5 – Cooling Performance - 18K (37MUHA + 45MULA) - 45MULAQ24XAX (Sheet 1 of 4)

AIRFLOW (CFM)	OUTDOOR DB(^{0}F)	ID WB (^{0}F)	60.8^{0}F(16.0^{0}C)					64.4^{0}F(18.0^{0}C)					67^{0}F(19.4^{0}C)					71.6^{0}F(22.0^{0}C)				
		ID DB (^{0}F)	73.4^{0}F (23.0^{0}C)	77.0^{0}F (25.0^{0}C)	80.0^{0}F (26.7^{0}C)	80.6^{0}F (27.0^{0}C)	84.2^{0}F (29.0^{0}C)	73.4^{0}F (23.0^{0}C)	77.0^{0}F (25.0^{0}C)	80.0^{0}F (26.7^{0}C)	80.6^{0}F (27.0^{0}C)	84.2^{0}F (29.0^{0}C)	73.4? (23.0^{0}C)	77.0^{0}F (25.0^{0}C)	80.0^{0}F (26.7^{0}C)	80.6^{0}F (27.0^{0}C)	84.2^{0}F (29.0^{0}C)	73.4^{0}F (23.0^{0}C)	77.0^{0}F (25.0^{0}C)	80.0^{0}F (26.7^{0}C)	80.6^{0}F (27.0^{0}C)	84.2^{0}F (29.0^{0}C)
441	-22^{0}F (-30.0^{0}C)	TC	13592	13588	13584	13663	14065	14191	14183	14177	14176	14166	14614	14607	14597	14595	14585	15416	15412	15401	15397	15374
		S/T	0.77	0.87	0.96	0.99	0.99	0.63	0.73	0.81	0.82	0.93	0.53	0.63	0.71	0.73	0.82	0.38	0.46	0.54	0.55	0.64
		PI	1.31	1.31	1.31	1.31	1.30	1.30	1.30	1.30	1.30	1.30	1.30	1.30	1.30	1.30	1.30	1.30	1.30	1.30	1.30	1.30
	-13^{0}F (-25.0^{0}C)	TC	14725	14720	14716	14801	15237	15373	15365	15358	15357	15346	15832	15824	15813	15812	15801	16701	16697	16684	16680	16655
		S/T	0.77	0.88	0.97	1.00	1.00	0.63	0.73	0.81	0.83	0.93	0.54	0.63	0.71	0.73	0.83	0.39	0.46	0.54	0.56	0.65
		PI	1.36	1.36	1.36	1.36	1.35	1.35	1.35	1.35	1.35	1.35	1.35	1.35	1.35	1.35	1.35	1.35	1.35	1.35	1.35	1.35
	-4^{0}F (-20.0^{0}C)	TC	15858	15852	15848	15940	16409	16556	16547	16539	16538	16527	17050	17041	17030	17028	17016	17986	17981	17968	17963	17936
		S/T	0.78	0.88	0.97	1.00	1.00	0.63	0.73	0.82	0.83	0.93	0.54	0.64	0.72	0.73	0.83	0.39	0.47	0.55	0.56	0.65
		PI	1.41	1.41	1.41	1.41	1.40	1.40	1.40	1.40	1.40	1.40	1.39	1.39	1.39	1.39	1.39	1.40	1.40	1.40	1.40	1.40
	0^{0}F (-17.8^{0}C)	TC	16381	16374	16437	16563	17021	17095	17082	17073	17071	17068	17597	17587	17571	17568	17552	18545	18540	18540	18543	18556
		S/T	0.78	0.89	0.99	1.00	1.00	0.64	0.74	0.83	0.84	0.95	0.54	0.64	0.73	0.74	0.84	0.39	0.47	0.55	0.57	0.66
		PI	1.42	1.42	1.42	1.42	1.41	1.41	1.41	1.41	1.41	1.41	1.41	1.42	1.42	1.42	1.42	1.43	1.43	1.43	1.43	1.43
	5^{0}F (-15.0^{0}C)	TC	16863	16878	17106	17184	17709	17665	17668	17670	17671	17758	18243	18241	18246	18247	18249	19333	19327	19327	19329	19340
		S/T	0.79	0.90	1.00	1.00	1.00	0.64	0.75	0.84	0.85	0.96	0.54	0.65	0.73	0.75	0.85	0.39	0.47	0.55	0.57	0.66
		PI	1.43	1.43	1.43	1.43	1.43	1.43	1.43	1.43	1.43	1.43	1.44	1.44	1.44	1.44	1.44	1.47	1.47	1.47	1.47	1.47
	14^{0}F (-10.0^{0}C)	TC	17006	16999	17070	17219	17753	17859	17849	17841	17839	17830	18477	18468	18454	18451	18436	19638	19632	19618	19614	19584
		S/T	0.78	0.89	0.99	1.00	1.00	0.64	0.74	0.82	0.84	0.94	0.54	0.64	0.72	0.74	0.83	0.39	0.47	0.55	0.56	0.65
		PI	1.39	1.40	1.39	1.39	1.39	1.39	1.39	1.39	1.39	1.39	1.38	1.39	1.39	1.39	1.39	1.39	1.39	1.39	1.39	1.39
	17^{0}F (-8.3^{0}C)	TC	17074	17079	17288	17388	17947	17932	17933	17937	17938	18022	18503	18511	18523	18524	18528	19734	19728	19730	19734	19752
		S/T	0.79	0.89	1.00	1.00	1.00	0.64	0.74	0.83	0.85	0.95	0.55	0.65	0.73	0.75	0.85	0.39	0.47	0.55	0.57	0.66
		PI	1.37	1.37	1.37	1.37	1.37	1.37	1.37	1.37	1.37	1.37	1.37	1.37	1.37	1.37	1.37	1.38	1.38	1.38	1.38	1.38
	23^{0}F (-5.0^{0}C)	TC	17196	17220	17500	17586	18161	18078	18083	18085	18086	18193	18716	18715	18721	18722	18725	19922	19916	19917	19920	19934
		S/T	0.80	0.91	1.00	1.00	1.00	0.65	0.75	0.84	0.86	0.97	0.54	0.65	0.74	0.75	0.85	0.39	0.47	0.56	0.57	0.66
		PI	1.29	1.29	1.29	1.29	1.30	1.30	1.30	1.30	1.30	1.30	1.30	1.30	1.30	1.30	1.30	1.33	1.33	1.33	1.33	1.33
	35^{0}F (1.7^{0}C)	TC	17678	17678	17712	17732	18188	18526	18523	18524	18525	18525	19121	19120	19118	19118	19120	20229	20224	20220	20223	20219
		S/T	0.75	0.85	0.93	0.94	1.00	0.62	0.71	0.79	0.80	0.89	0.53	0.62	0.69	0.71	0.80	0.39	0.46	0.53	0.54	0.63
		PI	1.07	1.07	1.07	1.07	1.10	1.13	1.13	1.13	1.13	1.13	1.18	1.18	1.18	1.18	1.18	1.28	1.28	1.28	1.28	1.28
	41^{0}F (5.0^{0}C)	TC	16455	16456	16501	16523	16992	17241	17239	17240	17240	17255	17793	17791	17789	17789	17791	18817	18812	18809	18811	18808
		S/T	0.76	0.86	0.94	0.96	1.00	0.62	0.72	0.80	0.81	0.90	0.53	0.62	0.70	0.71	0.81	0.39	0.46	0.53	0.55	0.64
		PI	1.20	1.20	1.21	1.21	1.25	1.27	1.27	1.27	1.27	1.28	1.33	1.33	1.33	1.33	1.33	1.45	1.45	1.45	1.45	1.45
	47^{0}F (8.3^{0}C)	TC	15231	15231	15289	15316	15787	15955	15953	15954	15954	15978	16463	16462	16460	16461	16462	17408	17404	17403	17402	17399
		S/T	0.77	0.87	0.95	0.97	1.00	0.63	0.72	0.81	0.82	0.91	0.53	0.63	0.71	0.72	0.82	0.39	0.46	0.54	0.55	0.64
		PI	1.33	1.33	1.34	1.34	1.40	1.42	1.42	1.42	1.42	1.42	1.48	1.48	1.48	1.48	1.48	1.62	1.62	1.62	1.62	1.62

Manufacturer reserves the right to change, at any time, specifications and designs without notice and without obligations.

Table 5 – Cooling Performance - 18K (37MUHA + 45MULA) - 45MULAQ24XAX (Sheet 2 of 4)

AIRFLOW (CFM)	OUTDOOR DB(^{0}F)	ID WB (^{0}F)	60.8^{0}F(16.0^{0}C)					64.4^{0}F(18.0^{0}C)					67^{0}F(19.4^{0}C)					71.6^{0}F(22.0^{0}C)				
		ID DB (^{0}F)	73.4^{0}F (23.0^{0}C)	77.0^{0}F (25.0^{0}C)	80.0^{0}F (26.7^{0}C)	80.6^{0}F (27.0^{0}C)	84.2^{0}F (29.0^{0}C)	73.4^{0}F (23.0^{0}C)	77.0^{0}F (25.0^{0}C)	80.0^{0}F (26.7^{0}C)	80.6^{0}F (27.0^{0}C)	84.2^{0}F (29.0^{0}C)	73.4? (23.0^{0}C)	77.0^{0}F (25.0^{0}C)	80.0^{0}F (26.7^{0}C)	80.6^{0}F (27.0^{0}C)	84.2^{0}F (29.0^{0}C)	73.4^{0}F (23.0^{0}C)	77.0^{0}F (25.0^{0}C)	80.0^{0}F (26.7^{0}C)	80.6^{0}F (27.0^{0}C)	84.2^{0}F (29.0^{0}C)
441	50^{0}F (10.0^{0}C)	TC	14850	15093	15597	15686	16287	15723	15732	15783	15803	16307	16342	16363	16373	16374	16447	17519	17528	17570	17575	17599
		S/T	0.87	1.00	1.00	1.00	1.00	0.69	0.81	0.92	0.94	1.00	0.57	0.69	0.80	0.81	0.93	0.39	0.49	0.58	0.60	0.71
		PI	1.44	1.44	1.44	1.44	1.44	1.44	1.44	1.44	1.44	1.44	1.44	1.44	1.44	1.44	1.44	1.44	1.44	1.44	1.44	1.44
	59^{0}F (15.0^{0}C)	TC	14556	14906	15431	15524	16148	15444	15451	15527	15557	16167	16085	16102	16109	16110	16216	17314	17318	17352	17356	17373
		S/T	0.88	1.00	1.00	1.00	1.00	0.70	0.83	0.94	0.97	1.00	0.58	0.71	0.81	0.83	0.96	0.39	0.50	0.59	0.61	0.73
		PI	1.30	1.30	1.30	1.30	1.31	1.30	1.30	1.30	1.30	1.31	1.31	1.31	1.31	1.31	1.31	1.32	1.32	1.32	1.31	1.31
	68^{0}F (20.0^{0}C)	TC	14276	14736	15278	15375	16021	15168	15173	15291	15391	16039	15828	15841	15846	15846	16026	17091	17097	17124	17127	17139
		S/T	0.91	1.00	1.00	1.00	1.00	0.72	0.85	0.97	1.00	1.00	0.59	0.72	0.84	0.86	0.99	0.40	0.50	0.61	0.62	0.75
		PI	1.16	1.16	1.17	1.17	1.18	1.17	1.17	1.17	1.17	1.18	1.17	1.17	1.17	1.17	1.18	1.19	1.19	1.19	1.19	1.19
	77^{0}F (25.0^{0}C)	TC	13969	14505	15067	15167	15838	14878	14885	15056	15185	15856	15557	15575	15582	15600	15870	16849	16864	16902	16906	16925
		S/T	0.92	1.00	1.00	1.00	1.00	0.72	0.87	0.99	1.00	1.00	0.59	0.73	0.85	0.86	1.00	0.40	0.51	0.61	0.63	0.76
		PI	1.03	1.03	1.04	1.04	1.04	1.04	1.04	1.04	1.04	1.04	1.04	1.04	1.04	1.04	1.04	1.05	1.05	1.05	1.05	1.05
	82^{0}F (27.8^{0}C)	TC	14006	14600	15182	15285	15980	14931	14955	15200	15304	15998	15629	15650	15658	15682	16013	16952	16974	17017	17021	17042
		S/T	0.94	1.00	1.00	1.00	1.00	0.73	0.87	1.00	1.00	1.00	0.60	0.74	0.86	0.87	1.00	0.40	0.51	0.62	0.63	0.76
		PI	1.06	1.06	1.07	1.07	1.07	1.07	1.07	1.07	1.07	1.07	1.07	1.07	1.07	1.07	1.07	1.08	1.08	1.08	1.08	1.08
	86^{0}F (30.0^{0}C)	TC	14285	14946	15552	15660	16390	15228	15259	15571	15679	16402	15954	15973	15998	16013	16418	17326	17351	17391	17396	17414
		S/T	0.95	1.00	1.00	1.00	1.00	0.74	0.88	1.00	1.00	1.00	0.60	0.75	0.86	0.88	1.00	0.40	0.51	0.62	0.64	0.77
		PI	1.21	1.22	1.22	1.22	1.23	1.22	1.22	1.22	1.22	1.23	1.23	1.23	1.23	1.23	1.23	1.24	1.24	1.24	1.24	1.24
	95^{0}F (35.0^{0}C)	TC	15095	15122	15447	15538	16147	16061	16065	16070	16071	16180	16754	16756	16764	16766	16773	18086	18080	18082	18081	18095
		S/T	0.80	0.91	1.00	1.00	1.00	0.65	0.75	0.84	0.86	0.96	0.54	0.65	0.73	0.75	0.85	0.39	0.47	0.55	0.56	0.66
		PI	1.50	1.50	1.51	1.52	1.55	1.54	1.54	1.54	1.54	1.55	1.58	1.58	1.58	1.58	1.58	1.64	1.64	1.64	1.64	1.64
	104^{0}F (40.0^{0}C)	TC	13412	13460	13848	13930	14482	14271	14275	14279	14280	14468	14887	14890	14898	14899	14903	16070	16064	16068	16065	16080
		S/T	0.82	0.94	1.00	1.00	1.00	0.66	0.77	0.86	0.88	1.00	0.55	0.66	0.75	0.77	0.87	0.39	0.47	0.56	0.58	0.67
		PI	1.50	1.50	1.52	1.53	1.56	1.54	1.55	1.55	1.55	1.56	1.58	1.58	1.58	1.58	1.58	1.64	1.64	1.64	1.64	1.64
	110^{0}F (43.0^{0}C)	TC	12323	12656	13136	13221	13789	13164	13168	13226	13251	13804	13765	13773	13778	13778	13858	14921	14914	14929	14932	14943
		S/T	0.89	1.00	1.00	1.00	1.00	0.70	0.83	0.94	0.96	1.00	0.58	0.70	0.81	0.83	0.96	0.39	0.49	0.59	0.61	0.73
		PI	1.52	1.53	1.55	1.55	1.58	1.55	1.55	1.55	1.56	1.58	1.58	1.58	1.58	1.58	1.58	1.63	1.63	1.63	1.63	1.63
	115^{0}F (46.0^{0}C)	TC	11288	11713	12174	12255	12802	12057	12060	12165	12271	12817	12632	12644	12647	12648	12828	13710	13703	13724	13726	13734
		S/T	0.92	1.00	1.00	1.00	1.00	0.72	0.86	0.98	1.00	1.00	0.59	0.73	0.84	0.86	1.00	0.40	0.50	0.61	0.63	0.75
		PI	1.52	1.53	1.55	1.55	1.57	1.55	1.55	1.55	1.55	1.58	1.57	1.57	1.57	1.57	1.58	1.62	1.61	1.61	1.61	1.61
	122^{0}F (50.0^{0}C)	TC	10058	10609	11081	11165	11726	10524	10607	11094	11178	11738	11083	11082	11140	11173	11748	12129	12153	12160	12159	12153
		S/T	1.00	1.00	1.00	1.00	1.00	0.80	0.98	1.00	1.00	1.00	0.64	0.81	0.95	0.98	1.00	0.41	0.54	0.67	0.69	0.84
		PI	1.54	1.55	1.57	1.57	1.58	1.55	1.55	1.57	1.57	1.58	1.57	1.57	1.57	1.57	1.58	1.60	1.60	1.59	1.59	1.59

Manufacturer reserves the right to change, at any time, specifications and designs without notice and without obligations.

Table 5 – Cooling Performance - 18K (37MUHA + 45MULA) - 45MULAQ24XAX (Sheet 3 of 4)

AIRFLOW (CFM)	OUTDOOR DB(^{0}F)	ID WB (^{0}F)	60.8^{0}F(16.0^{0}C)					64.4^{0}F(18.0^{0}C)					67^{0}F(19.4^{0}C)					71.6^{0}F(22.0^{0}C)				
		ID DB (^{0}F)	73.4^{0}F (23.0^{0}C)	77.0^{0}F (25.0^{0}C)	80.0^{0}F (26.7^{0}C)	80.6^{0}F (27.0^{0}C)	84.2^{0}F (29.0^{0}C)	73.4^{0}F (23.0^{0}C)	77.0^{0}F (25.0^{0}C)	80.0^{0}F (26.7^{0}C)	80.6^{0}F (27.0^{0}C)	84.2^{0}F (29.0^{0}C)	73.4? (23.0^{0}C)	77.0^{0}F (25.0^{0}C)	80.0^{0}F (26.7^{0}C)	80.6^{0}F (27.0^{0}C)	84.2^{0}F (29.0^{0}C)	73.4^{0}F (23.0^{0}C)	77.0^{0}F (25.0^{0}C)	80.0^{0}F (26.7^{0}C)	80.6^{0}F (27.0^{0}C)	84.2^{0}F (29.0^{0}C)
617	-22^{0}F (-30.0^{0}C)	TC	18493	18484	18748	18826	19344	19295	19279	19267	19265	19249	19872	19847	19828	19825	19806	20961	20955	20912	20904	20860
		S/T	0.80	0.91	0.99	0.99	0.99	0.64	0.75	0.84	0.86	0.97	0.55	0.65	0.74	0.75	0.86	0.39	0.47	0.55	0.57	0.67
		PI	1.76	1.76	1.75	1.75	1.75	1.75	1.75	1.75	1.75	1.75	1.74	1.75	1.75	1.75	1.75	1.76	1.76	1.76	1.76	1.76
	-13^{0}F (-25.0^{0}C)	TC	20034	20025	20311	20395	20956	20903	20885	20872	20870	20853	21528	21500	21480	21477	21457	22707	22701	22655	22646	22598
		S/T	0.80	0.91	1.00	1.00	1.00	0.65	0.75	0.85	0.86	0.97	0.55	0.65	0.74	0.76	0.86	0.39	0.47	0.56	0.57	0.67
		PI	1.82	1.82	1.82	1.82	1.81	1.81	1.81	1.81	1.81	1.81	1.81	1.81	1.81	1.81	1.81	1.82	1.82	1.82	1.82	1.82
	-4^{0}F (-20.0^{0}C)	TC	21575	21565	21873	21964	22568	22510	22492	22478	22476	22457	23184	23154	23132	23129	23107	24454	24448	24397	24388	24337
		S/T	0.80	0.92	1.00	1.00	1.00	0.65	0.76	0.85	0.87	0.98	0.55	0.65	0.74	0.76	0.86	0.39	0.48	0.56	0.57	0.67
		PI	1.89	1.89	1.88	1.88	1.88	1.88	1.88	1.88	1.88	1.88	1.87	1.87	1.88	1.88	1.88	1.89	1.89	1.89	1.89	1.89
	0^{0}F(-17.8^{0}C)	TC	22291	22278	22691	22786	23412	23247	23221	23203	23201	23434	23930	23896	23867	23863	23852	25217	25212	25209	25213	25229
		S/T	0.81	0.93	1.00	1.00	1.00	0.66	0.77	0.86	0.88	1.00	0.55	0.66	0.75	0.77	0.87	0.39	0.48	0.57	0.58	0.68
		PI	1.90	1.90	1.90	1.90	1.90	1.90	1.90	1.90	1.90	1.90	1.90	1.90	1.90	1.90	1.90	1.92	1.92	1.92	1.92	1.93
	5^{0}F (-15.0^{0}C)	TC	22930	23009	23535	23644	24372	24006	24012	24013	24038	24396	24773	24780	24785	24785	24818	26226	26218	26232	26235	26246
		S/T	0.82	0.94	1.00	1.00	1.00	0.66	0.78	0.87	0.88	1.00	0.56	0.67	0.76	0.78	0.88	0.39	0.48	0.57	0.59	0.69
		PI	1.92	1.92	1.92	1.92	1.93	1.93	1.93	1.93	1.93	1.93	1.94	1.94	1.94	1.94	1.94	1.98	1.98	1.98	1.98	1.98
	14^{0}F (-10.0^{0}C)	TC	23142	23130	23603	23713	24449	24291	24270	24253	24250	24477	25123	25092	25066	25062	25037	26714	26706	26655	26645	26588
		S/T	0.81	0.93	1.00	1.00	1.00	0.65	0.76	0.86	0.87	1.00	0.55	0.66	0.75	0.76	0.87	0.39	0.48	0.56	0.57	0.67
		PI	1.87	1.87	1.87	1.87	1.87	1.86	1.87	1.87	1.87	1.87	1.86	1.86	1.86	1.86	1.87	1.87	1.87	1.87	1.87	1.87
	17^{0}F (-8.3^{0}C)	TC	23158	23234	23771	23887	24662	24311	24321	24325	24346	24689	25141	25150	25160	25161	25192	26738	26730	26726	26731	26754
		S/T	0.82	0.93	1.00	1.00	1.00	0.66	0.77	0.87	0.88	1.00	0.55	0.66	0.76	0.77	0.87	0.39	0.48	0.57	0.58	0.68
		PI	1.84	1.84	1.84	1.84	1.84	1.84	1.84	1.84	1.84	1.84	1.84	1.84	1.84	1.84	1.84	1.85	1.85	1.85	1.85	1.86
	23^{0}F (-5.0^{0}C)	TC	23383	23484	24091	24210	25008	24567	24574	24577	24609	25035	25414	25423	25430	25430	25471	27023	27015	27034	27038	27053
		S/T	0.83	0.95	1.00	1.00	1.00	0.66	0.78	0.88	0.89	1.00	0.56	0.67	0.76	0.78	0.89	0.39	0.48	0.57	0.59	0.69
		PI	1.73	1.73	1.74	1.74	1.75	1.74	1.74	1.74	1.74	1.75	1.75	1.75	1.75	1.75	1.76	1.79	1.79	1.79	1.79	1.79
	35^{0}F (1.7^{0}C)	TC	24056	24057	24199	24266	25049	25181	25180	25182	25182	25249	25969	25967	25969	25969	25972	27431	27425	27424	27422	27425
		S/T	0.78	0.88	0.97	0.99	1.00	0.63	0.73	0.82	0.83	0.93	0.54	0.63	0.72	0.73	0.83	0.39	0.46	0.54	0.56	0.65
		PI	1.43	1.43	1.44	1.45	1.51	1.52	1.52	1.52	1.52	1.52	1.58	1.58	1.59	1.59	1.59	1.72	1.72	1.72	1.72	1.72
	41^{0}F (5.0^{0}C)	TC	22392	22392	22570	22727	23399	23433	23432	23434	23434	23516	24164	24162	24164	24164	24166	25520	25514	25512	25511	25514
		S/T	0.78	0.89	0.98	1.00	1.00	0.64	0.74	0.83	0.84	0.94	0.54	0.64	0.72	0.74	0.84	0.39	0.47	0.55	0.56	0.66
		PI	1.61	1.61	1.63	1.64	1.71	1.71	1.71	1.71	1.71	1.72	1.79	1.79	1.79	1.79	1.79	1.95	1.95	1.95	1.95	1.95
	47^{0}F (8.3^{0}C)	TC	20725	20739	21017	21111	21735	21686	21685	21686	21685	21786	22359	22357	22359	22359	22359	23611	23605	23603	23602	23605
		S/T	0.79	0.90	1.00	1.00	1.00	0.64	0.75	0.84	0.85	0.96	0.54	0.65	0.73	0.75	0.85	0.39	0.47	0.55	0.57	0.67
		PI	1.79	1.79	1.83	1.84	1.91	1.91	1.91	1.91	1.91	1.92	2.00	2.00	2.00	2.00	2.00	2.18	2.18	2.18	2.18	2.18

Manufacturer reserves the right to change, at any time, specifications and designs without notice and without obligations.

Table 5 – Cooling Performance - 18K (37MUHA + 45MULA) - 45MULAQ24XAX (Sheet 4 of 4)

AIRFLOW (CFM)	OUTDOOR DB(°F)	ID WB (°F)	60.8°F(16.0°C)					64.4°F(18.0°C)					67°F(19.4°C)					71.6°F(22.0°C)				
		ID DB (°F)	73.4°F (23.0°C)	77.0°F (25.0°C)	80.0°F (26.7°C)	80.6°F (27.0°C)	84.2°F (29.0°C)	73.4°F (23.0°C)	77.0°F (25.0°C)	80.0°F (26.7°C)	80.6°F (27.0°C)	84.2°F (29.0°C)	73.4? (23.0°C)	77.0°F (25.0°C)	80.0°F (26.7°C)	80.6°F (27.0°C)	84.2°F (29.0°C)	73.4°F (23.0°C)	77.0°F (25.0°C)	80.0°F (26.7°C)	80.6°F (27.0°C)	84.2°F (29.0°C)
617	50°F (10.0°C)	TC	20224	20781	21482	21606	22444	21366	21377	21525	21593	22465	22199	22228	22240	22241	22455	23729	23792	23853	23860	23890
		S/T	0.90	1.00	1.00	1.00	1.00	0.71	0.85	0.96	0.99	1.00	0.59	0.72	0.83	0.85	0.99	0.40	0.50	0.60	0.62	0.74
		PI	1.94	1.94	1.94	1.94	1.94	1.94	1.94	1.94	1.94	1.94	1.94	1.94	1.94	1.94	1.94	1.94	1.94	1.93	1.93	1.93
	59°F (15.0°C)	TC	19835	20531	21259	21389	22259	20986	21015	21253	21412	22281	21852	21874	21882	21914	22299	23465	23512	23559	23564	23583
		S/T	0.92	1.00	1.00	1.00	1.00	0.73	0.86	1.00	1.00	1.00	0.60	0.73	0.85	0.86	1.00	0.40	0.51	0.61	0.63	0.76
		PI	1.75	1.75	1.75	1.76	1.76	1.75	1.75	1.75	1.76	1.76	1.76	1.76	1.76	1.76	1.76	1.77	1.77	1.77	1.77	1.77
	68°F (20.0°C)	TC	19439	20269	21021	21154	22052	20579	20626	21043	21177	22074	21469	21485	21524	21543	22092	23133	23176	23212	23216	23228
		S/T	0.95	1.00	1.00	1.00	1.00	0.74	0.89	1.00	1.00	1.00	0.61	0.75	0.87	0.89	1.00	0.40	0.51	0.63	0.65	0.78
		PI	1.56	1.57	1.57	1.58	1.59	1.57	1.57	1.57	1.58	1.59	1.58	1.58	1.58	1.58	1.59	1.60	1.60	1.60	1.60	1.60
	77°F (25.0°C)	TC	19030	19947	20727	20865	21798	20175	20239	20750	20889	21820	21088	21112	21166	21190	21838	22776	22845	22898	22904	22925
		S/T	0.97	1.00	1.00	1.00	1.00	0.75	0.90	1.00	1.00	1.00	0.61	0.76	0.88	0.90	1.00	0.40	0.52	0.63	0.65	0.79
		PI	1.38	1.39	1.40	1.40	1.41	1.39	1.39	1.40	1.40	1.41	1.40	1.40	1.40	1.40	1.41	1.42	1.42	1.42	1.42	1.41
	82°F (27.8°C)	TC	19095	20070	20879	21021	21983	20235	20313	20897	21044	22006	21176	21203	21269	21295	22026	22896	22982	23042	23048	23073
		S/T	0.99	1.00	1.00	1.00	1.00	0.76	0.91	1.00	1.00	1.00	0.62	0.77	0.89	0.92	1.00	0.40	0.52	0.64	0.66	0.80
		PI	1.43	1.43	1.44	1.44	1.45	1.43	1.43	1.44	1.44	1.45	1.44	1.44	1.44	1.44	1.45	1.46	1.46	1.46	1.46	1.45
	86°F (30.0°C)	TC	19580	20557	21398	21547	22550	20648	20743	21421	21572	22574	21627	21652	21731	21762	22593	23413	23504	23560	23565	23587
		S/T	1.00	1.00	1.00	1.00	1.00	0.77	0.93	1.00	1.00	1.00	0.62	0.78	0.91	0.93	1.00	0.40	0.52	0.64	0.66	0.81
		PI	1.63	1.64	1.65	1.65	1.66	1.64	1.64	1.65	1.65	1.66	1.65	1.65	1.65	1.65	1.66	1.67	1.67	1.67	1.67	1.67
	95°F (35.0°C)	TC	20528	20639	21306	21432	22279	21817	21829	21836	21862	22307	22753	22758	22772	22774	22812	24517	24508	24513	24520	24553
		S/T	0.83	0.95	1.00	1.00	1.00	0.66	0.78	0.88	0.89	1.00	0.56	0.67	0.76	0.78	0.88	0.39	0.48	0.57	0.58	0.68
		PI	2.01	2.02	2.05	2.06	2.10	2.08	2.08	2.08	2.08	2.10	2.12	2.12	2.12	2.12	2.13	2.21	2.21	2.21	2.21	2.21
	104°F (40.0°C)	TC	18241	18408	19101	19216	19982	19390	19401	19435	19456	20007	20218	20226	20236	20237	20294	21791	21783	21793	21801	21823
		S/T	0.85	0.98	1.00	1.00	1.00	0.68	0.80	0.90	0.92	1.00	0.56	0.68	0.78	0.80	0.91	0.39	0.48	0.58	0.59	0.70
		PI	2.02	2.03	2.06	2.07	2.11	2.08	2.08	2.08	2.08	2.11	2.12	2.12	2.12	2.12	2.13	2.21	2.21	2.21	2.21	2.21
	110°F (43.0°C)	TC	16804	17450	18115	18233	19022	17890	17896	18096	18254	19042	18696	18710	18715	18729	19059	20236	20237	20268	20272	20283
		S/T	0.92	1.00	1.00	1.00	1.00	0.72	0.87	0.99	1.00	1.00	0.60	0.73	0.85	0.86	1.00	0.40	0.51	0.61	0.63	0.76
		PI	2.04	2.07	2.10	2.10	2.14	2.09	2.09	2.10	2.10	2.14	2.13	2.12	2.12	2.12	2.14	2.19	2.19	2.19	2.19	2.19
	115°F (46.0°C)	TC	15405	16147	16785	16910	17654	16382	16415	16804	16931	17672	17146	17156	17179	17196	17688	18591	18605	18630	18633	18639
		S/T	0.96	1.00	1.00	1.00	1.00	0.75	0.89	1.00	1.00	1.00	0.61	0.75	0.87	0.90	1.00	0.40	0.52	0.63	0.65	0.78
		PI	2.05	2.08	2.10	2.11	2.14	2.09	2.09	2.10	2.11	2.14	2.12	2.12	2.12	2.12	2.14	2.18	2.18	2.18	2.18	2.18
	122°F (50.0°C)	TC	13701	14457	15104	15217	15986	14138	14472	15121	15234	16001	14889	14885	15132	15246	16011	16258	16321	16324	16323	16345
		S/T	1.00	1.00	1.00	1.00	1.00	0.84	1.00	1.00	1.00	1.00	0.67	0.85	1.00	1.00	1.00	0.41	0.55	0.69	0.72	0.88
		PI	2.07	2.09	2.11	2.11	2.13	2.08	2.09	2.11	2.11	2.13	2.11	2.10	2.11	2.11	2.13	2.15	2.14	2.14	2.14	2.14

Manufacturer reserves the right to change, at any time, specifications and designs without notice and without obligations.

)

Table 6 – Cooling Performance - 18K (37MUHA + 45MULA) - 45MULAQ24XBX (Sheet 1 of 4)

AIRFLOW (CFM)	OUTDOOR DB(^{0}F)	ID WB (^{0}F)	60.8^{0}F(16.0^{0}C)					64.4^{0}F(18.0^{0}C)					67^{0}F(19.4^{0}C)					71.6^{0}F(22.0^{0}C)				
		ID DB (^{0}F)	73.4^{0}F (23.0^{0}C)	77.0^{0}F (25.0^{0}C)	80.0^{0}F (26.7^{0}C)	80.6^{0}F (27.0^{0}C)	84.2^{0}F (29.0^{0}C)	73.4^{0}F (23.0^{0}C)	77.0^{0}F (25.0^{0}C)	80.0^{0}F (26.7^{0}C)	80.6^{0}F (27.0^{0}C)	84.2^{0}F (29.0^{0}C)	73.4? (23.0^{0}C)	77.0^{0}F (25.0^{0}C)	80.0^{0}F (26.7^{0}C)	80.6^{0}F (27.0^{0}C)	84.2^{0}F (29.0^{0}C)	73.4^{0}F (23.0^{0}C)	77.0^{0}F (25.0^{0}C)	80.0^{0}F (26.7^{0}C)	80.6^{0}F (27.0^{0}C)	84.2^{0}F (29.0^{0}C)
441	-22^{0}F (-30.0^{0}C)	TC	13592	13588	13584	13663	14065	14191	14183	14177	14176	14166	14614	14607	14597	14595	14585	15416	15412	15401	15397	15374
		S/T	0.77	0.87	0.96	0.99	0.99	0.63	0.73	0.81	0.82	0.93	0.53	0.63	0.71	0.73	0.82	0.38	0.46	0.54	0.55	0.64
		PI	1.31	1.31	1.31	1.31	1.30	1.30	1.30	1.30	1.30	1.30	1.30	1.30	1.30	1.30	1.30	1.30	1.30	1.30	1.30	1.30
	-13^{0}F (-25.0^{0}C)	TC	14725	14720	14716	14801	15237	15373	15365	15358	15357	15346	15832	15824	15813	15812	15801	16701	16697	16684	16680	16655
		S/T	0.77	0.88	0.97	1.00	1.00	0.63	0.73	0.81	0.83	0.93	0.54	0.63	0.71	0.73	0.83	0.39	0.46	0.54	0.56	0.65
		PI	1.36	1.36	1.36	1.36	1.35	1.35	1.35	1.35	1.35	1.35	1.35	1.35	1.35	1.35	1.35	1.35	1.35	1.35	1.35	1.35
	-4^{0}F (-20.0^{0}C)	TC	15858	15852	15848	15940	16409	16556	16547	16539	16538	16527	17050	17041	17030	17028	17016	17986	17981	17968	17963	17936
		S/T	0.78	0.88	0.97	1.00	1.00	0.63	0.73	0.82	0.83	0.93	0.54	0.64	0.72	0.73	0.83	0.39	0.47	0.55	0.56	0.65
		PI	1.41	1.41	1.41	1.41	1.40	1.40	1.40	1.40	1.40	1.40	1.39	1.39	1.39	1.39	1.39	1.40	1.40	1.40	1.40	1.40
	0^{0}F (-17.8^{0}C)	TC	16381	16374	16437	16563	17021	17095	17082	17073	17071	17068	17597	17587	17571	17568	17552	18545	18540	18540	18543	18556
		S/T	0.78	0.89	0.99	1.00	1.00	0.64	0.74	0.83	0.84	0.95	0.54	0.64	0.73	0.74	0.84	0.39	0.47	0.55	0.57	0.66
		PI	1.42	1.42	1.42	1.42	1.41	1.41	1.41	1.41	1.41	1.41	1.41	1.42	1.42	1.42	1.42	1.43	1.43	1.43	1.43	1.43
	5^{0}F (-15.0^{0}C)	TC	16863	16878	17106	17184	17709	17665	17668	17670	17671	17758	18243	18241	18246	18247	18249	19333	19327	19327	19329	19340
		S/T	0.79	0.90	1.00	1.00	1.00	0.64	0.75	0.84	0.85	0.96	0.54	0.65	0.73	0.75	0.85	0.39	0.47	0.55	0.57	0.66
		PI	1.43	1.43	1.43	1.43	1.43	1.43	1.43	1.43	1.43	1.43	1.44	1.44	1.44	1.44	1.44	1.47	1.47	1.47	1.47	1.47
	14^{0}F (-10.0^{0}C)	TC	17006	16999	17070	17219	17753	17859	17849	17841	17839	17830	18477	18468	18454	18451	18436	19638	19632	19618	19614	19584
		S/T	0.78	0.89	0.99	1.00	1.00	0.64	0.74	0.82	0.84	0.94	0.54	0.64	0.72	0.74	0.83	0.39	0.47	0.55	0.56	0.65
		PI	1.39	1.40	1.39	1.39	1.39	1.39	1.39	1.39	1.39	1.39	1.38	1.39	1.39	1.39	1.39	1.39	1.39	1.39	1.39	1.39
	17^{0}F (-8.3^{0}C)	TC	17074	17079	17288	17388	17947	17932	17933	17937	17938	18022	18503	18511	18523	18524	18528	19734	19728	19730	19734	19752
		S/T	0.79	0.89	1.00	1.00	1.00	0.64	0.74	0.83	0.85	0.95	0.55	0.65	0.73	0.75	0.85	0.39	0.47	0.55	0.57	0.66
		PI	1.37	1.37	1.37	1.37	1.37	1.37	1.37	1.37	1.37	1.37	1.37	1.37	1.37	1.37	1.37	1.38	1.38	1.38	1.38	1.38
	23^{0}F (-5.0^{0}C)	TC	17196	17220	17500	17586	18161	18078	18083	18085	18086	18193	18716	18715	18721	18722	18725	19922	19916	19917	19920	19934
		S/T	0.80	0.91	1.00	1.00	1.00	0.65	0.75	0.84	0.86	0.97	0.54	0.65	0.74	0.75	0.85	0.39	0.47	0.56	0.57	0.66
		PI	1.29	1.29	1.29	1.29	1.30	1.30	1.30	1.30	1.30	1.30	1.30	1.30	1.30	1.30	1.30	1.33	1.33	1.33	1.33	1.33
	35^{0}F (1.7^{0}C)	TC	17678	17678	17712	17732	18188	18526	18523	18524	18525	18525	19121	19120	19118	19118	19120	20229	20224	20220	20223	20219
		S/T	0.75	0.85	0.93	0.94	1.00	0.62	0.71	0.79	0.80	0.89	0.53	0.62	0.69	0.71	0.80	0.39	0.46	0.53	0.54	0.63
		PI	1.07	1.07	1.07	1.07	1.10	1.13	1.13	1.13	1.13	1.13	1.18	1.18	1.18	1.18	1.18	1.28	1.28	1.28	1.28	1.28
	41^{0}F (5.0^{0}C)	TC	16455	16456	16501	16523	16992	17241	17239	17240	17240	17255	17793	17791	17789	17789	17791	18817	18812	18809	18811	18808
		S/T	0.76	0.86	0.94	0.96	1.00	0.62	0.72	0.80	0.81	0.90	0.53	0.62	0.70	0.71	0.81	0.39	0.46	0.53	0.55	0.64
		PI	1.20	1.20	1.21	1.21	1.25	1.27	1.27	1.27	1.27	1.28	1.33	1.33	1.33	1.33	1.33	1.45	1.45	1.45	1.45	1.45
	47^{0}F (8.3^{0}C)	TC	15231	15231	15289	15316	15787	15955	15953	15954	15954	15978	16463	16462	16460	16461	16462	17408	17404	17403	17402	17399
		S/T	0.77	0.87	0.95	0.97	1.00	0.63	0.72	0.81	0.82	0.91	0.53	0.63	0.71	0.72	0.82	0.39	0.46	0.54	0.55	0.64
		PI	1.33	1.33	1.34	1.34	1.40	1.42	1.42	1.42	1.42	1.42	1.48	1.48	1.48	1.48	1.48	1.62	1.62	1.62	1.62	1.62

Manufacturer reserves the right to change, at any time, specifications and designs without notice and without obligations.

Table 6 – Cooling Performance - 18K (37MUHA + 45MULA) - 45MULAQ24XBX (Sheet 2 of 4)

AIRFLOW (CFM)	OUTDOOR DB(^{0}F)	ID WB (^{0}F)	60.8^{0}F(16.0^{0}C)					64.4^{0}F(18.0^{0}C)					67^{0}F(19.4^{0}C)					71.6^{0}F(22.0^{0}C)				
		ID DB (^{0}F)	73.4^{0}F (23.0^{0}C)	77.0^{0}F (25.0^{0}C)	80.0^{0}F (26.7^{0}C)	80.6^{0}F (27.0^{0}C)	84.2^{0}F (29.0^{0}C)	73.4^{0}F (23.0^{0}C)	77.0^{0}F (25.0^{0}C)	80.0^{0}F (26.7^{0}C)	80.6^{0}F (27.0^{0}C)	84.2^{0}F (29.0^{0}C)	73.4? (23.0^{0}C)	77.0^{0}F (25.0^{0}C)	80.0^{0}F (26.7^{0}C)	80.6^{0}F (27.0^{0}C)	84.2^{0}F (29.0^{0}C)	73.4^{0}F (23.0^{0}C)	77.0^{0}F (25.0^{0}C)	80.0^{0}F (26.7^{0}C)	80.6^{0}F (27.0^{0}C)	84.2^{0}F (29.0^{0}C)
441	50^{0}F (10.0^{0}C)	TC	14850	15093	15597	15686	16287	15723	15732	15783	15803	16307	16342	16363	16373	16374	16447	17519	17528	17570	17575	17599
		S/T	0.87	1.00	1.00	1.00	1.00	0.69	0.81	0.92	0.94	1.00	0.57	0.69	0.80	0.81	0.93	0.39	0.49	0.58	0.60	0.71
		PI	1.44	1.44	1.44	1.44	1.44	1.44	1.44	1.44	1.44	1.44	1.44	1.44	1.44	1.44	1.44	1.44	1.44	1.44	1.44	1.44
	59^{0}F (15.0^{0}C)	TC	14556	14906	15431	15524	16148	15444	15451	15527	15557	16167	16085	16102	16109	16110	16216	17314	17318	17352	17356	17373
		S/T	0.88	1.00	1.00	1.00	1.00	0.70	0.83	0.94	0.97	1.00	0.58	0.71	0.81	0.83	0.96	0.39	0.50	0.59	0.61	0.73
		PI	1.30	1.30	1.30	1.30	1.31	1.30	1.30	1.30	1.30	1.31	1.31	1.31	1.31	1.31	1.31	1.32	1.32	1.32	1.31	1.31
	68^{0}F (20.0^{0}C)	TC	14276	14736	15278	15375	16021	15168	15173	15291	15391	16039	15828	15841	15846	15846	16026	17091	17097	17124	17127	17139
		S/T	0.91	1.00	1.00	1.00	1.00	0.72	0.85	0.97	1.00	1.00	0.59	0.72	0.84	0.86	0.99	0.40	0.50	0.61	0.62	0.75
		PI	1.16	1.16	1.17	1.17	1.18	1.17	1.17	1.17	1.17	1.18	1.17	1.17	1.17	1.17	1.18	1.19	1.19	1.19	1.19	1.19
	77^{0}F (25.0^{0}C)	TC	13969	14505	15067	15167	15838	14878	14885	15056	15185	15856	15557	15575	15582	15600	15870	16849	16864	16902	16906	16925
		S/T	0.92	1.00	1.00	1.00	1.00	0.72	0.87	0.99	1.00	1.00	0.59	0.73	0.85	0.86	1.00	0.40	0.51	0.61	0.63	0.76
		PI	1.03	1.03	1.04	1.04	1.04	1.04	1.04	1.04	1.04	1.04	1.04	1.04	1.04	1.04	1.04	1.05	1.05	1.05	1.05	1.05
	82^{0}F (27.8^{0}C)	TC	14006	14600	15182	15285	15980	14931	14955	15200	15304	15998	15629	15650	15658	15682	16013	16952	16974	17017	17021	17042
		S/T	0.94	1.00	1.00	1.00	1.00	0.73	0.87	1.00	1.00	1.00	0.60	0.74	0.86	0.87	1.00	0.40	0.51	0.62	0.63	0.76
		PI	1.06	1.06	1.07	1.07	1.07	1.07	1.07	1.07	1.07	1.07	1.07	1.07	1.07	1.07	1.07	1.08	1.08	1.08	1.08	1.08
	86^{0}F (30.0^{0}C)	TC	14285	14946	15552	15660	16390	15228	15259	15571	15679	16402	15954	15973	15998	16013	16418	17326	17351	17391	17396	17414
		S/T	0.95	1.00	1.00	1.00	1.00	0.74	0.88	1.00	1.00	1.00	0.60	0.75	0.86	0.88	1.00	0.40	0.51	0.62	0.64	0.77
		PI	1.21	1.22	1.22	1.22	1.23	1.22	1.22	1.22	1.22	1.23	1.23	1.23	1.23	1.23	1.23	1.24	1.24	1.24	1.24	1.24
	95^{0}F (35.0^{0}C)	TC	15095	15122	15447	15538	16147	16061	16065	16070	16071	16180	16754	16756	16764	16766	16773	18086	18080	18082	18081	18095
		S/T	0.80	0.91	1.00	1.00	1.00	0.65	0.75	0.84	0.86	0.96	0.54	0.65	0.73	0.75	0.85	0.39	0.47	0.55	0.56	0.66
		PI	1.50	1.50	1.51	1.52	1.55	1.54	1.54	1.54	1.54	1.55	1.58	1.58	1.58	1.58	1.58	1.64	1.64	1.64	1.64	1.64
	104^{0}F (40.0^{0}C)	TC	13412	13460	13848	13930	14482	14271	14275	14279	14280	14468	14887	14890	14898	14899	14903	16070	16064	16068	16065	16080
		S/T	0.82	0.94	1.00	1.00	1.00	0.66	0.77	0.86	0.88	1.00	0.55	0.66	0.75	0.77	0.87	0.39	0.47	0.56	0.58	0.67
		PI	1.50	1.50	1.52	1.53	1.56	1.54	1.55	1.55	1.55	1.56	1.58	1.58	1.58	1.58	1.58	1.64	1.64	1.64	1.64	1.64
	110^{0}F (43.0^{0}C)	TC	12323	12656	13136	13221	13789	13164	13168	13226	13251	13804	13765	13773	13778	13778	13858	14921	14914	14929	14932	14943
		S/T	0.89	1.00	1.00	1.00	1.00	0.70	0.83	0.94	0.96	1.00	0.58	0.70	0.81	0.83	0.96	0.39	0.49	0.59	0.61	0.73
		PI	1.52	1.53	1.55	1.55	1.58	1.55	1.55	1.55	1.56	1.58	1.58	1.58	1.58	1.58	1.58	1.63	1.63	1.63	1.63	1.63
	115^{0}F (46.0^{0}C)	TC	11288	11713	12174	12255	12802	12057	12060	12165	12271	12817	12632	12644	12647	12648	12828	13710	13703	13724	13726	13734
		S/T	0.92	1.00	1.00	1.00	1.00	0.72	0.86	0.98	1.00	1.00	0.59	0.73	0.84	0.86	1.00	0.40	0.50	0.61	0.63	0.75
		PI	1.52	1.53	1.55	1.55	1.57	1.55	1.55	1.55	1.55	1.58	1.57	1.57	1.57	1.57	1.58	1.62	1.61	1.61	1.61	1.61
	122^{0}F (50.0^{0}C)	TC	10058	10609	11081	11165	11726	10524	10607	11094	11178	11738	11083	11082	11140	11173	11748	12129	12153	12160	12159	12153
		S/T	1.00	1.00	1.00	1.00	1.00	0.80	0.98	1.00	1.00	1.00	0.64	0.81	0.95	0.98	1.00	0.41	0.54	0.67	0.69	0.84
		PI	1.54	1.55	1.57	1.57	1.58	1.55	1.55	1.57	1.57	1.58	1.57	1.57	1.57	1.57	1.58	1.60	1.60	1.59	1.59	1.59

Manufacturer reserves the right to change, at any time, specifications and designs without notice and without obligations.

Table 6 – Cooling Performance - 18K (37MUHA + 45MULA) - 45MULAQ24XBX (Sheet 3 of 4)

AIRFLOW (CFM)	OUTDOOR DB(^{0}F)	ID WB (^{0}F)	60.8^{0}F(16.0^{0}C)					64.4^{0}F(18.0^{0}C)					67^{0}F(19.4^{0}C)					71.6^{0}F(22.0^{0}C)				
		ID DB (^{0}F)	73.4^{0}F (23.0^{0}C)	77.0^{0}F (25.0^{0}C)	80.0^{0}F (26.7^{0}C)	80.6^{0}F (27.0^{0}C)	84.2^{0}F (29.0^{0}C)	73.4^{0}F (23.0^{0}C)	77.0^{0}F (25.0^{0}C)	80.0^{0}F (26.7^{0}C)	80.6^{0}F (27.0^{0}C)	84.2^{0}F (29.0^{0}C)	73.4? (23.0^{0}C)	77.0^{0}F (25.0^{0}C)	80.0^{0}F (26.7^{0}C)	80.6^{0}F (27.0^{0}C)	84.2^{0}F (29.0^{0}C)	73.4^{0}F (23.0^{0}C)	77.0^{0}F (25.0^{0}C)	80.0^{0}F (26.7^{0}C)	80.6^{0}F (27.0^{0}C)	84.2^{0}F (29.0^{0}C)
617	-22^{0}F (-30.0^{0}C)	TC	18493	18484	18748	18826	19344	19295	19279	19267	19265	19249	19872	19847	19828	19825	19806	20961	20955	20912	20904	20860
		S/T	0.80	0.91	0.99	0.99	0.99	0.64	0.75	0.84	0.86	0.97	0.55	0.65	0.74	0.75	0.86	0.39	0.47	0.55	0.57	0.67
		PI	1.76	1.76	1.75	1.75	1.75	1.75	1.75	1.75	1.75	1.75	1.74	1.75	1.75	1.75	1.75	1.76	1.76	1.76	1.76	1.76
	-13^{0}F (-25.0^{0}C)	TC	20034	20025	20311	20395	20956	20903	20885	20872	20870	20853	21528	21500	21480	21477	21457	22707	22701	22655	22646	22598
		S/T	0.80	0.91	1.00	1.00	1.00	0.65	0.75	0.85	0.86	0.97	0.55	0.65	0.74	0.76	0.86	0.39	0.47	0.56	0.57	0.67
		PI	1.82	1.82	1.82	1.82	1.81	1.81	1.81	1.81	1.81	1.81	1.81	1.81	1.81	1.81	1.81	1.82	1.82	1.82	1.82	1.82
	-4^{0}F (-20.0^{0}C)	TC	21575	21565	21873	21964	22568	22510	22492	22478	22476	22457	23184	23154	23132	23129	23107	24454	24448	24397	24388	24337
		S/T	0.80	0.92	1.00	1.00	1.00	0.65	0.76	0.85	0.87	0.98	0.55	0.65	0.74	0.76	0.86	0.39	0.48	0.56	0.57	0.67
		PI	1.89	1.89	1.88	1.88	1.88	1.88	1.88	1.88	1.88	1.88	1.87	1.87	1.88	1.88	1.88	1.89	1.89	1.89	1.89	1.89
	0^{0}F(-17.8^{0}C)	TC	22291	22278	22691	22786	23412	23247	23221	23203	23201	23434	23930	23896	23867	23863	23852	25217	25212	25209	25213	25229
		S/T	0.81	0.93	1.00	1.00	1.00	0.66	0.77	0.86	0.88	1.00	0.55	0.66	0.75	0.77	0.87	0.39	0.48	0.57	0.58	0.68
		PI	1.90	1.90	1.90	1.90	1.90	1.90	1.90	1.90	1.90	1.90	1.90	1.90	1.90	1.90	1.90	1.92	1.92	1.92	1.92	1.93
	5^{0}F (-15.0^{0}C)	TC	22930	23009	23535	23644	24372	24006	24012	24013	24038	24396	24773	24780	24785	24785	24818	26226	26218	26232	26235	26246
		S/T	0.82	0.94	1.00	1.00	1.00	0.66	0.78	0.87	0.88	1.00	0.56	0.67	0.76	0.78	0.88	0.39	0.48	0.57	0.59	0.69
		PI	1.92	1.92	1.92	1.92	1.93	1.93	1.93	1.93	1.93	1.93	1.94	1.94	1.94	1.94	1.94	1.98	1.98	1.98	1.98	1.98
	14^{0}F (-10.0^{0}C)	TC	23142	23130	23603	23713	24449	24291	24270	24253	24250	24477	25123	25092	25066	25062	25037	26714	26706	26655	26645	26588
		S/T	0.81	0.93	1.00	1.00	1.00	0.65	0.76	0.86	0.87	1.00	0.55	0.66	0.75	0.76	0.87	0.39	0.48	0.56	0.57	0.67
		PI	1.87	1.87	1.87	1.87	1.87	1.86	1.87	1.87	1.87	1.87	1.86	1.86	1.86	1.86	1.87	1.87	1.87	1.87	1.87	1.87
	17^{0}F (-8.3^{0}C)	TC	23158	23234	23771	23887	24662	24311	24321	24325	24346	24689	25141	25150	25160	25161	25192	26738	26730	26726	26731	26754
		S/T	0.82	0.93	1.00	1.00	1.00	0.66	0.77	0.87	0.88	1.00	0.55	0.66	0.76	0.77	0.87	0.39	0.48	0.57	0.58	0.68
		PI	1.84	1.84	1.84	1.84	1.84	1.84	1.84	1.84	1.84	1.84	1.84	1.84	1.84	1.84	1.84	1.85	1.85	1.85	1.85	1.86
	23^{0}F (-5.0^{0}C)	TC	23383	23484	24091	24210	25008	24567	24574	24577	24609	25035	25414	25423	25430	25430	25471	27023	27015	27034	27038	27053
		S/T	0.83	0.95	1.00	1.00	1.00	0.66	0.78	0.88	0.89	1.00	0.56	0.67	0.76	0.78	0.89	0.39	0.48	0.57	0.59	0.69
		PI	1.73	1.73	1.74	1.74	1.75	1.74	1.74	1.74	1.74	1.75	1.75	1.75	1.75	1.75	1.76	1.79	1.79	1.79	1.79	1.79
	35^{0}F (1.7^{0}C)	TC	24056	24057	24199	24266	25049	25181	25180	25182	25182	25249	25969	25967	25969	25969	25972	27431	27425	27424	27422	27425
		S/T	0.78	0.88	0.97	0.99	1.00	0.63	0.73	0.82	0.83	0.93	0.54	0.63	0.72	0.73	0.83	0.39	0.46	0.54	0.56	0.65
		PI	1.43	1.43	1.44	1.45	1.51	1.52	1.52	1.52	1.52	1.52	1.58	1.58	1.59	1.59	1.59	1.72	1.72	1.72	1.72	1.72
	41^{0}F (5.0^{0}C)	TC	22392	22392	22570	22727	23399	23433	23432	23434	23434	23516	24164	24162	24164	24164	24166	25520	25514	25512	25511	25514
		S/T	0.78	0.89	0.98	1.00	1.00	0.64	0.74	0.83	0.84	0.94	0.54	0.64	0.72	0.74	0.84	0.39	0.47	0.55	0.56	0.66
		PI	1.61	1.61	1.63	1.64	1.71	1.71	1.71	1.71	1.71	1.72	1.79	1.79	1.79	1.79	1.79	1.95	1.95	1.95	1.95	1.95
	47^{0}F (8.3^{0}C)	TC	20725	20739	21017	21111	21735	21686	21685	21686	21685	21786	22359	22357	22359	22359	22359	23611	23605	23603	23602	23605
		S/T	0.79	0.90	1.00	1.00	1.00	0.64	0.75	0.84	0.85	0.96	0.54	0.65	0.73	0.75	0.85	0.39	0.47	0.55	0.57	0.67
		PI	1.79	1.79	1.83	1.84	1.91	1.91	1.91	1.91	1.91	1.92	2.00	2.00	2.00	2.00	2.00	2.18	2.18	2.18	2.18	2.18

Manufacturer reserves the right to change, at any time, specifications and designs without notice and without obligations.

Table 6 – Cooling Performance - 18K (37MUHA + 45MULA) - 45MULAQ24XBX (Sheet 4 of 4)

AIRFLOW (CFM)	OUTDOOR DB(^{0}F)	ID WB (^{0}F)	60.8^{0}F(16.0^{0}C)					64.4^{0}F(18.0^{0}C)					67^{0}F(19.4^{0}C)					71.6^{0}F(22.0^{0}C)				
		ID DB (^{0}F)	73.4^{0}F (23.0^{0}C)	77.0^{0}F (25.0^{0}C)	80.0^{0}F (26.7^{0}C)	80.6^{0}F (27.0^{0}C)	84.2^{0}F (29.0^{0}C)	73.4^{0}F (23.0^{0}C)	77.0^{0}F (25.0^{0}C)	80.0^{0}F (26.7^{0}C)	80.6^{0}F (27.0^{0}C)	84.2^{0}F (29.0^{0}C)	73.4? (23.0^{0}C)	77.0^{0}F (25.0^{0}C)	80.0^{0}F (26.7^{0}C)	80.6^{0}F (27.0^{0}C)	84.2^{0}F (29.0^{0}C)	73.4^{0}F (23.0^{0}C)	77.0^{0}F (25.0^{0}C)	80.0^{0}F (26.7^{0}C)	80.6^{0}F (27.0^{0}C)	84.2^{0}F (29.0^{0}C)
617	50^{0}F (10.0^{0}C)	TC	20224	20781	21482	21606	22444	21366	21377	21525	21593	22465	22199	22228	22240	22241	22455	23729	23792	23853	23860	23890
		S/T	0.90	1.00	1.00	1.00	1.00	0.71	0.85	0.96	0.99	1.00	0.59	0.72	0.83	0.85	0.99	0.40	0.50	0.60	0.62	0.74
		PI	1.94	1.94	1.94	1.94	1.94	1.94	1.94	1.94	1.94	1.94	1.94	1.94	1.94	1.94	1.94	1.94	1.94	1.93	1.93	1.93
	59^{0}F (15.0^{0}C)	TC	19835	20531	21259	21389	22259	20986	21015	21253	21412	22281	21852	21874	21882	21914	22299	23465	23512	23559	23564	23583
		S/T	0.92	1.00	1.00	1.00	1.00	0.73	0.86	1.00	1.00	1.00	0.60	0.73	0.85	0.86	1.00	0.40	0.51	0.61	0.63	0.76
		PI	1.75	1.75	1.75	1.76	1.76	1.75	1.75	1.75	1.76	1.76	1.76	1.76	1.76	1.76	1.76	1.77	1.77	1.77	1.77	1.77
	68^{0}F (20.0^{0}C)	TC	19439	20269	21021	21154	22052	20579	20626	21043	21177	22074	21469	21485	21524	21543	22092	23133	23176	23212	23216	23228
		S/T	0.95	1.00	1.00	1.00	1.00	0.74	0.89	1.00	1.00	1.00	0.61	0.75	0.87	0.89	1.00	0.40	0.51	0.63	0.65	0.78
		PI	1.56	1.57	1.57	1.58	1.59	1.57	1.57	1.57	1.58	1.59	1.58	1.58	1.58	1.58	1.59	1.60	1.60	1.60	1.60	1.60
	77^{0}F (25.0^{0}C)	TC	19030	19947	20727	20865	21798	20175	20239	20750	20889	21820	21088	21112	21166	21190	21838	22776	22845	22898	22904	22925
		S/T	0.97	1.00	1.00	1.00	1.00	0.75	0.90	1.00	1.00	1.00	0.61	0.76	0.88	0.90	1.00	0.40	0.52	0.63	0.65	0.79
		PI	1.38	1.39	1.40	1.40	1.41	1.39	1.39	1.40	1.40	1.41	1.40	1.40	1.40	1.40	1.41	1.42	1.42	1.42	1.42	1.41
	82^{0}F (27.8^{0}C)	TC	19095	20070	20879	21021	21983	20235	20313	20897	21044	22006	21176	21203	21269	21295	22026	22896	22982	23042	23048	23073
		S/T	0.99	1.00	1.00	1.00	1.00	0.76	0.91	1.00	1.00	1.00	0.62	0.77	0.89	0.92	1.00	0.40	0.52	0.64	0.66	0.80
		PI	1.43	1.43	1.44	1.44	1.45	1.43	1.43	1.44	1.44	1.45	1.44	1.44	1.44	1.44	1.45	1.46	1.46	1.46	1.46	1.45
	86^{0}F (30.0^{0}C)	TC	19580	20557	21398	21547	22550	20648	20743	21421	21572	22574	21627	21652	21731	21762	22593	23413	23504	23560	23565	23587
		S/T	1.00	1.00	1.00	1.00	1.00	0.77	0.93	1.00	1.00	1.00	0.62	0.78	0.91	0.93	1.00	0.40	0.52	0.64	0.66	0.81
		PI	1.63	1.64	1.65	1.65	1.66	1.64	1.64	1.65	1.65	1.66	1.65	1.65	1.65	1.65	1.66	1.67	1.67	1.67	1.67	1.67
	95^{0}F (35.0^{0}C)	TC	20528	20639	21306	21432	22279	21817	21829	21836	21862	22307	22753	22758	22772	22774	22812	24517	24508	24513	24520	24553
		S/T	0.83	0.95	1.00	1.00	1.00	0.66	0.78	0.88	0.89	1.00	0.56	0.67	0.76	0.78	0.88	0.39	0.48	0.57	0.58	0.68
		PI	2.01	2.02	2.05	2.06	2.10	2.08	2.08	2.08	2.08	2.10	2.12	2.12	2.12	2.12	2.13	2.21	2.21	2.21	2.21	2.21
	104^{0}F (40.0^{0}C)	TC	18241	18408	19101	19216	19982	19390	19401	19435	19456	20007	20218	20226	20236	20237	20294	21791	21783	21793	21801	21823
		S/T	0.85	0.98	1.00	1.00	1.00	0.68	0.80	0.90	0.92	1.00	0.56	0.68	0.78	0.80	0.91	0.39	0.48	0.58	0.59	0.70
		PI	2.02	2.03	2.06	2.07	2.11	2.08	2.08	2.08	2.08	2.11	2.12	2.12	2.12	2.12	2.13	2.21	2.21	2.21	2.21	2.21
	110^{0}F (43.0^{0}C)	TC	16804	17450	18115	18233	19022	17890	17896	18096	18254	19042	18696	18710	18715	18729	19059	20236	20237	20268	20272	20283
		S/T	0.92	1.00	1.00	1.00	1.00	0.72	0.87	0.99	1.00	1.00	0.60	0.73	0.85	0.86	1.00	0.40	0.51	0.61	0.63	0.76
		PI	2.04	2.07	2.10	2.10	2.14	2.09	2.09	2.10	2.10	2.14	2.13	2.12	2.12	2.12	2.14	2.19	2.19	2.19	2.19	2.19
	115^{0}F (46.0^{0}C)	TC	15405	16147	16785	16910	17654	16382	16415	16804	16931	17672	17146	17156	17179	17196	17688	18591	18605	18630	18633	18639
		S/T	0.96	1.00	1.00	1.00	1.00	0.75	0.89	1.00	1.00	1.00	0.61	0.75	0.87	0.90	1.00	0.40	0.52	0.63	0.65	0.78
		PI	2.05	2.08	2.10	2.11	2.14	2.09	2.09	2.10	2.11	2.14	2.12	2.12	2.12	2.12	2.14	2.18	2.18	2.18	2.18	2.18
	122^{0}F (50.0^{0}C)	TC	13701	14457	15104	15217	15986	14138	14472	15121	15234	16001	14889	14885	15132	15246	16011	16258	16321	16324	16323	16345
		S/T	1.00	1.00	1.00	1.00	1.00	0.84	1.00	1.00	1.00	1.00	0.67	0.85	1.00	1.00	1.00	0.41	0.55	0.69	0.72	0.88
		PI	2.07	2.09	2.11	2.11	2.13	2.08	2.09	2.11	2.11	2.13	2.11	2.10	2.11	2.11	2.13	2.15	2.14	2.14	2.14	2.14

Manufacturer reserves the right to change, at any time, specifications and designs without notice and without obligations.

HEATING PERFORMANCE 18K (37MUHA + 45MULA) - 45MULAQ24XAX

Table 7 – Heating Performance - 18K 37MUHA + 45MULA - 45MULAQ24XAX

AIRFLOW (CFM)	OUTDOOR DB(^{0}F)	HEATING PERFORMANCE AT INDOOR DRY BULB TEMPERATURE									
		TC: Total Heating Capacity (BTU/hr)					PI: Power Input (kW)				
		Indoor Conditions (DB ^{0}F)					Indoor Conditions (DB ^{0}F)				
		60.8^{0}F (16.0^{0}C)	68^{0}F (20.0^{0}C)	70^{0}F (21.1^{0}C)	71.6^{0}F (22.0^{0}C)	75.2^{0}F (24.0^{0}C)	60.8^{0}F (16.0^{0}C)	68^{0}F (20.0^{0}C)	70^{0}F (21.1^{0}C)	71.6^{0}F (22.0^{0}C)	75.2^{0}F (24.0^{0}C)
441	-22^{0}F(-30.0^{0}C)	9817	9621	9573	9535	9449	2.29	2.31	2.31	2.31	2.32
	-13^{0}F(-25.0^{0}C)	11525	11295	11238	11193	11092	2.46	2.48	2.49	2.49	2.50
	-4^{0}F(-20.0^{0}C)	14225	13940	13871	13815	13691	2.80	2.82	2.83	2.83	2.84
	0^{0}F(-17.8^{0}C)	14930	14631	14558	14500	14370	2.85	2.87	2.88	2.88	2.89
	5^{0}F(-15.0^{0}C)	15812	15495	15418	15356	15218	2.91	2.93	2.94	2.94	2.95
	14^{0}F(-10.0^{0}C)	16984	16645	16561	16495	16347	2.80	2.83	2.83	2.84	2.85
	17^{0}F(-8.3^{0}C)	17375	17028	16943	16875	16723	2.77	2.79	2.80	2.80	2.82
	22^{0}F(-5.6^{0}C)	16734	16399	16317	16252	16106	2.58	2.60	2.61	2.61	2.62
	27^{0}F(-2.8^{0}C)	16093	15771	15692	15630	15489	2.39	2.41	2.42	2.42	2.43
	32^{0}F(-0.0^{0}C)	15452	15143	15067	15007	14872	2.20	2.22	2.22	2.23	2.24
	35^{0}F(1.7^{0}C)	15067	14766	14692	14633	14502	2.09	2.10	2.11	2.11	2.12
	37^{0}F(2.8^{0}C)	15428	15120	15044	14984	14849	2.07	2.09	2.09	2.10	2.11
	42^{0}F(5.6^{0}C)	16331	16004	15924	15861	15718	2.04	2.05	2.06	2.06	2.07
	44.6^{0}F(7.0^{0}C)	16692	16358	16276	16211	16065	2.02	2.04	2.04	2.05	2.05
	47^{0}F(8.3^{0}C)	17234	16889	16805	16737	16587	2.00	2.02	2.02	2.02	2.03
	52^{0}F(11.1^{0}C)	16071	15750	15671	15609	15468	1.92	1.93	1.94	1.94	1.95
	57^{0}F(13.9^{0}C)	14909	14611	14538	14480	14350	1.84	1.85	1.86	1.86	1.87
	59^{0}F(15.0^{0}C)	14444	14156	14085	14028	13902	1.81	1.82	1.82	1.83	1.83
	62^{0}F(16.7^{0}C)	13747	13472	13405	13351	13231	1.76	1.77	1.77	1.78	1.78
	64.4^{0}F(18.0^{0}C)	13189	12925	12861	12809	12694	1.72	1.73	1.73	1.74	1.74
	69.8^{0}F(21.0^{0}C)	11934	11695	11637	11590	11486	1.63	1.64	1.65	1.65	1.66
	75.2^{0}F(24.0^{0}C)	10679	10465	10413	10371	10278	1.54	1.55	1.56	1.56	1.57
617	-22^{0}F(-30.0^{0}C)	13335	13068	13003	12951	12835	2.31	2.33	2.33	2.34	2.35
	-13^{0}F(-25.0^{0}C)	15655	15342	15265	15204	15067	2.49	2.51	2.51	2.52	2.53
	-4^{0}F(-20.0^{0}C)	19322	18936	18841	18766	18597	2.83	2.85	2.86	2.86	2.87
	0^{0}F(-17.8^{0}C)	20280	19875	19775	19696	19519	2.88	2.90	2.90	2.91	2.92
	5^{0}F(-15.0^{0}C)	21478	21048	20943	20859	20671	2.94	2.96	2.97	2.97	2.98
	14^{0}F(-10.0^{0}C)	23071	22609	22496	22406	22205	2.83	2.86	2.86	2.87	2.88
	17^{0}F(-8.3^{0}C)	23602	23130	23014	22922	22716	2.80	2.82	2.83	2.83	2.84
	22^{0}F(-5.6^{0}C)	22731	22276	22165	22076	21877	2.61	2.63	2.63	2.64	2.65
	27^{0}F(-2.8^{0}C)	21860	21423	21316	21230	21039	2.42	2.43	2.44	2.44	2.45
	32^{0}F(-0.0^{0}C)	20989	20569	20466	20384	20201	2.22	2.24	2.25	2.25	2.26
	35^{0}F(1.7^{0}C)	20466	20057	19957	19877	19698	2.11	2.13	2.13	2.13	2.14
	37^{0}F(2.8^{0}C)	20957	20538	20435	20353	20170	2.09	2.11	2.12	2.12	2.13
	42^{0}F(5.6^{0}C)	22183	21739	21631	21544	21350	2.06	2.07	2.08	2.08	2.09
	44.6^{0}F(7.0^{0}C)	22673	22220	22109	22020	21822	2.04	2.06	2.06	2.07	2.08
	47^{0}F(8.3^{0}C)	23409	22941	22826	22735	22530	2.02	2.04	2.04	2.05	2.05
	52^{0}F(11.1^{0}C)	21831	21394	21287	21202	21011	1.94	1.95	1.96	1.96	1.97
	57^{0}F(13.9^{0}C)	20252	19847	19748	19669	19492	1.86	1.87	1.87	1.88	1.89
	59^{0}F(15.0^{0}C)	19620	19228	19132	19055	18884	1.82	1.84	1.84	1.85	1.85
	62^{0}F(16.7^{0}C)	18673	18300	18208	18135	17972	1.77	1.79	1.79	1.80	1.80
	64.4^{0}F(18.0^{0}C)	17916	17557	17469	17400	17243	1.73	1.75	1.75	1.76	1.76
	69.8^{0}F(21.0^{0}C)	16211	15886	15807	15744	15602	1.65	1.66	1.66	1.67	1.67
	75.2^{0}F(24.0^{0}C)	14506	14216	14145	14088	13961	1.56	1.57	1.57	1.58	1.58

Manufacturer reserves the right to change, at any time, specifications and designs without notice and without obligations.

Table 8 – Heating Performance - 18K 37MUHA + 45MULA 45MULAQ24XBX

AIRFLOW (CFM)	OUTDOOR DB(^{0}F)	HEATING PERFORMANCE AT INDOOR DRY BULB TEMPERATURE									
		TC: Total Heating Capacity (BTU/hr)					PI: Power Input (kW)				
		Indoor Conditions (DB ^{0}F)					Indoor Conditions (DB ^{0}F)				
		60.8^{0}F (16.0^{0}C)	68^{0}F (20.0^{0}C)	70^{0}F (21.1^{0}C)	71.6^{0}F (22.0^{0}C)	75.2^{0}F (24.0^{0}C)	60.8^{0}F (16.0^{0}C)	68^{0}F (20.0^{0}C)	70^{0}F (21.1^{0}C)	71.6^{0}F (22.0^{0}C)	75.2^{0}F (24.0^{0}C)
441	-22^{0}F(-30.0^{0}C)	9817	9621	9573	9535	9449	2.29	2.31	2.31	2.31	2.32
	-13^{0}F(-25.0^{0}C)	11525	11295	11238	11193	11092	2.46	2.48	2.49	2.49	2.50
	-4^{0}F(-20.0^{0}C)	14225	13940	13871	13815	13691	2.80	2.82	2.83	2.83	2.84
	0^{0}F(-17.8^{0}C)	14930	14631	14558	14500	14370	2.85	2.87	2.88	2.88	2.89
	5^{0}F(-15.0^{0}C)	15812	15495	15418	15356	15218	2.91	2.93	2.94	2.94	2.95
	14^{0}F(-10.0^{0}C)	16984	16645	16561	16495	16347	2.80	2.83	2.83	2.84	2.85
	17^{0}F(-8.3^{0}C)	17375	17028	16943	16875	16723	2.77	2.79	2.80	2.80	2.82
	22^{0}F(-5.6^{0}C)	16734	16399	16317	16252	16106	2.58	2.60	2.61	2.61	2.62
	27^{0}F(-2.8^{0}C)	16093	15771	15692	15630	15489	2.39	2.41	2.42	2.42	2.43
	32^{0}F(-0.0^{0}C)	15452	15143	15067	15007	14872	2.20	2.22	2.22	2.23	2.24
	35^{0}F(1.7^{0}C)	15067	14766	14692	14633	14502	2.09	2.10	2.11	2.11	2.12
	37^{0}F(2.8^{0}C)	15428	15120	15044	14984	14849	2.07	2.09	2.09	2.10	2.11
	42^{0}F(5.6^{0}C)	16331	16004	15924	15861	15718	2.04	2.05	2.06	2.06	2.07
	44.6^{0}F(7.0^{0}C)	16692	16358	16276	16211	16065	2.02	2.04	2.04	2.05	2.05
	47^{0}F(8.3^{0}C)	17234	16889	16805	16737	16587	2.00	2.02	2.02	2.02	2.03
	52^{0}F(11.1^{0}C)	16071	15750	15671	15609	15468	1.92	1.93	1.94	1.94	1.95
	57^{0}F(13.9^{0}C)	14909	14611	14538	14480	14350	1.84	1.85	1.86	1.86	1.87
	59^{0}F(15.0^{0}C)	14444	14156	14085	14028	13902	1.81	1.82	1.82	1.83	1.83
	62^{0}F(16.7^{0}C)	13747	13472	13405	13351	13231	1.76	1.77	1.77	1.78	1.78
	64.4^{0}F(18.0^{0}C)	13189	12925	12861	12809	12694	1.72	1.73	1.73	1.74	1.74
	69.8^{0}F(21.0^{0}C)	11934	11695	11637	11590	11486	1.63	1.64	1.65	1.65	1.66
	75.2^{0}F(24.0^{0}C)	10679	10465	10413	10371	10278	1.54	1.55	1.56	1.56	1.57
617	-22^{0}F(-30.0^{0}C)	13335	13068	13003	12951	12835	2.31	2.33	2.33	2.34	2.35
	-13^{0}F(-25.0^{0}C)	15655	15342	15265	15204	15067	2.49	2.51	2.51	2.52	2.53
	-4^{0}F(-20.0^{0}C)	19322	18936	18841	18766	18597	2.83	2.85	2.86	2.86	2.87
	0^{0}F(-17.8^{0}C)	20280	19875	19775	19696	19519	2.88	2.90	2.90	2.91	2.92
	5^{0}F(-15.0^{0}C)	21478	21048	20943	20859	20671	2.94	2.96	2.97	2.97	2.98
	14^{0}F(-10.0^{0}C)	23071	22609	22496	22406	22205	2.83	2.86	2.86	2.87	2.88
	17^{0}F(-8.3^{0}C)	23602	23130	23014	22922	22716	2.80	2.82	2.83	2.83	2.84
	22^{0}F(-5.6^{0}C)	22731	22276	22165	22076	21877	2.61	2.63	2.63	2.64	2.65
	27^{0}F(-2.8^{0}C)	21860	21423	21316	21230	21039	2.42	2.43	2.44	2.44	2.45
	32^{0}F(-0.0^{0}C)	20989	20569	20466	20384	20201	2.22	2.24	2.25	2.25	2.26
	35^{0}F(1.7^{0}C)	20466	20057	19957	19877	19698	2.11	2.13	2.13	2.13	2.14
	37^{0}F(2.8^{0}C)	20957	20538	20435	20353	20170	2.09	2.11	2.12	2.12	2.13
	42^{0}F(5.6^{0}C)	22183	21739	21631	21544	21350	2.06	2.07	2.08	2.08	2.09
	44.6^{0}F(7.0^{0}C)	22673	22220	22109	22020	21822	2.04	2.06	2.06	2.07	2.08
	47^{0}F(8.3^{0}C)	23409	22941	22826	22735	22530	2.02	2.04	2.04	2.05	2.05
	52^{0}F(11.1^{0}C)	21831	21394	21287	21202	21011	1.94	1.95	1.96	1.96	1.97
	57^{0}F(13.9^{0}C)	20252	19847	19748	19669	19492	1.86	1.87	1.87	1.88	1.89
	59^{0}F(15.0^{0}C)	19620	19228	19132	19055	18884	1.82	1.84	1.84	1.85	1.85
	62^{0}F(16.7^{0}C)	18673	18300	18208	18135	17972	1.77	1.79	1.79	1.80	1.80
	64.4^{0}F(18.0^{0}C)	17916	17557	17469	17400	17243	1.73	1.75	1.75	1.76	1.76
	69.8^{0}F(21.0^{0}C)	16211	15886	15807	15744	15602	1.65	1.66	1.66	1.67	1.67
	75.2^{0}F(24.0^{0}C)	14506	14216	14145	14088	13961	1.56	1.57	1.57	1.58	1.58

Manufacturer reserves the right to change, at any time, specifications and designs without notice and without obligations.

HEATING AND COOLING PERFORMANCE - 24K AIR HANDLER (37MUHA + 45MULA) 45MULAQ24XAX

Table 9 – Cooling Performance - 24K (37MUHA + 45MULA) 45MULAQ24XAX (Sheet 1 of 4)

AIRFLOW (CFM)	OUTDOOR DB(^{0}F)	ID WB (^{0}F)	60.8^{0}F(16.0^{0}C)					64.4^{0}F(18.0^{0}C)					67^{0}F(19.4^{0}C)					71.6^{0}F(22.0^{0}C)				
		ID DB (^{0}F)	73.4^{0}F (23.0^{0}C)	77.0^{0}F (25.0^{0}C)	80.0^{0}F (26.7^{0}C)	80.6^{0}F (27.0^{0}C)	84.2^{0}F (29.0^{0}C)	73.4^{0}F (23.0^{0}C)	77.0^{0}F (25.0^{0}C)	80.0^{0}F (26.7^{0}C)	80.6^{0}F (27.0^{0}C)	84.2^{0}F (29.0^{0}C)	73.4? (23.0^{0}C)	77.0^{0}F (25.0^{0}C)	80.0^{0}F (26.7^{0}C)	80.6^{0}F (27.0^{0}C)	84.2^{0}F (29.0^{0}C)	73.4^{0}F (23.0^{0}C)	77.0^{0}F (25.0^{0}C)	80.0^{0}F (26.7^{0}C)	80.6^{0}F (27.0^{0}C)	84.2^{0}F (29.0^{0}C)
529	-22^{0}F (-30.0^{0}C)	TC	15469	15464	15460	15549	16007	16150	16142	16134	16133	16122	16633	16624	16613	16611	16599	17545	17541	17528	17523	17497
		S/T	0.77	0.87	0.96	0.99	0.99	0.63	0.73	0.81	0.82	0.93	0.53	0.63	0.71	0.73	0.82	0.38	0.46	0.54	0.55	0.64
		PI	1.31	1.31	1.31	1.31	1.30	1.30	1.30	1.30	1.30	1.30	1.30	1.30	1.30	1.30	1.30	1.30	1.30	1.30	1.30	1.30
	-13^{0}F (-25.0^{0}C)	TC	16758	16753	16748	16845	17341	17496	17487	17479	17478	17465	18019	18009	17997	17995	17983	19007	19002	18988	18984	18955
		S/T	0.77	0.88	0.97	1.00	1.00	0.63	0.73	0.81	0.83	0.93	0.54	0.63	0.71	0.73	0.83	0.39	0.46	0.54	0.56	0.65
		PI	1.36	1.36	1.36	1.35	1.35	1.35	1.35	1.35	1.35	1.35	1.34	1.34	1.34	1.34	1.34	1.35	1.35	1.35	1.35	1.35
	-4^{0}F (-20.0^{0}C)	TC	18048	18041	18036	18141	18675	18842	18832	18823	18822	18809	19405	19395	19382	19379	19366	20469	20464	20449	20444	20413
		S/T	0.78	0.88	0.97	1.00	1.00	0.63	0.73	0.82	0.83	0.93	0.54	0.64	0.72	0.73	0.83	0.39	0.47	0.55	0.56	0.65
		PI	1.40	1.40	1.40	1.40	1.40	1.39	1.39	1.40	1.40	1.40	1.39	1.39	1.39	1.39	1.39	1.40	1.40	1.40	1.40	1.40
	0^{0}F (-17.8^{0}C)	TC	18643	18635	18707	18850	19372	19456	19441	19430	19428	19425	20027	20015	19997	19994	19976	21106	21100	21101	21103	21119
		S/T	0.78	0.89	0.99	1.00	1.00	0.64	0.74	0.83	0.84	0.95	0.54	0.64	0.73	0.74	0.84	0.39	0.47	0.55	0.57	0.66
		PI	1.42	1.42	1.42	1.41	1.41	1.41	1.41	1.41	1.41	1.41	1.41	1.41	1.41	1.41	1.41	1.43	1.43	1.43	1.43	1.43
	5^{0}F (-15.0^{0}C)	TC	19192	19209	19468	19557	20155	20104	20108	20111	20111	20210	20762	20760	20766	20767	20769	22003	21996	21996	21998	22010
		S/T	0.79	0.90	1.00	1.00	1.00	0.64	0.75	0.84	0.85	0.96	0.54	0.65	0.73	0.75	0.85	0.39	0.47	0.55	0.57	0.66
		PI	1.43	1.43	1.43	1.43	1.43	1.43	1.43	1.43	1.43	1.43	1.44	1.44	1.44	1.44	1.44	1.47	1.47	1.47	1.47	1.47
	14^{0}F (-10.0^{0}C)	TC	19321	19313	19393	19563	20170	20290	20279	20269	20267	20257	20992	20982	20966	20963	20945	22312	22305	22289	22284	22249
		S/T	0.78	0.89	0.99	1.00	1.00	0.64	0.74	0.82	0.84	0.94	0.54	0.64	0.72	0.74	0.83	0.39	0.47	0.55	0.56	0.65
		PI	1.38	1.38	1.38	1.38	1.38	1.38	1.38	1.38	1.38	1.38	1.37	1.37	1.37	1.37	1.37	1.38	1.38	1.38	1.38	1.38
	17^{0}F (-8.3^{0}C)	TC	19388	19393	19630	19743	20379	20361	20363	20367	20368	20464	21010	21018	21032	21033	21038	22408	22401	22403	22408	22428
		S/T	0.79	0.89	1.00	1.00	1.00	0.64	0.74	0.83	0.85	0.95	0.55	0.65	0.73	0.75	0.85	0.39	0.47	0.55	0.57	0.66
		PI	1.35	1.35	1.35	1.35	1.35	1.35	1.35	1.35	1.35	1.35	1.35	1.35	1.35	1.35	1.35	1.36	1.36	1.36	1.36	1.36
	23^{0}F (-5.0^{0}C)	TC	19273	19299	19613	19710	20354	20262	20267	20270	20270	20390	20976	20975	20982	20983	20986	22328	22322	22323	22325	22341
		S/T	0.80	0.91	1.00	1.00	1.00	0.65	0.75	0.84	0.86	0.97	0.54	0.65	0.74	0.75	0.85	0.39	0.47	0.56	0.57	0.66
		PI	1.42	1.42	1.42	1.43	1.43	1.43	1.43	1.43	1.43	1.43	1.44	1.44	1.44	1.44	1.44	1.46	1.46	1.46	1.46	1.47
	35^{0}F (1.7^{0}C)	TC	19309	19309	19347	19368	19866	20235	20233	20233	20234	20234	20886	20884	20882	20882	20884	22095	22090	22085	22088	22084
		S/T	0.75	0.85	0.93	0.94	1.00	0.62	0.71	0.79	0.80	0.89	0.53	0.62	0.69	0.71	0.80	0.39	0.46	0.53	0.54	0.63
		PI	1.46	1.46	1.47	1.47	1.51	1.55	1.55	1.55	1.55	1.55	1.62	1.62	1.62	1.62	1.62	1.76	1.76	1.76	1.76	1.76
	41^{0}F (5.0^{0}C)	TC	17810	17810	17859	17883	18391	18660	18658	18658	18659	18675	19257	19255	19253	19254	19256	20366	20361	20356	20359	20356
		S/T	0.76	0.86	0.94	0.96	1.00	0.62	0.72	0.80	0.81	0.90	0.53	0.62	0.70	0.71	0.81	0.39	0.46	0.53	0.55	0.64
		PI	1.18	1.18	1.18	1.18	1.22	1.25	1.25	1.25	1.25	1.25	1.31	1.31	1.30	1.30	1.31	1.42	1.42	1.42	1.42	1.42
	47^{0}F (8.3^{0}C)	TC	16308	16308	16371	16399	16904	17084	17081	17082	17082	17108	17628	17626	17625	17625	17626	18639	18635	18633	18633	18630
		S/T	0.77	0.87	0.95	0.97	1.00	0.63	0.72	0.81	0.82	0.91	0.53	0.63	0.71	0.72	0.82	0.39	0.46	0.54	0.55	0.64
		PI	0.89	0.89	0.90	0.90	0.94	0.95	0.95	0.95	0.95	0.95	0.99	0.99	0.99	0.99	0.99	1.08	1.08	1.08	1.08	1.08

Manufacturer reserves the right to change, at any time, specifications and designs without notice and without obligations.

Table 9 – Cooling Performance - 24K (37MUHA + 45MULA) 45MULAQ24XAX (Sheet 2 of 4)

AIRFLOW (CFM)	OUTDOOR DB(^{0}F)	ID WB (^{0}F)	60.8^{0}F(16.0^{0}C)					64.4^{0}F(18.0^{0}C)					67^{0}F(19.4^{0}C)					71.6^{0}F(22.0^{0}C)				
		ID DB (^{0}F)	73.4^{0}F (23.0^{0}C)	77.0^{0}F (25.0^{0}C)	80.0^{0}F (26.7^{0}C)	80.6^{0}F (27.0^{0}C)	84.2^{0}F (29.0^{0}C)	73.4^{0}F (23.0^{0}C)	77.0^{0}F (25.0^{0}C)	80.0^{0}F (26.7^{0}C)	80.6^{0}F (27.0^{0}C)	84.2^{0}F (29.0^{0}C)	73.4? (23.0^{0}C)	77.0^{0}F (25.0^{0}C)	80.0^{0}F (26.7^{0}C)	80.6^{0}F (27.0^{0}C)	84.2^{0}F (29.0^{0}C)	73.4^{0}F (23.0^{0}C)	77.0^{0}F (25.0^{0}C)	80.0^{0}F (26.7^{0}C)	80.6^{0}F (27.0^{0}C)	84.2^{0}F (29.0^{0}C)
529	50^{0}F (10.0^{0}C)	TC	15944	16205	16746	16842	17487	16881	16891	16946	16968	17508	17546	17569	17579	17580	17659	18810	18819	18865	18870	18895
		S/T	0.87	1.00	1.00	1.00	1.00	0.69	0.81	0.92	0.94	1.00	0.57	0.69	0.80	0.81	0.93	0.39	0.49	0.58	0.60	0.71
		PI	1.00	1.00	1.00	1.00	1.00	1.00	1.00	1.00	1.00	1.00	1.00	1.00	1.00	1.00	1.00	1.00	1.00	1.00	1.00	1.00
	59^{0}F (15.0^{0}C)	TC	15760	16139	16707	16808	17484	16722	16729	16812	16844	17504	17416	17434	17442	17442	17558	18746	18751	18788	18792	18810
		S/T	0.88	1.00	1.00	1.00	1.00	0.70	0.83	0.94	0.97	1.00	0.58	0.71	0.81	0.83	0.96	0.39	0.50	0.59	0.61	0.73
		PI	1.02	1.02	1.02	1.02	1.03	1.02	1.02	1.02	1.02	1.03	1.03	1.03	1.03	1.03	1.03	1.03	1.03	1.03	1.03	1.03
	68^{0}F (20.0^{0}C)	TC	15590	16093	16685	16790	17496	16564	16570	16699	16808	17516	17285	17300	17304	17305	17502	18664	18671	18701	18704	18717
		S/T	0.91	1.00	1.00	1.00	1.00	0.72	0.85	0.97	1.00	1.00	0.59	0.72	0.84	0.86	0.99	0.40	0.50	0.61	0.62	0.75
		PI	1.03	1.04	1.04	1.04	1.05	1.04	1.04	1.04	1.04	1.05	1.05	1.05	1.05	1.05	1.05	1.06	1.06	1.06	1.06	1.06
	77^{0}F (25.0^{0}C)	TC	15391	15980	16600	16710	17449	16391	16399	16587	16730	17469	17140	17159	17167	17187	17485	18563	18580	18621	18626	18646
		S/T	0.92	1.00	1.00	1.00	1.00	0.72	0.87	0.99	1.00	1.00	0.59	0.73	0.85	0.86	1.00	0.40	0.51	0.61	0.63	0.76
		PI	1.06	1.06	1.07	1.07	1.08	1.07	1.07	1.07	1.07	1.08	1.07	1.07	1.07	1.07	1.08	1.09	1.09	1.08	1.08	1.08
	82^{0}F (27.8^{0}C)	TC	15803	16473	17129	17246	18030	16846	16873	17150	17267	18050	17634	17657	17666	17694	18067	19127	19151	19199	19205	19227
		S/T	0.94	1.00	1.00	1.00	1.00	0.73	0.87	1.00	1.00	1.00	0.60	0.74	0.86	0.87	1.00	0.40	0.51	0.62	0.63	0.76
		PI	1.22	1.22	1.23	1.23	1.24	1.23	1.23	1.23	1.23	1.24	1.23	1.23	1.23	1.23	1.24	1.25	1.25	1.25	1.25	1.24
	86^{0}F (30.0^{0}C)	TC	16778	17555	18267	18393	19251	17886	17923	18289	18415	19266	18739	18761	18791	18808	19284	20350	20379	20427	20432	20453
		S/T	0.95	1.00	1.00	1.00	1.00	0.74	0.88	1.00	1.00	1.00	0.60	0.75	0.86	0.88	1.00	0.40	0.51	0.62	0.64	0.77
		PI	1.52	1.53	1.54	1.54	1.55	1.54	1.54	1.54	1.54	1.55	1.55	1.55	1.55	1.55	1.55	1.57	1.56	1.56	1.56	1.56
	95^{0}F (35.0^{0}C)	TC	19199	19233	19646	19761	20536	20427	20432	20439	20440	20578	21309	21311	21322	21323	21333	23003	22995	22997	22996	23013
		S/T	0.80	0.91	1.00	1.00	1.00	0.65	0.75	0.84	0.86	0.96	0.54	0.65	0.73	0.75	0.85	0.39	0.47	0.55	0.56	0.66
		PI	2.13	2.14	2.16	2.16	2.21	2.20	2.20	2.20	2.20	2.21	2.25	2.25	2.25	2.25	2.25	2.34	2.34	2.34	2.34	2.34
	104^{0}F (40.0^{0}C)	TC	17169	17230	17727	17831	18538	18267	18274	18278	18279	18520	19057	19060	19070	19072	19078	20571	20564	20568	20564	20584
		S/T	0.82	0.94	1.00	1.00	1.00	0.66	0.77	0.86	0.88	1.00	0.55	0.66	0.75	0.77	0.87	0.39	0.47	0.56	0.58	0.67
		PI	2.11	2.11	2.14	2.15	2.19	2.17	2.17	2.17	2.17	2.19	2.22	2.22	2.22	2.22	2.22	2.31	2.31	2.31	2.31	2.31
	110^{0}F (43.0^{0}C)	TC	15848	16276	16894	17003	17734	16930	16936	17009	17042	17753	17703	17713	17719	17720	17823	19189	19181	19200	19203	19218
		S/T	0.89	1.00	1.00	1.00	1.00	0.70	0.83	0.94	0.96	1.00	0.58	0.70	0.81	0.83	0.96	0.39	0.49	0.59	0.61	0.73
		PI	2.11	2.13	2.16	2.17	2.20	2.16	2.16	2.17	2.17	2.20	2.20	2.20	2.20	2.20	2.20	2.27	2.27	2.27	2.27	2.27
	115^{0}F (46.0^{0}C)	TC	12871	13356	13881	13974	14597	13748	13751	13871	13992	14613	14404	14417	14421	14421	14627	15632	15625	15649	15651	15659
		S/T	0.92	1.00	1.00	1.00	1.00	0.72	0.86	0.98	1.00	1.00	0.59	0.73	0.84	0.86	1.00	0.40	0.50	0.61	0.63	0.75
		PI	1.79	1.81	1.83	1.84	1.86	1.83	1.83	1.83	1.84	1.86	1.86	1.86	1.86	1.86	1.86	1.91	1.91	1.91	1.91	1.91
	122^{0}F (50.0^{0}C)	TC	9049	9545	9969	10045	10549	9468	9542	9981	10056	10560	9971	9970	10022	10052	10569	10912	10934	10939	10939	10933
		S/T	1.00	1.00	1.00	1.00	1.00	0.80	0.98	1.00	1.00	1.00	0.64	0.81	0.95	0.98	1.00	0.41	0.54	0.67	0.69	0.84
		PI	1.38	1.39	1.40	1.40	1.42	1.39	1.39	1.40	1.40	1.42	1.40	1.40	1.40	1.40	1.42	1.43	1.43	1.43	1.43	1.43

Manufacturer reserves the right to change, at any time, specifications and designs without notice and without obligations.

Table 9 – Cooling Performance - 24K (37MUHA + 45MULA) 45MULAQ24XAX (Sheet 3 of 4)

AIRFLOW (CFM)	OUTDOOR DB(^{0}F)	ID WB (^{0}F)	60.8^{0}F(16.0^{0}C)					64.4^{0}F(18.0^{0}C)					67^{0}F(19.4^{0}C)					71.6^{0}F(22.0^{0}C)				
		ID DB (^{0}F)	73.4^{0}F (23.0^{0}C)	77.0^{0}F (25.0^{0}C)	80.0^{0}F (26.7^{0}C)	80.6^{0}F (27.0^{0}C)	84.2^{0}F (29.0^{0}C)	73.4^{0}F (23.0^{0}C)	77.0^{0}F (25.0^{0}C)	80.0^{0}F (26.7^{0}C)	80.6^{0}F (27.0^{0}C)	84.2^{0}F (29.0^{0}C)	73.4? (23.0^{0}C)	77.0^{0}F (25.0^{0}C)	80.0^{0}F (26.7^{0}C)	80.6^{0}F (27.0^{0}C)	84.2^{0}F (29.0^{0}C)	73.4^{0}F (23.0^{0}C)	77.0^{0}F (25.0^{0}C)	80.0^{0}F (26.7^{0}C)	80.6^{0}F (27.0^{0}C)	84.2^{0}F (29.0^{0}C)
706	-22^{0}F (-30.0^{0}C)	TC	20076	20067	20354	20438	21000	20947	20930	20916	20914	20897	21573	21546	21526	21523	21502	22756	22749	22703	22694	22646
		S/T	0.80	0.91	0.99	0.99	0.99	0.64	0.75	0.84	0.86	0.97	0.55	0.65	0.74	0.75	0.86	0.39	0.47	0.55	0.57	0.67
		PI	1.67	1.67	1.67	1.67	1.67	1.66	1.66	1.67	1.67	1.67	1.66	1.66	1.66	1.66	1.66	1.67	1.67	1.67	1.67	1.67
	-13^{0}F (-25.0^{0}C)	TC	21750	21740	22050	22141	22750	22692	22674	22659	22657	22639	23371	23342	23319	23316	23294	24652	24645	24594	24585	24533
		S/T	0.80	0.91	1.00	1.00	1.00	0.65	0.75	0.85	0.86	0.97	0.55	0.65	0.74	0.76	0.86	0.39	0.47	0.56	0.57	0.67
		PI	1.74	1.74	1.73	1.73	1.73	1.73	1.73	1.73	1.73	1.73	1.72	1.72	1.72	1.72	1.73	1.73	1.73	1.73	1.73	1.74
	-4^{0}F (-20.0^{0}C)	TC	23423	23412	23746	23844	24500	24438	24418	24402	24400	24380	25169	25137	25113	25110	25086	26548	26541	26486	26476	26420
		S/T	0.80	0.92	1.00	1.00	1.00	0.65	0.76	0.85	0.87	0.98	0.55	0.65	0.74	0.76	0.86	0.39	0.48	0.56	0.57	0.67
		PI	1.80	1.80	1.79	1.79	1.79	1.79	1.79	1.79	1.79	1.79	1.78	1.79	1.79	1.79	1.79	1.80	1.80	1.80	1.80	1.80
	0^{0}F(-17.8^{0}C)	TC	24200	24186	24634	24737	25417	25238	25210	25190	25187	25441	25980	25943	25910	25907	25894	27377	27370	27368	27372	27390
		S/T	0.81	0.93	1.00	1.00	1.00	0.66	0.77	0.86	0.88	1.00	0.55	0.66	0.75	0.77	0.87	0.39	0.48	0.57	0.58	0.68
		PI	1.81	1.81	1.81	1.81	1.81	1.81	1.81	1.81	1.81	1.81	1.81	1.81	1.81	1.81	1.81	1.83	1.83	1.83	1.83	1.83
	5^{0}F (-15.0^{0}C)	TC	24894	24979	25550	25668	26459	26061	26068	26070	26096	26485	26895	26901	26907	26908	26944	28472	28463	28478	28481	28494
		S/T	0.82	0.94	1.00	1.00	1.00	0.66	0.78	0.87	0.88	1.00	0.56	0.67	0.76	0.78	0.88	0.39	0.48	0.57	0.59	0.69
		PI	1.83	1.83	1.83	1.83	1.84	1.83	1.84	1.84	1.84	1.84	1.85	1.85	1.85	1.85	1.85	1.89	1.89	1.89	1.89	1.89
	14^{0}F (-10.0^{0}C)	TC	25080	25068	25579	25699	26496	26325	26302	26284	26281	26527	27227	27193	27165	27161	27134	28951	28942	28887	28877	28815
		S/T	0.81	0.93	1.00	1.00	1.00	0.65	0.76	0.86	0.87	1.00	0.55	0.66	0.75	0.76	0.87	0.39	0.48	0.56	0.57	0.67
		PI	1.77	1.77	1.77	1.77	1.76	1.76	1.76	1.76	1.76	1.76	1.76	1.76	1.76	1.76	1.76	1.77	1.77	1.77	1.77	1.77
	17^{0}F (-8.3^{0}C)	TC	25083	25165	25747	25872	26713	26332	26343	26348	26370	26741	27231	27241	27252	27253	27287	28960	28952	28948	28953	28978
		S/T	0.82	0.93	1.00	1.00	1.00	0.66	0.77	0.87	0.88	1.00	0.55	0.66	0.76	0.77	0.87	0.39	0.48	0.57	0.58	0.68
		PI	1.73	1.73	1.73	1.73	1.73	1.73	1.73	1.73	1.73	1.73	1.73	1.73	1.73	1.73	1.73	1.75	1.75	1.75	1.75	1.75
	23^{0}F (-5.0^{0}C)	TC	24999	25106	25756	25883	26736	26265	26272	26275	26310	26765	27170	27180	27187	27188	27231	28890	28881	28902	28906	28923
		S/T	0.83	0.95	1.00	1.00	1.00	0.66	0.78	0.88	0.89	1.00	0.56	0.67	0.76	0.78	0.89	0.39	0.48	0.57	0.59	0.69
		PI	1.82	1.82	1.83	1.83	1.84	1.83	1.83	1.83	1.84	1.84	1.85	1.85	1.85	1.85	1.85	1.88	1.88	1.88	1.88	1.88
	35^{0}F (1.7^{0}C)	TC	25065	25066	25213	25283	26099	26236	26235	26238	26238	26308	27058	27056	27057	27058	27061	28581	28574	28573	28572	28574
		S/T	0.78	0.88	0.97	0.99	1.00	0.63	0.73	0.82	0.83	0.93	0.54	0.63	0.72	0.73	0.83	0.39	0.46	0.54	0.56	0.65
		PI	1.87	1.87	1.89	1.89	1.97	1.99	1.99	1.99	1.99	1.99	2.07	2.07	2.07	2.07	2.07	2.25	2.25	2.25	2.25	2.25
	41^{0}F (5.0^{0}C)	TC	23117	23118	23302	23464	24157	24192	24192	24193	24193	24278	24947	24945	24947	24947	24949	26347	26340	26339	26337	26340
		S/T	0.78	0.89	0.98	1.00	1.00	0.64	0.74	0.83	0.84	0.94	0.54	0.64	0.72	0.74	0.84	0.39	0.47	0.55	0.56	0.66
		PI	1.51	1.51	1.52	1.54	1.60	1.60	1.60	1.60	1.60	1.61	1.67	1.67	1.67	1.67	1.67	1.82	1.82	1.82	1.82	1.82
	47^{0}F (8.3^{0}C)	TC	21168	21182	21466	21562	22200	22149	22148	22149	22149	22251	22837	22835	22837	22836	22836	24115	24109	24107	24106	24109
		S/T	0.79	0.90	1.00	1.00	1.00	0.64	0.75	0.84	0.85	0.96	0.54	0.65	0.73	0.75	0.85	0.39	0.47	0.55	0.57	0.67
		PI	1.14	1.14	1.17	1.17	1.22	1.22	1.22	1.22	1.22	1.23	1.28	1.27	1.27	1.28	1.28	1.39	1.39	1.39	1.39	1.39

Manufacturer reserves the right to change, at any time, specifications and designs without notice and without obligations.

Table 9 – Cooling Performance - 24K (37MUHA + 45MULA) 45MULAQ24XAX (Sheet 4 of 4)

AIRFLOW (CFM)	OUTDOOR DB(^{0}F)	ID WB (^{0}F)	60.8^{0}F(16.0^{0}C)					64.4^{0}F(18.0^{0}C)					67^{0}F(19.4^{0}C)					71.6^{0}F(22.0^{0}C)				
		ID DB (^{0}F)	73.4^{0}F (23.0^{0}C)	77.0^{0}F (25.0^{0}C)	80.0^{0}F (26.7^{0}C)	80.6^{0}F (27.0^{0}C)	84.2^{0}F (29.0^{0}C)	73.4^{0}F (23.0^{0}C)	77.0^{0}F (25.0^{0}C)	80.0^{0}F (26.7^{0}C)	80.6^{0}F (27.0^{0}C)	84.2^{0}F (29.0^{0}C)	73.4? (23.0^{0}C)	77.0^{0}F (25.0^{0}C)	80.0^{0}F (26.7^{0}C)	80.6^{0}F (27.0^{0}C)	84.2^{0}F (29.0^{0}C)	73.4^{0}F (23.0^{0}C)	77.0^{0}F (25.0^{0}C)	80.0^{0}F (26.7^{0}C)	80.6^{0}F (27.0^{0}C)	84.2^{0}F (29.0^{0}C)
706	50^{0}F (10.0^{0}C)	TC	20713	21283	22001	22129	22987	21882	21894	22045	22115	23008	22736	22765	22777	22779	22998	24303	24367	24430	24437	24468
		S/T	0.90	1.00	1.00	1.00	1.00	0.71	0.85	0.96	0.99	1.00	0.59	0.72	0.83	0.85	0.99	0.40	0.50	0.60	0.62	0.74
		PI	1.29	1.29	1.29	1.29	1.29	1.29	1.29	1.29	1.29	1.29	1.29	1.29	1.29	1.29	1.29	1.28	1.28	1.28	1.28	1.28
	59^{0}F (15.0^{0}C)	TC	20486	21204	21957	22090	22989	21675	21704	21951	22114	23012	22569	22592	22599	22632	23031	24234	24283	24331	24337	24357
		S/T	0.92	1.00	1.00	1.00	1.00	0.73	0.86	1.00	1.00	1.00	0.60	0.73	0.85	0.86	1.00	0.40	0.51	0.61	0.63	0.76
		PI	1.31	1.31	1.31	1.31	1.32	1.31	1.31	1.31	1.31	1.32	1.32	1.32	1.32	1.32	1.32	1.33	1.32	1.32	1.32	1.32
	68^{0}F (20.0^{0}C)	TC	20250	21114	21897	22037	22972	21438	21486	21921	22060	22995	22365	22382	22422	22441	23013	24098	24143	24181	24184	24197
		S/T	0.95	1.00	1.00	1.00	1.00	0.74	0.89	1.00	1.00	1.00	0.61	0.75	0.87	0.89	1.00	0.40	0.51	0.63	0.65	0.78
		PI	1.33	1.33	1.34	1.34	1.35	1.34	1.34	1.34	1.34	1.35	1.35	1.35	1.35	1.35	1.35	1.37	1.37	1.36	1.36	1.36
	77^{0}F (25.0^{0}C)	TC	20000	20963	21783	21928	22908	21202	21269	21807	21952	22931	22162	22187	22244	22269	22950	23936	24009	24064	24070	24093
		S/T	0.97	1.00	1.00	1.00	1.00	0.75	0.90	1.00	1.00	1.00	0.61	0.76	0.88	0.90	1.00	0.40	0.52	0.63	0.65	0.79
		PI	1.36	1.37	1.37	1.38	1.38	1.37	1.37	1.37	1.38	1.38	1.38	1.38	1.38	1.38	1.38	1.39	1.39	1.39	1.39	1.39
	82^{0}F (27.8^{0}C)	TC	20551	21600	22471	22624	23660	21778	21862	22491	22649	23684	22791	22819	22890	22919	23705	24641	24734	24799	24805	24832
		S/T	0.99	1.00	1.00	1.00	1.00	0.76	0.91	1.00	1.00	1.00	0.62	0.77	0.89	0.92	1.00	0.40	0.52	0.64	0.66	0.80
		PI	1.56	1.57	1.58	1.58	1.59	1.57	1.57	1.58	1.58	1.59	1.58	1.58	1.58	1.58	1.59	1.60	1.60	1.60	1.60	1.60
	86^{0}F (30.0^{0}C)	TC	21937	23032	23974	24142	25266	23135	23241	24001	24169	25292	24231	24259	24348	24383	25314	26233	26334	26397	26403	26428
		S/T	1.00	1.00	1.00	1.00	1.00	0.77	0.93	1.00	1.00	1.00	0.62	0.78	0.91	0.93	1.00	0.40	0.52	0.64	0.66	0.81
		PI	1.96	1.97	1.98	1.98	1.99	1.97	1.97	1.98	1.98	1.99	1.98	1.98	1.98	1.98	1.99	2.01	2.01	2.01	2.00	2.00
	95^{0}F (35.0^{0}C)	TC	24905	25039	25848	26001	27029	26468	26484	26492	26523	27063	27604	27610	27627	27629	27675	29745	29733	29740	29748	29788
		S/T	0.83	0.95	1.00	1.00	1.00	0.66	0.78	0.88	0.89	1.00	0.56	0.67	0.76	0.78	0.88	0.39	0.48	0.57	0.58	0.68
		PI	2.74	2.74	2.79	2.80	2.85	2.82	2.82	2.82	2.82	2.85	2.89	2.89	2.89	2.89	2.89	3.00	3.00	3.00	3.00	3.01
	104^{0}F (40.0^{0}C)	TC	22273	22477	23323	23464	24399	23677	23690	23732	23757	24430	24687	24697	24710	24711	24781	26609	26598	26611	26620	26648
		S/T	0.85	0.98	1.00	1.00	1.00	0.68	0.80	0.90	0.92	1.00	0.56	0.68	0.78	0.80	0.91	0.39	0.48	0.58	0.59	0.70
		PI	2.70	2.72	2.76	2.77	2.83	2.79	2.79	2.79	2.79	2.83	2.85	2.85	2.85	2.85	2.85	2.96	2.96	2.96	2.96	2.96
	110^{0}F (43.0^{0}C)	TC	20615	21407	22224	22368	23337	21948	21954	22200	22394	23361	22936	22954	22959	22977	23381	24825	24827	24865	24869	24883
		S/T	0.92	1.00	1.00	1.00	1.00	0.72	0.87	0.99	1.00	1.00	0.60	0.73	0.85	0.86	1.00	0.40	0.51	0.61	0.63	0.76
		PI	2.72	2.75	2.79	2.80	2.84	2.78	2.78	2.79	2.80	2.84	2.83	2.82	2.82	2.82	2.84	2.92	2.92	2.92	2.92	2.91
	115^{0}F (46.0^{0}C)	TC	16755	17562	18256	18392	19202	17818	17853	18277	18415	19221	18648	18660	18685	18703	19238	20220	20235	20263	20266	20272
		S/T	0.96	1.00	1.00	1.00	1.00	0.75	0.89	1.00	1.00	1.00	0.61	0.75	0.87	0.90	1.00	0.40	0.52	0.63	0.65	0.78
		PI	2.31	2.34	2.37	2.38	2.41	2.35	2.35	2.37	2.38	2.41	2.39	2.39	2.39	2.39	2.41	2.46	2.46	2.45	2.45	2.45
	122^{0}F (50.0^{0}C)	TC	11758	12407	12962	13059	13719	12133	12420	12977	13074	13732	12777	12774	12986	13084	13740	13952	14006	14009	14008	14027
		S/T	1.00	1.00	1.00	1.00	1.00	0.84	1.00	1.00	1.00	1.00	0.67	0.85	1.00	1.00	1.00	0.41	0.55	0.69	0.72	0.88
		PI	1.77	1.79	1.80	1.80	1.82	1.78	1.79	1.80	1.80	1.82	1.80	1.80	1.80	1.80	1.82	1.84	1.83	1.83	1.83	1.83

Manufacturer reserves the right to change, at any time, specifications and designs without notice and without obligations.

Table 10 – Cooling Performance - 24K (37MUHA + 45MULA) 45MULAQ24XBX (Sheet 1 of 4)

AIRFLOW (CFM)	OUTDOOR DB(^{0}F)	ID WB (^{0}F)	60.8^{0}F(16.0^{0}C)					64.4^{0}F(18.0^{0}C)					67^{0}F(19.4^{0}C)					71.6^{0}F(22.0^{0}C)				
		ID DB (^{0}F)	73.4^{0}F (23.0^{0}C)	77.0^{0}F (25.0^{0}C)	80.0^{0}F (26.7^{0}C)	80.6^{0}F (27.0^{0}C)	84.2^{0}F (29.0^{0}C)	73.4^{0}F (23.0^{0}C)	77.0^{0}F (25.0^{0}C)	80.0^{0}F (26.7^{0}C)	80.6^{0}F (27.0^{0}C)	84.2^{0}F (29.0^{0}C)	73.4? (23.0^{0}C)	77.0^{0}F (25.0^{0}C)	80.0^{0}F (26.7^{0}C)	80.6^{0}F (27.0^{0}C)	84.2^{0}F (29.0^{0}C)	73.4^{0}F (23.0^{0}C)	77.0^{0}F (25.0^{0}C)	80.0^{0}F (26.7^{0}C)	80.6^{0}F (27.0^{0}C)	84.2^{0}F (29.0^{0}C)
529	-22^{0}F (-30.0^{0}C)	TC	15469	15464	15460	15549	16007	16150	16142	16134	16133	16122	16633	16624	16613	16611	16599	17545	17541	17528	17523	17497
		S/T	0.77	0.87	0.96	0.99	0.99	0.63	0.73	0.81	0.82	0.93	0.53	0.63	0.71	0.73	0.82	0.38	0.46	0.54	0.55	0.64
		PI	1.31	1.31	1.31	1.31	1.30	1.30	1.30	1.30	1.30	1.30	1.30	1.30	1.30	1.30	1.30	1.30	1.30	1.30	1.30	1.30
	-13^{0}F (-25.0^{0}C)	TC	16758	16753	16748	16845	17341	17496	17487	17479	17478	17465	18019	18009	17997	17995	17983	19007	19002	18988	18984	18955
		S/T	0.77	0.88	0.97	1.00	1.00	0.63	0.73	0.81	0.83	0.93	0.54	0.63	0.71	0.73	0.83	0.39	0.46	0.54	0.56	0.65
		PI	1.36	1.36	1.36	1.35	1.35	1.35	1.35	1.35	1.35	1.35	1.34	1.34	1.34	1.34	1.34	1.35	1.35	1.35	1.35	1.35
	-4^{0}F (-20.0^{0}C)	TC	18048	18041	18036	18141	18675	18842	18832	18823	18822	18809	19405	19395	19382	19379	19366	20469	20464	20449	20444	20413
		S/T	0.78	0.88	0.97	1.00	1.00	0.63	0.73	0.82	0.83	0.93	0.54	0.64	0.72	0.73	0.83	0.39	0.47	0.55	0.56	0.65
		PI	1.40	1.40	1.40	1.40	1.40	1.39	1.39	1.40	1.40	1.40	1.39	1.39	1.39	1.39	1.39	1.40	1.40	1.40	1.40	1.40
	0^{0}F (-17.8^{0}C)	TC	18643	18635	18707	18850	19372	19456	19441	19430	19428	19425	20027	20015	19997	19994	19976	21106	21100	21101	21103	21119
		S/T	0.78	0.89	0.99	1.00	1.00	0.64	0.74	0.83	0.84	0.95	0.54	0.64	0.73	0.74	0.84	0.39	0.47	0.55	0.57	0.66
		PI	1.42	1.42	1.42	1.41	1.41	1.41	1.41	1.41	1.41	1.41	1.41	1.41	1.41	1.41	1.41	1.43	1.43	1.43	1.43	1.43
	5^{0}F (-15.0^{0}C)	TC	19192	19209	19468	19557	20155	20104	20108	20111	20111	20210	20762	20760	20766	20767	20769	22003	21996	21996	21998	22010
		S/T	0.79	0.90	1.00	1.00	1.00	0.64	0.75	0.84	0.85	0.96	0.54	0.65	0.73	0.75	0.85	0.39	0.47	0.55	0.57	0.66
		PI	1.43	1.43	1.43	1.43	1.43	1.43	1.43	1.43	1.43	1.43	1.44	1.44	1.44	1.44	1.44	1.47	1.47	1.47	1.47	1.47
	14^{0}F (-10.0^{0}C)	TC	19321	19313	19393	19563	20170	20290	20279	20269	20267	20257	20992	20982	20966	20963	20945	22312	22305	22289	22284	22249
		S/T	0.78	0.89	0.99	1.00	1.00	0.64	0.74	0.82	0.84	0.94	0.54	0.64	0.72	0.74	0.83	0.39	0.47	0.55	0.56	0.65
		PI	1.38	1.38	1.38	1.38	1.38	1.38	1.38	1.38	1.38	1.38	1.37	1.37	1.37	1.37	1.37	1.38	1.38	1.38	1.38	1.38
	17^{0}F (-8.3^{0}C)	TC	19388	19393	19630	19743	20379	20361	20363	20367	20368	20464	21010	21018	21032	21033	21038	22408	22401	22403	22408	22428
		S/T	0.79	0.89	1.00	1.00	1.00	0.64	0.74	0.83	0.85	0.95	0.55	0.65	0.73	0.75	0.85	0.39	0.47	0.55	0.57	0.66
		PI	1.35	1.35	1.35	1.35	1.35	1.35	1.35	1.35	1.35	1.35	1.35	1.35	1.35	1.35	1.35	1.36	1.36	1.36	1.36	1.36
	23^{0}F (-5.0^{0}C)	TC	19273	19299	19613	19710	20354	20262	20267	20270	20270	20390	20976	20975	20982	20983	20986	22328	22322	22323	22325	22341
		S/T	0.80	0.91	1.00	1.00	1.00	0.65	0.75	0.84	0.86	0.97	0.54	0.65	0.74	0.75	0.85	0.39	0.47	0.56	0.57	0.66
		PI	1.42	1.42	1.42	1.43	1.43	1.43	1.43	1.43	1.43	1.43	1.44	1.44	1.44	1.44	1.44	1.46	1.46	1.46	1.46	1.47
	35^{0}F (1.7^{0}C)	TC	19309	19309	19347	19368	19866	20235	20233	20233	20234	20234	20886	20884	20882	20882	20884	22095	22090	22085	22088	22084
		S/T	0.75	0.85	0.93	0.94	1.00	0.62	0.71	0.79	0.80	0.89	0.53	0.62	0.69	0.71	0.80	0.39	0.46	0.53	0.54	0.63
		PI	1.46	1.46	1.47	1.47	1.51	1.55	1.55	1.55	1.55	1.55	1.62	1.62	1.62	1.62	1.62	1.76	1.76	1.76	1.76	1.76
	41^{0}F (5.0^{0}C)	TC	17810	17810	17859	17883	18391	18660	18658	18658	18659	18675	19257	19255	19253	19254	19256	20366	20361	20356	20359	20356
		S/T	0.76	0.86	0.94	0.96	1.00	0.62	0.72	0.80	0.81	0.90	0.53	0.62	0.70	0.71	0.81	0.39	0.46	0.53	0.55	0.64
		PI	1.18	1.18	1.18	1.18	1.22	1.25	1.25	1.25	1.25	1.25	1.31	1.31	1.30	1.30	1.31	1.42	1.42	1.42	1.42	1.42
	47^{0}F (8.3^{0}C)	TC	16308	16308	16371	16399	16904	17084	17081	17082	17082	17108	17628	17626	17625	17625	17626	18639	18635	18633	18633	18630
		S/T	0.77	0.87	0.95	0.97	1.00	0.63	0.72	0.81	0.82	0.91	0.53	0.63	0.71	0.72	0.82	0.39	0.46	0.54	0.55	0.64
		PI	0.89	0.89	0.90	0.90	0.94	0.95	0.95	0.95	0.95	0.95	0.99	0.99	0.99	0.99	0.99	1.08	1.08	1.08	1.08	1.08

Manufacturer reserves the right to change, at any time, specifications and designs without notice and without obligations.

Table 10 – Cooling Performance - 24K (37MUHA + 45MULA) 45MULAQ24XBX (Sheet 2 of 4)

AIRFLOW (CFM)	OUTDOOR DB(^{0}F)	ID WB (^{0}F)	60.8^{0}F(16.0^{0}C)					64.4^{0}F(18.0^{0}C)					67^{0}F(19.4^{0}C)					71.6^{0}F(22.0^{0}C)				
		ID DB (^{0}F)	73.4^{0}F (23.0^{0}C)	77.0^{0}F (25.0^{0}C)	80.0^{0}F (26.7^{0}C)	80.6^{0}F (27.0^{0}C)	84.2^{0}F (29.0^{0}C)	73.4^{0}F (23.0^{0}C)	77.0^{0}F (25.0^{0}C)	80.0^{0}F (26.7^{0}C)	80.6^{0}F (27.0^{0}C)	84.2^{0}F (29.0^{0}C)	73.4? (23.0^{0}C)	77.0^{0}F (25.0^{0}C)	80.0^{0}F (26.7^{0}C)	80.6^{0}F (27.0^{0}C)	84.2^{0}F (29.0^{0}C)	73.4^{0}F (23.0^{0}C)	77.0^{0}F (25.0^{0}C)	80.0^{0}F (26.7^{0}C)	80.6^{0}F (27.0^{0}C)	84.2^{0}F (29.0^{0}C)
529	50^{0}F (10.0^{0}C)	TC	15944	16205	16746	16842	17487	16881	16891	16946	16968	17508	17546	17569	17579	17580	17659	18810	18819	18865	18870	18895
		S/T	0.87	1.00	1.00	1.00	1.00	0.69	0.81	0.92	0.94	1.00	0.57	0.69	0.80	0.81	0.93	0.39	0.49	0.58	0.60	0.71
		PI	1.00	1.00	1.00	1.00	1.00	1.00	1.00	1.00	1.00	1.00	1.00	1.00	1.00	1.00	1.00	1.00	1.00	1.00	1.00	1.00
	59^{0}F (15.0^{0}C)	TC	15760	16139	16707	16808	17484	16722	16729	16812	16844	17504	17416	17434	17442	17442	17558	18746	18751	18788	18792	18810
		S/T	0.88	1.00	1.00	1.00	1.00	0.70	0.83	0.94	0.97	1.00	0.58	0.71	0.81	0.83	0.96	0.39	0.50	0.59	0.61	0.73
		PI	1.02	1.02	1.02	1.02	1.03	1.02	1.02	1.02	1.02	1.03	1.03	1.03	1.03	1.03	1.03	1.03	1.03	1.03	1.03	1.03
	68^{0}F (20.0^{0}C)	TC	15590	16093	16685	16790	17496	16564	16570	16699	16808	17516	17285	17300	17304	17305	17502	18664	18671	18701	18704	18717
		S/T	0.91	1.00	1.00	1.00	1.00	0.72	0.85	0.97	1.00	1.00	0.59	0.72	0.84	0.86	0.99	0.40	0.50	0.61	0.62	0.75
		PI	1.03	1.04	1.04	1.04	1.05	1.04	1.04	1.04	1.04	1.05	1.05	1.05	1.05	1.05	1.05	1.06	1.06	1.06	1.06	1.06
	77^{0}F (25.0^{0}C)	TC	15391	15980	16600	16710	17449	16391	16399	16587	16730	17469	17140	17159	17167	17187	17485	18563	18580	18621	18626	18646
		S/T	0.92	1.00	1.00	1.00	1.00	0.72	0.87	0.99	1.00	1.00	0.59	0.73	0.85	0.86	1.00	0.40	0.51	0.61	0.63	0.76
		PI	1.06	1.06	1.07	1.07	1.08	1.07	1.07	1.07	1.07	1.08	1.07	1.07	1.07	1.07	1.08	1.09	1.09	1.08	1.08	1.08
	82^{0}F (27.8^{0}C)	TC	15803	16473	17129	17246	18030	16846	16873	17150	17267	18050	17634	17657	17666	17694	18067	19127	19151	19199	19205	19227
		S/T	0.94	1.00	1.00	1.00	1.00	0.73	0.87	1.00	1.00	1.00	0.60	0.74	0.86	0.87	1.00	0.40	0.51	0.62	0.63	0.76
		PI	1.22	1.22	1.23	1.23	1.24	1.23	1.23	1.23	1.23	1.24	1.23	1.23	1.23	1.23	1.24	1.25	1.25	1.25	1.25	1.24
	86^{0}F (30.0^{0}C)	TC	16778	17555	18267	18393	19251	17886	17923	18289	18415	19266	18739	18761	18791	18808	19284	20350	20379	20427	20432	20453
		S/T	0.95	1.00	1.00	1.00	1.00	0.74	0.88	1.00	1.00	1.00	0.60	0.75	0.86	0.88	1.00	0.40	0.51	0.62	0.64	0.77
		PI	1.52	1.53	1.54	1.54	1.55	1.54	1.54	1.54	1.54	1.55	1.55	1.55	1.55	1.55	1.55	1.57	1.56	1.56	1.56	1.56
	95^{0}F (35.0^{0}C)	TC	19199	19233	19646	19761	20536	20427	20432	20439	20440	20578	21309	21311	21322	21323	21333	23003	22995	22997	22996	23013
		S/T	0.80	0.91	1.00	1.00	1.00	0.65	0.75	0.84	0.86	0.96	0.54	0.65	0.73	0.75	0.85	0.39	0.47	0.55	0.56	0.66
		PI	2.13	2.14	2.16	2.16	2.21	2.20	2.20	2.20	2.20	2.21	2.25	2.25	2.25	2.25	2.25	2.34	2.34	2.34	2.34	2.34
	104^{0}F (40.0^{0}C)	TC	17169	17230	17727	17831	18538	18267	18274	18278	18279	18520	19057	19060	19070	19072	19078	20571	20564	20568	20564	20584
		S/T	0.82	0.94	1.00	1.00	1.00	0.66	0.77	0.86	0.88	1.00	0.55	0.66	0.75	0.77	0.87	0.39	0.47	0.56	0.58	0.67
		PI	2.11	2.11	2.14	2.15	2.19	2.17	2.17	2.17	2.17	2.19	2.22	2.22	2.22	2.22	2.22	2.31	2.31	2.31	2.31	2.31
	110^{0}F (43.0^{0}C)	TC	15848	16276	16894	17003	17734	16930	16936	17009	17042	17753	17703	17713	17719	17720	17823	19189	19181	19200	19203	19218
		S/T	0.89	1.00	1.00	1.00	1.00	0.70	0.83	0.94	0.96	1.00	0.58	0.70	0.81	0.83	0.96	0.39	0.49	0.59	0.61	0.73
		PI	2.11	2.13	2.16	2.17	2.20	2.16	2.16	2.17	2.17	2.20	2.20	2.20	2.20	2.20	2.20	2.27	2.27	2.27	2.27	2.27
	115^{0}F (46.0^{0}C)	TC	12871	13356	13881	13974	14597	13748	13751	13871	13992	14613	14404	14417	14421	14421	14627	15632	15625	15649	15651	15659
		S/T	0.92	1.00	1.00	1.00	1.00	0.72	0.86	0.98	1.00	1.00	0.59	0.73	0.84	0.86	1.00	0.40	0.50	0.61	0.63	0.75
		PI	1.79	1.81	1.83	1.84	1.86	1.83	1.83	1.83	1.84	1.86	1.86	1.86	1.86	1.86	1.86	1.91	1.91	1.91	1.91	1.91
	122^{0}F (50.0^{0}C)	TC	9049	9545	9969	10045	10549	9468	9542	9981	10056	10560	9971	9970	10022	10052	10569	10912	10934	10939	10939	10933
		S/T	1.00	1.00	1.00	1.00	1.00	0.80	0.98	1.00	1.00	1.00	0.64	0.81	0.95	0.98	1.00	0.41	0.54	0.67	0.69	0.84
		PI	1.38	1.39	1.40	1.40	1.42	1.39	1.39	1.40	1.40	1.42	1.40	1.40	1.40	1.40	1.42	1.43	1.43	1.43	1.43	1.43

Manufacturer reserves the right to change, at any time, specifications and designs without notice and without obligations.

Table 10 – Cooling Performance - 24K (37MUHA + 45MULA) 45MULAQ24XBX (Sheet 3 of 4)

AIRFLOW (CFM)	OUTDOOR DB(^{0}F)	ID WB (^{0}F)	60.8^{0}F(16.0^{0}C)					64.4^{0}F(18.0^{0}C)					67^{0}F(19.4^{0}C)					71.6^{0}F(22.0^{0}C)				
		ID DB (^{0}F)	73.4^{0}F (23.0^{0}C)	77.0^{0}F (25.0^{0}C)	80.0^{0}F (26.7^{0}C)	80.6^{0}F (27.0^{0}C)	84.2^{0}F (29.0^{0}C)	73.4^{0}F (23.0^{0}C)	77.0^{0}F (25.0^{0}C)	80.0^{0}F (26.7^{0}C)	80.6^{0}F (27.0^{0}C)	84.2^{0}F (29.0^{0}C)	73.4? (23.0^{0}C)	77.0^{0}F (25.0^{0}C)	80.0^{0}F (26.7^{0}C)	80.6^{0}F (27.0^{0}C)	84.2^{0}F (29.0^{0}C)	73.4^{0}F (23.0^{0}C)	77.0^{0}F (25.0^{0}C)	80.0^{0}F (26.7^{0}C)	80.6^{0}F (27.0^{0}C)	84.2^{0}F (29.0^{0}C)
706	-22^{0}F (-30.0^{0}C)	TC	20076	20067	20354	20438	21000	20947	20930	20916	20914	20897	21573	21546	21526	21523	21502	22756	22749	22703	22694	22646
		S/T	0.80	0.91	0.99	0.99	0.99	0.64	0.75	0.84	0.86	0.97	0.55	0.65	0.74	0.75	0.86	0.39	0.47	0.55	0.57	0.67
		PI	1.67	1.67	1.67	1.67	1.67	1.66	1.66	1.67	1.67	1.67	1.66	1.66	1.66	1.66	1.66	1.67	1.67	1.67	1.67	1.67
	-13^{0}F (-25.0^{0}C)	TC	21750	21740	22050	22141	22750	22692	22674	22659	22657	22639	23371	23342	23319	23316	23294	24652	24645	24594	24585	24533
		S/T	0.80	0.91	1.00	1.00	1.00	0.65	0.75	0.85	0.86	0.97	0.55	0.65	0.74	0.76	0.86	0.39	0.47	0.56	0.57	0.67
		PI	1.74	1.74	1.73	1.73	1.73	1.73	1.73	1.73	1.73	1.73	1.72	1.72	1.72	1.72	1.73	1.73	1.73	1.73	1.73	1.74
	-4^{0}F (-20.0^{0}C)	TC	23423	23412	23746	23844	24500	24438	24418	24402	24400	24380	25169	25137	25113	25110	25086	26548	26541	26486	26476	26420
		S/T	0.80	0.92	1.00	1.00	1.00	0.65	0.76	0.85	0.87	0.98	0.55	0.65	0.74	0.76	0.86	0.39	0.48	0.56	0.57	0.67
		PI	1.80	1.80	1.79	1.79	1.79	1.79	1.79	1.79	1.79	1.79	1.78	1.79	1.79	1.79	1.79	1.80	1.80	1.80	1.80	1.80
	0^{0}F(-17.8^{0}C)	TC	24200	24186	24634	24737	25417	25238	25210	25190	25187	25441	25980	25943	25910	25907	25894	27377	27370	27368	27372	27390
		S/T	0.81	0.93	1.00	1.00	1.00	0.66	0.77	0.86	0.88	1.00	0.55	0.66	0.75	0.77	0.87	0.39	0.48	0.57	0.58	0.68
		PI	1.81	1.81	1.81	1.81	1.81	1.81	1.81	1.81	1.81	1.81	1.81	1.81	1.81	1.81	1.81	1.83	1.83	1.83	1.83	1.83
	5^{0}F (-15.0^{0}C)	TC	24894	24979	25550	25668	26459	26061	26068	26070	26096	26485	26895	26901	26907	26908	26944	28472	28463	28478	28481	28494
		S/T	0.82	0.94	1.00	1.00	1.00	0.66	0.78	0.87	0.88	1.00	0.56	0.67	0.76	0.78	0.88	0.39	0.48	0.57	0.59	0.69
		PI	1.83	1.83	1.83	1.83	1.84	1.83	1.84	1.84	1.84	1.84	1.85	1.85	1.85	1.85	1.85	1.89	1.89	1.89	1.89	1.89
	14^{0}F (-10.0^{0}C)	TC	25080	25068	25579	25699	26496	26325	26302	26284	26281	26527	27227	27193	27165	27161	27134	28951	28942	28887	28877	28815
		S/T	0.81	0.93	1.00	1.00	1.00	0.65	0.76	0.86	0.87	1.00	0.55	0.66	0.75	0.76	0.87	0.39	0.48	0.56	0.57	0.67
		PI	1.77	1.77	1.77	1.77	1.76	1.76	1.76	1.76	1.76	1.76	1.76	1.76	1.76	1.76	1.76	1.77	1.77	1.77	1.77	1.77
	17^{0}F (-8.3^{0}C)	TC	25083	25165	25747	25872	26713	26332	26343	26348	26370	26741	27231	27241	27252	27253	27287	28960	28952	28948	28953	28978
		S/T	0.82	0.93	1.00	1.00	1.00	0.66	0.77	0.87	0.88	1.00	0.55	0.66	0.76	0.77	0.87	0.39	0.48	0.57	0.58	0.68
		PI	1.73	1.73	1.73	1.73	1.73	1.73	1.73	1.73	1.73	1.73	1.73	1.73	1.73	1.73	1.73	1.75	1.75	1.75	1.75	1.75
	23^{0}F (-5.0^{0}C)	TC	24999	25106	25756	25883	26736	26265	26272	26275	26310	26765	27170	27180	27187	27188	27231	28890	28881	28902	28906	28923
		S/T	0.83	0.95	1.00	1.00	1.00	0.66	0.78	0.88	0.89	1.00	0.56	0.67	0.76	0.78	0.89	0.39	0.48	0.57	0.59	0.69
		PI	1.82	1.82	1.83	1.83	1.84	1.83	1.83	1.83	1.84	1.84	1.85	1.85	1.85	1.85	1.85	1.88	1.88	1.88	1.88	1.88
	35^{0}F (1.7^{0}C)	TC	25065	25066	25213	25283	26099	26236	26235	26238	26238	26308	27058	27056	27057	27058	27061	28581	28574	28573	28572	28574
		S/T	0.78	0.88	0.97	0.99	1.00	0.63	0.73	0.82	0.83	0.93	0.54	0.63	0.72	0.73	0.83	0.39	0.46	0.54	0.56	0.65
		PI	1.87	1.87	1.89	1.89	1.97	1.99	1.99	1.99	1.99	1.99	2.07	2.07	2.07	2.07	2.07	2.25	2.25	2.25	2.25	2.25
	41^{0}F (5.0^{0}C)	TC	23117	23118	23302	23464	24157	24192	24192	24193	24193	24278	24947	24945	24947	24947	24949	26347	26340	26339	26337	26340
		S/T	0.78	0.89	0.98	1.00	1.00	0.64	0.74	0.83	0.84	0.94	0.54	0.64	0.72	0.74	0.84	0.39	0.47	0.55	0.56	0.66
		PI	1.51	1.51	1.52	1.54	1.60	1.60	1.60	1.60	1.60	1.61	1.67	1.67	1.67	1.67	1.67	1.82	1.82	1.82	1.82	1.82
	47^{0}F (8.3^{0}C)	TC	21168	21182	21466	21562	22200	22149	22148	22149	22149	22251	22837	22835	22837	22836	22836	24115	24109	24107	24106	24109
		S/T	0.79	0.90	1.00	1.00	1.00	0.64	0.75	0.84	0.85	0.96	0.54	0.65	0.73	0.75	0.85	0.39	0.47	0.55	0.57	0.67
		PI	1.14	1.14	1.17	1.17	1.22	1.22	1.22	1.22	1.22	1.23	1.28	1.27	1.27	1.28	1.28	1.39	1.39	1.39	1.39	1.39

Manufacturer reserves the right to change, at any time, specifications and designs without notice and without obligations.

Table 10 – Cooling Performance - 24K (37MUHA + 45MULA) 45MULAQ24XBX (Sheet 4 of 4)

AIRFLOW (CFM)	OUTDOOR DB(^{0}F)	ID WB (^{0}F)	60.8^{0}F(16.0^{0}C)					64.4^{0}F(18.0^{0}C)					67^{0}F(19.4^{0}C)					71.6^{0}F(22.0^{0}C)				
		ID DB (^{0}F)	73.4^{0}F (23.0^{0}C)	77.0^{0}F (25.0^{0}C)	80.0^{0}F (26.7^{0}C)	80.6^{0}F (27.0^{0}C)	84.2^{0}F (29.0^{0}C)	73.4^{0}F (23.0^{0}C)	77.0^{0}F (25.0^{0}C)	80.0^{0}F (26.7^{0}C)	80.6^{0}F (27.0^{0}C)	84.2^{0}F (29.0^{0}C)	73.4? (23.0^{0}C)	77.0^{0}F (25.0^{0}C)	80.0^{0}F (26.7^{0}C)	80.6^{0}F (27.0^{0}C)	84.2^{0}F (29.0^{0}C)	73.4^{0}F (23.0^{0}C)	77.0^{0}F (25.0^{0}C)	80.0^{0}F (26.7^{0}C)	80.6^{0}F (27.0^{0}C)	84.2^{0}F (29.0^{0}C)
706	50^{0}F (10.0^{0}C)	TC	20713	21283	22001	22129	22987	21882	21894	22045	22115	23008	22736	22765	22777	22779	22998	24303	24367	24430	24437	24468
		S/T	0.90	1.00	1.00	1.00	1.00	0.71	0.85	0.96	0.99	1.00	0.59	0.72	0.83	0.85	0.99	0.40	0.50	0.60	0.62	0.74
		PI	1.29	1.29	1.29	1.29	1.29	1.29	1.29	1.29	1.29	1.29	1.29	1.29	1.29	1.29	1.29	1.28	1.28	1.28	1.28	1.28
	59^{0}F (15.0^{0}C)	TC	20486	21204	21957	22090	22989	21675	21704	21951	22114	23012	22569	22592	22599	22632	23031	24234	24283	24331	24337	24357
		S/T	0.92	1.00	1.00	1.00	1.00	0.73	0.86	1.00	1.00	1.00	0.60	0.73	0.85	0.86	1.00	0.40	0.51	0.61	0.63	0.76
		PI	1.31	1.31	1.31	1.31	1.32	1.31	1.31	1.31	1.31	1.32	1.32	1.32	1.32	1.32	1.32	1.33	1.32	1.32	1.32	1.32
	68^{0}F (20.0^{0}C)	TC	20250	21114	21897	22037	22972	21438	21486	21921	22060	22995	22365	22382	22422	22441	23013	24098	24143	24181	24184	24197
		S/T	0.95	1.00	1.00	1.00	1.00	0.74	0.89	1.00	1.00	1.00	0.61	0.75	0.87	0.89	1.00	0.40	0.51	0.63	0.65	0.78
		PI	1.33	1.33	1.34	1.34	1.35	1.34	1.34	1.34	1.34	1.35	1.35	1.35	1.35	1.35	1.35	1.37	1.37	1.36	1.36	1.36
	77^{0}F (25.0^{0}C)	TC	20000	20963	21783	21928	22908	21202	21269	21807	21952	22931	22162	22187	22244	22269	22950	23936	24009	24064	24070	24093
		S/T	0.97	1.00	1.00	1.00	1.00	0.75	0.90	1.00	1.00	1.00	0.61	0.76	0.88	0.90	1.00	0.40	0.52	0.63	0.65	0.79
		PI	1.36	1.37	1.37	1.38	1.38	1.37	1.37	1.37	1.38	1.38	1.38	1.38	1.38	1.38	1.38	1.39	1.39	1.39	1.39	1.39
	82^{0}F (27.8^{0}C)	TC	20551	21600	22471	22624	23660	21778	21862	22491	22649	23684	22791	22819	22890	22919	23705	24641	24734	24799	24805	24832
		S/T	0.99	1.00	1.00	1.00	1.00	0.76	0.91	1.00	1.00	1.00	0.62	0.77	0.89	0.92	1.00	0.40	0.52	0.64	0.66	0.80
		PI	1.56	1.57	1.58	1.58	1.59	1.57	1.57	1.58	1.58	1.59	1.58	1.58	1.58	1.58	1.59	1.60	1.60	1.60	1.60	1.60
	86^{0}F (30.0^{0}C)	TC	21937	23032	23974	24142	25266	23135	23241	24001	24169	25292	24231	24259	24348	24383	25314	26233	26334	26397	26403	26428
		S/T	1.00	1.00	1.00	1.00	1.00	0.77	0.93	1.00	1.00	1.00	0.62	0.78	0.91	0.93	1.00	0.40	0.52	0.64	0.66	0.81
		PI	1.96	1.97	1.98	1.98	1.99	1.97	1.97	1.98	1.98	1.99	1.98	1.98	1.98	1.98	1.99	2.01	2.01	2.01	2.00	2.00
	95^{0}F (35.0^{0}C)	TC	24905	25039	25848	26001	27029	26468	26484	26492	26523	27063	27604	27610	27627	27629	27675	29745	29733	29740	29748	29788
		S/T	0.83	0.95	1.00	1.00	1.00	0.66	0.78	0.88	0.89	1.00	0.56	0.67	0.76	0.78	0.88	0.39	0.48	0.57	0.58	0.68
		PI	2.74	2.74	2.79	2.80	2.85	2.82	2.82	2.82	2.82	2.85	2.89	2.89	2.89	2.89	2.89	3.00	3.00	3.00	3.00	3.01
	104^{0}F (40.0^{0}C)	TC	22273	22477	23323	23464	24399	23677	23690	23732	23757	24430	24687	24697	24710	24711	24781	26609	26598	26611	26620	26648
		S/T	0.85	0.98	1.00	1.00	1.00	0.68	0.80	0.90	0.92	1.00	0.56	0.68	0.78	0.80	0.91	0.39	0.48	0.58	0.59	0.70
		PI	2.70	2.72	2.76	2.77	2.83	2.79	2.79	2.79	2.79	2.83	2.85	2.85	2.85	2.85	2.85	2.96	2.96	2.96	2.96	2.96
	110^{0}F (43.0^{0}C)	TC	20615	21407	22224	22368	23337	21948	21954	22200	22394	23361	22936	22954	22959	22977	23381	24825	24827	24865	24869	24883
		S/T	0.92	1.00	1.00	1.00	1.00	0.72	0.87	0.99	1.00	1.00	0.60	0.73	0.85	0.86	1.00	0.40	0.51	0.61	0.63	0.76
		PI	2.72	2.75	2.79	2.80	2.84	2.78	2.78	2.79	2.80	2.84	2.83	2.82	2.82	2.82	2.84	2.92	2.92	2.92	2.92	2.91
	115^{0}F (46.0^{0}C)	TC	16755	17562	18256	18392	19202	17818	17853	18277	18415	19221	18648	18660	18685	18703	19238	20220	20235	20263	20266	20272
		S/T	0.96	1.00	1.00	1.00	1.00	0.75	0.89	1.00	1.00	1.00	0.61	0.75	0.87	0.90	1.00	0.40	0.52	0.63	0.65	0.78
		PI	2.31	2.34	2.37	2.38	2.41	2.35	2.35	2.37	2.38	2.41	2.39	2.39	2.39	2.39	2.41	2.46	2.46	2.45	2.45	2.45
	122^{0}F (50.0^{0}C)	TC	11758	12407	12962	13059	13719	12133	12420	12977	13074	13732	12777	12774	12986	13084	13740	13952	14006	14009	14008	14027
		S/T	1.00	1.00	1.00	1.00	1.00	0.84	1.00	1.00	1.00	1.00	0.67	0.85	1.00	1.00	1.00	0.41	0.55	0.69	0.72	0.88
		PI	1.77	1.79	1.80	1.80	1.82	1.78	1.79	1.80	1.80	1.82	1.80	1.80	1.80	1.80	1.82	1.84	1.83	1.83	1.83	1.83

Manufacturer reserves the right to change, at any time, specifications and designs without notice and without obligations.

HEATING PERFORMANCE 24K (37MUHA + 45MULA) 45MULAQ24XAX

Table 11 – Heating Performance - 24K 37MUHA + 45MULA 45MULAQ24XAX

AIRFLOW (CFM)	OUTDOOR DB(^{0}F)	HEATING PERFORMANCE AT INDOOR DRY BULB TEMPERATURE									
		TC: Total Heating Capacity (BTU/hr)					PI: Power Input (kW)				
		Indoor Conditions (DB ^{0}F)					Indoor Conditions (DB ^{0}F)				
		60.8^{0}F (16.0^{0}C)	68^{0}F (20.0^{0}C)	70^{0}F (21.1^{0}C)	71.6^{0}F (22.0^{0}C)	75.2^{0}F (24.0^{0}C)	60.8^{0}F (16.0^{0}C)	68^{0}F (20.0^{0}C)	70^{0}F (21.1^{0}C)	71.6^{0}F (22.0^{0}C)	75.2^{0}F (24.0^{0}C)
529	-22^{0}F(-30.0^{0}C)	11172	10949	10894	10850	10753	2.65	2.67	2.68	2.68	2.69
	-13^{0}F(-25.0^{0}C)	12641	12388	12326	12277	12167	2.81	2.83	2.84	2.84	2.85
	-4^{0}F(-20.0^{0}C)	15012	14712	14638	14580	14449	2.88	2.91	2.91	2.92	2.93
	0^{0}F(-17.8^{0}C)	16022	15701	15623	15560	15420	2.72	2.74	2.74	2.75	2.76
	5^{0}F(-15.0^{0}C)	17283	16938	16853	16786	16635	2.50	2.52	2.53	2.54	2.55
	14^{0}F(-10.0^{0}C)	18136	17773	17684	17614	17455	2.94	2.96	2.97	2.98	2.99
	17^{0}F(-8.3^{0}C)	18420	18052	17962	17890	17729	3.09	3.11	3.12	3.12	3.14
	22^{0}F(-5.6^{0}C)	18455	18086	17995	17923	17762	2.95	2.97	2.98	2.99	3.00
	27^{0}F(-2.8^{0}C)	18489	18120	18029	17957	17795	2.82	2.84	2.84	2.85	2.86
	32^{0}F(-0.0^{0}C)	18524	18153	18063	17990	17828	2.68	2.70	2.71	2.71	2.72
	35^{0}F(1.7^{0}C)	18544	18174	18083	18010	17848	2.60	2.62	2.63	2.63	2.64
	37^{0}F(2.8^{0}C)	19432	19043	18948	18872	18703	2.63	2.65	2.66	2.66	2.67
	42^{0}F(5.6^{0}C)	21651	21218	21112	21027	20838	2.71	2.73	2.74	2.74	2.75
	44.6^{0}F(7.0^{0}C)	22539	22088	21977	21889	21692	2.74	2.76	2.77	2.77	2.78
	47^{0}F(8.3^{0}C)	23870	23393	23276	23182	22974	2.79	2.81	2.82	2.82	2.83
	52^{0}F(11.1^{0}C)	22719	22265	22153	22065	21866	2.65	2.67	2.68	2.68	2.69
	57^{0}F(13.9^{0}C)	21568	21137	21031	20947	20759	2.51	2.53	2.54	2.54	2.55
	59^{0}F(15.0^{0}C)	21108	20686	20582	20500	20316	2.45	2.47	2.48	2.48	2.49
	62^{0}F(16.7^{0}C)	20417	20009	19909	19829	19651	2.37	2.39	2.39	2.40	2.41
	64.4^{0}F(18.0^{0}C)	19865	19468	19370	19293	19119	2.30	2.32	2.33	2.33	2.34
	69.8^{0}F(21.0^{0}C)	18622	18250	18158	18086	17923	2.15	2.17	2.18	2.18	2.19
	75.2^{0}F(24.0^{0}C)	17379	17032	16947	16879	16727	2.00	2.02	2.02	2.03	2.04
706	-22^{0}F(-30.0^{0}C)	14476	14186	14115	14059	13932	2.68	2.70	2.70	2.71	2.72
	-13^{0}F(-25.0^{0}C)	16379	16052	15972	15908	15765	2.84	2.86	2.86	2.87	2.88
	-4^{0}F(-20.0^{0}C)	19452	19063	18967	18891	18721	2.91	2.94	2.94	2.95	2.96
	0^{0}F(-17.8^{0}C)	20760	20344	20243	20162	19980	2.74	2.77	2.77	2.78	2.79
	5^{0}F(-15.0^{0}C)	22394	21947	21837	21749	21554	2.53	2.55	2.56	2.56	2.57
	14^{0}F(-10.0^{0}C)	23499	23029	22914	22822	22617	2.97	2.99	3.00	3.01	3.02
	17^{0}F(-8.3^{0}C)	23868	23390	23273	23180	22972	3.12	3.14	3.15	3.15	3.17
	22^{0}F(-5.6^{0}C)	23912	23434	23317	23224	23015	2.98	3.00	3.01	3.02	3.03
	27^{0}F(-2.8^{0}C)	23957	23478	23360	23267	23058	2.84	2.87	2.87	2.88	2.89
	32^{0}F(-0.0^{0}C)	24002	23522	23404	23310	23101	2.71	2.73	2.74	2.74	2.75
	35^{0}F(1.7^{0}C)	24029	23548	23430	23336	23126	2.63	2.65	2.65	2.66	2.67
	37^{0}F(2.8^{0}C)	25179	24675	24552	24453	24233	2.66	2.68	2.68	2.69	2.70
	42^{0}F(5.6^{0}C)	28054	27493	27355	27246	27001	2.74	2.76	2.76	2.77	2.78
	44.6^{0}F(7.0^{0}C)	29204	28620	28477	28363	28107	2.77	2.79	2.80	2.80	2.81
	47^{0}F(8.3^{0}C)	30929	30310	30159	30038	29768	2.82	2.84	2.84	2.85	2.86
	52^{0}F(11.1^{0}C)	29438	28849	28705	28590	28333	2.68	2.70	2.70	2.71	2.72
	57^{0}F(13.9^{0}C)	27946	27388	27251	27142	26897	2.54	2.56	2.56	2.57	2.58
	59^{0}F(15.0^{0}C)	27350	26803	26669	26562	26323	2.48	2.50	2.50	2.51	2.52
	62^{0}F(16.7^{0}C)	26455	25926	25797	25693	25462	2.39	2.41	2.42	2.42	2.43
	64.4^{0}F(18.0^{0}C)	25740	25225	25099	24998	24773	2.33	2.35	2.35	2.36	2.37
	69.8^{0}F(21.0^{0}C)	24129	23647	23528	23434	23223	2.18	2.19	2.20	2.20	2.21
	75.2^{0}F(24.0^{0}C)	22519	22068	21958	21870	21673	2.02	2.04	2.05	2.05	2.06

Manufacturer reserves the right to change, at any time, specifications and designs without notice and without obligations.

Table 12 – Heating Performance - 24K 37MUHA + 45MULA 45MULAQ24XBX

AIRFLOW (CFM)	OUTDOOR DB(^{0}F)	HEATING PERFORMANCE AT INDOOR DRY BULB TEMPERATURE									
		TC: Total Heating Capacity (BTU/hr)					PI: Power Input (kW)				
		Indoor Conditions (DB ^{0}F)					Indoor Conditions (DB ^{0}F)				
		60.8^{0}F (16.0^{0}C)	68^{0}F (20.0^{0}C)	70^{0}F (21.1^{0}C)	71.6^{0}F (22.0^{0}C)	75.2^{0}F (24.0^{0}C)	60.8^{0}F (16.0^{0}C)	68^{0}F (20.0^{0}C)	70^{0}F (21.1^{0}C)	71.6^{0}F (22.0^{0}C)	75.2^{0}F (24.0^{0}C)
529	-22^{0}F(-30.0^{0}C)	11172	10949	10894	10850	10753	2.65	2.67	2.68	2.68	2.69
	-13^{0}F(-25.0^{0}C)	12641	12388	12326	12277	12167	2.81	2.83	2.84	2.84	2.85
	-4^{0}F(-20.0^{0}C)	15012	14712	14638	14580	14449	2.88	2.91	2.91	2.92	2.93
	0^{0}F(-17.8^{0}C)	16022	15701	15623	15560	15420	2.72	2.74	2.74	2.75	2.76
	5^{0}F(-15.0^{0}C)	17283	16938	16853	16786	16635	2.50	2.52	2.53	2.54	2.55
	14^{0}F(-10.0^{0}C)	18136	17773	17684	17614	17455	2.94	2.96	2.97	2.98	2.99
	17^{0}F(-8.3^{0}C)	18420	18052	17962	17890	17729	3.09	3.11	3.12	3.12	3.14
	22^{0}F(-5.6^{0}C)	18455	18086	17995	17923	17762	2.95	2.97	2.98	2.99	3.00
	27^{0}F(-2.8^{0}C)	18489	18120	18029	17957	17795	2.82	2.84	2.84	2.85	2.86
	32^{0}F(-0.0^{0}C)	18524	18153	18063	17990	17828	2.68	2.70	2.71	2.71	2.72
	35^{0}F(1.7^{0}C)	18544	18174	18083	18010	17848	2.60	2.62	2.63	2.63	2.64
	37^{0}F(2.8^{0}C)	19432	19043	18948	18872	18703	2.63	2.65	2.66	2.66	2.67
	42^{0}F(5.6^{0}C)	21651	21218	21112	21027	20838	2.71	2.73	2.74	2.74	2.75
	44.6^{0}F(7.0^{0}C)	22539	22088	21977	21889	21692	2.74	2.76	2.77	2.77	2.78
	47^{0}F(8.3^{0}C)	23870	23393	23276	23182	22974	2.79	2.81	2.82	2.82	2.83
	52^{0}F(11.1^{0}C)	22719	22265	22153	22065	21866	2.65	2.67	2.68	2.68	2.69
	57^{0}F(13.9^{0}C)	21568	21137	21031	20947	20759	2.51	2.53	2.54	2.54	2.55
	59^{0}F(15.0^{0}C)	21108	20686	20582	20500	20316	2.45	2.47	2.48	2.48	2.49
	62^{0}F(16.7^{0}C)	20417	20009	19909	19829	19651	2.37	2.39	2.39	2.40	2.41
	64.4^{0}F(18.0^{0}C)	19865	19468	19370	19293	19119	2.30	2.32	2.33	2.33	2.34
	69.8^{0}F(21.0^{0}C)	18622	18250	18158	18086	17923	2.15	2.17	2.18	2.18	2.19
	75.2^{0}F(24.0^{0}C)	17379	17032	16947	16879	16727	2.00	2.02	2.02	2.03	2.04
706	-22^{0}F(-30.0^{0}C)	14476	14186	14115	14059	13932	2.68	2.70	2.70	2.71	2.72
	-13^{0}F(-25.0^{0}C)	16379	16052	15972	15908	15765	2.84	2.86	2.86	2.87	2.88
	-4^{0}F(-20.0^{0}C)	19452	19063	18967	18891	18721	2.91	2.94	2.94	2.95	2.96
	0^{0}F(-17.8^{0}C)	20760	20344	20243	20162	19980	2.74	2.77	2.77	2.78	2.79
	5^{0}F(-15.0^{0}C)	22394	21947	21837	21749	21554	2.53	2.55	2.56	2.56	2.57
	14^{0}F(-10.0^{0}C)	23499	23029	22914	22822	22617	2.97	2.99	3.00	3.01	3.02
	17^{0}F(-8.3^{0}C)	23868	23390	23273	23180	22972	3.12	3.14	3.15	3.15	3.17
	22^{0}F(-5.6^{0}C)	23912	23434	23317	23224	23015	2.98	3.00	3.01	3.02	3.03
	27^{0}F(-2.8^{0}C)	23957	23478	23360	23267	23058	2.84	2.87	2.87	2.88	2.89
	32^{0}F(-0.0^{0}C)	24002	23522	23404	23310	23101	2.71	2.73	2.74	2.74	2.75
	35^{0}F(1.7^{0}C)	24029	23548	23430	23336	23126	2.63	2.65	2.65	2.66	2.67
	37^{0}F(2.8^{0}C)	25179	24675	24552	24453	24233	2.66	2.68	2.68	2.69	2.70
	42^{0}F(5.6^{0}C)	28054	27493	27355	27246	27001	2.74	2.76	2.76	2.77	2.78
	44.6^{0}F(7.0^{0}C)	29204	28620	28477	28363	28107	2.77	2.79	2.80	2.80	2.81
	47^{0}F(8.3^{0}C)	30929	30310	30159	30038	29768	2.82	2.84	2.84	2.85	2.86
	52^{0}F(11.1^{0}C)	29438	28849	28705	28590	28333	2.68	2.70	2.70	2.71	2.72
	57^{0}F(13.9^{0}C)	27946	27388	27251	27142	26897	2.54	2.56	2.56	2.57	2.58
	59^{0}F(15.0^{0}C)	27350	26803	26669	26562	26323	2.48	2.50	2.50	2.51	2.52
	62^{0}F(16.7^{0}C)	26455	25926	25797	25693	25462	2.39	2.41	2.42	2.42	2.43
	64.4^{0}F(18.0^{0}C)	25740	25225	25099	24998	24773	2.33	2.35	2.35	2.36	2.37
	69.8^{0}F(21.0^{0}C)	24129	23647	23528	23434	23223	2.18	2.19	2.20	2.20	2.21
	75.2^{0}F(24.0^{0}C)	22519	22068	21958	21870	21673	2.02	2.04	2.05	2.05	2.06

Manufacturer reserves the right to change, at any time, specifications and designs without notice and without obligations.

HEATING AND COOLING PERFORMANCE - 30K AIR HANDLER (37MUHA + 45MULA) 45MULAQ36XAX

Table 13 – Cooling Performance - 30K (37MUHA + 45MULA) 45MULAQ36XAX (Sheet 1 of 4)

AIRFLOW (CFM)	OUTDOOR DB(^{0}F)	ID WB (^{0}F)	60.8^{0}F(16.0^{0}C)					64.4^{0}F(18.0^{0}C)					67^{0}F(19.4^{0}C)					71.6^{0}F(22.0^{0}C)				
		ID DB (^{0}F)	73.4^{0}F (23.0^{0}C)	77.0^{0}F (25.0^{0}C)	80.0^{0}F (26.7^{0}C)	80.6^{0}F (27.0^{0}C)	84.2^{0}F (29.0^{0}C)	73.4^{0}F (23.0^{0}C)	77.0^{0}F (25.0^{0}C)	80.0^{0}F (26.7^{0}C)	80.6^{0}F (27.0^{0}C)	84.2^{0}F (29.0^{0}C)	73.4? (23.0^{0}C)	77.0^{0}F (25.0^{0}C)	80.0^{0}F (26.7^{0}C)	80.6^{0}F (27.0^{0}C)	84.2^{0}F (29.0^{0}C)	73.4^{0}F (23.0^{0}C)	77.0^{0}F (25.0^{0}C)	80.0^{0}F (26.7^{0}C)	80.6^{0}F (27.0^{0}C)	84.2^{0}F (29.0^{0}C)
507	-22^{0}F (-30.0^{0}C)	TC	23465	23457	23450	23587	24281	24498	24485	24474	24472	24455	25229	25216	25200	25197	25179	26614	26607	26587	26581	26541
		S/T	0.77	0.87	0.96	0.99	0.99	0.63	0.73	0.81	0.82	0.93	0.53	0.63	0.71	0.73	0.82	0.38	0.46	0.54	0.55	0.64
		PI	2.10	2.10	2.10	2.10	2.09	2.09	2.09	2.09	2.09	2.09	2.08	2.08	2.08	2.08	2.08	2.09	2.09	2.09	2.09	2.09
	-13^{0}F (-25.0^{0}C)	TC	25421	25412	25405	25552	26304	26540	26525	26513	26511	26493	27332	27318	27300	27297	27278	28832	28824	28803	28796	28753
		S/T	0.77	0.88	0.97	1.00	1.00	0.63	0.73	0.81	0.83	0.93	0.54	0.63	0.71	0.73	0.83	0.39	0.46	0.54	0.56	0.65
		PI	2.18	2.18	2.18	2.18	2.17	2.16	2.16	2.16	2.16	2.17	2.16	2.16	2.16	2.16	2.16	2.17	2.17	2.17	2.17	2.17
	-4^{0}F (-20.0^{0}C)	TC	27376	27366	27359	27518	28328	28581	28566	28553	28551	28531	29434	29419	29400	29396	29376	31050	31041	31018	31011	30964
		S/T	0.78	0.88	0.97	1.00	1.00	0.63	0.73	0.82	0.83	0.93	0.54	0.64	0.72	0.73	0.83	0.39	0.47	0.55	0.56	0.65
		PI	2.26	2.26	2.26	2.25	2.24	2.24	2.24	2.24	2.24	2.24	2.24	2.24	2.24	2.24	2.24	2.24	2.24	2.24	2.24	2.25
	0^{0}F (-17.8^{0}C)	TC	28279	28267	28376	28593	29385	29513	29490	29473	29470	29465	30378	30361	30333	30329	30302	32015	32006	32007	32011	32035
		S/T	0.78	0.89	0.99	1.00	1.00	0.64	0.74	0.83	0.84	0.95	0.54	0.64	0.73	0.74	0.84	0.39	0.47	0.55	0.57	0.66
		PI	2.27	2.28	2.27	2.27	2.27	2.27	2.27	2.27	2.27	2.27	2.27	2.27	2.27	2.27	2.27	2.29	2.29	2.29	2.29	2.29
	5^{0}F (-15.0^{0}C)	TC	29111	29138	29530	29666	30573	30496	30502	30505	30506	30656	31494	31491	31500	31500	31504	33375	33366	33366	33368	33387
		S/T	0.79	0.90	1.00	1.00	1.00	0.64	0.75	0.84	0.85	0.96	0.54	0.65	0.73	0.75	0.85	0.39	0.47	0.55	0.57	0.66
		PI	2.29	2.29	2.29	2.29	2.30	2.30	2.30	2.30	2.30	2.30	2.31	2.31	2.31	2.31	2.31	2.36	2.36	2.36	2.36	2.36
	14^{0}F (-10.0^{0}C)	TC	31129	31117	31246	31520	32498	32692	32673	32657	32655	32637	33821	33805	33779	33775	33746	35948	35937	35911	35903	35848
		S/T	0.78	0.89	0.99	1.00	1.00	0.64	0.74	0.82	0.84	0.94	0.54	0.64	0.72	0.74	0.83	0.39	0.47	0.55	0.56	0.65
		PI	1.88	1.88	1.88	1.88	1.87	1.87	1.87	1.87	1.87	1.87	1.86	1.86	1.87	1.87	1.87	1.87	1.87	1.87	1.87	1.87
	17^{0}F (-8.3^{0}C)	TC	31839	31847	32237	32423	33467	33437	33440	33447	33448	33606	34503	34517	34539	34541	34550	36798	36787	36791	36798	36832
		S/T	0.79	0.89	1.00	1.00	1.00	0.64	0.74	0.83	0.85	0.95	0.55	0.65	0.73	0.75	0.85	0.39	0.47	0.55	0.57	0.66
		PI	1.72	1.72	1.72	1.72	1.72	1.72	1.72	1.72	1.72	1.72	1.72	1.72	1.72	1.72	1.72	1.73	1.73	1.73	1.73	1.73
	23^{0}F (-5.0^{0}C)	TC	30992	31035	31540	31695	32731	32582	32591	32595	32596	32789	33731	33730	33741	33742	33748	35906	35895	35896	35901	35926
		S/T	0.80	0.91	1.00	1.00	1.00	0.65	0.75	0.84	0.86	0.97	0.54	0.65	0.74	0.75	0.85	0.39	0.47	0.56	0.57	0.66
		PI	1.77	1.77	1.78	1.78	1.78	1.78	1.78	1.78	1.78	1.78	1.79	1.79	1.79	1.79	1.79	1.83	1.82	1.82	1.83	1.83
	35^{0}F (1.7^{0}C)	TC	29722	29723	29781	29814	30580	31148	31144	31145	31146	31147	32149	32147	32144	32144	32147	34011	34003	33996	34001	33995
		S/T	0.75	0.85	0.93	0.94	1.00	0.62	0.71	0.79	0.80	0.89	0.53	0.62	0.69	0.71	0.80	0.39	0.46	0.53	0.54	0.63
		PI	1.77	1.77	1.77	1.77	1.83	1.87	1.87	1.87	1.87	1.87	1.95	1.95	1.95	1.95	1.95	2.12	2.12	2.12	2.12	2.12
	41^{0}F (5.0^{0}C)	TC	26099	26100	26172	26207	26951	27345	27342	27343	27343	27367	28220	28217	28215	28215	28218	29845	29838	29832	29835	29831
		S/T	0.76	0.86	0.94	0.96	1.00	0.62	0.72	0.80	0.81	0.90	0.53	0.62	0.70	0.71	0.81	0.39	0.46	0.53	0.55	0.64
		PI	1.42	1.42	1.43	1.43	1.48	1.51	1.51	1.51	1.51	1.51	1.58	1.58	1.58	1.58	1.58	1.72	1.72	1.72	1.72	1.72
	47^{0}F (8.3^{0}C)	TC	22471	22472	22558	22597	23293	23541	23538	23538	23538	23574	24290	24288	24286	24286	24288	25684	25678	25676	25675	25671
		S/T	0.77	0.87	0.95	0.97	1.00	0.63	0.72	0.81	0.82	0.91	0.53	0.63	0.71	0.72	0.82	0.39	0.46	0.54	0.55	0.64
		PI	1.08	1.08	1.09	1.09	1.14	1.15	1.15	1.15	1.15	1.16	1.21	1.21	1.21	1.21	1.21	1.32	1.32	1.32	1.32	1.32

Manufacturer reserves the right to change, at any time, specifications and designs without notice and without obligations.

Table 13 – Cooling Performance - 30K (37MUHA + 45MULA) 45MULAQ36XAX (Sheet 2 of 4)

AIRFLOW (CFM)	OUTDOOR DB(^{0}F)	ID WB (^{0}F)	60.8^{0}F(16.0^{0}C)					64.4^{0}F(18.0^{0}C)					67^{0}F(19.4^{0}C)					71.6^{0}F(22.0^{0}C)				
		ID DB (^{0}F)	73.4^{0}F (23.0^{0}C)	77.0^{0}F (25.0^{0}C)	80.0^{0}F (26.7^{0}C)	80.6^{0}F (27.0^{0}C)	84.2^{0}F (29.0^{0}C)	73.4^{0}F (23.0^{0}C)	77.0^{0}F (25.0^{0}C)	80.0^{0}F (26.7^{0}C)	80.6^{0}F (27.0^{0}C)	84.2^{0}F (29.0^{0}C)	73.4? (23.0^{0}C)	77.0^{0}F (25.0^{0}C)	80.0^{0}F (26.7^{0}C)	80.6^{0}F (27.0^{0}C)	84.2^{0}F (29.0^{0}C)	73.4^{0}F (23.0^{0}C)	77.0^{0}F (25.0^{0}C)	80.0^{0}F (26.7^{0}C)	80.6^{0}F (27.0^{0}C)	84.2^{0}F (29.0^{0}C)
507	50^{0}F (10.0^{0}C)	TC	22124	22486	23237	23370	24265	23424	23438	23514	23544	24294	24347	24378	24392	24394	24504	26100	26113	26177	26184	26218
		S/T	0.87	1.00	1.00	1.00	1.00	0.69	0.81	0.92	0.94	1.00	0.57	0.69	0.80	0.81	0.93	0.39	0.49	0.58	0.60	0.71
		PI	1.25	1.25	1.25	1.25	1.25	1.25	1.25	1.25	1.25	1.25	1.25	1.25	1.25	1.25	1.25	1.25	1.25	1.25	1.25	1.25
	59^{0}F (15.0^{0}C)	TC	22327	22865	23670	23812	24770	23690	23700	23818	23864	24799	24674	24700	24710	24711	24874	26558	26565	26617	26623	26649
		S/T	0.88	1.00	1.00	1.00	1.00	0.70	0.83	0.94	0.97	1.00	0.58	0.71	0.81	0.83	0.96	0.39	0.50	0.59	0.61	0.73
		PI	1.37	1.37	1.38	1.38	1.38	1.38	1.38	1.38	1.38	1.38	1.38	1.38	1.38	1.38	1.38	1.39	1.39	1.39	1.39	1.39
	68^{0}F (20.0^{0}C)	TC	22549	23276	24132	24285	25306	23958	23965	24153	24311	25334	25000	25021	25028	25029	25314	26995	27004	27047	27052	27072
		S/T	0.91	1.00	1.00	1.00	1.00	0.72	0.85	0.97	1.00	1.00	0.59	0.72	0.84	0.86	0.99	0.40	0.50	0.61	0.62	0.75
		PI	1.49	1.49	1.50	1.50	1.51	1.50	1.50	1.50	1.50	1.51	1.51	1.51	1.51	1.51	1.51	1.53	1.53	1.53	1.53	1.53
	77^{0}F (25.0^{0}C)	TC	22723	23594	24509	24671	25762	24201	24212	24490	24700	25792	25305	25334	25346	25375	25815	27407	27432	27493	27500	27530
		S/T	0.92	1.00	1.00	1.00	1.00	0.72	0.87	0.99	1.00	1.00	0.59	0.73	0.85	0.86	1.00	0.40	0.51	0.61	0.63	0.76
		PI	1.62	1.62	1.63	1.63	1.64	1.63	1.63	1.63	1.63	1.64	1.64	1.64	1.64	1.64	1.64	1.66	1.66	1.66	1.65	1.65
	82^{0}F (27.8^{0}C)	TC	22933	23905	24858	25027	26165	24446	24486	24888	25057	26195	25590	25624	25637	25677	26219	27757	27793	27862	27870	27903
		S/T	0.94	1.00	1.00	1.00	1.00	0.73	0.87	1.00	1.00	1.00	0.60	0.74	0.86	0.87	1.00	0.40	0.51	0.62	0.63	0.76
		PI	1.81	1.82	1.83	1.83	1.84	1.83	1.83	1.83	1.83	1.84	1.84	1.84	1.84	1.84	1.84	1.86	1.86	1.85	1.85	1.85
	86^{0}F (30.0^{0}C)	TC	23227	24303	25289	25463	26650	24761	24813	25320	25494	26671	25943	25973	26014	26038	26696	28172	28213	28279	28286	28316
		S/T	0.95	1.00	1.00	1.00	1.00	0.74	0.88	1.00	1.00	1.00	0.60	0.75	0.86	0.88	1.00	0.40	0.51	0.62	0.64	0.77
		PI	2.12	2.14	2.15	2.15	2.16	2.14	2.14	2.15	2.15	2.16	2.15	2.15	2.15	2.15	2.16	2.18	2.18	2.18	2.18	2.18
	95^{0}F (35.0^{0}C)	TC	24187	24230	24751	24896	25873	25734	25741	25749	25751	25925	26845	26848	26862	26864	26876	28980	28970	28973	28972	28993
		S/T	0.80	0.91	1.00	1.00	1.00	0.65	0.75	0.84	0.86	0.96	0.54	0.65	0.73	0.75	0.85	0.39	0.47	0.55	0.56	0.66
		PI	2.72	2.72	2.75	2.76	2.81	2.81	2.81	2.81	2.81	2.82	2.87	2.87	2.87	2.87	2.87	2.99	2.99	2.99	2.99	2.99
	104^{0}F (40.0^{0}C)	TC	22140	22219	22859	22994	23906	23557	23565	23571	23572	23882	24575	24579	24592	24594	24601	26528	26518	26524	26518	26544
		S/T	0.82	0.94	1.00	1.00	1.00	0.66	0.77	0.86	0.88	1.00	0.55	0.66	0.75	0.77	0.87	0.39	0.47	0.56	0.58	0.67
		PI	2.68	2.69	2.72	2.73	2.78	2.76	2.76	2.76	2.76	2.78	2.82	2.82	2.82	2.82	2.82	2.94	2.94	2.94	2.94	2.94
	110^{0}F (43.0^{0}C)	TC	20776	21338	22148	22291	23249	22195	22203	22299	22342	23274	23209	23222	23230	23230	23366	25157	25146	25171	25176	25194
		S/T	0.89	1.00	1.00	1.00	1.00	0.70	0.83	0.94	0.96	1.00	0.58	0.70	0.81	0.83	0.96	0.39	0.49	0.59	0.61	0.73
		PI	2.69	2.71	2.75	2.75	2.80	2.75	2.75	2.76	2.76	2.80	2.80	2.80	2.80	2.80	2.80	2.89	2.89	2.89	2.89	2.89
	115^{0}F (46.0^{0}C)	TC	17853	18525	19253	19382	20246	19069	19073	19240	19407	20269	19978	19996	20002	20002	20288	21682	21672	21705	21708	21720
		S/T	0.92	1.00	1.00	1.00	1.00	0.72	0.86	0.98	1.00	1.00	0.59	0.73	0.84	0.86	1.00	0.40	0.50	0.61	0.63	0.75
		PI	2.45	2.48	2.51	2.51	2.55	2.50	2.50	2.51	2.52	2.55	2.55	2.55	2.55	2.55	2.55	2.61	2.61	2.61	2.61	2.61
	122^{0}F (50.0^{0}C)	TC	14173	14950	15615	15733	16524	14830	14946	15633	15751	16540	15617	15616	15698	15745	16555	17092	17125	17134	17134	17125
		S/T	1.00	1.00	1.00	1.00	1.00	0.80	0.98	1.00	1.00	1.00	0.64	0.81	0.95	0.98	1.00	0.41	0.54	0.67	0.69	0.84
		PI	2.17	2.19	2.21	2.21	2.23	2.19	2.19	2.21	2.21	2.23	2.21	2.21	2.21	2.21	2.23	2.26	2.25	2.25	2.25	2.25

Manufacturer reserves the right to change, at any time, specifications and designs without notice and without obligations.

Table 13 – Cooling Performance - 30K (37MUHA + 45MULA) 45MULAQ36XAX (Sheet 3 of 4)

AIRFLOW (CFM)	OUTDOOR DB(^{0}F)	ID WB (^{0}F)	60.8^{0}F(16.0^{0}C)					64.4^{0}F(18.0^{0}C)					67^{0}F(19.4^{0}C)					71.6^{0}F(22.0^{0}C)				
		ID DB (^{0}F)	73.4^{0}F (23.0^{0}C)	77.0^{0}F (25.0^{0}C)	80.0^{0}F (26.7^{0}C)	80.6^{0}F (27.0^{0}C)	84.2^{0}F (29.0^{0}C)	73.4^{0}F (23.0^{0}C)	77.0^{0}F (25.0^{0}C)	80.0^{0}F (26.7^{0}C)	80.6^{0}F (27.0^{0}C)	84.2^{0}F (29.0^{0}C)	73.4? (23.0^{0}C)	77.0^{0}F (25.0^{0}C)	80.0^{0}F (26.7^{0}C)	80.6^{0}F (27.0^{0}C)	84.2^{0}F (29.0^{0}C)	73.4^{0}F (23.0^{0}C)	77.0^{0}F (25.0^{0}C)	80.0^{0}F (26.7^{0}C)	80.6^{0}F (27.0^{0}C)	84.2^{0}F (29.0^{0}C)
676	-22^{0}F (-30.0^{0}C)	TC	30425	30411	30845	30973	31825	31744	31718	31698	31695	31668	32693	32652	32621	32616	32585	34485	34475	34405	34392	34319
		S/T	0.80	0.91	0.99	0.99	0.99	0.64	0.75	0.84	0.86	0.97	0.55	0.65	0.74	0.75	0.86	0.39	0.47	0.55	0.57	0.67
		PI	2.69	2.69	2.68	2.68	2.67	2.67	2.67	2.67	2.67	2.67	2.67	2.67	2.67	2.67	2.67	2.68	2.68	2.68	2.69	2.69
	-13^{0}F (-25.0^{0}C)	TC	32960	32945	33415	33554	34477	34389	34361	34339	34336	34307	35417	35373	35339	35334	35301	37358	37348	37272	37258	37179
		S/T	0.80	0.91	1.00	1.00	1.00	0.65	0.75	0.85	0.86	0.97	0.55	0.65	0.74	0.76	0.86	0.39	0.47	0.56	0.57	0.67
		PI	2.78	2.79	2.78	2.78	2.77	2.77	2.77	2.77	2.77	2.77	2.77	2.77	2.77	2.77	2.77	2.78	2.78	2.78	2.78	2.78
	-4^{0}F (-20.0^{0}C)	TC	35496	35479	35985	36135	37129	37034	37004	36981	36977	36946	38142	38094	38058	38052	38016	40232	40221	40139	40124	40039
		S/T	0.80	0.92	1.00	1.00	1.00	0.65	0.76	0.85	0.87	0.98	0.55	0.65	0.74	0.76	0.86	0.39	0.48	0.56	0.57	0.67
		PI	2.88	2.89	2.88	2.88	2.87	2.87	2.87	2.87	2.87	2.87	2.86	2.87	2.87	2.87	2.87	2.88	2.88	2.88	2.88	2.88
	0^{0}F(-17.8^{0}C)	TC	36674	36652	37332	37488	38517	38247	38204	38175	38170	38554	39371	39315	39266	39260	39241	41488	41478	41475	41480	41507
		S/T	0.81	0.93	1.00	1.00	1.00	0.66	0.77	0.86	0.88	1.00	0.55	0.66	0.75	0.77	0.87	0.39	0.48	0.57	0.58	0.68
		PI	2.91	2.91	2.91	2.91	2.91	2.90	2.91	2.91	2.91	2.91	2.91	2.91	2.91	2.91	2.91	2.94	2.94	2.94	2.94	2.94
	5^{0}F (-15.0^{0}C)	TC	37725	37855	38720	38899	40098	39494	39504	39507	39548	40137	40757	40768	40776	40777	40831	43148	43135	43157	43162	43181
		S/T	0.82	0.94	1.00	1.00	1.00	0.66	0.78	0.87	0.88	1.00	0.56	0.67	0.76	0.78	0.88	0.39	0.48	0.57	0.59	0.69
		PI	2.93	2.93	2.94	2.94	2.95	2.94	2.95	2.95	2.95	2.96	2.96	2.97	2.97	2.97	2.97	3.03	3.03	3.03	3.03	3.03
	14^{0}F (-10.0^{0}C)	TC	40370	40350	41174	41367	42650	42375	42337	42309	42304	42700	43827	43772	43727	43720	43676	46602	46587	46498	46482	46383
		S/T	0.81	0.93	1.00	1.00	1.00	0.65	0.76	0.86	0.87	1.00	0.55	0.66	0.75	0.76	0.87	0.39	0.48	0.56	0.57	0.67
		PI	2.40	2.40	2.40	2.40	2.39	2.39	2.39	2.39	2.39	2.39	2.39	2.39	2.39	2.39	2.39	2.40	2.40	2.40	2.40	2.40
	17^{0}F (-8.3^{0}C)	TC	41153	41288	42242	42448	43826	43202	43220	43228	43264	43874	44676	44693	44711	44713	44768	47514	47501	47494	47503	47543
		S/T	0.82	0.93	1.00	1.00	1.00	0.66	0.77	0.87	0.88	1.00	0.55	0.66	0.76	0.77	0.87	0.39	0.48	0.57	0.58	0.68
		PI	2.20	2.20	2.20	2.20	2.20	2.20	2.20	2.20	2.20	2.20	2.20	2.20	2.20	2.20	2.20	2.22	2.22	2.22	2.22	2.22
	23^{0}F (-5.0^{0}C)	TC	40162	40335	41378	41582	42953	42196	42208	42213	42268	42999	43651	43666	43677	43678	43749	46414	46400	46433	46439	46466
		S/T	0.83	0.95	1.00	1.00	1.00	0.66	0.78	0.88	0.89	1.00	0.56	0.67	0.76	0.78	0.89	0.39	0.48	0.57	0.59	0.69
		PI	2.27	2.27	2.28	2.28	2.29	2.28	2.28	2.28	2.28	2.29	2.30	2.30	2.30	2.30	2.30	2.34	2.34	2.34	2.34	2.35
	35^{0}F (1.7^{0}C)	TC	38546	38547	38774	38882	40136	40348	40346	40350	40350	40457	41611	41608	41610	41611	41615	43954	43943	43941	43939	43943
		S/T	0.78	0.88	0.97	0.99	1.00	0.63	0.73	0.82	0.83	0.93	0.54	0.63	0.72	0.73	0.83	0.39	0.46	0.54	0.56	0.65
		PI	2.26	2.26	2.28	2.28	2.38	2.40	2.40	2.40	2.40	2.41	2.50	2.50	2.50	2.50	2.50	2.72	2.72	2.72	2.72	2.72
	41^{0}F (5.0^{0}C)	TC	33845	33846	34115	34352	35368	35420	35419	35421	35421	35545	36524	36522	36524	36525	36527	38574	38564	38562	38560	38564
		S/T	0.78	0.89	0.98	1.00	1.00	0.64	0.74	0.83	0.84	0.94	0.54	0.64	0.72	0.74	0.84	0.39	0.47	0.55	0.56	0.66
		PI	1.82	1.82	1.84	1.86	1.93	1.94	1.94	1.94	1.94	1.95	2.02	2.02	2.02	2.02	2.03	2.21	2.21	2.20	2.20	2.21
	47^{0}F (8.3^{0}C)	TC	29141	29160	29551	29683	30561	30492	30491	30492	30491	30632	31439	31436	31438	31438	31438	33199	33191	33188	33186	33190
		S/T	0.79	0.90	1.00	1.00	1.00	0.64	0.75	0.84	0.85	0.96	0.54	0.65	0.73	0.75	0.85	0.39	0.47	0.55	0.57	0.67
		PI	1.39	1.39	1.42	1.42	1.49	1.48	1.48	1.48	1.48	1.49	1.55	1.55	1.55	1.55	1.55	1.69	1.69	1.69	1.69	1.69

Manufacturer reserves the right to change, at any time, specifications and designs without notice and without obligations.

Table 13 – Cooling Performance - 30K (37MUHA + 45MULA) 45MULAQ36XAX (Sheet 4 of 4)

AIRFLOW (CFM)	OUTDOOR DB(^{0}F)	ID WB (^{0}F)	60.8^{0}F(16.0^{0}C)					64.4^{0}F(18.0^{0}C)					67^{0}F(19.4^{0}C)					71.6^{0}F(22.0^{0}C)				
		ID DB (^{0}F)	73.4^{0}F (23.0^{0}C)	77.0^{0}F (25.0^{0}C)	80.0^{0}F (26.7^{0}C)	80.6^{0}F (27.0^{0}C)	84.2^{0}F (29.0^{0}C)	73.4^{0}F (23.0^{0}C)	77.0^{0}F (25.0^{0}C)	80.0^{0}F (26.7^{0}C)	80.6^{0}F (27.0^{0}C)	84.2^{0}F (29.0^{0}C)	73.4? (23.0^{0}C)	77.0^{0}F (25.0^{0}C)	80.0^{0}F (26.7^{0}C)	80.6^{0}F (27.0^{0}C)	84.2^{0}F (29.0^{0}C)	73.4^{0}F (23.0^{0}C)	77.0^{0}F (25.0^{0}C)	80.0^{0}F (26.7^{0}C)	80.6^{0}F (27.0^{0}C)	84.2^{0}F (29.0^{0}C)
676	50^{0}F (10.0^{0}C)	TC	28713	29504	30500	30676	31866	30334	30351	30561	30657	31896	31518	31559	31575	31577	31881	33690	33779	33866	33876	33919
		S/T	0.90	1.00	1.00	1.00	1.00	0.71	0.85	0.96	0.99	1.00	0.59	0.72	0.83	0.85	0.99	0.40	0.50	0.60	0.62	0.74
		PI	1.61	1.61	1.61	1.61	1.60	1.61	1.61	1.61	1.60	1.60	1.60	1.60	1.60	1.60	1.60	1.60	1.60	1.60	1.60	1.60
	59^{0}F (15.0^{0}C)	TC	28995	30012	31078	31267	32539	30678	30720	31069	31300	32571	31944	31976	31987	32034	32598	34301	34370	34438	34446	34475
		S/T	0.92	1.00	1.00	1.00	1.00	0.73	0.86	1.00	1.00	1.00	0.60	0.73	0.85	0.86	1.00	0.40	0.51	0.61	0.63	0.76
		PI	1.76	1.76	1.77	1.77	1.77	1.76	1.76	1.77	1.77	1.77	1.77	1.77	1.77	1.77	1.77	1.78	1.78	1.78	1.78	1.78
	68^{0}F (20.0^{0}C)	TC	29261	30510	31641	31843	33194	30977	31047	31676	31877	33227	32317	32341	32399	32427	33254	34821	34886	34941	34946	34964
		S/T	0.95	1.00	1.00	1.00	1.00	0.74	0.89	1.00	1.00	1.00	0.61	0.75	0.87	0.89	1.00	0.40	0.51	0.63	0.65	0.78
		PI	1.91	1.92	1.93	1.93	1.94	1.92	1.92	1.93	1.93	1.94	1.94	1.93	1.93	1.93	1.94	1.96	1.96	1.96	1.96	1.96
	77^{0}F (25.0^{0}C)	TC	29500	30921	32131	32345	33790	31274	31373	32166	32381	33824	32690	32727	32811	32847	33852	35307	35414	35496	35505	35538
		S/T	0.97	1.00	1.00	1.00	1.00	0.75	0.90	1.00	1.00	1.00	0.61	0.76	0.88	0.90	1.00	0.40	0.52	0.63	0.65	0.79
		PI	2.07	2.09	2.09	2.10	2.11	2.09	2.09	2.09	2.10	2.11	2.10	2.10	2.10	2.10	2.11	2.13	2.12	2.12	2.12	2.12
	82^{0}F (27.8^{0}C)	TC	29795	31317	32580	32800	34303	31574	31696	32608	32837	34339	33043	33084	33187	33228	34369	35726	35860	35954	35963	36003
		S/T	0.99	1.00	1.00	1.00	1.00	0.76	0.91	1.00	1.00	1.00	0.62	0.77	0.89	0.92	1.00	0.40	0.52	0.64	0.66	0.80
		PI	2.33	2.34	2.35	2.35	2.36	2.34	2.34	2.35	2.35	2.36	2.35	2.35	2.35	2.35	2.36	2.38	2.38	2.38	2.38	2.37
	86^{0}F (30.0^{0}C)	TC	30341	31856	33159	33390	34945	31997	32144	33195	33428	34981	33513	33552	33675	33724	35011	36282	36422	36509	36518	36552
		S/T	1.00	1.00	1.00	1.00	1.00	0.77	0.93	1.00	1.00	1.00	0.62	0.78	0.91	0.93	1.00	0.40	0.52	0.64	0.66	0.81
		PI	2.73	2.74	2.76	2.76	2.77	2.74	2.75	2.76	2.76	2.77	2.76	2.76	2.76	2.76	2.77	2.80	2.79	2.79	2.79	2.79
	95^{0}F (35.0^{0}C)	TC	31346	31515	32534	32727	34020	33315	33334	33344	33384	34063	34744	34751	34773	34776	34834	37438	37424	37432	37443	37493
		S/T	0.83	0.95	1.00	1.00	1.00	0.66	0.78	0.88	0.89	1.00	0.56	0.67	0.76	0.78	0.88	0.39	0.48	0.57	0.58	0.68
		PI	3.49	3.50	3.55	3.56	3.63	3.60	3.60	3.60	3.60	3.64	3.68	3.68	3.68	3.68	3.68	3.83	3.83	3.83	3.83	3.83
	104^{0}F (40.0^{0}C)	TC	28695	28958	30048	30229	31434	30503	30520	30574	30607	31473	31805	31818	31834	31836	31926	34280	34267	34283	34295	34331
		S/T	0.85	0.98	1.00	1.00	1.00	0.68	0.80	0.90	0.92	1.00	0.56	0.68	0.78	0.80	0.91	0.39	0.48	0.58	0.59	0.70
		PI	3.44	3.45	3.52	3.53	3.60	3.55	3.54	3.55	3.55	3.60	3.62	3.62	3.62	3.62	3.63	3.77	3.77	3.77	3.77	3.77
	110^{0}F (43.0^{0}C)	TC	27001	28038	29107	29296	30565	28746	28755	29076	29330	30597	30040	30064	30071	30094	30624	32515	32517	32567	32572	32591
		S/T	0.92	1.00	1.00	1.00	1.00	0.72	0.87	0.99	1.00	1.00	0.60	0.73	0.85	0.86	1.00	0.40	0.51	0.61	0.63	0.76
		PI	3.45	3.50	3.54	3.55	3.61	3.53	3.53	3.54	3.55	3.61	3.59	3.59	3.59	3.59	3.61	3.71	3.71	3.70	3.70	3.70
	115^{0}F (46.0^{0}C)	TC	23217	24336	25298	25486	26608	24690	24740	25326	25518	26635	25841	25857	25892	25918	26658	28020	28041	28079	28083	28092
		S/T	0.96	1.00	1.00	1.00	1.00	0.75	0.89	1.00	1.00	1.00	0.61	0.75	0.87	0.90	1.00	0.40	0.52	0.63	0.65	0.78
		PI	3.16	3.20	3.24	3.26	3.29	3.22	3.22	3.24	3.26	3.30	3.27	3.27	3.27	3.27	3.30	3.36	3.36	3.36	3.36	3.36
	122^{0}F (50.0^{0}C)	TC	18399	19414	20283	20435	21467	18986	19435	20306	20458	21487	19994	19989	20321	20474	21501	21832	21917	21922	21920	21949
		S/T	1.00	1.00	1.00	1.00	1.00	0.84	1.00	1.00	1.00	1.00	0.67	0.85	1.00	1.00	1.00	0.41	0.55	0.69	0.72	0.88
		PI	2.79	2.81	2.84	2.84	2.87	2.81	2.82	2.84	2.84	2.87	2.83	2.83	2.84	2.84	2.86	2.90	2.89	2.88	2.88	2.88

Cooling Performance - 30K (37MUHA + 45MULA) 45MULAQ36XBX

Manufacturer reserves the right to change, at any time, specifications and designs without notice and without obligations.

Table 14 – Cooling Performance - 30K (37MUHA + 45MULA) 45MULAQ36XBX (Sheet 1 of 4)

AIRFLOW (CFM)	OUTDOOR DB(^{0}F)	ID WB (^{0}F)	60.8^{0}F(16.0^{0}C)					64.4^{0}F(18.0^{0}C)					67^{0}F(19.4^{0}C)					71.6^{0}F(22.0^{0}C)				
		ID DB (^{0}F)	73.4^{0}F (23.0^{0}C)	77.0^{0}F (25.0^{0}C)	80.0^{0}F (26.7^{0}C)	80.6^{0}F (27.0^{0}C)	84.2^{0}F (29.0^{0}C)	73.4^{0}F (23.0^{0}C)	77.0^{0}F (25.0^{0}C)	80.0^{0}F (26.7^{0}C)	80.6^{0}F (27.0^{0}C)	84.2^{0}F (29.0^{0}C)	73.4? (23.0^{0}C)	77.0^{0}F (25.0^{0}C)	80.0^{0}F (26.7^{0}C)	80.6^{0}F (27.0^{0}C)	84.2^{0}F (29.0^{0}C)	73.4^{0}F (23.0^{0}C)	77.0^{0}F (25.0^{0}C)	80.0^{0}F (26.7^{0}C)	80.6^{0}F (27.0^{0}C)	84.2^{0}F (29.0^{0}C)
618	-22^{0}F (-30.0^{0}C)	TC	23301	23292	23286	23421	24111	24326	24313	24302	24300	24284	25053	25040	25023	25020	25003	26427	26420	26401	26394	26355
		S/T	0.77	0.87	0.96	0.99	0.99	0.63	0.73	0.81	0.82	0.93	0.53	0.63	0.71	0.73	0.82	0.38	0.46	0.54	0.55	0.64
		PI	3.02	3.02	3.02	3.02	3.00	3.00	3.00	3.00	3.00	3.00	2.99	2.99	2.99	2.99	2.99	3.00	3.00	3.00	3.00	3.00
	-13^{0}F (-25.0^{0}C)	TC	25242	25233	25226	25373	26120	26354	26339	26327	26325	26307	27140	27126	27108	27105	27086	28630	28622	28601	28594	28551
		S/T	0.77	0.88	0.97	1.00	1.00	0.63	0.73	0.81	0.83	0.93	0.54	0.63	0.71	0.73	0.83	0.39	0.46	0.54	0.56	0.65
		PI	3.13	3.13	3.13	3.13	3.11	3.11	3.11	3.11	3.11	3.11	3.10	3.10	3.10	3.10	3.10	3.11	3.11	3.11	3.11	3.12
	-4^{0}F (-20.0^{0}C)	TC	27184	27175	27167	27325	28129	28381	28365	28353	28350	28331	29228	29213	29193	29190	29170	30832	30824	30801	30793	30747
		S/T	0.78	0.88	0.97	1.00	1.00	0.63	0.73	0.82	0.83	0.93	0.54	0.64	0.72	0.73	0.83	0.39	0.47	0.55	0.56	0.65
		PI	3.24	3.24	3.24	3.24	3.23	3.22	3.22	3.22	3.22	3.22	3.21	3.21	3.21	3.21	3.22	3.22	3.22	3.23	3.23	3.23
	0^{0}F (-17.8^{0}C)	TC	28081	28069	28177	28392	29179	29306	29283	29267	29264	29259	30165	30148	30120	30116	30089	31791	31781	31783	31786	31810
		S/T	0.78	0.89	0.99	1.00	1.00	0.64	0.74	0.83	0.84	0.95	0.54	0.64	0.73	0.74	0.84	0.39	0.47	0.55	0.57	0.66
		PI	3.27	3.27	3.27	3.27	3.26	3.26	3.26	3.26	3.26	3.26	3.26	3.26	3.26	3.26	3.26	3.29	3.29	3.29	3.29	3.29
	5^{0}F (-15.0^{0}C)	TC	28907	28933	29323	29458	30358	30282	30288	30291	30292	30441	31273	31270	31279	31279	31283	33141	33132	33132	33134	33153
		S/T	0.79	0.90	1.00	1.00	1.00	0.64	0.75	0.84	0.85	0.96	0.54	0.65	0.73	0.75	0.85	0.39	0.47	0.55	0.57	0.66
		PI	3.30	3.30	3.30	3.30	3.31	3.31	3.31	3.31	3.31	3.31	3.32	3.32	3.33	3.33	3.33	3.39	3.39	3.39	3.39	3.39
	14^{0}F (-10.0^{0}C)	TC	32920	32908	33044	33333	34367	34572	34553	34536	34533	34515	35767	35750	35723	35718	35688	38016	38005	37977	37968	37910
		S/T	0.78	0.89	0.99	1.00	1.00	0.64	0.74	0.82	0.84	0.94	0.54	0.64	0.72	0.74	0.83	0.39	0.47	0.55	0.56	0.65
		PI	2.41	2.41	2.41	2.41	2.40	2.40	2.40	2.40	2.40	2.40	2.39	2.39	2.39	2.39	2.39	2.40	2.40	2.40	2.40	2.40
	17^{0}F (-8.3^{0}C)	TC	34295	34304	34724	34924	36049	36017	36020	36028	36029	36199	37165	37180	37204	37206	37215	39638	39625	39629	39637	39674
		S/T	0.79	0.89	1.00	1.00	1.00	0.64	0.74	0.83	0.85	0.95	0.55	0.65	0.73	0.75	0.85	0.39	0.47	0.55	0.57	0.66
		PI	2.09	2.09	2.08	2.08	2.08	2.08	2.08	2.08	2.08	2.08	2.08	2.08	2.08	2.08	2.08	2.10	2.10	2.10	2.10	2.10
	23^{0}F (-5.0^{0}C)	TC	33805	33852	34403	34571	35701	35540	35549	35554	35554	35765	36793	36792	36803	36805	36811	39165	39153	39155	39160	39187
		S/T	0.80	0.91	1.00	1.00	1.00	0.65	0.75	0.84	0.86	0.97	0.54	0.65	0.74	0.75	0.85	0.39	0.47	0.56	0.57	0.66
		PI	2.13	2.13	2.13	2.13	2.14	2.14	2.14	2.14	2.14	2.14	2.15	2.15	2.16	2.16	2.16	2.19	2.19	2.19	2.19	2.19
	35^{0}F (1.7^{0}C)	TC	33290	33291	33355	33393	34251	34887	34882	34884	34885	34885	36008	36006	36002	36002	36006	38094	38085	38077	38082	38075
		S/T	0.75	0.85	0.93	0.94	1.00	0.62	0.71	0.79	0.80	0.89	0.53	0.62	0.69	0.71	0.80	0.39	0.46	0.53	0.54	0.63
		PI	2.08	2.08	2.09	2.09	2.15	2.21	2.20	2.21	2.21	2.21	2.30	2.30	2.30	2.30	2.30	2.50	2.50	2.50	2.50	2.50
	41^{0}F (5.0^{0}C)	TC	33125	33126	33218	33262	34207	34707	34703	34704	34704	34735	35817	35813	35810	35811	35815	37879	37870	37862	37866	37861
		S/T	0.76	0.86	0.94	0.96	1.00	0.62	0.72	0.80	0.81	0.90	0.53	0.62	0.70	0.71	0.81	0.39	0.46	0.53	0.55	0.64
		PI	2.01	2.01	2.02	2.03	2.10	2.14	2.14	2.14	2.14	2.14	2.24	2.24	2.24	2.24	2.24	2.44	2.44	2.44	2.44	2.44
	47^{0}F (8.3^{0}C)	TC	32958	32958	33085	33142	34162	34526	34521	34522	34522	34574	35625	35622	35619	35619	35621	37670	37660	37657	37656	37651
		S/T	0.77	0.87	0.95	0.97	1.00	0.63	0.72	0.81	0.82	0.91	0.53	0.63	0.71	0.72	0.82	0.39	0.46	0.54	0.55	0.64
		PI	1.95	1.95	1.96	1.96	2.04	2.08	2.07	2.07	2.08	2.08	2.17	2.17	2.17	2.17	2.17	2.37	2.37	2.37	2.37	2.37

Manufacturer reserves the right to change, at any time, specifications and designs without notice and without obligations.

Table 14 – Cooling Performance - 30K (37MUHA + 45MULA) 45MULAQ36XBX (Sheet 2 of 4)

AIRFLOW (CFM)	OUTDOOR DB(^{0}F)	ID WB (^{0}F)	60.8^{0}F(16.0^{0}C)					64.4^{0}F(18.0^{0}C)					67^{0}F(19.4^{0}C)					71.6^{0}F(22.0^{0}C)				
		ID DB (^{0}F)	73.4^{0}F (23.0^{0}C)	77.0^{0}F (25.0^{0}C)	80.0^{0}F (26.7^{0}C)	80.6^{0}F (27.0^{0}C)	84.2^{0}F (29.0^{0}C)	73.4^{0}F (23.0^{0}C)	77.0^{0}F (25.0^{0}C)	80.0^{0}F (26.7^{0}C)	80.6^{0}F (27.0^{0}C)	84.2^{0}F (29.0^{0}C)	73.4? (23.0^{0}C)	77.0^{0}F (25.0^{0}C)	80.0^{0}F (26.7^{0}C)	80.6^{0}F (27.0^{0}C)	84.2^{0}F (29.0^{0}C)	73.4^{0}F (23.0^{0}C)	77.0^{0}F (25.0^{0}C)	80.0^{0}F (26.7^{0}C)	80.6^{0}F (27.0^{0}C)	84.2^{0}F (29.0^{0}C)
618	50^{0}F (10.0^{0}C)	TC	31581	32097	33169	33359	34637	33436	33456	33565	33608	34677	34753	34798	34818	34820	34977	37257	37275	37365	37375	37425
		S/T	0.87	1.00	1.00	1.00	1.00	0.69	0.81	0.92	0.94	1.00	0.57	0.69	0.80	0.81	0.93	0.39	0.49	0.58	0.60	0.71
		PI	2.14	2.14	2.14	2.14	2.14	2.14	2.14	2.14	2.14	2.14	2.14	2.14	2.14	2.14	2.13	2.13	2.13	2.13	2.13	2.13
	59^{0}F (15.0^{0}C)	TC	29290	29995	31050	31237	32494	31077	31091	31245	31305	32532	32368	32402	32415	32417	32631	34839	34849	34917	34925	34959
		S/T	0.88	1.00	1.00	1.00	1.00	0.70	0.83	0.94	0.97	1.00	0.58	0.71	0.81	0.83	0.96	0.39	0.50	0.59	0.61	0.73
		PI	2.01	2.01	2.02	2.02	2.03	2.02	2.02	2.02	2.02	2.03	2.03	2.03	2.03	2.03	2.03	2.04	2.04	2.04	2.04	2.04
	68^{0}F (20.0^{0}C)	TC	27039	27912	28939	29121	30346	28729	28738	28963	29152	30379	29980	30004	30013	30014	30355	32372	32382	32434	32440	32463
		S/T	0.91	1.00	1.00	1.00	1.00	0.72	0.85	0.97	1.00	1.00	0.59	0.72	0.84	0.86	0.99	0.40	0.50	0.61	0.62	0.75
		PI	1.89	1.90	1.91	1.91	1.92	1.91	1.91	1.91	1.91	1.92	1.92	1.92	1.92	1.92	1.92	1.94	1.94	1.94	1.94	1.94
	77^{0}F (25.0^{0}C)	TC	24753	25701	26698	26875	28063	26362	26375	26678	26907	28096	27566	27597	27610	27642	28121	29855	29882	29949	29956	29989
		S/T	0.92	1.00	1.00	1.00	1.00	0.72	0.87	0.99	1.00	1.00	0.59	0.73	0.85	0.86	1.00	0.40	0.51	0.61	0.63	0.76
		PI	1.79	1.79	1.80	1.80	1.81	1.80	1.80	1.80	1.80	1.81	1.81	1.81	1.81	1.81	1.81	1.83	1.83	1.83	1.83	1.83
	82^{0}F (27.8^{0}C)	TC	24263	25292	26300	26479	27683	25865	25907	26332	26511	27715	27075	27111	27125	27167	27740	29368	29405	29479	29487	29522
		S/T	0.94	1.00	1.00	1.00	1.00	0.73	0.87	1.00	1.00	1.00	0.60	0.74	0.86	0.87	1.00	0.40	0.51	0.62	0.63	0.76
		PI	1.90	1.91	1.91	1.92	1.92	1.91	1.91	1.91	1.92	1.92	1.92	1.92	1.92	1.92	1.92	1.94	1.94	1.94	1.94	1.94
	86^{0}F (30.0^{0}C)	TC	24829	25979	27033	27219	28488	26468	26523	27065	27252	28510	27731	27764	27807	27833	28537	30115	30158	30229	30236	30268
		S/T	0.95	1.00	1.00	1.00	1.00	0.74	0.88	1.00	1.00	1.00	0.60	0.75	0.86	0.88	1.00	0.40	0.51	0.62	0.64	0.77
		PI	2.20	2.21	2.22	2.22	2.24	2.21	2.21	2.22	2.22	2.23	2.23	2.23	2.23	2.23	2.23	2.25	2.25	2.25	2.25	2.25
	95^{0}F (35.0^{0}C)	TC	26422	26469	27038	27197	28263	28112	28119	28129	28130	28321	29326	29329	29344	29346	29360	31658	31647	31650	31649	31672
		S/T	0.80	0.91	1.00	1.00	1.00	0.65	0.75	0.84	0.86	0.96	0.54	0.65	0.73	0.75	0.85	0.39	0.47	0.55	0.56	0.66
		PI	2.77	2.77	2.80	2.80	2.86	2.85	2.85	2.85	2.85	2.86	2.91	2.91	2.91	2.91	2.91	3.04	3.04	3.04	3.04	3.04
	104^{0}F (40.0^{0}C)	TC	23498	23582	24261	24404	25372	25002	25010	25017	25018	25347	26082	26087	26100	26102	26111	28155	28144	28151	28145	28172
		S/T	0.82	0.94	1.00	1.00	1.00	0.66	0.77	0.86	0.88	1.00	0.55	0.66	0.75	0.77	0.87	0.39	0.47	0.56	0.58	0.67
		PI	2.71	2.71	2.75	2.76	2.81	2.79	2.79	2.79	2.79	2.81	2.85	2.85	2.85	2.85	2.85	2.97	2.97	2.97	2.97	2.97
	110^{0}F (43.0^{0}C)	TC	21603	22187	23029	23178	24174	23078	23086	23187	23231	24201	24132	24146	24154	24155	24296	26158	26147	26173	26177	26197
		S/T	0.89	1.00	1.00	1.00	1.00	0.70	0.83	0.94	0.96	1.00	0.58	0.70	0.81	0.83	0.96	0.39	0.49	0.59	0.61	0.73
		PI	2.71	2.73	2.77	2.77	2.82	2.77	2.77	2.77	2.78	2.82	2.82	2.82	2.82	2.82	2.82	2.91	2.91	2.91	2.91	2.91
	115^{0}F (46.0^{0}C)	TC	18871	19581	20351	20487	21401	20156	20161	20337	20513	21425	21118	21137	21142	21143	21445	22918	22908	22943	22946	22958
		S/T	0.92	1.00	1.00	1.00	1.00	0.72	0.86	0.98	1.00	1.00	0.59	0.73	0.84	0.86	1.00	0.40	0.50	0.61	0.63	0.75
		PI	2.48	2.51	2.54	2.54	2.58	2.53	2.53	2.53	2.54	2.58	2.57	2.57	2.57	2.57	2.58	2.64	2.64	2.64	2.64	2.64
	122^{0}F (50.0^{0}C)	TC	15463	16310	17036	17165	18028	16180	16306	17056	17185	18046	17039	17038	17127	17178	18062	18647	18684	18694	18693	18683
		S/T	1.00	1.00	1.00	1.00	1.00	0.80	0.98	1.00	1.00	1.00	0.64	0.81	0.95	0.98	1.00	0.41	0.54	0.67	0.69	0.84
		PI	2.21	2.23	2.25	2.25	2.27	2.23	2.23	2.25	2.25	2.27	2.25	2.25	2.25	2.25	2.27	2.30	2.29	2.29	2.29	2.29

Manufacturer reserves the right to change, at any time, specifications and designs without notice and without obligations.

Table 14 – Cooling Performance - 30K (37MUHA + 45MULA) 45MULAQ36XBX (Sheet 3 of 4)

AIRFLOW (CFM)	OUTDOOR DB(^{0}F)	ID WB (^{0}F)	60.8^{0}F(16.0^{0}C)					64.4^{0}F(18.0^{0}C)					67^{0}F(19.4^{0}C)					71.6^{0}F(22.0^{0}C)				
		ID DB (^{0}F)	73.4^{0}F (23.0^{0}C)	77.0^{0}F (25.0^{0}C)	80.0^{0}F (26.7^{0}C)	80.6^{0}F (27.0^{0}C)	84.2^{0}F (29.0^{0}C)	73.4^{0}F (23.0^{0}C)	77.0^{0}F (25.0^{0}C)	80.0^{0}F (26.7^{0}C)	80.6^{0}F (27.0^{0}C)	84.2^{0}F (29.0^{0}C)	73.4? (23.0^{0}C)	77.0^{0}F (25.0^{0}C)	80.0^{0}F (26.7^{0}C)	80.6^{0}F (27.0^{0}C)	84.2^{0}F (29.0^{0}C)	73.4^{0}F (23.0^{0}C)	77.0^{0}F (25.0^{0}C)	80.0^{0}F (26.7^{0}C)	80.6^{0}F (27.0^{0}C)	84.2^{0}F (29.0^{0}C)
824	-22^{0}F (-30.0^{0}C)	TC	30211	30198	30628	30755	31602	31521	31495	31475	31472	31446	32464	32423	32392	32388	32357	34243	34234	34163	34151	34078
		S/T	0.80	0.91	0.99	0.99	0.99	0.64	0.75	0.84	0.86	0.97	0.55	0.65	0.74	0.75	0.86	0.39	0.47	0.55	0.57	0.67
		PI	3.86	3.86	3.85	3.85	3.84	3.84	3.84	3.84	3.84	3.84	3.83	3.83	3.84	3.84	3.84	3.86	3.86	3.86	3.86	3.86
	-13^{0}F (-25.0^{0}C)	TC	32729	32714	33181	33318	34235	34148	34120	34098	34095	34067	35169	35125	35092	35087	35053	37097	37086	37010	36996	36918
		S/T	0.80	0.91	1.00	1.00	1.00	0.65	0.75	0.85	0.86	0.97	0.55	0.65	0.74	0.76	0.86	0.39	0.47	0.56	0.57	0.67
		PI	4.00	4.00	4.00	3.99	3.98	3.98	3.98	3.98	3.98	3.99	3.97	3.98	3.98	3.98	3.98	4.00	4.00	4.00	4.00	4.00
	-4^{0}F (-20.0^{0}C)	TC	35247	35231	35733	35881	36869	36775	36744	36721	36718	36687	37874	37827	37791	37786	37749	39950	39939	39857	39842	39758
		S/T	0.80	0.92	1.00	1.00	1.00	0.65	0.76	0.85	0.87	0.98	0.55	0.65	0.74	0.76	0.86	0.39	0.48	0.56	0.57	0.67
		PI	4.15	4.15	4.14	4.14	4.13	4.12	4.12	4.13	4.13	4.13	4.12	4.12	4.12	4.12	4.12	4.14	4.14	4.14	4.14	4.15
	0^{0}F(-17.8^{0}C)	TC	36416	36395	37070	37225	38247	37978	37936	37907	37902	38284	39095	39039	38991	38985	38966	41197	41187	41184	41190	41216
		S/T	0.81	0.93	1.00	1.00	1.00	0.66	0.77	0.86	0.88	1.00	0.55	0.66	0.75	0.77	0.87	0.39	0.48	0.57	0.58	0.68
		PI	4.18	4.18	4.18	4.18	4.18	4.17	4.18	4.18	4.18	4.18	4.18	4.18	4.18	4.18	4.19	4.23	4.23	4.23	4.23	4.23
	5^{0}F (-15.0^{0}C)	TC	37461	37589	38449	38626	39816	39217	39227	39230	39270	39856	40471	40482	40490	40491	40545	42845	42832	42855	42859	42878
		S/T	0.82	0.94	1.00	1.00	1.00	0.66	0.78	0.87	0.88	1.00	0.56	0.67	0.76	0.78	0.88	0.39	0.48	0.57	0.59	0.69
		PI	4.21	4.21	4.22	4.22	4.25	4.23	4.23	4.23	4.23	4.25	4.26	4.26	4.26	4.26	4.27	4.35	4.35	4.36	4.36	4.36
	14^{0}F (-10.0^{0}C)	TC	42693	42672	43543	43747	45103	44813	44773	44743	44738	45157	46348	46290	46243	46236	46189	49283	49267	49173	49156	49051
		S/T	0.81	0.93	1.00	1.00	1.00	0.65	0.76	0.86	0.87	1.00	0.55	0.66	0.75	0.76	0.87	0.39	0.48	0.56	0.57	0.67
		PI	3.08	3.08	3.08	3.08	3.07	3.07	3.07	3.07	3.07	3.07	3.07	3.07	3.07	3.07	3.07	3.08	3.08	3.08	3.08	3.08
	17^{0}F (-8.3^{0}C)	TC	44328	44473	45501	45723	47208	46535	46554	46563	46602	47259	48123	48141	48160	48163	48222	51180	51166	51158	51168	51211
		S/T	0.82	0.93	1.00	1.00	1.00	0.66	0.77	0.87	0.88	1.00	0.55	0.66	0.76	0.77	0.87	0.39	0.48	0.57	0.58	0.68
		PI	2.67	2.67	2.67	2.67	2.67	2.67	2.67	2.67	2.67	2.67	2.67	2.67	2.67	2.67	2.67	2.69	2.69	2.69	2.69	2.69
	23^{0}F (-5.0^{0}C)	TC	43807	43996	45134	45357	46851	46026	46040	46045	46105	46902	47613	47629	47642	47643	47720	50627	50611	50647	50654	50683
		S/T	0.83	0.95	1.00	1.00	1.00	0.66	0.78	0.88	0.89	1.00	0.56	0.67	0.76	0.78	0.89	0.39	0.48	0.57	0.59	0.69
		PI	2.72	2.73	2.73	2.74	2.75	2.74	2.74	2.74	2.74	2.75	2.76	2.76	2.76	2.76	2.76	2.81	2.81	2.82	2.82	2.82
	35^{0}F (1.7^{0}C)	TC	43173	43174	43428	43549	44954	45191	45189	45193	45193	45313	46605	46602	46605	46606	46610	49230	49218	49215	49213	49217
		S/T	0.78	0.88	0.97	0.99	1.00	0.63	0.73	0.82	0.83	0.93	0.54	0.63	0.72	0.73	0.83	0.39	0.46	0.54	0.56	0.65
		PI	2.67	2.67	2.68	2.69	2.81	2.83	2.83	2.83	2.83	2.84	2.95	2.95	2.95	2.95	2.95	3.21	3.21	3.21	3.20	3.21
	41^{0}F (5.0^{0}C)	TC	42957	42957	43299	43600	44889	44955	44953	44956	44956	45114	46357	46354	46356	46357	46360	48958	48946	48943	48941	48946
		S/T	0.78	0.89	0.98	1.00	1.00	0.64	0.74	0.83	0.84	0.94	0.54	0.64	0.72	0.74	0.84	0.39	0.47	0.55	0.56	0.66
		PI	2.58	2.58	2.60	2.63	2.74	2.74	2.74	2.74	2.74	2.76	2.87	2.87	2.87	2.87	2.87	3.12	3.12	3.12	3.12	3.12
	47^{0}F (8.3^{0}C)	TC	42739	42767	43341	43534	44822	44721	44719	44720	44719	44927	46109	46105	46108	46108	46108	48691	48679	48674	48672	48677
		S/T	0.79	0.90	1.00	1.00	1.00	0.64	0.75	0.84	0.85	0.96	0.54	0.65	0.73	0.75	0.85	0.39	0.47	0.55	0.57	0.67
		PI	2.50	2.50	2.54	2.56	2.67	2.66	2.66	2.66	2.66	2.68	2.78	2.78	2.78	2.78	2.78	3.04	3.03	3.03	3.03	3.03

Manufacturer reserves the right to change, at any time, specifications and designs without notice and without obligations.

Table 14 – Cooling Performance - 30K (37MUHA + 45MULA) 45MULAQ36XBX (Sheet 4 of 4)

AIRFLOW (CFM)	OUTDOOR DB(^{0}F)	ID WB (^{0}F)	60.8^{0}F(16.0^{0}C)					64.4^{0}F(18.0^{0}C)					67^{0}F(19.4^{0}C)					71.6^{0}F(22.0^{0}C)				
		ID DB (^{0}F)	73.4^{0}F (23.0^{0}C)	77.0^{0}F (25.0^{0}C)	80.0^{0}F (26.7^{0}C)	80.6^{0}F (27.0^{0}C)	84.2^{0}F (29.0^{0}C)	73.4^{0}F (23.0^{0}C)	77.0^{0}F (25.0^{0}C)	80.0^{0}F (26.7^{0}C)	80.6^{0}F (27.0^{0}C)	84.2^{0}F (29.0^{0}C)	73.4? (23.0^{0}C)	77.0^{0}F (25.0^{0}C)	80.0^{0}F (26.7^{0}C)	80.6^{0}F (27.0^{0}C)	84.2^{0}F (29.0^{0}C)	73.4^{0}F (23.0^{0}C)	77.0^{0}F (25.0^{0}C)	80.0^{0}F (26.7^{0}C)	80.6^{0}F (27.0^{0}C)	84.2^{0}F (29.0^{0}C)
824	50^{0}F (10.0^{0}C)	TC	40986	42115	43536	43788	45486	43300	43324	43624	43761	45529	44989	45048	45072	45074	45508	48091	48217	48342	48356	48417
		S/T	0.90	1.00	1.00	1.00	1.00	0.71	0.85	0.96	0.99	1.00	0.59	0.72	0.83	0.85	0.99	0.40	0.50	0.60	0.62	0.74
		PI	2.74	2.74	2.74	2.74	2.74	2.74	2.74	2.74	2.74	2.74	2.74	2.74	2.74	2.74	2.74	2.74	2.73	2.73	2.73	2.73
	59^{0}F (15.0^{0}C)	TC	38037	39371	40768	41017	42686	40245	40299	40757	41060	42728	41905	41947	41962	42023	42763	44997	45087	45177	45187	45225
		S/T	0.92	1.00	1.00	1.00	1.00	0.73	0.86	1.00	1.00	1.00	0.60	0.73	0.85	0.86	1.00	0.40	0.51	0.61	0.63	0.76
		PI	2.58	2.59	2.59	2.59	2.60	2.59	2.59	2.59	2.59	2.60	2.60	2.60	2.60	2.60	2.60	2.62	2.62	2.61	2.61	2.61
	68^{0}F (20.0^{0}C)	TC	35088	36586	37943	38184	39804	37147	37230	37984	38226	39844	38753	38782	38851	38886	39877	41756	41834	41899	41906	41928
		S/T	0.95	1.00	1.00	1.00	1.00	0.74	0.89	1.00	1.00	1.00	0.61	0.75	0.87	0.89	1.00	0.40	0.51	0.63	0.65	0.78
		PI	2.42	2.44	2.45	2.45	2.47	2.44	2.44	2.45	2.45	2.47	2.46	2.46	2.46	2.46	2.47	2.49	2.49	2.49	2.49	2.49
	77^{0}F (25.0^{0}C)	TC	32135	33682	35001	35234	36808	34067	34176	35039	35273	36845	35610	35650	35741	35781	36876	38461	38577	38667	38676	38712
		S/T	0.97	1.00	1.00	1.00	1.00	0.75	0.90	1.00	1.00	1.00	0.61	0.76	0.88	0.90	1.00	0.40	0.52	0.63	0.65	0.79
		PI	2.29	2.30	2.31	2.32	2.33	2.31	2.31	2.31	2.32	2.33	2.32	2.32	2.32	2.32	2.33	2.35	2.35	2.34	2.34	2.34
	82^{0}F (27.8^{0}C)	TC	31524	33133	34470	34703	36293	33406	33535	34500	34742	36331	34960	35004	35113	35156	36363	37799	37941	38040	38050	38091
		S/T	0.99	1.00	1.00	1.00	1.00	0.76	0.91	1.00	1.00	1.00	0.62	0.77	0.89	0.92	1.00	0.40	0.52	0.64	0.66	0.80
		PI	2.43	2.45	2.46	2.46	2.47	2.45	2.45	2.46	2.46	2.47	2.46	2.46	2.46	2.46	2.47	2.49	2.49	2.49	2.49	2.48
	86^{0}F (30.0^{0}C)	TC	32433	34052	35445	35692	37354	34203	34361	35484	35733	37393	35824	35865	35997	36049	37425	38784	38933	39026	39035	39072
		S/T	1.00	1.00	1.00	1.00	1.00	0.77	0.93	1.00	1.00	1.00	0.62	0.78	0.91	0.93	1.00	0.40	0.52	0.64	0.66	0.81
		PI	2.82	2.83	2.85	2.85	2.87	2.84	2.84	2.85	2.85	2.87	2.86	2.85	2.85	2.86	2.87	2.89	2.89	2.89	2.89	2.88
	95^{0}F (35.0^{0}C)	TC	34243	34428	35540	35751	37164	36393	36414	36425	36468	37211	37954	37962	37986	37989	38052	40898	40882	40890	40902	40957
		S/T	0.83	0.95	1.00	1.00	1.00	0.66	0.78	0.88	0.89	1.00	0.56	0.67	0.76	0.78	0.88	0.39	0.48	0.57	0.58	0.68
		PI	3.54	3.55	3.61	3.62	3.69	3.65	3.65	3.65	3.66	3.69	3.74	3.74	3.74	3.74	3.74	3.89	3.89	3.89	3.89	3.89
	104^{0}F (40.0^{0}C)	TC	30456	30734	31891	32083	33363	32374	32392	32450	32485	33404	33756	33769	33787	33789	33884	36383	36369	36386	36399	36437
		S/T	0.85	0.98	1.00	1.00	1.00	0.68	0.80	0.90	0.92	1.00	0.56	0.68	0.78	0.80	0.91	0.39	0.48	0.58	0.59	0.70
		PI	3.47	3.49	3.55	3.56	3.63	3.58	3.58	3.58	3.59	3.64	3.66	3.66	3.66	3.66	3.66	3.81	3.81	3.81	3.81	3.81
	110^{0}F (43.0^{0}C)	TC	28075	29154	30266	30462	31782	29890	29899	30233	30497	31815	31236	31260	31268	31291	31842	33809	33810	33863	33868	33888
		S/T	0.92	1.00	1.00	1.00	1.00	0.72	0.87	0.99	1.00	1.00	0.60	0.73	0.85	0.86	1.00	0.40	0.51	0.61	0.63	0.76
		PI	3.47	3.52	3.57	3.58	3.63	3.55	3.55	3.57	3.58	3.63	3.61	3.61	3.61	3.61	3.64	3.73	3.73	3.73	3.73	3.73
	115^{0}F (46.0^{0}C)	TC	24541	25723	26740	26939	28126	26098	26150	26770	26973	28154	27315	27331	27369	27396	28179	29617	29640	29680	29684	29694
		S/T	0.96	1.00	1.00	1.00	1.00	0.75	0.89	1.00	1.00	1.00	0.61	0.75	0.87	0.90	1.00	0.40	0.52	0.63	0.65	0.78
		PI	3.19	3.24	3.27	3.29	3.33	3.25	3.25	3.28	3.29	3.33	3.30	3.30	3.30	3.30	3.33	3.40	3.40	3.39	3.39	3.39
	122^{0}F (50.0^{0}C)	TC	20074	21181	22130	22295	23421	20714	21204	22155	22320	23443	21814	21808	22170	22338	23458	23820	23912	23917	23915	23947
		S/T	1.00	1.00	1.00	1.00	1.00	0.84	1.00	1.00	1.00	1.00	0.67	0.85	1.00	1.00	1.00	0.41	0.55	0.69	0.72	0.88
		PI	2.84	2.86	2.88	2.89	2.91	2.85	2.86	2.88	2.89	2.91	2.88	2.88	2.88	2.89	2.91	2.94	2.93	2.93	2.93	2.93

Manufacturer reserves the right to change, at any time, specifications and designs without notice and without obligations.

Table 15 – Cooling Performance - 30K (37MUHA + 45MULA) 45MULAQ36XCX (Sheet 1 of 4)

AIRFLOW (CFM)	OUTDOOR DB(^{0}F)	ID WB (^{0}F)	60.8^{0}F(16.0^{0}C)					64.4^{0}F(18.0^{0}C)					67^{0}F(19.4^{0}C)					71.6^{0}F(22.0^{0}C)				
		ID DB (^{0}F)	73.4^{0}F (23.0^{0}C)	77.0^{0}F (25.0^{0}C)	80.0^{0}F (26.7^{0}C)	80.6^{0}F (27.0^{0}C)	84.2^{0}F (29.0^{0}C)	73.4^{0}F (23.0^{0}C)	77.0^{0}F (25.0^{0}C)	80.0^{0}F (26.7^{0}C)	80.6^{0}F (27.0^{0}C)	84.2^{0}F (29.0^{0}C)	73.4? (23.0^{0}C)	77.0^{0}F (25.0^{0}C)	80.0^{0}F (26.7^{0}C)	80.6^{0}F (27.0^{0}C)	84.2^{0}F (29.0^{0}C)	73.4^{0}F (23.0^{0}C)	77.0^{0}F (25.0^{0}C)	80.0^{0}F (26.7^{0}C)	80.6^{0}F (27.0^{0}C)	84.2^{0}F (29.0^{0}C)
618	-22^{0}F (-30.0^{0}C)	TC	23301	23292	23286	23421	24111	24326	24313	24302	24300	24284	25053	25040	25023	25020	25003	26427	26420	26401	26394	26355
		S/T	0.77	0.87	0.96	0.99	0.99	0.63	0.73	0.81	0.82	0.93	0.53	0.63	0.71	0.73	0.82	0.38	0.46	0.54	0.55	0.64
		PI	3.02	3.02	3.02	3.02	3.00	3.00	3.00	3.00	3.00	3.00	2.99	2.99	2.99	2.99	2.99	3.00	3.00	3.00	3.00	3.00
	-13^{0}F (-25.0^{0}C)	TC	25242	25233	25226	25373	26120	26354	26339	26327	26325	26307	27140	27126	27108	27105	27086	28630	28622	28601	28594	28551
		S/T	0.77	0.88	0.97	1.00	1.00	0.63	0.73	0.81	0.83	0.93	0.54	0.63	0.71	0.73	0.83	0.39	0.46	0.54	0.56	0.65
		PI	3.13	3.13	3.13	3.13	3.11	3.11	3.11	3.11	3.11	3.11	3.10	3.10	3.10	3.10	3.10	3.11	3.11	3.11	3.11	3.12
	-4^{0}F (-20.0^{0}C)	TC	27184	27175	27167	27325	28129	28381	28365	28353	28350	28331	29228	29213	29193	29190	29170	30832	30824	30801	30793	30747
		S/T	0.78	0.88	0.97	1.00	1.00	0.63	0.73	0.82	0.83	0.93	0.54	0.64	0.72	0.73	0.83	0.39	0.47	0.55	0.56	0.65
		PI	3.24	3.24	3.24	3.24	3.23	3.22	3.22	3.22	3.22	3.22	3.21	3.21	3.21	3.21	3.22	3.22	3.22	3.23	3.23	3.23
	0^{0}F (-17.8^{0}C)	TC	28081	28069	28177	28392	29179	29306	29283	29267	29264	29259	30165	30148	30120	30116	30089	31791	31781	31783	31786	31810
		S/T	0.78	0.89	0.99	1.00	1.00	0.64	0.74	0.83	0.84	0.95	0.54	0.64	0.73	0.74	0.84	0.39	0.47	0.55	0.57	0.66
		PI	3.27	3.27	3.27	3.27	3.26	3.26	3.26	3.26	3.26	3.26	3.26	3.26	3.26	3.26	3.26	3.29	3.29	3.29	3.29	3.29
	5^{0}F (-15.0^{0}C)	TC	28907	28933	29323	29458	30358	30282	30288	30291	30292	30441	31273	31270	31279	31279	31283	33141	33132	33132	33134	33153
		S/T	0.79	0.90	1.00	1.00	1.00	0.64	0.75	0.84	0.85	0.96	0.54	0.65	0.73	0.75	0.85	0.39	0.47	0.55	0.57	0.66
		PI	3.30	3.30	3.30	3.30	3.31	3.31	3.31	3.31	3.31	3.31	3.32	3.32	3.33	3.33	3.33	3.39	3.39	3.39	3.39	3.39
	14^{0}F (-10.0^{0}C)	TC	32920	32908	33044	33333	34367	34572	34553	34536	34533	34515	35767	35750	35723	35718	35688	38016	38005	37977	37968	37910
		S/T	0.78	0.89	0.99	1.00	1.00	0.64	0.74	0.82	0.84	0.94	0.54	0.64	0.72	0.74	0.83	0.39	0.47	0.55	0.56	0.65
		PI	2.41	2.41	2.41	2.41	2.40	2.40	2.40	2.40	2.40	2.40	2.39	2.39	2.39	2.39	2.39	2.40	2.40	2.40	2.40	2.40
	17^{0}F (-8.3^{0}C)	TC	34295	34304	34724	34924	36049	36017	36020	36028	36029	36199	37165	37180	37204	37206	37215	39638	39625	39629	39637	39674
		S/T	0.79	0.89	1.00	1.00	1.00	0.64	0.74	0.83	0.85	0.95	0.55	0.65	0.73	0.75	0.85	0.39	0.47	0.55	0.57	0.66
		PI	2.09	2.09	2.08	2.08	2.08	2.08	2.08	2.08	2.08	2.08	2.08	2.08	2.08	2.08	2.08	2.10	2.10	2.10	2.10	2.10
	23^{0}F (-5.0^{0}C)	TC	33805	33852	34403	34571	35701	35540	35549	35554	35554	35765	36793	36792	36803	36805	36811	39165	39153	39155	39160	39187
		S/T	0.80	0.91	1.00	1.00	1.00	0.65	0.75	0.84	0.86	0.97	0.54	0.65	0.74	0.75	0.85	0.39	0.47	0.56	0.57	0.66
		PI	2.13	2.13	2.13	2.13	2.14	2.14	2.14	2.14	2.14	2.14	2.15	2.15	2.16	2.16	2.16	2.19	2.19	2.19	2.19	2.19
	35^{0}F (1.7^{0}C)	TC	33290	33291	33355	33393	34251	34887	34882	34884	34885	34885	36008	36006	36002	36002	36006	38094	38085	38077	38082	38075
		S/T	0.75	0.85	0.93	0.94	1.00	0.62	0.71	0.79	0.80	0.89	0.53	0.62	0.69	0.71	0.80	0.39	0.46	0.53	0.54	0.63
		PI	2.08	2.08	2.09	2.09	2.15	2.21	2.20	2.21	2.21	2.21	2.30	2.30	2.30	2.30	2.30	2.50	2.50	2.50	2.50	2.50
	41^{0}F (5.0^{0}C)	TC	33125	33126	33218	33262	34207	34707	34703	34704	34704	34735	35817	35813	35810	35811	35815	37879	37870	37862	37866	37861
		S/T	0.76	0.86	0.94	0.96	1.00	0.62	0.72	0.80	0.81	0.90	0.53	0.62	0.70	0.71	0.81	0.39	0.46	0.53	0.55	0.64
		PI	2.01	2.01	2.02	2.03	2.10	2.14	2.14	2.14	2.14	2.14	2.24	2.24	2.24	2.24	2.24	2.44	2.44	2.44	2.44	2.44
	47^{0}F (8.3^{0}C)	TC	32958	32958	33085	33142	34162	34526	34521	34522	34522	34574	35625	35622	35619	35619	35621	37670	37660	37657	37656	37651
		S/T	0.77	0.87	0.95	0.97	1.00	0.63	0.72	0.81	0.82	0.91	0.53	0.63	0.71	0.72	0.82	0.39	0.46	0.54	0.55	0.64
		PI	1.95	1.95	1.96	1.96	2.04	2.08	2.07	2.07	2.08	2.08	2.17	2.17	2.17	2.17	2.17	2.37	2.37	2.37	2.37	2.37

Manufacturer reserves the right to change, at any time, specifications and designs without notice and without obligations.

Table 15 – Cooling Performance - 30K (37MUHA + 45MULA) 45MULAQ36XCX (Sheet 2 of 4)

AIRFLOW (CFM)	OUTDOOR DB(^{0}F)	ID WB (^{0}F)	60.8^{0}F(16.0^{0}C)					64.4^{0}F(18.0^{0}C)					67^{0}F(19.4^{0}C)					71.6^{0}F(22.0^{0}C)				
		ID DB (^{0}F)	73.4^{0}F (23.0^{0}C)	77.0^{0}F (25.0^{0}C)	80.0^{0}F (26.7^{0}C)	80.6^{0}F (27.0^{0}C)	84.2^{0}F (29.0^{0}C)	73.4^{0}F (23.0^{0}C)	77.0^{0}F (25.0^{0}C)	80.0^{0}F (26.7^{0}C)	80.6^{0}F (27.0^{0}C)	84.2^{0}F (29.0^{0}C)	73.4? (23.0^{0}C)	77.0^{0}F (25.0^{0}C)	80.0^{0}F (26.7^{0}C)	80.6^{0}F (27.0^{0}C)	84.2^{0}F (29.0^{0}C)	73.4^{0}F (23.0^{0}C)	77.0^{0}F (25.0^{0}C)	80.0^{0}F (26.7^{0}C)	80.6^{0}F (27.0^{0}C)	84.2^{0}F (29.0^{0}C)
618	50^{0}F (10.0^{0}C)	TC	31581	32097	33169	33359	34637	33436	33456	33565	33608	34677	34753	34798	34818	34820	34977	37257	37275	37365	37375	37425
		S/T	0.87	1.00	1.00	1.00	1.00	0.69	0.81	0.92	0.94	1.00	0.57	0.69	0.80	0.81	0.93	0.39	0.49	0.58	0.60	0.71
		PI	2.14	2.14	2.14	2.14	2.14	2.14	2.14	2.14	2.14	2.14	2.14	2.14	2.14	2.14	2.13	2.13	2.13	2.13	2.13	2.13
	59^{0}F (15.0^{0}C)	TC	29290	29995	31050	31237	32494	31077	31091	31245	31305	32532	32368	32402	32415	32417	32631	34839	34849	34917	34925	34959
		S/T	0.88	1.00	1.00	1.00	1.00	0.70	0.83	0.94	0.97	1.00	0.58	0.71	0.81	0.83	0.96	0.39	0.50	0.59	0.61	0.73
		PI	2.01	2.01	2.02	2.02	2.03	2.02	2.02	2.02	2.02	2.03	2.03	2.03	2.03	2.03	2.03	2.04	2.04	2.04	2.04	2.04
	68^{0}F (20.0^{0}C)	TC	27039	27912	28939	29121	30346	28729	28738	28963	29152	30379	29980	30004	30013	30014	30355	32372	32382	32434	32440	32463
		S/T	0.91	1.00	1.00	1.00	1.00	0.72	0.85	0.97	1.00	1.00	0.59	0.72	0.84	0.86	0.99	0.40	0.50	0.61	0.62	0.75
		PI	1.89	1.90	1.91	1.91	1.92	1.91	1.91	1.91	1.91	1.92	1.92	1.92	1.92	1.92	1.92	1.94	1.94	1.94	1.94	1.94
	77^{0}F (25.0^{0}C)	TC	24753	25701	26698	26875	28063	26362	26375	26678	26907	28096	27566	27597	27610	27642	28121	29855	29882	29949	29956	29989
		S/T	0.92	1.00	1.00	1.00	1.00	0.72	0.87	0.99	1.00	1.00	0.59	0.73	0.85	0.86	1.00	0.40	0.51	0.61	0.63	0.76
		PI	1.79	1.79	1.80	1.80	1.81	1.80	1.80	1.80	1.80	1.81	1.81	1.81	1.81	1.81	1.81	1.83	1.83	1.83	1.83	1.83
	82^{0}F (27.8^{0}C)	TC	24263	25292	26300	26479	27683	25865	25907	26332	26511	27715	27075	27111	27125	27167	27740	29368	29405	29479	29487	29522
		S/T	0.94	1.00	1.00	1.00	1.00	0.73	0.87	1.00	1.00	1.00	0.60	0.74	0.86	0.87	1.00	0.40	0.51	0.62	0.63	0.76
		PI	1.90	1.91	1.91	1.92	1.92	1.91	1.91	1.91	1.92	1.92	1.92	1.92	1.92	1.92	1.92	1.94	1.94	1.94	1.94	1.94
	86^{0}F (30.0^{0}C)	TC	24829	25979	27033	27219	28488	26468	26523	27065	27252	28510	27731	27764	27807	27833	28537	30115	30158	30229	30236	30268
		S/T	0.95	1.00	1.00	1.00	1.00	0.74	0.88	1.00	1.00	1.00	0.60	0.75	0.86	0.88	1.00	0.40	0.51	0.62	0.64	0.77
		PI	2.20	2.21	2.22	2.22	2.24	2.21	2.21	2.22	2.22	2.23	2.23	2.23	2.23	2.23	2.23	2.25	2.25	2.25	2.25	2.25
	95^{0}F (35.0^{0}C)	TC	26422	26469	27038	27197	28263	28112	28119	28129	28130	28321	29326	29329	29344	29346	29360	31658	31647	31650	31649	31672
		S/T	0.80	0.91	1.00	1.00	1.00	0.65	0.75	0.84	0.86	0.96	0.54	0.65	0.73	0.75	0.85	0.39	0.47	0.55	0.56	0.66
		PI	2.77	2.77	2.80	2.80	2.86	2.85	2.85	2.85	2.85	2.86	2.91	2.91	2.91	2.91	2.91	3.04	3.04	3.04	3.04	3.04
	104^{0}F (40.0^{0}C)	TC	23498	23582	24261	24404	25372	25002	25010	25017	25018	25347	26082	26087	26100	26102	26111	28155	28144	28151	28145	28172
		S/T	0.82	0.94	1.00	1.00	1.00	0.66	0.77	0.86	0.88	1.00	0.55	0.66	0.75	0.77	0.87	0.39	0.47	0.56	0.58	0.67
		PI	2.71	2.71	2.75	2.76	2.81	2.79	2.79	2.79	2.79	2.81	2.85	2.85	2.85	2.85	2.85	2.97	2.97	2.97	2.97	2.97
	110^{0}F (43.0^{0}C)	TC	21603	22187	23029	23178	24174	23078	23086	23187	23231	24201	24132	24146	24154	24155	24296	26158	26147	26173	26177	26197
		S/T	0.89	1.00	1.00	1.00	1.00	0.70	0.83	0.94	0.96	1.00	0.58	0.70	0.81	0.83	0.96	0.39	0.49	0.59	0.61	0.73
		PI	2.71	2.73	2.77	2.77	2.82	2.77	2.77	2.77	2.78	2.82	2.82	2.82	2.82	2.82	2.82	2.91	2.91	2.91	2.91	2.91
	115^{0}F (46.0^{0}C)	TC	18871	19581	20351	20487	21401	20156	20161	20337	20513	21425	21118	21137	21142	21143	21445	22918	22908	22943	22946	22958
		S/T	0.92	1.00	1.00	1.00	1.00	0.72	0.86	0.98	1.00	1.00	0.59	0.73	0.84	0.86	1.00	0.40	0.50	0.61	0.63	0.75
		PI	2.48	2.51	2.54	2.54	2.58	2.53	2.53	2.53	2.54	2.58	2.57	2.57	2.57	2.57	2.58	2.64	2.64	2.64	2.64	2.64
	122^{0}F (50.0^{0}C)	TC	15463	16310	17036	17165	18028	16180	16306	17056	17185	18046	17039	17038	17127	17178	18062	18647	18684	18694	18693	18683
		S/T	1.00	1.00	1.00	1.00	1.00	0.80	0.98	1.00	1.00	1.00	0.64	0.81	0.95	0.98	1.00	0.41	0.54	0.67	0.69	0.84
		PI	2.21	2.23	2.25	2.25	2.27	2.23	2.23	2.25	2.25	2.27	2.25	2.25	2.25	2.25	2.27	2.30	2.29	2.29	2.29	2.29

Manufacturer reserves the right to change, at any time, specifications and designs without notice and without obligations.

Table 15 – Cooling Performance - 30K (37MUHA + 45MULA) 45MULAQ36XCX (Sheet 3 of 4)

AIRFLOW (CFM)	OUTDOOR DB(^{0}F)	ID WB (^{0}F)	60.8^{0}F(16.0^{0}C)					64.4^{0}F(18.0^{0}C)					67^{0}F(19.4^{0}C)					71.6^{0}F(22.0^{0}C)				
		ID DB (^{0}F)	73.4^{0}F (23.0^{0}C)	77.0^{0}F (25.0^{0}C)	80.0^{0}F (26.7^{0}C)	80.6^{0}F (27.0^{0}C)	84.2^{0}F (29.0^{0}C)	73.4^{0}F (23.0^{0}C)	77.0^{0}F (25.0^{0}C)	80.0^{0}F (26.7^{0}C)	80.6^{0}F (27.0^{0}C)	84.2^{0}F (29.0^{0}C)	73.4? (23.0^{0}C)	77.0^{0}F (25.0^{0}C)	80.0^{0}F (26.7^{0}C)	80.6^{0}F (27.0^{0}C)	84.2^{0}F (29.0^{0}C)	73.4^{0}F (23.0^{0}C)	77.0^{0}F (25.0^{0}C)	80.0^{0}F (26.7^{0}C)	80.6^{0}F (27.0^{0}C)	84.2^{0}F (29.0^{0}C)
824	-22^{0}F (-30.0^{0}C)	TC	30211	30198	30628	30755	31602	31521	31495	31475	31472	31446	32464	32423	32392	32388	32357	34243	34234	34163	34151	34078
		S/T	0.80	0.91	0.99	0.99	0.99	0.64	0.75	0.84	0.86	0.97	0.55	0.65	0.74	0.75	0.86	0.39	0.47	0.55	0.57	0.67
		PI	3.86	3.86	3.85	3.85	3.84	3.84	3.84	3.84	3.84	3.84	3.83	3.83	3.84	3.84	3.84	3.86	3.86	3.86	3.86	3.86
	-13^{0}F (-25.0^{0}C)	TC	32729	32714	33181	33318	34235	34148	34120	34098	34095	34067	35169	35125	35092	35087	35053	37097	37086	37010	36996	36918
		S/T	0.80	0.91	1.00	1.00	1.00	0.65	0.75	0.85	0.86	0.97	0.55	0.65	0.74	0.76	0.86	0.39	0.47	0.56	0.57	0.67
		PI	4.00	4.00	4.00	3.99	3.98	3.98	3.98	3.98	3.98	3.99	3.97	3.98	3.98	3.98	3.98	4.00	4.00	4.00	4.00	4.00
	-4^{0}F (-20.0^{0}C)	TC	35247	35231	35733	35881	36869	36775	36744	36721	36718	36687	37874	37827	37791	37786	37749	39950	39939	39857	39842	39758
		S/T	0.80	0.92	1.00	1.00	1.00	0.65	0.76	0.85	0.87	0.98	0.55	0.65	0.74	0.76	0.86	0.39	0.48	0.56	0.57	0.67
		PI	4.15	4.15	4.14	4.14	4.13	4.12	4.12	4.13	4.13	4.13	4.12	4.12	4.12	4.12	4.12	4.14	4.14	4.14	4.14	4.15
	0^{0}F(-17.8^{0}C)	TC	36416	36395	37070	37225	38247	37978	37936	37907	37902	38284	39095	39039	38991	38985	38966	41197	41187	41184	41190	41216
		S/T	0.81	0.93	1.00	1.00	1.00	0.66	0.77	0.86	0.88	1.00	0.55	0.66	0.75	0.77	0.87	0.39	0.48	0.57	0.58	0.68
		PI	4.18	4.18	4.18	4.18	4.18	4.17	4.18	4.18	4.18	4.18	4.18	4.18	4.18	4.18	4.19	4.23	4.23	4.23	4.23	4.23
	5^{0}F (-15.0^{0}C)	TC	37461	37589	38449	38626	39816	39217	39227	39230	39270	39856	40471	40482	40490	40491	40545	42845	42832	42855	42859	42878
		S/T	0.82	0.94	1.00	1.00	1.00	0.66	0.78	0.87	0.88	1.00	0.56	0.67	0.76	0.78	0.88	0.39	0.48	0.57	0.59	0.69
		PI	4.21	4.21	4.22	4.22	4.25	4.23	4.23	4.23	4.23	4.25	4.26	4.26	4.26	4.26	4.27	4.35	4.35	4.36	4.36	4.36
	14^{0}F (-10.0^{0}C)	TC	42693	42672	43543	43747	45103	44813	44773	44743	44738	45157	46348	46290	46243	46236	46189	49283	49267	49173	49156	49051
		S/T	0.81	0.93	1.00	1.00	1.00	0.65	0.76	0.86	0.87	1.00	0.55	0.66	0.75	0.76	0.87	0.39	0.48	0.56	0.57	0.67
		PI	3.08	3.08	3.08	3.08	3.07	3.07	3.07	3.07	3.07	3.07	3.07	3.07	3.07	3.07	3.07	3.08	3.08	3.08	3.08	3.08
	17^{0}F (-8.3^{0}C)	TC	44328	44473	45501	45723	47208	46535	46554	46563	46602	47259	48123	48141	48160	48163	48222	51180	51166	51158	51168	51211
		S/T	0.82	0.93	1.00	1.00	1.00	0.66	0.77	0.87	0.88	1.00	0.55	0.66	0.76	0.77	0.87	0.39	0.48	0.57	0.58	0.68
		PI	2.67	2.67	2.67	2.67	2.67	2.67	2.67	2.67	2.67	2.67	2.67	2.67	2.67	2.67	2.67	2.69	2.69	2.69	2.69	2.69
	23^{0}F (-5.0^{0}C)	TC	43807	43996	45134	45357	46851	46026	46040	46045	46105	46902	47613	47629	47642	47643	47720	50627	50611	50647	50654	50683
		S/T	0.83	0.95	1.00	1.00	1.00	0.66	0.78	0.88	0.89	1.00	0.56	0.67	0.76	0.78	0.89	0.39	0.48	0.57	0.59	0.69
		PI	2.72	2.73	2.73	2.74	2.75	2.74	2.74	2.74	2.74	2.75	2.76	2.76	2.76	2.76	2.76	2.81	2.81	2.82	2.82	2.82
	35^{0}F (1.7^{0}C)	TC	43173	43174	43428	43549	44954	45191	45189	45193	45193	45313	46605	46602	46605	46606	46610	49230	49218	49215	49213	49217
		S/T	0.78	0.88	0.97	0.99	1.00	0.63	0.73	0.82	0.83	0.93	0.54	0.63	0.72	0.73	0.83	0.39	0.46	0.54	0.56	0.65
		PI	2.67	2.67	2.68	2.69	2.81	2.83	2.83	2.83	2.83	2.84	2.95	2.95	2.95	2.95	2.95	3.21	3.21	3.21	3.20	3.21
	41^{0}F (5.0^{0}C)	TC	42957	42957	43299	43600	44889	44955	44953	44956	44956	45114	46357	46354	46356	46357	46360	48958	48946	48943	48941	48946
		S/T	0.78	0.89	0.98	1.00	1.00	0.64	0.74	0.83	0.84	0.94	0.54	0.64	0.72	0.74	0.84	0.39	0.47	0.55	0.56	0.66
		PI	2.58	2.58	2.60	2.63	2.74	2.74	2.74	2.74	2.74	2.76	2.87	2.87	2.87	2.87	2.87	3.12	3.12	3.12	3.12	3.12
	47^{0}F (8.3^{0}C)	TC	42739	42767	43341	43534	44822	44721	44719	44720	44719	44927	46109	46105	46108	46108	46108	48691	48679	48674	48672	48677
		S/T	0.79	0.90	1.00	1.00	1.00	0.64	0.75	0.84	0.85	0.96	0.54	0.65	0.73	0.75	0.85	0.39	0.47	0.55	0.57	0.67
		PI	2.50	2.50	2.54	2.56	2.67	2.66	2.66	2.66	2.66	2.68	2.78	2.78	2.78	2.78	2.78	3.04	3.03	3.03	3.03	3.03

Manufacturer reserves the right to change, at any time, specifications and designs without notice and without obligations.

Table 15 – Cooling Performance - 30K (37MUHA + 45MULA) 45MULAQ36XCX (Sheet 4 of 4)

AIRFLOW (CFM)	OUTDOOR DB(°F)	ID WB (°F)	60.8°F(16.0°C)					64.4°F(18.0°C)					67°F(19.4°C)					71.6°F(22.0°C)				
		ID DB (°F)	73.4°F (23.0°C)	77.0°F (25.0°C)	80.0°F (26.7°C)	80.6°F (27.0°C)	84.2°F (29.0°C)	73.4°F (23.0°C)	77.0°F (25.0°C)	80.0°F (26.7°C)	80.6°F (27.0°C)	84.2°F (29.0°C)	73.4? (23.0°C)	77.0°F (25.0°C)	80.0°F (26.7°C)	80.6°F (27.0°C)	84.2°F (29.0°C)	73.4°F (23.0°C)	77.0°F (25.0°C)	80.0°F (26.7°C)	80.6°F (27.0°C)	84.2°F (29.0°C)
824	50°F (10.0°C)	TC	40986	42115	43536	43788	45486	43300	43324	43624	43761	45529	44989	45048	45072	45074	45508	48091	48217	48342	48356	48417
		S/T	0.90	1.00	1.00	1.00	1.00	0.71	0.85	0.96	0.99	1.00	0.59	0.72	0.83	0.85	0.99	0.40	0.50	0.60	0.62	0.74
		PI	2.74	2.74	2.74	2.74	2.74	2.74	2.74	2.74	2.74	2.74	2.74	2.74	2.74	2.74	2.74	2.74	2.73	2.73	2.73	2.73
	59°F (15.0°C)	TC	38037	39371	40768	41017	42686	40245	40299	40757	41060	42728	41905	41947	41962	42023	42763	44997	45087	45177	45187	45225
		S/T	0.92	1.00	1.00	1.00	1.00	0.73	0.86	1.00	1.00	1.00	0.60	0.73	0.85	0.86	1.00	0.40	0.51	0.61	0.63	0.76
		PI	2.58	2.59	2.59	2.59	2.60	2.59	2.59	2.59	2.59	2.60	2.60	2.60	2.60	2.60	2.60	2.62	2.62	2.61	2.61	2.61
	68°F (20.0°C)	TC	35088	36586	37943	38184	39804	37147	37230	37984	38226	39844	38753	38782	38851	38886	39877	41756	41834	41899	41906	41928
		S/T	0.95	1.00	1.00	1.00	1.00	0.74	0.89	1.00	1.00	1.00	0.61	0.75	0.87	0.89	1.00	0.40	0.51	0.63	0.65	0.78
		PI	2.42	2.44	2.45	2.45	2.47	2.44	2.44	2.45	2.45	2.47	2.46	2.46	2.46	2.46	2.47	2.49	2.49	2.49	2.49	2.49
	77°F (25.0°C)	TC	32135	33682	35001	35234	36808	34067	34176	35039	35273	36845	35610	35650	35741	35781	36876	38461	38577	38667	38676	38712
		S/T	0.97	1.00	1.00	1.00	1.00	0.75	0.90	1.00	1.00	1.00	0.61	0.76	0.88	0.90	1.00	0.40	0.52	0.63	0.65	0.79
		PI	2.29	2.30	2.31	2.32	2.33	2.31	2.31	2.31	2.32	2.33	2.32	2.32	2.32	2.32	2.33	2.35	2.35	2.34	2.34	2.34
	82°F (27.8°C)	TC	31524	33133	34470	34703	36293	33406	33535	34500	34742	36331	34960	35004	35113	35156	36363	37799	37941	38040	38050	38091
		S/T	0.99	1.00	1.00	1.00	1.00	0.76	0.91	1.00	1.00	1.00	0.62	0.77	0.89	0.92	1.00	0.40	0.52	0.64	0.66	0.80
		PI	2.43	2.45	2.46	2.46	2.47	2.45	2.45	2.46	2.46	2.47	2.46	2.46	2.46	2.46	2.47	2.49	2.49	2.49	2.49	2.48
	86°F (30.0°C)	TC	32433	34052	35445	35692	37354	34203	34361	35484	35733	37393	35824	35865	35997	36049	37425	38784	38933	39026	39035	39072
		S/T	1.00	1.00	1.00	1.00	1.00	0.77	0.93	1.00	1.00	1.00	0.62	0.78	0.91	0.93	1.00	0.40	0.52	0.64	0.66	0.81
		PI	2.82	2.83	2.85	2.85	2.87	2.84	2.84	2.85	2.85	2.87	2.86	2.85	2.85	2.86	2.87	2.89	2.89	2.89	2.89	2.88
	95°F (35.0°C)	TC	34243	34428	35540	35751	37164	36393	36414	36425	36468	37211	37954	37962	37986	37989	38052	40898	40882	40890	40902	40957
		S/T	0.83	0.95	1.00	1.00	1.00	0.66	0.78	0.88	0.89	1.00	0.56	0.67	0.76	0.78	0.88	0.39	0.48	0.57	0.58	0.68
		PI	3.54	3.55	3.61	3.62	3.69	3.65	3.65	3.65	3.66	3.69	3.74	3.74	3.74	3.74	3.74	3.89	3.89	3.89	3.89	3.89
	104°F (40.0°C)	TC	30456	30734	31891	32083	33363	32374	32392	32450	32485	33404	33756	33769	33787	33789	33884	36383	36369	36386	36399	36437
		S/T	0.85	0.98	1.00	1.00	1.00	0.68	0.80	0.90	0.92	1.00	0.56	0.68	0.78	0.80	0.91	0.39	0.48	0.58	0.59	0.70
		PI	3.47	3.49	3.55	3.56	3.63	3.58	3.58	3.58	3.59	3.64	3.66	3.66	3.66	3.66	3.66	3.81	3.81	3.81	3.81	3.81
	110°F (43.0°C)	TC	28075	29154	30266	30462	31782	29890	29899	30233	30497	31815	31236	31260	31268	31291	31842	33809	33810	33863	33868	33888
		S/T	0.92	1.00	1.00	1.00	1.00	0.72	0.87	0.99	1.00	1.00	0.60	0.73	0.85	0.86	1.00	0.40	0.51	0.61	0.63	0.76
		PI	3.47	3.52	3.57	3.58	3.63	3.55	3.55	3.57	3.58	3.63	3.61	3.61	3.61	3.61	3.64	3.73	3.73	3.73	3.73	3.73
	115°F (46.0°C)	TC	24541	25723	26740	26939	28126	26098	26150	26770	26973	28154	27315	27331	27369	27396	28179	29617	29640	29680	29684	29694
		S/T	0.96	1.00	1.00	1.00	1.00	0.75	0.89	1.00	1.00	1.00	0.61	0.75	0.87	0.90	1.00	0.40	0.52	0.63	0.65	0.78
		PI	3.19	3.24	3.27	3.29	3.33	3.25	3.25	3.28	3.29	3.33	3.30	3.30	3.30	3.30	3.33	3.40	3.40	3.39	3.39	3.39
	122°F (50.0°C)	TC	20074	21181	22130	22295	23421	20714	21204	22155	22320	23443	21814	21808	22170	22338	23458	23820	23912	23917	23915	23947
		S/T	1.00	1.00	1.00	1.00	1.00	0.84	1.00	1.00	1.00	1.00	0.67	0.85	1.00	1.00	1.00	0.41	0.55	0.69	0.72	0.88
		PI	2.84	2.86	2.88	2.89	2.91	2.85	2.86	2.88	2.89	2.91	2.88	2.88	2.88	2.89	2.91	2.94	2.93	2.93	2.93	2.93

Manufacturer reserves the right to change, at any time, specifications and designs without notice and without obligations.

HEATING PERFORMANCE 30K (37MUHA + 45MULA) 45MULAQ36XAX

Table 16 – Heating Performance -30K 37MUHA + 45MULA 45MULAQ36XAX

AIRFLOW (CFM)	OUTDOOR DB(^{0}F)	HEATING PERFORMANCE AT INDOOR DRY BULB TEMPERATURE									
		TC: Total Heating Capacity (BTU/hr)					PI: Power Input (kW)				
		Indoor Conditions (DB ^{0}F)					Indoor Conditions (DB ^{0}F)				
		60.8^{0}F (16.0^{0}C)	68^{0}F (20.0^{0}C)	70^{0}F (21.1^{0}C)	71.6^{0}F (22.0^{0}C)	75.2^{0}F (24.0^{0}C)	60.8^{0}F (16.0^{0}C)	68^{0}F (20.0^{0}C)	70^{0}F (21.1^{0}C)	71.6^{0}F (22.0^{0}C)	75.2^{0}F (24.0^{0}C)
618	-22^{0}F(-30.0^{0}C)	17532	17182	17096	17027	16874	3.89	3.92	3.93	3.94	3.95
	-13^{0}F(-25.0^{0}C)	20000	19600	19502	19424	19249	4.14	4.17	4.18	4.19	4.20
	-4^{0}F(-20.0^{0}C)	22941	22482	22370	22280	22080	4.46	4.50	4.51	4.52	4.54
	0^{0}F(-17.8^{0}C)	24815	24319	24197	24100	23884	4.76	4.79	4.80	4.81	4.83
	5^{0}F(-15.0^{0}C)	27158	26615	26482	26376	26138	5.12	5.16	5.17	5.18	5.20
	14^{0}F(-10.0^{0}C)	30446	29837	29688	29569	29303	4.94	4.98	4.99	5.00	5.02
	17^{0}F(-8.3^{0}C)	31542	30911	30757	30634	30358	4.88	4.92	4.93	4.94	4.96
	22^{0}F(-5.6^{0}C)	30450	29841	29692	29573	29307	4.53	4.57	4.58	4.59	4.61
	27^{0}F(-2.8^{0}C)	29357	28770	28626	28512	28255	4.19	4.22	4.23	4.24	4.26
	32^{0}F(-0.0^{0}C)	28265	27699	27561	27451	27204	3.84	3.87	3.88	3.89	3.90
	35^{0}F(1.7^{0}C)	27609	27057	26922	26814	26573	3.63	3.66	3.67	3.68	3.69
	37^{0}F(2.8^{0}C)	28306	27740	27601	27491	27244	3.60	3.63	3.63	3.64	3.66
	42^{0}F(5.6^{0}C)	30049	29448	29300	29183	28920	3.51	3.53	3.54	3.55	3.56
	44.6^{0}F(7.0^{0}C)	30745	30131	29980	29860	29591	3.47	3.50	3.50	3.51	3.52
	47^{0}F(8.3^{0}C)	31791	31155	30999	30875	30597	3.41	3.44	3.45	3.45	3.47
	52^{0}F(11.1^{0}C)	31178	30554	30402	30280	30008	3.12	3.15	3.15	3.16	3.17
	57^{0}F(13.9^{0}C)	30565	29954	29804	29685	29418	2.83	2.85	2.86	2.86	2.87
	59^{0}F(15.0^{0}C)	30320	29714	29565	29447	29182	2.71	2.73	2.74	2.74	2.75
	62^{0}F(16.7^{0}C)	29952	29353	29207	29090	28828	2.53	2.55	2.56	2.56	2.58
	64.4^{0}F(18.0^{0}C)	29658	29065	28920	28804	28545	2.39	2.41	2.42	2.42	2.43
	69.8^{0}F(21.0^{0}C)	29328	28742	28598	28484	28227	2.08	2.09	2.10	2.10	2.11
	75.2^{0}F(24.0^{0}C)	25812	25295	25169	25068	24843	1.76	1.77	1.78	1.78	1.79
824	-22^{0}F(-30.0^{0}C)	22695	22241	22130	22042	21843	3.93	3.96	3.97	3.97	3.99
	-13^{0}F(-25.0^{0}C)	25890	25372	25245	25144	24918	4.18	4.21	4.22	4.23	4.24
	-4^{0}F(-20.0^{0}C)	29697	29103	28958	28842	28582	4.51	4.55	4.56	4.56	4.58
	0^{0}F(-17.8^{0}C)	32123	31481	31323	31198	30917	4.80	4.84	4.85	4.86	4.88
	5^{0}F(-15.0^{0}C)	35156	34453	34280	34143	33836	5.17	5.21	5.22	5.23	5.25
	14^{0}F(-10.0^{0}C)	39412	38624	38431	38277	37933	4.99	5.03	5.04	5.05	5.07
	17^{0}F(-8.3^{0}C)	40831	40015	39815	39655	39298	4.93	4.97	4.98	4.99	5.01
	22^{0}F(-5.6^{0}C)	39417	38629	38436	38282	37937	4.58	4.62	4.63	4.64	4.65
	27^{0}F(-2.8^{0}C)	38003	37243	37057	36908	36576	4.23	4.26	4.27	4.28	4.30
	32^{0}F(-0.0^{0}C)	36589	35857	35678	35535	35215	3.88	3.91	3.92	3.93	3.94
	35^{0}F(1.7^{0}C)	35740	35025	34850	34711	34398	3.67	3.70	3.71	3.72	3.73
	37^{0}F(2.8^{0}C)	36642	35909	35730	35587	35267	3.63	3.66	3.67	3.68	3.69
	42^{0}F(5.6^{0}C)	38898	38120	37929	37777	37437	3.54	3.57	3.58	3.58	3.60
	44.6^{0}F(7.0^{0}C)	39800	39004	38809	38654	38306	3.50	3.53	3.54	3.55	3.56
	47^{0}F(8.3^{0}C)	41153	40330	40129	39968	39608	3.45	3.48	3.48	3.49	3.50
	52^{0}F(11.1^{0}C)	40360	39553	39355	39198	38845	3.15	3.18	3.18	3.19	3.20
	57^{0}F(13.9^{0}C)	39567	38775	38581	38427	38081	2.86	2.88	2.88	2.89	2.90
	59^{0}F(15.0^{0}C)	39249	38464	38272	38119	37776	2.74	2.76	2.76	2.77	2.78
	62^{0}F(16.7^{0}C)	38773	37998	37808	37657	37318	2.56	2.58	2.59	2.59	2.60
	64.4^{0}F(18.0^{0}C)	38392	37625	37436	37287	36951	2.42	2.44	2.44	2.45	2.46
	69.8^{0}F(21.0^{0}C)	37966	37206	37020	36872	36540	2.10	2.12	2.12	2.12	2.13
	75.2^{0}F(24.0^{0}C)	33413	32745	32581	32451	32159	1.78	1.79	1.80	1.80	1.81

Manufacturer reserves the right to change, at any time, specifications and designs without notice and without obligations.

HEATING PERFORMANCE 30K 37MUHA + 45MULA 45MULAQ36XBX

Table 17 – Heating Performance -30K 37MUHA + 45MULA 45MULAQ36XBX

AIRFLOW (CFM)	OUTDOOR DB(^{0}F)	HEATING PERFORMANCE AT INDOOR DRY BULB TEMPERATURE									
		TC: Total Heating Capacity (BTU/hr)					PI: Power Input (kW)				
		Indoor Conditions (DB ^{0}F)					Indoor Conditions (DB ^{0}F)				
		60.8^{0}F (16.0^{0}C)	68^{0}F (20.0^{0}C)	70^{0}F (21.1^{0}C)	71.6^{0}F (22.0^{0}C)	75.2^{0}F (24.0^{0}C)	60.8^{0}F (16.0^{0}C)	68^{0}F (20.0^{0}C)	70^{0}F (21.1^{0}C)	71.6^{0}F (22.0^{0}C)	75.2^{0}F (24.0^{0}C)
618	-22^{0}F(-30.0^{0}C)	17532	17182	17096	17027	16874	3.89	3.92	3.93	3.94	3.95
	-13^{0}F(-25.0^{0}C)	20000	19600	19502	19424	19249	4.14	4.17	4.18	4.19	4.20
	-4^{0}F(-20.0^{0}C)	22941	22482	22370	22280	22080	4.46	4.50	4.51	4.52	4.54
	0^{0}F(-17.8^{0}C)	24815	24319	24197	24100	23884	4.76	4.79	4.80	4.81	4.83
	5^{0}F(-15.0^{0}C)	27158	26615	26482	26376	26138	5.12	5.16	5.17	5.18	5.20
	14^{0}F(-10.0^{0}C)	30446	29837	29688	29569	29303	4.94	4.98	4.99	5.00	5.02
	17^{0}F(-8.3^{0}C)	31542	30911	30757	30634	30358	4.88	4.92	4.93	4.94	4.96
	22^{0}F(-5.6^{0}C)	30450	29841	29692	29573	29307	4.53	4.57	4.58	4.59	4.61
	27^{0}F(-2.8^{0}C)	29357	28770	28626	28512	28255	4.19	4.22	4.23	4.24	4.26
	32^{0}F(-0.0^{0}C)	28265	27699	27561	27451	27204	3.84	3.87	3.88	3.89	3.90
	35^{0}F(1.7^{0}C)	27609	27057	26922	26814	26573	3.63	3.66	3.67	3.68	3.69
	37^{0}F(2.8^{0}C)	28306	27740	27601	27491	27244	3.60	3.63	3.63	3.64	3.66
	42^{0}F(5.6^{0}C)	30049	29448	29300	29183	28920	3.51	3.53	3.54	3.55	3.56
	44.6^{0}F(7.0^{0}C)	30745	30131	29980	29860	29591	3.47	3.50	3.50	3.51	3.52
	47^{0}F(8.3^{0}C)	31791	31155	30999	30875	30597	3.41	3.44	3.45	3.45	3.47
	52^{0}F(11.1^{0}C)	31178	30554	30402	30280	30008	3.12	3.15	3.15	3.16	3.17
	57^{0}F(13.9^{0}C)	30565	29954	29804	29685	29418	2.83	2.85	2.86	2.86	2.87
	59^{0}F(15.0^{0}C)	30320	29714	29565	29447	29182	2.71	2.73	2.74	2.74	2.75
	62^{0}F(16.7^{0}C)	29952	29353	29207	29090	28828	2.53	2.55	2.56	2.56	2.58
	64.4^{0}F(18.0^{0}C)	29658	29065	28920	28804	28545	2.39	2.41	2.42	2.42	2.43
	69.8^{0}F(21.0^{0}C)	29328	28742	28598	28484	28227	2.08	2.09	2.10	2.10	2.11
	75.2^{0}F(24.0^{0}C)	25812	25295	25169	25068	24843	1.76	1.77	1.78	1.78	1.79
824	-22^{0}F(-30.0^{0}C)	22695	22241	22130	22042	21843	3.93	3.96	3.97	3.97	3.99
	-13^{0}F(-25.0^{0}C)	25890	25372	25245	25144	24918	4.18	4.21	4.22	4.23	4.24
	-4^{0}F(-20.0^{0}C)	29697	29103	28958	28842	28582	4.51	4.55	4.56	4.56	4.58
	0^{0}F(-17.8^{0}C)	32123	31481	31323	31198	30917	4.80	4.84	4.85	4.86	4.88
	5^{0}F(-15.0^{0}C)	35156	34453	34280	34143	33836	5.17	5.21	5.22	5.23	5.25
	14^{0}F(-10.0^{0}C)	39412	38624	38431	38277	37933	4.99	5.03	5.04	5.05	5.07
	17^{0}F(-8.3^{0}C)	40831	40015	39815	39655	39298	4.93	4.97	4.98	4.99	5.01
	22^{0}F(-5.6^{0}C)	39417	38629	38436	38282	37937	4.58	4.62	4.63	4.64	4.65
	27^{0}F(-2.8^{0}C)	38003	37243	37057	36908	36576	4.23	4.26	4.27	4.28	4.30
	32^{0}F(-0.0^{0}C)	36589	35857	35678	35535	35215	3.88	3.91	3.92	3.93	3.94
	35^{0}F(1.7^{0}C)	35740	35025	34850	34711	34398	3.67	3.70	3.71	3.72	3.73
	37^{0}F(2.8^{0}C)	36642	35909	35730	35587	35267	3.63	3.66	3.67	3.68	3.69
	42^{0}F(5.6^{0}C)	38898	38120	37929	37777	37437	3.54	3.57	3.58	3.58	3.60
	44.6^{0}F(7.0^{0}C)	39800	39004	38809	38654	38306	3.50	3.53	3.54	3.55	3.56
	47^{0}F(8.3^{0}C)	41153	40330	40129	39968	39608	3.45	3.48	3.48	3.49	3.50
	52^{0}F(11.1^{0}C)	40360	39553	39355	39198	38845	3.15	3.18	3.18	3.19	3.20
	57^{0}F(13.9^{0}C)	39567	38775	38581	38427	38081	2.86	2.88	2.88	2.89	2.90
	59^{0}F(15.0^{0}C)	39249	38464	38272	38119	37776	2.74	2.76	2.76	2.77	2.78
	62^{0}F(16.7^{0}C)	38773	37998	37808	37657	37318	2.56	2.58	2.59	2.59	2.60
	64.4^{0}F(18.0^{0}C)	38392	37625	37436	37287	36951	2.42	2.44	2.44	2.45	2.46
	69.8^{0}F(21.0^{0}C)	37966	37206	37020	36872	36540	2.10	2.12	2.12	2.12	2.13
	75.2^{0}F(24.0^{0}C)	33413	32745	32581	32451	32159	1.78	1.79	1.80	1.80	1.81

Manufacturer reserves the right to change, at any time, specifications and designs without notice and without obligations.

Table 18 – Heating Performance -30K 37MUHA + 45MULA 45MULAQ36XCX

AIRFLOW (CFM)	OUTDOOR DB(^{0}F)	HEATING PERFORMANCE AT INDOOR DRY BULB TEMPERATURE									
		TC: Total Heating Capacity (BTU/hr)					PI: Power Input (kW)				
		Indoor Conditions (DB ^{0}F)					Indoor Conditions (DB ^{0}F)				
		60.8^{0}F (16.0^{0}C)	68^{0}F (20.0^{0}C)	70^{0}F (21.1^{0}C)	71.6^{0}F (22.0^{0}C)	75.2^{0}F (24.0^{0}C)	60.8^{0}F (16.0^{0}C)	68^{0}F (20.0^{0}C)	70^{0}F (21.1^{0}C)	71.6^{0}F (22.0^{0}C)	75.2^{0}F (24.0^{0}C)
618	-22^{0}F(-30.0^{0}C)	17532	17182	17096	17027	16874	3.89	3.92	3.93	3.94	3.95
	-13^{0}F(-25.0^{0}C)	20000	19600	19502	19424	19249	4.14	4.17	4.18	4.19	4.20
	-4^{0}F(-20.0^{0}C)	22941	22482	22370	22280	22080	4.46	4.50	4.51	4.52	4.54
	0^{0}F(-17.8^{0}C)	24815	24319	24197	24100	23884	4.76	4.79	4.80	4.81	4.83
	5^{0}F(-15.0^{0}C)	27158	26615	26482	26376	26138	5.12	5.16	5.17	5.18	5.20
	14^{0}F(-10.0^{0}C)	30446	29837	29688	29569	29303	4.94	4.98	4.99	5.00	5.02
	17^{0}F(-8.3^{0}C)	31542	30911	30757	30634	30358	4.88	4.92	4.93	4.94	4.96
	22^{0}F(-5.6^{0}C)	30450	29841	29692	29573	29307	4.53	4.57	4.58	4.59	4.61
	27^{0}F(-2.8^{0}C)	29357	28770	28626	28512	28255	4.19	4.22	4.23	4.24	4.26
	32^{0}F(-0.0^{0}C)	28265	27699	27561	27451	27204	3.84	3.87	3.88	3.89	3.90
	35^{0}F(1.7^{0}C)	27609	27057	26922	26814	26573	3.63	3.66	3.67	3.68	3.69
	37^{0}F(2.8^{0}C)	28306	27740	27601	27491	27244	3.60	3.63	3.63	3.64	3.66
	42^{0}F(5.6^{0}C)	30049	29448	29300	29183	28920	3.51	3.53	3.54	3.55	3.56
	44.6^{0}F(7.0^{0}C)	30745	30131	29980	29860	29591	3.47	3.50	3.50	3.51	3.52
	47^{0}F(8.3^{0}C)	31791	31155	30999	30875	30597	3.41	3.44	3.45	3.45	3.47
	52^{0}F(11.1^{0}C)	31178	30554	30402	30280	30008	3.12	3.15	3.15	3.16	3.17
	57^{0}F(13.9^{0}C)	30565	29954	29804	29685	29418	2.83	2.85	2.86	2.86	2.87
	59^{0}F(15.0^{0}C)	30320	29714	29565	29447	29182	2.71	2.73	2.74	2.74	2.75
	62^{0}F(16.7^{0}C)	29952	29353	29207	29090	28828	2.53	2.55	2.56	2.56	2.58
	64.4^{0}F(18.0^{0}C)	29658	29065	28920	28804	28545	2.39	2.41	2.42	2.42	2.43
	69.8^{0}F(21.0^{0}C)	29328	28742	28598	28484	28227	2.08	2.09	2.10	2.10	2.11
	75.2^{0}F(24.0^{0}C)	25812	25295	25169	25068	24843	1.76	1.77	1.78	1.78	1.79
824	-22^{0}F(-30.0^{0}C)	22695	22241	22130	22042	21843	3.93	3.96	3.97	3.97	3.99
	-13^{0}F(-25.0^{0}C)	25890	25372	25245	25144	24918	4.18	4.21	4.22	4.23	4.24
	-4^{0}F(-20.0^{0}C)	29697	29103	28958	28842	28582	4.51	4.55	4.56	4.56	4.58
	0^{0}F(-17.8^{0}C)	32123	31481	31323	31198	30917	4.80	4.84	4.85	4.86	4.88
	5^{0}F(-15.0^{0}C)	35156	34453	34280	34143	33836	5.17	5.21	5.22	5.23	5.25
	14^{0}F(-10.0^{0}C)	39412	38624	38431	38277	37933	4.99	5.03	5.04	5.05	5.07
	17^{0}F(-8.3^{0}C)	40831	40015	39815	39655	39298	4.93	4.97	4.98	4.99	5.01
	22^{0}F(-5.6^{0}C)	39417	38629	38436	38282	37937	4.58	4.62	4.63	4.64	4.65
	27^{0}F(-2.8^{0}C)	38003	37243	37057	36908	36576	4.23	4.26	4.27	4.28	4.30
	32^{0}F(-0.0^{0}C)	36589	35857	35678	35535	35215	3.88	3.91	3.92	3.93	3.94
	35^{0}F(1.7^{0}C)	35740	35025	34850	34711	34398	3.67	3.70	3.71	3.72	3.73
	37^{0}F(2.8^{0}C)	36642	35909	35730	35587	35267	3.63	3.66	3.67	3.68	3.69
	42^{0}F(5.6^{0}C)	38898	38120	37929	37777	37437	3.54	3.57	3.58	3.58	3.60
	44.6^{0}F(7.0^{0}C)	39800	39004	38809	38654	38306	3.50	3.53	3.54	3.55	3.56
	47^{0}F(8.3^{0}C)	41153	40330	40129	39968	39608	3.45	3.48	3.48	3.49	3.50
	52^{0}F(11.1^{0}C)	40360	39553	39355	39198	38845	3.15	3.18	3.18	3.19	3.20
	57^{0}F(13.9^{0}C)	39567	38775	38581	38427	38081	2.86	2.88	2.88	2.89	2.90
	59^{0}F(15.0^{0}C)	39249	38464	38272	38119	37776	2.74	2.76	2.76	2.77	2.78
	62^{0}F(16.7^{0}C)	38773	37998	37808	37657	37318	2.56	2.58	2.59	2.59	2.60
	64.4^{0}F(18.0^{0}C)	38392	37625	37436	37287	36951	2.42	2.44	2.44	2.45	2.46
	69.8^{0}F(21.0^{0}C)	37966	37206	37020	36872	36540	2.10	2.12	2.12	2.12	2.13
	75.2^{0}F(24.0^{0}C)	33413	32745	32581	32451	32159	1.78	1.79	1.80	1.80	1.81

Manufacturer reserves the right to change, at any time, specifications and designs without notice and without obligations.

Cooling Performance - 36K (37MUHA + 45MULA) 45MULAQ36XAX

Table 19 – Cooling Performance - 36K (37MUHA + 45MULA) 45MULAQ36XAX (Sheet 1 of 4)

AIRFLOW (CFM)	OUTDOOR DB(^{0}F)	ID WB (^{0}F)	60.8^{0}F(16.0^{0}C)					64.4^{0}F(18.0^{0}C)					67^{0}F(19.4^{0}C)					71.6^{0}F(22.0^{0}C)				
		ID DB (^{0}F)	73.4^{0}F (23.0^{0}C)	77.0^{0}F (25.0^{0}C)	80.0^{0}F (26.7^{0}C)	80.6^{0}F (27.0^{0}C)	84.2^{0}F (29.0^{0}C)	73.4^{0}F (23.0^{0}C)	77.0^{0}F (25.0^{0}C)	80.0^{0}F (26.7^{0}C)	80.6^{0}F (27.0^{0}C)	84.2^{0}F (29.0^{0}C)	73.4? (23.0^{0}C)	77.0^{0}F (25.0^{0}C)	80.0^{0}F (26.7^{0}C)	80.6^{0}F (27.0^{0}C)	84.2^{0}F (29.0^{0}C)	73.4^{0}F (23.0^{0}C)	77.0^{0}F (25.0^{0}C)	80.0^{0}F (26.7^{0}C)	80.6^{0}F (27.0^{0}C)	84.2^{0}F (29.0^{0}C)
525	-22^{0}F (-30.0^{0}C)	TC	24581	24564	25342	25329	25312	25309	25291	26732	26725	26706	26699	26659	24581	24564	25342	25329	25312	25309	25291	26732
		S/T	0.82	0.93	0.53	0.63	0.71	0.73	0.82	0.38	0.46	0.54	0.55	0.64	0.82	0.93	0.53	0.63	0.71	0.73	0.82	0.38
		PI	1.23	1.23	1.23	1.23	1.23	1.23	1.23	1.23	1.23	1.23	1.23	1.23	1.23	1.23	1.23	1.23	1.23	1.23	1.23	1.23
	-13^{0}F (-25.0^{0}C)	TC	26629	26611	27454	27439	27421	27418	27399	28960	28952	28931	28924	28881	26629	26611	27454	27439	27421	27418	27399	28960
		S/T	0.83	0.93	0.54	0.63	0.71	0.73	0.83	0.39	0.46	0.54	0.56	0.65	0.83	0.93	0.54	0.63	0.71	0.73	0.83	0.39
		PI	1.28	1.28	1.27	1.27	1.27	1.27	1.27	1.28	1.28	1.28	1.28	1.28	1.28	1.28	1.27	1.27	1.27	1.27	1.27	1.28
	-4^{0}F (-20.0^{0}C)	TC	28678	28658	29565	29550	29530	29527	29507	31188	31180	31157	31149	31102	28678	28658	29565	29550	29530	29527	29507	31188
		S/T	0.83	0.93	0.54	0.64	0.72	0.73	0.83	0.39	0.47	0.55	0.56	0.65	0.83	0.93	0.54	0.64	0.72	0.73	0.83	0.39
		PI	1.32	1.32	1.32	1.32	1.32	1.32	1.32	1.32	1.32	1.32	1.32	1.32	1.32	1.32	1.32	1.32	1.32	1.32	1.32	1.32
	0^{0}F (-17.8^{0}C)	TC	29601	29597	30513	30496	30468	30464	30437	32158	32148	32150	32153	32177	29601	29597	30513	30496	30468	30464	30437	32158
		S/T	0.84	0.95	0.54	0.64	0.73	0.74	0.84	0.39	0.47	0.55	0.57	0.66	0.84	0.95	0.54	0.64	0.73	0.74	0.84	0.39
		PI	1.34	1.34	1.34	1.34	1.34	1.34	1.34	1.35	1.35	1.35	1.35	1.35	1.34	1.34	1.34	1.34	1.34	1.34	1.34	1.35
	5^{0}F (-15.0^{0}C)	TC	30642	30792	31634	31631	31640	31640	31644	33524	33514	33514	33517	33535	30642	30792	31634	31631	31640	31640	31644	33524
		S/T	0.85	0.96	0.54	0.65	0.73	0.75	0.85	0.39	0.47	0.55	0.57	0.66	0.85	0.96	0.54	0.65	0.73	0.75	0.85	0.39
		PI	1.36	1.36	1.36	1.36	1.36	1.36	1.36	1.39	1.39	1.39	1.39	1.39	1.36	1.36	1.36	1.36	1.36	1.36	1.36	1.39
	14^{0}F (-10.0^{0}C)	TC	30290	30274	31372	31358	31333	31329	31303	33345	33335	33311	33303	33252	30290	30274	31372	31358	31333	31329	31303	33345
		S/T	0.84	0.94	0.54	0.64	0.72	0.74	0.83	0.39	0.47	0.55	0.56	0.65	0.84	0.94	0.54	0.64	0.72	0.74	0.83	0.39
		PI	1.37	1.37	1.37	1.37	1.37	1.37	1.37	1.37	1.37	1.37	1.37	1.37	1.37	1.37	1.37	1.37	1.37	1.37	1.37	1.37
	17^{0}F (-8.3^{0}C)	TC	30245	30388	31199	31211	31231	31233	31241	33274	33264	33267	33274	33304	30245	30388	31199	31211	31231	31233	31241	33274
		S/T	0.85	0.95	0.55	0.65	0.73	0.75	0.85	0.39	0.47	0.55	0.57	0.66	0.85	0.95	0.55	0.65	0.73	0.75	0.85	0.39
		PI	1.37	1.37	1.37	1.37	1.37	1.37	1.37	1.38	1.38	1.38	1.38	1.38	1.37	1.37	1.37	1.37	1.37	1.37	1.37	1.38
	23^{0}F (-5.0^{0}C)	TC	29960	30137	31004	31003	31012	31014	31019	33003	32993	32994	32998	33021	29960	30137	31004	31003	31012	31014	31019	33003
		S/T	0.86	0.97	0.54	0.65	0.74	0.75	0.85	0.39	0.47	0.56	0.57	0.66	0.86	0.97	0.54	0.65	0.74	0.75	0.85	0.39
		PI	1.50	1.50	1.50	1.50	1.51	1.51	1.51	1.53	1.53	1.53	1.53	1.53	1.50	1.50	1.50	1.50	1.51	1.51	1.51	1.53
	35^{0}F (1.7^{0}C)	TC	29626	29627	30580	30578	30575	30575	30578	32351	32344	32337	32342	32336	29626	29627	30580	30578	30575	30575	30578	32351
		S/T	0.80	0.89	0.53	0.62	0.69	0.71	0.80	0.39	0.46	0.53	0.54	0.63	0.80	0.89	0.53	0.62	0.69	0.71	0.80	0.39
		PI	1.70	1.70	1.77	1.77	1.77	1.77	1.77	1.93	1.93	1.93	1.93	1.93	1.70	1.70	1.77	1.77	1.77	1.77	1.77	1.93
	41^{0}F (5.0^{0}C)	TC	29106	29131	30039	30036	30033	30034	30037	31768	31761	31754	31758	31753	29106	29131	30039	30036	30033	30034	30037	31768
		S/T	0.81	0.90	0.53	0.62	0.70	0.71	0.81	0.39	0.46	0.53	0.55	0.64	0.81	0.90	0.53	0.62	0.70	0.71	0.81	0.39
		PI	1.54	1.54	1.61	1.61	1.61	1.61	1.61	1.75	1.75	1.75	1.75	1.75	1.54	1.54	1.61	1.61	1.61	1.61	1.61	1.75
	47^{0}F (8.3^{0}C)	TC	28584	28627	29497	29494	29492	29492	29494	31190	31182	31180	31179	31174	28584	28627	29497	29494	29492	29492	29494	31190
		S/T	0.82	0.91	0.53	0.63	0.71	0.72	0.82	0.39	0.46	0.54	0.55	0.64	0.82	0.91	0.53	0.63	0.71	0.72	0.82	0.39
		PI	1.38	1.39	1.45	1.45	1.45	1.45	1.45	1.58	1.58	1.58	1.58	1.58	1.38	1.39	1.45	1.45	1.45	1.45	1.45	1.58

Manufacturer reserves the right to change, at any time, specifications and designs without notice and without obligations.

Table 19 – Cooling Performance - 36K (37MUHA + 45MULA) 45MULAQ36XAX (Sheet 2 of 4)

AIRFLOW (CFM)	OUTDOOR DB(^{0}F)	ID WB (^{0}F)	60.8^{0}F(16.0^{0}C)					64.4^{0}F(18.0^{0}C)					67^{0}F(19.4^{0}C)					71.6^{0}F(22.0^{0}C)				
		ID DB (^{0}F)	73.4^{0}F (23.0^{0}C)	77.0^{0}F (25.0^{0}C)	80.0^{0}F (26.7^{0}C)	80.6^{0}F (27.0^{0}C)	84.2^{0}F (29.0^{0}C)	73.4^{0}F (23.0^{0}C)	77.0^{0}F (25.0^{0}C)	80.0^{0}F (26.7^{0}C)	80.6^{0}F (27.0^{0}C)	84.2^{0}F (29.0^{0}C)	73.4? (23.0^{0}C)	77.0^{0}F (25.0^{0}C)	80.0^{0}F (26.7^{0}C)	80.6^{0}F (27.0^{0}C)	84.2^{0}F (29.0^{0}C)	73.4^{0}F (23.0^{0}C)	77.0^{0}F (25.0^{0}C)	80.0^{0}F (26.7^{0}C)	80.6^{0}F (27.0^{0}C)	84.2^{0}F (29.0^{0}C)
525	50^{0}F (10.0^{0}C)	TC	28338	29240	29304	29342	29359	29360	29493	31415	31430	31506	31515	31557	28338	29240	29304	29342	29359	29360	29493	31415
		S/T	0.94	1.00	0.57	0.69	0.80	0.81	0.93	0.39	0.49	0.58	0.60	0.71	0.94	1.00	0.57	0.69	0.80	0.81	0.93	0.39
		PI	1.50	1.50	1.50	1.50	1.50	1.50	1.50	1.50	1.50	1.50	1.50	1.50	1.50	1.50	1.50	1.50	1.50	1.50	1.50	1.50
	59^{0}F (15.0^{0}C)	TC	27968	29063	28917	28947	28959	28961	29152	31125	31133	31194	31201	31232	27968	29063	28917	28947	28959	28961	29152	31125
		S/T	0.97	1.00	0.58	0.71	0.81	0.83	0.96	0.39	0.50	0.59	0.61	0.73	0.97	1.00	0.58	0.71	0.81	0.83	0.96	0.39
		PI	1.67	1.67	1.67	1.67	1.67	1.67	1.67	1.68	1.68	1.68	1.68	1.68	1.67	1.67	1.67	1.67	1.67	1.67	1.67	1.68
	68^{0}F (20.0^{0}C)	TC	27741	28909	28529	28552	28560	28561	28886	30805	30815	30864	30870	30892	27741	28909	28529	28552	28560	28561	28886	30805
		S/T	1.00	1.00	0.59	0.72	0.84	0.86	0.99	0.40	0.50	0.61	0.62	0.75	1.00	1.00	0.59	0.72	0.84	0.86	0.99	0.40
		PI	1.83	1.84	1.84	1.84	1.84	1.84	1.84	1.86	1.86	1.86	1.86	1.86	1.83	1.84	1.84	1.84	1.84	1.84	1.84	1.86
	77^{0}F (25.0^{0}C)	TC	27443	28656	28115	28148	28161	28193	28682	30451	30478	30546	30554	30587	27443	28656	28115	28148	28161	28193	28682	30451
		S/T	1.00	1.00	0.59	0.73	0.85	0.86	1.00	0.40	0.51	0.61	0.63	0.76	1.00	1.00	0.59	0.73	0.85	0.86	1.00	0.40
		PI	2.00	2.01	2.01	2.00	2.00	2.00	2.01	2.03	2.03	2.03	2.02	2.02	2.00	2.01	2.01	2.00	2.00	2.00	2.01	2.03
	82^{0}F (27.8^{0}C)	TC	27723	28982	28313	28351	28365	28409	29008	30710	30750	30826	30835	30872	27723	28982	28313	28351	28365	28409	29008	30710
		S/T	1.00	1.00	0.60	0.74	0.86	0.87	1.00	0.40	0.51	0.62	0.63	0.76	1.00	1.00	0.60	0.74	0.86	0.87	1.00	0.40
		PI	2.22	2.23	2.22	2.22	2.22	2.22	2.23	2.25	2.25	2.24	2.24	2.24	2.22	2.23	2.22	2.22	2.22	2.22	2.23	2.25
	86^{0}F (30.0^{0}C)	TC	28484	29799	28985	29019	29065	29092	29827	31477	31522	31596	31604	31637	28484	29799	28985	29019	29065	29092	29827	31477
		S/T	1.00	1.00	0.60	0.75	0.86	0.88	1.00	0.40	0.51	0.62	0.64	0.77	1.00	1.00	0.60	0.75	0.86	0.88	1.00	0.40
		PI	2.55	2.56	2.56	2.56	2.56	2.56	2.57	2.59	2.59	2.59	2.59	2.58	2.55	2.56	2.56	2.56	2.56	2.56	2.57	2.59
	95^{0}F (35.0^{0}C)	TC	29373	29572	30622	30625	30641	30643	30657	33057	33045	33049	33047	33072	29373	29572	30622	30625	30641	30643	30657	33057
		S/T	0.86	0.96	0.54	0.65	0.73	0.75	0.85	0.39	0.47	0.55	0.56	0.66	0.86	0.96	0.54	0.65	0.73	0.75	0.85	0.39
		PI	3.24	3.25	3.31	3.31	3.31	3.31	3.31	3.45	3.45	3.45	3.45	3.45	3.24	3.25	3.31	3.31	3.31	3.31	3.31	3.45
	104^{0}F (40.0^{0}C)	TC	26507	26856	27635	27640	27654	27656	27665	29831	29820	29826	29821	29849	26507	26856	27635	27640	27654	27656	27665	29831
		S/T	0.88	1.00	0.55	0.66	0.75	0.77	0.87	0.39	0.47	0.56	0.58	0.67	0.88	1.00	0.55	0.66	0.75	0.77	0.87	0.39
		PI	3.11	3.13	3.18	3.18	3.18	3.18	3.18	3.31	3.31	3.31	3.31	3.31	3.11	3.13	3.18	3.18	3.18	3.18	3.18	3.31
	110^{0}F (43.0^{0}C)	TC	24874	25912	25839	25854	25862	25863	26014	28008	27996	28023	28028	28049	24874	25912	25839	25854	25862	25863	26014	28008
		S/T	0.96	1.00	0.58	0.70	0.81	0.83	0.96	0.39	0.49	0.59	0.61	0.73	0.96	1.00	0.58	0.70	0.81	0.83	0.96	0.39
		PI	3.06	3.11	3.11	3.10	3.10	3.10	3.11	3.21	3.21	3.20	3.20	3.20	3.06	3.11	3.11	3.10	3.10	3.10	3.11	3.21
	115^{0}F (46.0^{0}C)	TC	21565	22523	22200	22220	22226	22226	22544	24093	24082	24119	24122	24135	21565	22523	22200	22220	22226	22226	22544	24093
		S/T	1.00	1.00	0.59	0.73	0.84	0.86	1.00	0.40	0.50	0.61	0.63	0.75	1.00	1.00	0.59	0.73	0.84	0.86	1.00	0.40
		PI	2.81	2.85	2.84	2.84	2.84	2.84	2.85	2.92	2.92	2.91	2.91	2.91	2.81	2.85	2.84	2.84	2.84	2.84	2.85	2.92
	122^{0}F (50.0^{0}C)	TC	17437	18310	17288	17287	17378	17429	18326	18921	18958	18968	18967	18957	17437	18310	17288	17287	17378	17429	18326	18921
		S/T	1.00	1.00	0.64	0.81	0.95	0.98	1.00	0.41	0.54	0.67	0.69	0.84	1.00	1.00	0.64	0.81	0.95	0.98	1.00	0.41
		PI	2.49	2.52	2.49	2.49	2.49	2.49	2.52	2.54	2.54	2.54	2.54	2.53	2.49	2.52	2.49	2.49	2.49	2.49	2.52	2.54

Manufacturer reserves the right to change, at any time, specifications and designs without notice and without obligations.

Table 19 – Cooling Performance - 36K (37MUHA + 45MULA) 45MULAQ36XAX (Sheet 3 of 4)

AIRFLOW (CFM)	OUTDOOR DB(^{0}F)	ID WB (^{0}F)	60.8^{0}F(16.0^{0}C)					64.4^{0}F(18.0^{0}C)					67^{0}F(19.4^{0}C)					71.6^{0}F(22.0^{0}C)				
		ID DB (^{0}F)	73.4^{0}F (23.0^{0}C)	77.0^{0}F (25.0^{0}C)	80.0^{0}F (26.7^{0}C)	80.6^{0}F (27.0^{0}C)	84.2^{0}F (29.0^{0}C)	73.4^{0}F (23.0^{0}C)	77.0^{0}F (25.0^{0}C)	80.0^{0}F (26.7^{0}C)	80.6^{0}F (27.0^{0}C)	84.2^{0}F (29.0^{0}C)	73.4? (23.0^{0}C)	77.0^{0}F (25.0^{0}C)	80.0^{0}F (26.7^{0}C)	80.6^{0}F (27.0^{0}C)	84.2^{0}F (29.0^{0}C)	73.4^{0}F (23.0^{0}C)	77.0^{0}F (25.0^{0}C)	80.0^{0}F (26.7^{0}C)	80.6^{0}F (27.0^{0}C)	84.2^{0}F (29.0^{0}C)
700	-22^{0}F (-30.0^{0}C)	TC	31836	31809	32838	32797	32766	32762	32730	34638	34629	34558	34545	34472	31836	31809	32838	32797	32766	32762	32730	34638
		S/T	0.86	0.97	0.55	0.65	0.74	0.75	0.86	0.39	0.47	0.55	0.57	0.67	0.86	0.97	0.55	0.65	0.74	0.75	0.86	0.39
		PI	1.58	1.58	1.57	1.57	1.57	1.57	1.57	1.58	1.58	1.58	1.58	1.58	1.58	1.58	1.57	1.57	1.57	1.57	1.57	1.58
	-13^{0}F (-25.0^{0}C)	TC	34489	34460	35575	35530	35497	35492	35458	37525	37515	37438	37424	37344	34489	34460	35575	35530	35497	35492	35458	37525
		S/T	0.86	0.97	0.55	0.65	0.74	0.76	0.86	0.39	0.47	0.56	0.57	0.67	0.86	0.97	0.55	0.65	0.74	0.76	0.86	0.39
		PI	1.63	1.63	1.63	1.63	1.63	1.63	1.63	1.64	1.64	1.64	1.64	1.64	1.63	1.63	1.63	1.63	1.63	1.63	1.63	1.64
	-4^{0}F (-20.0^{0}C)	TC	37142	37111	38312	38263	38227	38222	38185	40411	40400	40317	40302	40217	37142	37111	38312	38263	38227	38222	38185	40411
		S/T	0.87	0.98	0.55	0.65	0.74	0.76	0.86	0.39	0.48	0.56	0.57	0.67	0.87	0.98	0.55	0.65	0.74	0.76	0.86	0.39
		PI	1.69	1.69	1.69	1.69	1.69	1.69	1.69	1.70	1.70	1.70	1.70	1.70	1.69	1.69	1.69	1.69	1.69	1.69	1.69	1.70
	0^{0}F(-17.8^{0}C)	TC	38340	38726	39546	39490	39441	39435	39416	41673	41663	41659	41665	41692	38340	38726	39546	39490	39441	39435	39416	41673
		S/T	0.88	1.00	0.55	0.66	0.75	0.77	0.87	0.39	0.48	0.57	0.58	0.68	0.88	1.00	0.55	0.66	0.75	0.77	0.87	0.39
		PI	1.71	1.71	1.72	1.72	1.72	1.72	1.72	1.73	1.73	1.74	1.74	1.74	1.71	1.71	1.72	1.72	1.72	1.72	1.72	1.73
	5^{0}F (-15.0^{0}C)	TC	39724	40316	40939	40949	40958	40959	41013	43340	43327	43349	43354	43373	39724	40316	40939	40949	40958	40959	41013	43340
		S/T	0.88	1.00	0.56	0.67	0.76	0.78	0.88	0.39	0.48	0.57	0.59	0.69	0.88	1.00	0.56	0.67	0.76	0.78	0.88	0.39
		PI	1.74	1.74	1.75	1.75	1.75	1.75	1.75	1.79	1.79	1.79	1.79	1.79	1.74	1.74	1.75	1.75	1.75	1.75	1.75	1.79
	14^{0}F (-10.0^{0}C)	TC	39241	39608	40653	40602	40561	40555	40514	43227	43214	43131	43116	43024	39241	39608	40653	40602	40561	40555	40514	43227
		S/T	0.87	1.00	0.55	0.66	0.75	0.76	0.87	0.39	0.48	0.56	0.57	0.67	0.87	1.00	0.55	0.66	0.75	0.76	0.87	0.39
		PI	1.76	1.76	1.75	1.76	1.76	1.76	1.76	1.76	1.76	1.76	1.76	1.76	1.76	1.76	1.75	1.76	1.76	1.76	1.76	1.76
	17^{0}F (-8.3^{0}C)	TC	39120	39672	40398	40413	40429	40431	40481	42964	42952	42945	42953	42989	39120	39672	40398	40413	40429	40431	40481	42964
		S/T	0.88	1.00	0.55	0.66	0.76	0.77	0.87	0.39	0.48	0.57	0.58	0.68	0.88	1.00	0.55	0.66	0.76	0.77	0.87	0.39
		PI	1.76	1.76	1.76	1.76	1.76	1.76	1.76	1.77	1.77	1.77	1.77	1.77	1.76	1.76	1.76	1.76	1.76	1.76	1.76	1.77
	23^{0}F (-5.0^{0}C)	TC	38851	39522	40121	40135	40146	40147	40211	42661	42648	42678	42684	42709	38851	39522	40121	40135	40146	40147	40211	42661
		S/T	0.89	1.00	0.56	0.67	0.76	0.78	0.89	0.39	0.48	0.57	0.59	0.69	0.89	1.00	0.56	0.67	0.76	0.78	0.89	0.39
		PI	1.92	1.92	1.93	1.93	1.93	1.93	1.93	1.97	1.97	1.97	1.97	1.97	1.92	1.92	1.93	1.93	1.93	1.93	1.93	1.97
	35^{0}F (1.7^{0}C)	TC	38380	38483	39580	39577	39579	39580	39584	41809	41799	41797	41795	41798	38380	38483	39580	39577	39579	39580	39584	41809
		S/T	0.83	0.93	0.54	0.63	0.72	0.73	0.83	0.39	0.46	0.54	0.56	0.65	0.83	0.93	0.54	0.63	0.72	0.73	0.83	0.39
		PI	2.18	2.19	2.27	2.27	2.27	2.27	2.27	2.47	2.47	2.47	2.47	2.47	2.18	2.19	2.27	2.27	2.27	2.27	2.27	2.47
	41^{0}F (5.0^{0}C)	TC	37703	37836	38878	38876	38878	38879	38881	41060	41050	41047	41045	41050	37703	37836	38878	38876	38878	38879	38881	41060
		S/T	0.84	0.94	0.54	0.64	0.72	0.74	0.84	0.39	0.47	0.55	0.56	0.66	0.84	0.94	0.54	0.64	0.72	0.74	0.84	0.39
		PI	1.97	1.98	2.06	2.06	2.06	2.06	2.06	2.25	2.25	2.25	2.25	2.25	1.97	1.98	2.06	2.06	2.06	2.06	2.06	2.25
	47^{0}F (8.3^{0}C)	TC	37027	37198	38178	38174	38177	38176	38176	40315	40305	40301	40300	40304	37027	37198	38178	38174	38177	38176	38176	40315
		S/T	0.85	0.96	0.54	0.65	0.73	0.75	0.85	0.39	0.47	0.55	0.57	0.67	0.85	0.96	0.54	0.65	0.73	0.75	0.85	0.39
		PI	1.77	1.78	1.86	1.85	1.86	1.86	1.86	2.02	2.02	2.02	2.02	2.02	1.77	1.78	1.86	1.85	1.86	1.86	1.86	2.02

Manufacturer reserves the right to change, at any time, specifications and designs without notice and without obligations.

Table 19 – Cooling Performance - 36K (37MUHA + 45MULA) 45MULAQ36XAX (Sheet 4 of 4)

AIRFLOW (CFM)	OUTDOOR DB(°F)	ID WB (°F)	60.8°F(16.0°C)					64.4°F(18.0°C)					67°F(19.4°C)					71.6°F(22.0°C)				
		ID DB (°F)	73.4°F (23.0°C)	77.0°F (25.0°C)	80.0°F (26.7°C)	80.6°F (27.0°C)	84.2°F (29.0°C)	73.4°F (23.0°C)	77.0°F (25.0°C)	80.0°F (26.7°C)	80.6°F (27.0°C)	84.2°F (29.0°C)	73.4? (23.0°C)	77.0°F (25.0°C)	80.0°F (26.7°C)	80.6°F (27.0°C)	84.2°F (29.0°C)	73.4°F (23.0°C)	77.0°F (25.0°C)	80.0°F (26.7°C)	80.6°F (27.0°C)	84.2°F (29.0°C)
700	50°F (10.0°C)	TC	36899	38390	37935	37985	38005	38007	38372	40550	40657	40762	40774	40825	36899	38390	37935	37985	38005	38007	38372	40550
		S/T	0.99	1.00	0.59	0.72	0.83	0.85	0.99	0.40	0.50	0.60	0.62	0.74	0.99	1.00	0.59	0.72	0.83	0.85	0.99	0.40
		PI	1.93	1.93	1.93	1.93	1.93	1.93	1.93	1.92	1.92	1.92	1.92	1.92	1.93	1.93	1.93	1.93	1.93	1.93	1.93	1.92
	59°F (15.0°C)	TC	36683	38172	37437	37475	37488	37542	38204	40200	40280	40361	40370	40403	36683	38172	37437	37475	37488	37542	38204	40200
		S/T	1.00	1.00	0.60	0.73	0.85	0.86	1.00	0.40	0.51	0.61	0.63	0.76	1.00	1.00	0.60	0.73	0.85	0.86	1.00	0.40
		PI	2.14	2.14	2.14	2.14	2.14	2.14	2.14	2.16	2.15	2.15	2.15	2.15	2.14	2.14	2.14	2.14	2.14	2.14	2.14	2.16
	68°F (20.0°C)	TC	36375	37916	36877	36905	36971	37003	37947	39735	39809	39871	39878	39898	36375	37916	36877	36905	36971	37003	37947	39735
		S/T	1.00	1.00	0.61	0.75	0.87	0.89	1.00	0.40	0.51	0.63	0.65	0.78	1.00	1.00	0.61	0.75	0.87	0.89	1.00	0.40
		PI	2.35	2.36	2.36	2.36	2.35	2.36	2.36	2.39	2.39	2.38	2.38	2.38	2.35	2.36	2.36	2.36	2.35	2.36	2.36	2.39
	77°F (25.0°C)	TC	35977	37580	36321	36361	36454	36495	37612	39228	39347	39438	39447	39484	35977	37580	36321	36361	36454	36495	37612	39228
		S/T	1.00	1.00	0.61	0.76	0.88	0.90	1.00	0.40	0.52	0.63	0.65	0.79	1.00	1.00	0.61	0.76	0.88	0.90	1.00	0.40
		PI	2.56	2.58	2.57	2.57	2.57	2.57	2.58	2.60	2.60	2.60	2.60	2.59	2.56	2.58	2.57	2.57	2.57	2.57	2.58	2.60
	82°F (27.8°C)	TC	36331	37992	36558	36604	36718	36763	38025	39527	39676	39779	39790	39833	36331	37992	36558	36604	36718	36763	38025	39527
		S/T	1.00	1.00	0.62	0.77	0.89	0.92	1.00	0.40	0.52	0.64	0.66	0.80	1.00	1.00	0.62	0.77	0.89	0.92	1.00	0.40
		PI	2.85	2.86	2.85	2.85	2.85	2.85	2.86	2.88	2.88	2.88	2.88	2.87	2.85	2.86	2.85	2.85	2.85	2.85	2.86	2.88
	86°F (30.0°C)	TC	37349	39084	37444	37487	37625	37679	39118	40538	40694	40791	40801	40839	37349	39084	37444	37487	37625	37679	39118	40538
		S/T	1.00	1.00	0.62	0.78	0.91	0.93	1.00	0.40	0.52	0.64	0.66	0.81	1.00	1.00	0.62	0.78	0.91	0.93	1.00	0.40
		PI	3.27	3.29	3.28	3.28	3.28	3.28	3.29	3.32	3.32	3.31	3.31	3.31	3.27	3.29	3.28	3.28	3.28	3.28	3.29	3.32
	95°F (35.0°C)	TC	38080	38855	39632	39640	39665	39668	39734	42705	42689	42698	42710	42767	38080	38855	39632	39640	39665	39668	39734	42705
		S/T	0.89	1.00	0.56	0.67	0.76	0.78	0.88	0.39	0.48	0.57	0.58	0.68	0.89	1.00	0.56	0.67	0.76	0.78	0.88	0.39
		PI	4.15	4.19	4.24	4.24	4.24	4.24	4.25	4.42	4.42	4.42	4.42	4.42	4.15	4.19	4.24	4.24	4.24	4.24	4.25	4.42
	104°F (40.0°C)	TC	34418	35393	35765	35780	35798	35800	35902	38549	38535	38553	38566	38606	34418	35393	35765	35780	35798	35800	35902	38549
		S/T	0.92	1.00	0.56	0.68	0.78	0.80	0.91	0.39	0.48	0.58	0.59	0.70	0.92	1.00	0.56	0.68	0.78	0.80	0.91	0.39
		PI	4.00	4.05	4.08	4.08	4.08	4.08	4.08	4.25	4.24	4.24	4.24	4.24	4.00	4.05	4.08	4.08	4.08	4.08	4.08	4.25
	110°F (43.0°C)	TC	32654	34065	33444	33470	33479	33504	34094	36199	36201	36258	36263	36284	32654	34065	33444	33470	33479	33504	34094	36199
		S/T	1.00	1.00	0.60	0.73	0.85	0.86	1.00	0.40	0.51	0.61	0.63	0.76	1.00	1.00	0.60	0.73	0.85	0.86	1.00	0.40
		PI	3.94	4.00	3.98	3.98	3.98	3.98	4.01	4.11	4.11	4.11	4.11	4.11	3.94	4.00	3.98	3.98	3.98	3.98	4.01	4.11
	115°F (46.0°C)	TC	28356	29597	28715	28732	28771	28800	29623	31135	31159	31202	31206	31215	28356	29597	28715	28732	28771	28800	29623	31135
		S/T	1.00	1.00	0.61	0.75	0.87	0.90	1.00	0.40	0.52	0.63	0.65	0.78	1.00	1.00	0.61	0.75	0.87	0.90	1.00	0.40
		PI	3.64	3.68	3.65	3.64	3.64	3.64	3.68	3.75	3.75	3.75	3.75	3.74	3.64	3.68	3.65	3.64	3.64	3.64	3.68	3.75
	122°F (50.0°C)	TC	22647	23787	22134	22127	22495	22665	23801	24168	24262	24268	24266	24298	22647	23787	22134	22127	22495	22665	23801	24168
		S/T	1.00	1.00	0.67	0.85	1.00	1.00	1.00	0.41	0.55	0.69	0.72	0.88	1.00	1.00	0.67	0.85	1.00	1.00	1.00	0.41
		PI	3.20	3.23	3.19	3.19	3.20	3.20	3.23	3.26	3.25	3.24	3.24	3.24	3.20	3.23	3.19	3.19	3.20	3.20	3.23	3.26

Manufacturer reserves the right to change, at any time, specifications and designs without notice and without obligations.

Table 20 – Cooling Performance - 36K (37MUHA + 45MULA) 45MULAQ36XBX (Sheet 1 of 4)

AIRFLOW (CFM)	OUTDOOR DB(^{0}F)	ID WB (^{0}F)	60.8^{0}F(16.0^{0}C)					64.4^{0}F(18.0^{0}C)					67^{0}F(19.4^{0}C)					71.6^{0}F(22.0^{0}C)				
		ID DB (^{0}F)	73.4^{0}F (23.0^{0}C)	77.0^{0}F (25.0^{0}C)	80.0^{0}F (26.7^{0}C)	80.6^{0}F (27.0^{0}C)	84.2^{0}F (29.0^{0}C)	73.4^{0}F (23.0^{0}C)	77.0^{0}F (25.0^{0}C)	80.0^{0}F (26.7^{0}C)	80.6^{0}F (27.0^{0}C)	84.2^{0}F (29.0^{0}C)	73.4? (23.0^{0}C)	77.0^{0}F (25.0^{0}C)	80.0^{0}F (26.7^{0}C)	80.6^{0}F (27.0^{0}C)	84.2^{0}F (29.0^{0}C)	73.4^{0}F (23.0^{0}C)	77.0^{0}F (25.0^{0}C)	80.0^{0}F (26.7^{0}C)	80.6^{0}F (27.0^{0}C)	84.2^{0}F (29.0^{0}C)
618	-22^{0}F (-30.0^{0}C)	TC	23301	23292	23286	23421	24111	24326	24313	24302	24300	24284	25053	25040	25023	25020	25003	26427	26420	26401	26394	26355
		S/T	0.77	0.87	0.96	0.99	0.99	0.63	0.73	0.81	0.82	0.93	0.53	0.63	0.71	0.73	0.82	0.38	0.46	0.54	0.55	0.64
		PI	3.02	3.02	3.02	3.02	3.00	3.00	3.00	3.00	3.00	3.00	2.99	2.99	2.99	2.99	2.99	3.00	3.00	3.00	3.00	3.00
	-13^{0}F (-25.0^{0}C)	TC	25242	25233	25226	25373	26120	26354	26339	26327	26325	26307	27140	27126	27108	27105	27086	28630	28622	28601	28594	28551
		S/T	0.77	0.88	0.97	1.00	1.00	0.63	0.73	0.81	0.83	0.93	0.54	0.63	0.71	0.73	0.83	0.39	0.46	0.54	0.56	0.65
		PI	3.13	3.13	3.13	3.13	3.11	3.11	3.11	3.11	3.11	3.11	3.10	3.10	3.10	3.10	3.10	3.11	3.11	3.11	3.11	3.12
	-4^{0}F (-20.0^{0}C)	TC	27184	27175	27167	27325	28129	28381	28365	28353	28350	28331	29228	29213	29193	29190	29170	30832	30824	30801	30793	30747
		S/T	0.78	0.88	0.97	1.00	1.00	0.63	0.73	0.82	0.83	0.93	0.54	0.64	0.72	0.73	0.83	0.39	0.47	0.55	0.56	0.65
		PI	3.24	3.24	3.24	3.24	3.23	3.22	3.22	3.22	3.22	3.22	3.21	3.21	3.21	3.21	3.22	3.22	3.22	3.23	3.23	3.23
	0^{0}F (-17.8^{0}C)	TC	28081	28069	28177	28392	29179	29306	29283	29267	29264	29259	30165	30148	30120	30116	30089	31791	31781	31783	31786	31810
		S/T	0.78	0.89	0.99	1.00	1.00	0.64	0.74	0.83	0.84	0.95	0.54	0.64	0.73	0.74	0.84	0.39	0.47	0.55	0.57	0.66
		PI	3.27	3.27	3.27	3.27	3.26	3.26	3.26	3.26	3.26	3.26	3.26	3.26	3.26	3.26	3.26	3.29	3.29	3.29	3.29	3.29
	5^{0}F (-15.0^{0}C)	TC	28907	28933	29323	29458	30358	30282	30288	30291	30292	30441	31273	31270	31279	31279	31283	33141	33132	33132	33134	33153
		S/T	0.79	0.90	1.00	1.00	1.00	0.64	0.75	0.84	0.85	0.96	0.54	0.65	0.73	0.75	0.85	0.39	0.47	0.55	0.57	0.66
		PI	3.30	3.30	3.30	3.30	3.31	3.31	3.31	3.31	3.31	3.31	3.32	3.32	3.33	3.33	3.33	3.39	3.39	3.39	3.39	3.39
	14^{0}F (-10.0^{0}C)	TC	32920	32908	33044	33333	34367	34572	34553	34536	34533	34515	35767	35750	35723	35718	35688	38016	38005	37977	37968	37910
		S/T	0.78	0.89	0.99	1.00	1.00	0.64	0.74	0.82	0.84	0.94	0.54	0.64	0.72	0.74	0.83	0.39	0.47	0.55	0.56	0.65
		PI	2.41	2.41	2.41	2.41	2.40	2.40	2.40	2.40	2.40	2.40	2.39	2.39	2.39	2.39	2.39	2.40	2.40	2.40	2.40	2.40
	17^{0}F (-8.3^{0}C)	TC	34295	34304	34724	34924	36049	36017	36020	36028	36029	36199	37165	37180	37204	37206	37215	39638	39625	39629	39637	39674
		S/T	0.79	0.89	1.00	1.00	1.00	0.64	0.74	0.83	0.85	0.95	0.55	0.65	0.73	0.75	0.85	0.39	0.47	0.55	0.57	0.66
		PI	2.09	2.09	2.08	2.08	2.08	2.08	2.08	2.08	2.08	2.08	2.08	2.08	2.08	2.08	2.08	2.10	2.10	2.10	2.10	2.10
	23^{0}F (-5.0^{0}C)	TC	33805	33852	34403	34571	35701	35540	35549	35554	35554	35765	36793	36792	36803	36805	36811	39165	39153	39155	39160	39187
		S/T	0.80	0.91	1.00	1.00	1.00	0.65	0.75	0.84	0.86	0.97	0.54	0.65	0.74	0.75	0.85	0.39	0.47	0.56	0.57	0.66
		PI	2.13	2.13	2.13	2.13	2.14	2.14	2.14	2.14	2.14	2.14	2.15	2.15	2.16	2.16	2.16	2.19	2.19	2.19	2.19	2.19
	35^{0}F (1.7^{0}C)	TC	33290	33291	33355	33393	34251	34887	34882	34884	34885	34885	36008	36006	36002	36002	36006	38094	38085	38077	38082	38075
		S/T	0.75	0.85	0.93	0.94	1.00	0.62	0.71	0.79	0.80	0.89	0.53	0.62	0.69	0.71	0.80	0.39	0.46	0.53	0.54	0.63
		PI	2.08	2.08	2.09	2.09	2.15	2.21	2.20	2.21	2.21	2.21	2.30	2.30	2.30	2.30	2.30	2.50	2.50	2.50	2.50	2.50
	41^{0}F (5.0^{0}C)	TC	33125	33126	33218	33262	34207	34707	34703	34704	34704	34735	35817	35813	35810	35811	35815	37879	37870	37862	37866	37861
		S/T	0.76	0.86	0.94	0.96	1.00	0.62	0.72	0.80	0.81	0.90	0.53	0.62	0.70	0.71	0.81	0.39	0.46	0.53	0.55	0.64
		PI	2.01	2.01	2.02	2.03	2.10	2.14	2.14	2.14	2.14	2.14	2.24	2.24	2.24	2.24	2.24	2.44	2.44	2.44	2.44	2.44
	47^{0}F (8.3^{0}C)	TC	32958	32958	33085	33142	34162	34526	34521	34522	34522	34574	35625	35622	35619	35619	35621	37670	37660	37657	37656	37651
		S/T	0.77	0.87	0.95	0.97	1.00	0.63	0.72	0.81	0.82	0.91	0.53	0.63	0.71	0.72	0.82	0.39	0.46	0.54	0.55	0.64
		PI	1.95	1.95	1.96	1.96	2.04	2.08	2.07	2.07	2.08	2.08	2.17	2.17	2.17	2.17	2.17	2.37	2.37	2.37	2.37	2.37

Manufacturer reserves the right to change, at any time, specifications and designs without notice and without obligations.

Table 20 – Cooling Performance - 36K (37MUHA + 45MULA) 45MULAQ36XBX (Sheet 2 of 4)

AIRFLOW (CFM)	OUTDOOR DB(^{0}F)	ID WB (^{0}F)	60.8^{0}F(16.0^{0}C)					64.4^{0}F(18.0^{0}C)					67^{0}F(19.4^{0}C)					71.6^{0}F(22.0^{0}C)				
		ID DB (^{0}F)	73.4^{0}F (23.0^{0}C)	77.0^{0}F (25.0^{0}C)	80.0^{0}F (26.7^{0}C)	80.6^{0}F (27.0^{0}C)	84.2^{0}F (29.0^{0}C)	73.4^{0}F (23.0^{0}C)	77.0^{0}F (25.0^{0}C)	80.0^{0}F (26.7^{0}C)	80.6^{0}F (27.0^{0}C)	84.2^{0}F (29.0^{0}C)	73.4? (23.0^{0}C)	77.0^{0}F (25.0^{0}C)	80.0^{0}F (26.7^{0}C)	80.6^{0}F (27.0^{0}C)	84.2^{0}F (29.0^{0}C)	73.4^{0}F (23.0^{0}C)	77.0^{0}F (25.0^{0}C)	80.0^{0}F (26.7^{0}C)	80.6^{0}F (27.0^{0}C)	84.2^{0}F (29.0^{0}C)
618	50^{0}F (10.0^{0}C)	TC	31581	32097	33169	33359	34637	33436	33456	33565	33608	34677	34753	34798	34818	34820	34977	37257	37275	37365	37375	37425
		S/T	0.87	1.00	1.00	1.00	1.00	0.69	0.81	0.92	0.94	1.00	0.57	0.69	0.80	0.81	0.93	0.39	0.49	0.58	0.60	0.71
		PI	2.14	2.14	2.14	2.14	2.14	2.14	2.14	2.14	2.14	2.14	2.14	2.14	2.14	2.14	2.13	2.13	2.13	2.13	2.13	2.13
	59^{0}F (15.0^{0}C)	TC	29290	29995	31050	31237	32494	31077	31091	31245	31305	32532	32368	32402	32415	32417	32631	34839	34849	34917	34925	34959
		S/T	0.88	1.00	1.00	1.00	1.00	0.70	0.83	0.94	0.97	1.00	0.58	0.71	0.81	0.83	0.96	0.39	0.50	0.59	0.61	0.73
		PI	2.01	2.01	2.02	2.02	2.03	2.02	2.02	2.02	2.02	2.03	2.03	2.03	2.03	2.03	2.03	2.04	2.04	2.04	2.04	2.04
	68^{0}F (20.0^{0}C)	TC	27039	27912	28939	29121	30346	28729	28738	28963	29152	30379	29980	30004	30013	30014	30355	32372	32382	32434	32440	32463
		S/T	0.91	1.00	1.00	1.00	1.00	0.72	0.85	0.97	1.00	1.00	0.59	0.72	0.84	0.86	0.99	0.40	0.50	0.61	0.62	0.75
		PI	1.89	1.90	1.91	1.91	1.92	1.91	1.91	1.91	1.91	1.92	1.92	1.92	1.92	1.92	1.92	1.94	1.94	1.94	1.94	1.94
	77^{0}F (25.0^{0}C)	TC	24753	25701	26698	26875	28063	26362	26375	26678	26907	28096	27566	27597	27610	27642	28121	29855	29882	29949	29956	29989
		S/T	0.92	1.00	1.00	1.00	1.00	0.72	0.87	0.99	1.00	1.00	0.59	0.73	0.85	0.86	1.00	0.40	0.51	0.61	0.63	0.76
		PI	1.79	1.79	1.80	1.80	1.81	1.80	1.80	1.80	1.80	1.81	1.81	1.81	1.81	1.81	1.81	1.83	1.83	1.83	1.83	1.83
	82^{0}F (27.8^{0}C)	TC	24263	25292	26300	26479	27683	25865	25907	26332	26511	27715	27075	27111	27125	27167	27740	29368	29405	29479	29487	29522
		S/T	0.94	1.00	1.00	1.00	1.00	0.73	0.87	1.00	1.00	1.00	0.60	0.74	0.86	0.87	1.00	0.40	0.51	0.62	0.63	0.76
		PI	1.90	1.91	1.91	1.92	1.92	1.91	1.91	1.91	1.92	1.92	1.92	1.92	1.92	1.92	1.92	1.94	1.94	1.94	1.94	1.94
	86^{0}F (30.0^{0}C)	TC	24829	25979	27033	27219	28488	26468	26523	27065	27252	28510	27731	27764	27807	27833	28537	30115	30158	30229	30236	30268
		S/T	0.95	1.00	1.00	1.00	1.00	0.74	0.88	1.00	1.00	1.00	0.60	0.75	0.86	0.88	1.00	0.40	0.51	0.62	0.64	0.77
		PI	2.20	2.21	2.22	2.22	2.24	2.21	2.21	2.22	2.22	2.23	2.23	2.23	2.23	2.23	2.23	2.25	2.25	2.25	2.25	2.25
	95^{0}F (35.0^{0}C)	TC	26422	26469	27038	27197	28263	28112	28119	28129	28130	28321	29326	29329	29344	29346	29360	31658	31647	31650	31649	31672
		S/T	0.80	0.91	1.00	1.00	1.00	0.65	0.75	0.84	0.86	0.96	0.54	0.65	0.73	0.75	0.85	0.39	0.47	0.55	0.56	0.66
		PI	2.77	2.77	2.80	2.80	2.86	2.85	2.85	2.85	2.85	2.86	2.91	2.91	2.91	2.91	2.91	3.04	3.04	3.04	3.04	3.04
	104^{0}F (40.0^{0}C)	TC	23498	23582	24261	24404	25372	25002	25010	25017	25018	25347	26082	26087	26100	26102	26111	28155	28144	28151	28145	28172
		S/T	0.82	0.94	1.00	1.00	1.00	0.66	0.77	0.86	0.88	1.00	0.55	0.66	0.75	0.77	0.87	0.39	0.47	0.56	0.58	0.67
		PI	2.71	2.71	2.75	2.76	2.81	2.79	2.79	2.79	2.79	2.81	2.85	2.85	2.85	2.85	2.85	2.97	2.97	2.97	2.97	2.97
	110^{0}F (43.0^{0}C)	TC	21603	22187	23029	23178	24174	23078	23086	23187	23231	24201	24132	24146	24154	24155	24296	26158	26147	26173	26177	26197
		S/T	0.89	1.00	1.00	1.00	1.00	0.70	0.83	0.94	0.96	1.00	0.58	0.70	0.81	0.83	0.96	0.39	0.49	0.59	0.61	0.73
		PI	2.71	2.73	2.77	2.77	2.82	2.77	2.77	2.77	2.78	2.82	2.82	2.82	2.82	2.82	2.82	2.91	2.91	2.91	2.91	2.91
	115^{0}F (46.0^{0}C)	TC	18871	19581	20351	20487	21401	20156	20161	20337	20513	21425	21118	21137	21142	21143	21445	22918	22908	22943	22946	22958
		S/T	0.92	1.00	1.00	1.00	1.00	0.72	0.86	0.98	1.00	1.00	0.59	0.73	0.84	0.86	1.00	0.40	0.50	0.61	0.63	0.75
		PI	2.48	2.51	2.54	2.54	2.58	2.53	2.53	2.53	2.54	2.58	2.57	2.57	2.57	2.57	2.58	2.64	2.64	2.64	2.64	2.64
	122^{0}F (50.0^{0}C)	TC	15463	16310	17036	17165	18028	16180	16306	17056	17185	18046	17039	17038	17127	17178	18062	18647	18684	18694	18693	18683
		S/T	1.00	1.00	1.00	1.00	1.00	0.80	0.98	1.00	1.00	1.00	0.64	0.81	0.95	0.98	1.00	0.41	0.54	0.67	0.69	0.84
		PI	2.21	2.23	2.25	2.25	2.27	2.23	2.23	2.25	2.25	2.27	2.25	2.25	2.25	2.25	2.27	2.30	2.29	2.29	2.29	2.29

Manufacturer reserves the right to change, at any time, specifications and designs without notice and without obligations.

Table 20 – Cooling Performance - 36K (37MUHA + 45MULA) 45MULAQ36XBX (Sheet 3 of 4)

AIRFLOW (CFM)	OUTDOOR DB(^{0}F)	ID WB (^{0}F)	60.8^{0}F(16.0^{0}C)					64.4^{0}F(18.0^{0}C)					67^{0}F(19.4^{0}C)					71.6^{0}F(22.0^{0}C)				
		ID DB (^{0}F)	73.4^{0}F (23.0^{0}C)	77.0^{0}F (25.0^{0}C)	80.0^{0}F (26.7^{0}C)	80.6^{0}F (27.0^{0}C)	84.2^{0}F (29.0^{0}C)	73.4^{0}F (23.0^{0}C)	77.0^{0}F (25.0^{0}C)	80.0^{0}F (26.7^{0}C)	80.6^{0}F (27.0^{0}C)	84.2^{0}F (29.0^{0}C)	73.4? (23.0^{0}C)	77.0^{0}F (25.0^{0}C)	80.0^{0}F (26.7^{0}C)	80.6^{0}F (27.0^{0}C)	84.2^{0}F (29.0^{0}C)	73.4^{0}F (23.0^{0}C)	77.0^{0}F (25.0^{0}C)	80.0^{0}F (26.7^{0}C)	80.6^{0}F (27.0^{0}C)	84.2^{0}F (29.0^{0}C)
824	-22^{0}F (-30.0^{0}C)	TC	30211	30198	30628	30755	31602	31521	31495	31475	31472	31446	32464	32423	32392	32388	32357	34243	34234	34163	34151	34078
		S/T	0.80	0.91	0.99	0.99	0.99	0.64	0.75	0.84	0.86	0.97	0.55	0.65	0.74	0.75	0.86	0.39	0.47	0.55	0.57	0.67
		PI	3.86	3.86	3.85	3.85	3.84	3.84	3.84	3.84	3.84	3.84	3.83	3.83	3.84	3.84	3.84	3.86	3.86	3.86	3.86	3.86
	-13^{0}F (-25.0^{0}C)	TC	32729	32714	33181	33318	34235	34148	34120	34098	34095	34067	35169	35125	35092	35087	35053	37097	37086	37010	36996	36918
		S/T	0.80	0.91	1.00	1.00	1.00	0.65	0.75	0.85	0.86	0.97	0.55	0.65	0.74	0.76	0.86	0.39	0.47	0.56	0.57	0.67
		PI	4.00	4.00	4.00	3.99	3.98	3.98	3.98	3.98	3.98	3.99	3.97	3.98	3.98	3.98	3.98	4.00	4.00	4.00	4.00	4.00
	-4^{0}F (-20.0^{0}C)	TC	35247	35231	35733	35881	36869	36775	36744	36721	36718	36687	37874	37827	37791	37786	37749	39950	39939	39857	39842	39758
		S/T	0.80	0.92	1.00	1.00	1.00	0.65	0.76	0.85	0.87	0.98	0.55	0.65	0.74	0.76	0.86	0.39	0.48	0.56	0.57	0.67
		PI	4.15	4.15	4.14	4.14	4.13	4.12	4.12	4.13	4.13	4.13	4.12	4.12	4.12	4.12	4.12	4.14	4.14	4.14	4.14	4.15
	0^{0}F(-17.8^{0}C)	TC	36416	36395	37070	37225	38247	37978	37936	37907	37902	38284	39095	39039	38991	38985	38966	41197	41187	41184	41190	41216
		S/T	0.81	0.93	1.00	1.00	1.00	0.66	0.77	0.86	0.88	1.00	0.55	0.66	0.75	0.77	0.87	0.39	0.48	0.57	0.58	0.68
		PI	4.18	4.18	4.18	4.18	4.18	4.17	4.18	4.18	4.18	4.18	4.18	4.18	4.18	4.18	4.19	4.23	4.23	4.23	4.23	4.23
	5^{0}F (-15.0^{0}C)	TC	37461	37589	38449	38626	39816	39217	39227	39230	39270	39856	40471	40482	40490	40491	40545	42845	42832	42855	42859	42878
		S/T	0.82	0.94	1.00	1.00	1.00	0.66	0.78	0.87	0.88	1.00	0.56	0.67	0.76	0.78	0.88	0.39	0.48	0.57	0.59	0.69
		PI	4.21	4.21	4.22	4.22	4.25	4.23	4.23	4.23	4.23	4.25	4.26	4.26	4.26	4.26	4.27	4.35	4.35	4.36	4.36	4.36
	14^{0}F (-10.0^{0}C)	TC	42693	42672	43543	43747	45103	44813	44773	44743	44738	45157	46348	46290	46243	46236	46189	49283	49267	49173	49156	49051
		S/T	0.81	0.93	1.00	1.00	1.00	0.65	0.76	0.86	0.87	1.00	0.55	0.66	0.75	0.76	0.87	0.39	0.48	0.56	0.57	0.67
		PI	3.08	3.08	3.08	3.08	3.07	3.07	3.07	3.07	3.07	3.07	3.07	3.07	3.07	3.07	3.07	3.08	3.08	3.08	3.08	3.08
	17^{0}F (-8.3^{0}C)	TC	44328	44473	45501	45723	47208	46535	46554	46563	46602	47259	48123	48141	48160	48163	48222	51180	51166	51158	51168	51211
		S/T	0.82	0.93	1.00	1.00	1.00	0.66	0.77	0.87	0.88	1.00	0.55	0.66	0.76	0.77	0.87	0.39	0.48	0.57	0.58	0.68
		PI	2.67	2.67	2.67	2.67	2.67	2.67	2.67	2.67	2.67	2.67	2.67	2.67	2.67	2.67	2.67	2.69	2.69	2.69	2.69	2.69
	23^{0}F (-5.0^{0}C)	TC	43807	43996	45134	45357	46851	46026	46040	46045	46105	46902	47613	47629	47642	47643	47720	50627	50611	50647	50654	50683
		S/T	0.83	0.95	1.00	1.00	1.00	0.66	0.78	0.88	0.89	1.00	0.56	0.67	0.76	0.78	0.89	0.39	0.48	0.57	0.59	0.69
		PI	2.72	2.73	2.73	2.74	2.75	2.74	2.74	2.74	2.74	2.75	2.76	2.76	2.76	2.76	2.76	2.81	2.81	2.82	2.82	2.82
	35^{0}F (1.7^{0}C)	TC	43173	43174	43428	43549	44954	45191	45189	45193	45193	45313	46605	46602	46605	46606	46610	49230	49218	49215	49213	49217
		S/T	0.78	0.88	0.97	0.99	1.00	0.63	0.73	0.82	0.83	0.93	0.54	0.63	0.72	0.73	0.83	0.39	0.46	0.54	0.56	0.65
		PI	2.67	2.67	2.68	2.69	2.81	2.83	2.83	2.83	2.83	2.84	2.95	2.95	2.95	2.95	2.95	3.21	3.21	3.21	3.20	3.21
	41^{0}F (5.0^{0}C)	TC	42957	42957	43299	43600	44889	44955	44953	44956	44956	45114	46357	46354	46356	46357	46360	48958	48946	48943	48941	48946
		S/T	0.78	0.89	0.98	1.00	1.00	0.64	0.74	0.83	0.84	0.94	0.54	0.64	0.72	0.74	0.84	0.39	0.47	0.55	0.56	0.66
		PI	2.58	2.58	2.60	2.63	2.74	2.74	2.74	2.74	2.74	2.76	2.87	2.87	2.87	2.87	2.87	3.12	3.12	3.12	3.12	3.12
	47^{0}F (8.3^{0}C)	TC	42739	42767	43341	43534	44822	44721	44719	44720	44719	44927	46109	46105	46108	46108	46108	48691	48679	48674	48672	48677
		S/T	0.79	0.90	1.00	1.00	1.00	0.64	0.75	0.84	0.85	0.96	0.54	0.65	0.73	0.75	0.85	0.39	0.47	0.55	0.57	0.67
		PI	2.50	2.50	2.54	2.56	2.67	2.66	2.66	2.66	2.66	2.68	2.78	2.78	2.78	2.78	2.78	3.04	3.03	3.03	3.03	3.03

Manufacturer reserves the right to change, at any time, specifications and designs without notice and without obligations.

Table 20 – Cooling Performance - 36K (37MUHA + 45MULA) 45MULAQ36XBX (Sheet 4 of 4)

AIRFLOW (CFM)	OUTDOOR DB(^{0}F)	ID WB (^{0}F)	60.8^{0}F(16.0^{0}C)					64.4^{0}F(18.0^{0}C)					67^{0}F(19.4^{0}C)					71.6^{0}F(22.0^{0}C)				
		ID DB (^{0}F)	73.4^{0}F (23.0^{0}C)	77.0^{0}F (25.0^{0}C)	80.0^{0}F (26.7^{0}C)	80.6^{0}F (27.0^{0}C)	84.2^{0}F (29.0^{0}C)	73.4^{0}F (23.0^{0}C)	77.0^{0}F (25.0^{0}C)	80.0^{0}F (26.7^{0}C)	80.6^{0}F (27.0^{0}C)	84.2^{0}F (29.0^{0}C)	73.4? (23.0^{0}C)	77.0^{0}F (25.0^{0}C)	80.0^{0}F (26.7^{0}C)	80.6^{0}F (27.0^{0}C)	84.2^{0}F (29.0^{0}C)	73.4^{0}F (23.0^{0}C)	77.0^{0}F (25.0^{0}C)	80.0^{0}F (26.7^{0}C)	80.6^{0}F (27.0^{0}C)	84.2^{0}F (29.0^{0}C)
824	50^{0}F (10.0^{0}C)	TC	40986	42115	43536	43788	45486	43300	43324	43624	43761	45529	44989	45048	45072	45074	45508	48091	48217	48342	48356	48417
		S/T	0.90	1.00	1.00	1.00	1.00	0.71	0.85	0.96	0.99	1.00	0.59	0.72	0.83	0.85	0.99	0.40	0.50	0.60	0.62	0.74
		PI	2.74	2.74	2.74	2.74	2.74	2.74	2.74	2.74	2.74	2.74	2.74	2.74	2.74	2.74	2.74	2.74	2.73	2.73	2.73	2.73
	59^{0}F (15.0^{0}C)	TC	38037	39371	40768	41017	42686	40245	40299	40757	41060	42728	41905	41947	41962	42023	42763	44997	45087	45177	45187	45225
		S/T	0.92	1.00	1.00	1.00	1.00	0.73	0.86	1.00	1.00	1.00	0.60	0.73	0.85	0.86	1.00	0.40	0.51	0.61	0.63	0.76
		PI	2.58	2.59	2.59	2.59	2.60	2.59	2.59	2.59	2.59	2.60	2.60	2.60	2.60	2.60	2.60	2.62	2.62	2.61	2.61	2.61
	68^{0}F (20.0^{0}C)	TC	35088	36586	37943	38184	39804	37147	37230	37984	38226	39844	38753	38782	38851	38886	39877	41756	41834	41899	41906	41928
		S/T	0.95	1.00	1.00	1.00	1.00	0.74	0.89	1.00	1.00	1.00	0.61	0.75	0.87	0.89	1.00	0.40	0.51	0.63	0.65	0.78
		PI	2.42	2.44	2.45	2.45	2.47	2.44	2.44	2.45	2.45	2.47	2.46	2.46	2.46	2.46	2.47	2.49	2.49	2.49	2.49	2.49
	77^{0}F (25.0^{0}C)	TC	32135	33682	35001	35234	36808	34067	34176	35039	35273	36845	35610	35650	35741	35781	36876	38461	38577	38667	38676	38712
		S/T	0.97	1.00	1.00	1.00	1.00	0.75	0.90	1.00	1.00	1.00	0.61	0.76	0.88	0.90	1.00	0.40	0.52	0.63	0.65	0.79
		PI	2.29	2.30	2.31	2.32	2.33	2.31	2.31	2.31	2.32	2.33	2.32	2.32	2.32	2.32	2.33	2.35	2.35	2.34	2.34	2.34
	82^{0}F (27.8^{0}C)	TC	31524	33133	34470	34703	36293	33406	33535	34500	34742	36331	34960	35004	35113	35156	36363	37799	37941	38040	38050	38091
		S/T	0.99	1.00	1.00	1.00	1.00	0.76	0.91	1.00	1.00	1.00	0.62	0.77	0.89	0.92	1.00	0.40	0.52	0.64	0.66	0.80
		PI	2.43	2.45	2.46	2.46	2.47	2.45	2.45	2.46	2.46	2.47	2.46	2.46	2.46	2.46	2.47	2.49	2.49	2.49	2.49	2.48
	86^{0}F (30.0^{0}C)	TC	32433	34052	35445	35692	37354	34203	34361	35484	35733	37393	35824	35865	35997	36049	37425	38784	38933	39026	39035	39072
		S/T	1.00	1.00	1.00	1.00	1.00	0.77	0.93	1.00	1.00	1.00	0.62	0.78	0.91	0.93	1.00	0.40	0.52	0.64	0.66	0.81
		PI	2.82	2.83	2.85	2.85	2.87	2.84	2.84	2.85	2.85	2.87	2.86	2.85	2.85	2.86	2.87	2.89	2.89	2.89	2.89	2.88
	95^{0}F (35.0^{0}C)	TC	34243	34428	35540	35751	37164	36393	36414	36425	36468	37211	37954	37962	37986	37989	38052	40898	40882	40890	40902	40957
		S/T	0.83	0.95	1.00	1.00	1.00	0.66	0.78	0.88	0.89	1.00	0.56	0.67	0.76	0.78	0.88	0.39	0.48	0.57	0.58	0.68
		PI	3.54	3.55	3.61	3.62	3.69	3.65	3.65	3.65	3.66	3.69	3.74	3.74	3.74	3.74	3.74	3.89	3.89	3.89	3.89	3.89
	104^{0}F (40.0^{0}C)	TC	30456	30734	31891	32083	33363	32374	32392	32450	32485	33404	33756	33769	33787	33789	33884	36383	36369	36386	36399	36437
		S/T	0.85	0.98	1.00	1.00	1.00	0.68	0.80	0.90	0.92	1.00	0.56	0.68	0.78	0.80	0.91	0.39	0.48	0.58	0.59	0.70
		PI	3.47	3.49	3.55	3.56	3.63	3.58	3.58	3.58	3.59	3.64	3.66	3.66	3.66	3.66	3.66	3.81	3.81	3.81	3.81	3.81
	110^{0}F (43.0^{0}C)	TC	28075	29154	30266	30462	31782	29890	29899	30233	30497	31815	31236	31260	31268	31291	31842	33809	33810	33863	33868	33888
		S/T	0.92	1.00	1.00	1.00	1.00	0.72	0.87	0.99	1.00	1.00	0.60	0.73	0.85	0.86	1.00	0.40	0.51	0.61	0.63	0.76
		PI	3.47	3.52	3.57	3.58	3.63	3.55	3.55	3.57	3.58	3.63	3.61	3.61	3.61	3.61	3.64	3.73	3.73	3.73	3.73	3.73
	115^{0}F (46.0^{0}C)	TC	24541	25723	26740	26939	28126	26098	26150	26770	26973	28154	27315	27331	27369	27396	28179	29617	29640	29680	29684	29694
		S/T	0.96	1.00	1.00	1.00	1.00	0.75	0.89	1.00	1.00	1.00	0.61	0.75	0.87	0.90	1.00	0.40	0.52	0.63	0.65	0.78
		PI	3.19	3.24	3.27	3.29	3.33	3.25	3.25	3.28	3.29	3.33	3.30	3.30	3.30	3.30	3.33	3.40	3.40	3.39	3.39	3.39
	122^{0}F (50.0^{0}C)	TC	20074	21181	22130	22295	23421	20714	21204	22155	22320	23443	21814	21808	22170	22338	23458	23820	23912	23917	23915	23947
		S/T	1.00	1.00	1.00	1.00	1.00	0.84	1.00	1.00	1.00	1.00	0.67	0.85	1.00	1.00	1.00	0.41	0.55	0.69	0.72	0.88
		PI	2.84	2.86	2.88	2.89	2.91	2.85	2.86	2.88	2.89	2.91	2.88	2.88	2.88	2.89	2.91	2.94	2.93	2.93	2.93	2.93

Manufacturer reserves the right to change, at any time, specifications and designs without notice and without obligations.

Table 21 – Cooling Performance - 36K (37MUHA + 45MULA) 45MULAQ36XCX (Sheet 1 of 4)

AIRFLOW (CFM)	OUTDOOR DB(^{0}F)	ID WB (^{0}F)	60.8^{0}F(16.0^{0}C)					64.4^{0}F(18.0^{0}C)					67^{0}F(19.4^{0}C)					71.6^{0}F(22.0^{0}C)				
		ID DB (^{0}F)	73.4^{0}F (23.0^{0}C)	77.0^{0}F (25.0^{0}C)	80.0^{0}F (26.7^{0}C)	80.6^{0}F (27.0^{0}C)	84.2^{0}F (29.0^{0}C)	73.4^{0}F (23.0^{0}C)	77.0^{0}F (25.0^{0}C)	80.0^{0}F (26.7^{0}C)	80.6^{0}F (27.0^{0}C)	84.2^{0}F (29.0^{0}C)	73.4? (23.0^{0}C)	77.0^{0}F (25.0^{0}C)	80.0^{0}F (26.7^{0}C)	80.6^{0}F (27.0^{0}C)	84.2^{0}F (29.0^{0}C)	73.4^{0}F (23.0^{0}C)	77.0^{0}F (25.0^{0}C)	80.0^{0}F (26.7^{0}C)	80.6^{0}F (27.0^{0}C)	84.2^{0}F (29.0^{0}C)
618	-22^{0}F (-30.0^{0}C)	TC	23301	23292	23286	23421	24111	24326	24313	24302	24300	24284	25053	25040	25023	25020	25003	26427	26420	26401	26394	26355
		S/T	0.77	0.87	0.96	0.99	0.99	0.63	0.73	0.81	0.82	0.93	0.53	0.63	0.71	0.73	0.82	0.38	0.46	0.54	0.55	0.64
		PI	3.02	3.02	3.02	3.02	3.00	3.00	3.00	3.00	3.00	3.00	2.99	2.99	2.99	2.99	2.99	3.00	3.00	3.00	3.00	3.00
	-13^{0}F (-25.0^{0}C)	TC	25242	25233	25226	25373	26120	26354	26339	26327	26325	26307	27140	27126	27108	27105	27086	28630	28622	28601	28594	28551
		S/T	0.77	0.88	0.97	1.00	1.00	0.63	0.73	0.81	0.83	0.93	0.54	0.63	0.71	0.73	0.83	0.39	0.46	0.54	0.56	0.65
		PI	3.13	3.13	3.13	3.13	3.11	3.11	3.11	3.11	3.11	3.11	3.10	3.10	3.10	3.10	3.10	3.11	3.11	3.11	3.11	3.12
	-4^{0}F (-20.0^{0}C)	TC	27184	27175	27167	27325	28129	28381	28365	28353	28350	28331	29228	29213	29193	29190	29170	30832	30824	30801	30793	30747
		S/T	0.78	0.88	0.97	1.00	1.00	0.63	0.73	0.82	0.83	0.93	0.54	0.64	0.72	0.73	0.83	0.39	0.47	0.55	0.56	0.65
		PI	3.24	3.24	3.24	3.24	3.23	3.22	3.22	3.22	3.22	3.22	3.21	3.21	3.21	3.21	3.22	3.22	3.22	3.23	3.23	3.23
	0^{0}F (-17.8^{0}C)	TC	28081	28069	28177	28392	29179	29306	29283	29267	29264	29259	30165	30148	30120	30116	30089	31791	31781	31783	31786	31810
		S/T	0.78	0.89	0.99	1.00	1.00	0.64	0.74	0.83	0.84	0.95	0.54	0.64	0.73	0.74	0.84	0.39	0.47	0.55	0.57	0.66
		PI	3.27	3.27	3.27	3.27	3.26	3.26	3.26	3.26	3.26	3.26	3.26	3.26	3.26	3.26	3.26	3.29	3.29	3.29	3.29	3.29
	5^{0}F (-15.0^{0}C)	TC	28907	28933	29323	29458	30358	30282	30288	30291	30292	30441	31273	31270	31279	31279	31283	33141	33132	33132	33134	33153
		S/T	0.79	0.90	1.00	1.00	1.00	0.64	0.75	0.84	0.85	0.96	0.54	0.65	0.73	0.75	0.85	0.39	0.47	0.55	0.57	0.66
		PI	3.30	3.30	3.30	3.30	3.31	3.31	3.31	3.31	3.31	3.31	3.32	3.32	3.33	3.33	3.33	3.39	3.39	3.39	3.39	3.39
	14^{0}F (-10.0^{0}C)	TC	32920	32908	33044	33333	34367	34572	34553	34536	34533	34515	35767	35750	35723	35718	35688	38016	38005	37977	37968	37910
		S/T	0.78	0.89	0.99	1.00	1.00	0.64	0.74	0.82	0.84	0.94	0.54	0.64	0.72	0.74	0.83	0.39	0.47	0.55	0.56	0.65
		PI	2.41	2.41	2.41	2.41	2.40	2.40	2.40	2.40	2.40	2.40	2.39	2.39	2.39	2.39	2.39	2.40	2.40	2.40	2.40	2.40
	17^{0}F (-8.3^{0}C)	TC	34295	34304	34724	34924	36049	36017	36020	36028	36029	36199	37165	37180	37204	37206	37215	39638	39625	39629	39637	39674
		S/T	0.79	0.89	1.00	1.00	1.00	0.64	0.74	0.83	0.85	0.95	0.55	0.65	0.73	0.75	0.85	0.39	0.47	0.55	0.57	0.66
		PI	2.09	2.09	2.08	2.08	2.08	2.08	2.08	2.08	2.08	2.08	2.08	2.08	2.08	2.08	2.08	2.10	2.10	2.10	2.10	2.10
	23^{0}F (-5.0^{0}C)	TC	33805	33852	34403	34571	35701	35540	35549	35554	35554	35765	36793	36792	36803	36805	36811	39165	39153	39155	39160	39187
		S/T	0.80	0.91	1.00	1.00	1.00	0.65	0.75	0.84	0.86	0.97	0.54	0.65	0.74	0.75	0.85	0.39	0.47	0.56	0.57	0.66
		PI	2.13	2.13	2.13	2.13	2.14	2.14	2.14	2.14	2.14	2.14	2.15	2.15	2.16	2.16	2.16	2.19	2.19	2.19	2.19	2.19
	35^{0}F (1.7^{0}C)	TC	33290	33291	33355	33393	34251	34887	34882	34884	34885	34885	36008	36006	36002	36002	36006	38094	38085	38077	38082	38075
		S/T	0.75	0.85	0.93	0.94	1.00	0.62	0.71	0.79	0.80	0.89	0.53	0.62	0.69	0.71	0.80	0.39	0.46	0.53	0.54	0.63
		PI	2.08	2.08	2.09	2.09	2.15	2.21	2.20	2.21	2.21	2.21	2.30	2.30	2.30	2.30	2.30	2.50	2.50	2.50	2.50	2.50
	41^{0}F (5.0^{0}C)	TC	33125	33126	33218	33262	34207	34707	34703	34704	34704	34735	35817	35813	35810	35811	35815	37879	37870	37862	37866	37861
		S/T	0.76	0.86	0.94	0.96	1.00	0.62	0.72	0.80	0.81	0.90	0.53	0.62	0.70	0.71	0.81	0.39	0.46	0.53	0.55	0.64
		PI	2.01	2.01	2.02	2.03	2.10	2.14	2.14	2.14	2.14	2.14	2.24	2.24	2.24	2.24	2.24	2.44	2.44	2.44	2.44	2.44
	47^{0}F (8.3^{0}C)	TC	32958	32958	33085	33142	34162	34526	34521	34522	34522	34574	35625	35622	35619	35619	35621	37670	37660	37657	37656	37651
		S/T	0.77	0.87	0.95	0.97	1.00	0.63	0.72	0.81	0.82	0.91	0.53	0.63	0.71	0.72	0.82	0.39	0.46	0.54	0.55	0.64
		PI	1.95	1.95	1.96	1.96	2.04	2.08	2.07	2.07	2.08	2.08	2.17	2.17	2.17	2.17	2.17	2.37	2.37	2.37	2.37	2.37

Manufacturer reserves the right to change, at any time, specifications and designs without notice and without obligations.

Table 21 – Cooling Performance - 36K (37MUHA + 45MULA) 45MULAQ36XCX (Sheet 2 of 4)

AIRFLOW (CFM)	OUTDOOR DB(^{0}F)	ID WB (^{0}F)	60.8^{0}F(16.0^{0}C)					64.4^{0}F(18.0^{0}C)					67^{0}F(19.4^{0}C)					71.6^{0}F(22.0^{0}C)				
		ID DB (^{0}F)	73.4^{0}F (23.0^{0}C)	77.0^{0}F (25.0^{0}C)	80.0^{0}F (26.7^{0}C)	80.6^{0}F (27.0^{0}C)	84.2^{0}F (29.0^{0}C)	73.4^{0}F (23.0^{0}C)	77.0^{0}F (25.0^{0}C)	80.0^{0}F (26.7^{0}C)	80.6^{0}F (27.0^{0}C)	84.2^{0}F (29.0^{0}C)	73.4? (23.0^{0}C)	77.0^{0}F (25.0^{0}C)	80.0^{0}F (26.7^{0}C)	80.6^{0}F (27.0^{0}C)	84.2^{0}F (29.0^{0}C)	73.4^{0}F (23.0^{0}C)	77.0^{0}F (25.0^{0}C)	80.0^{0}F (26.7^{0}C)	80.6^{0}F (27.0^{0}C)	84.2^{0}F (29.0^{0}C)
618	50^{0}F (10.0^{0}C)	TC	31581	32097	33169	33359	34637	33436	33456	33565	33608	34677	34753	34798	34818	34820	34977	37257	37275	37365	37375	37425
		S/T	0.87	1.00	1.00	1.00	1.00	0.69	0.81	0.92	0.94	1.00	0.57	0.69	0.80	0.81	0.93	0.39	0.49	0.58	0.60	0.71
		PI	2.14	2.14	2.14	2.14	2.14	2.14	2.14	2.14	2.14	2.14	2.14	2.14	2.14	2.14	2.13	2.13	2.13	2.13	2.13	2.13
	59^{0}F (15.0^{0}C)	TC	29290	29995	31050	31237	32494	31077	31091	31245	31305	32532	32368	32402	32415	32417	32631	34839	34849	34917	34925	34959
		S/T	0.88	1.00	1.00	1.00	1.00	0.70	0.83	0.94	0.97	1.00	0.58	0.71	0.81	0.83	0.96	0.39	0.50	0.59	0.61	0.73
		PI	2.01	2.01	2.02	2.02	2.03	2.02	2.02	2.02	2.02	2.03	2.03	2.03	2.03	2.03	2.03	2.04	2.04	2.04	2.04	2.04
	68^{0}F (20.0^{0}C)	TC	27039	27912	28939	29121	30346	28729	28738	28963	29152	30379	29980	30004	30013	30014	30355	32372	32382	32434	32440	32463
		S/T	0.91	1.00	1.00	1.00	1.00	0.72	0.85	0.97	1.00	1.00	0.59	0.72	0.84	0.86	0.99	0.40	0.50	0.61	0.62	0.75
		PI	1.89	1.90	1.91	1.91	1.92	1.91	1.91	1.91	1.91	1.92	1.92	1.92	1.92	1.92	1.92	1.94	1.94	1.94	1.94	1.94
	77^{0}F (25.0^{0}C)	TC	24753	25701	26698	26875	28063	26362	26375	26678	26907	28096	27566	27597	27610	27642	28121	29855	29882	29949	29956	29989
		S/T	0.92	1.00	1.00	1.00	1.00	0.72	0.87	0.99	1.00	1.00	0.59	0.73	0.85	0.86	1.00	0.40	0.51	0.61	0.63	0.76
		PI	1.79	1.79	1.80	1.80	1.81	1.80	1.80	1.80	1.80	1.81	1.81	1.81	1.81	1.81	1.81	1.83	1.83	1.83	1.83	1.83
	82^{0}F (27.8^{0}C)	TC	24263	25292	26300	26479	27683	25865	25907	26332	26511	27715	27075	27111	27125	27167	27740	29368	29405	29479	29487	29522
		S/T	0.94	1.00	1.00	1.00	1.00	0.73	0.87	1.00	1.00	1.00	0.60	0.74	0.86	0.87	1.00	0.40	0.51	0.62	0.63	0.76
		PI	1.90	1.91	1.91	1.92	1.92	1.91	1.91	1.91	1.92	1.92	1.92	1.92	1.92	1.92	1.92	1.94	1.94	1.94	1.94	1.94
	86^{0}F (30.0^{0}C)	TC	24829	25979	27033	27219	28488	26468	26523	27065	27252	28510	27731	27764	27807	27833	28537	30115	30158	30229	30236	30268
		S/T	0.95	1.00	1.00	1.00	1.00	0.74	0.88	1.00	1.00	1.00	0.60	0.75	0.86	0.88	1.00	0.40	0.51	0.62	0.64	0.77
		PI	2.20	2.21	2.22	2.22	2.24	2.21	2.21	2.22	2.22	2.23	2.23	2.23	2.23	2.23	2.23	2.25	2.25	2.25	2.25	2.25
	95^{0}F (35.0^{0}C)	TC	26422	26469	27038	27197	28263	28112	28119	28129	28130	28321	29326	29329	29344	29346	29360	31658	31647	31650	31649	31672
		S/T	0.80	0.91	1.00	1.00	1.00	0.65	0.75	0.84	0.86	0.96	0.54	0.65	0.73	0.75	0.85	0.39	0.47	0.55	0.56	0.66
		PI	2.77	2.77	2.80	2.80	2.86	2.85	2.85	2.85	2.85	2.86	2.91	2.91	2.91	2.91	2.91	3.04	3.04	3.04	3.04	3.04
	104^{0}F (40.0^{0}C)	TC	23498	23582	24261	24404	25372	25002	25010	25017	25018	25347	26082	26087	26100	26102	26111	28155	28144	28151	28145	28172
		S/T	0.82	0.94	1.00	1.00	1.00	0.66	0.77	0.86	0.88	1.00	0.55	0.66	0.75	0.77	0.87	0.39	0.47	0.56	0.58	0.67
		PI	2.71	2.71	2.75	2.76	2.81	2.79	2.79	2.79	2.79	2.81	2.85	2.85	2.85	2.85	2.85	2.97	2.97	2.97	2.97	2.97
	110^{0}F (43.0^{0}C)	TC	21603	22187	23029	23178	24174	23078	23086	23187	23231	24201	24132	24146	24154	24155	24296	26158	26147	26173	26177	26197
		S/T	0.89	1.00	1.00	1.00	1.00	0.70	0.83	0.94	0.96	1.00	0.58	0.70	0.81	0.83	0.96	0.39	0.49	0.59	0.61	0.73
		PI	2.71	2.73	2.77	2.77	2.82	2.77	2.77	2.77	2.78	2.82	2.82	2.82	2.82	2.82	2.82	2.91	2.91	2.91	2.91	2.91
	115^{0}F (46.0^{0}C)	TC	18871	19581	20351	20487	21401	20156	20161	20337	20513	21425	21118	21137	21142	21143	21445	22918	22908	22943	22946	22958
		S/T	0.92	1.00	1.00	1.00	1.00	0.72	0.86	0.98	1.00	1.00	0.59	0.73	0.84	0.86	1.00	0.40	0.50	0.61	0.63	0.75
		PI	2.48	2.51	2.54	2.54	2.58	2.53	2.53	2.53	2.54	2.58	2.57	2.57	2.57	2.57	2.58	2.64	2.64	2.64	2.64	2.64
	122^{0}F (50.0^{0}C)	TC	15463	16310	17036	17165	18028	16180	16306	17056	17185	18046	17039	17038	17127	17178	18062	18647	18684	18694	18693	18683
		S/T	1.00	1.00	1.00	1.00	1.00	0.80	0.98	1.00	1.00	1.00	0.64	0.81	0.95	0.98	1.00	0.41	0.54	0.67	0.69	0.84
		PI	2.21	2.23	2.25	2.25	2.27	2.23	2.23	2.25	2.25	2.27	2.25	2.25	2.25	2.25	2.27	2.30	2.29	2.29	2.29	2.29

Manufacturer reserves the right to change, at any time, specifications and designs without notice and without obligations.

Table 21 – Cooling Performance - 36K (37MUHA + 45MULA) 45MULAQ36XCX (Sheet 3 of 4)

AIRFLOW (CFM)	OUTDOOR DB(^{0}F)	ID WB (^{0}F)	60.8^{0}F(16.0^{0}C)					64.4^{0}F(18.0^{0}C)					67^{0}F(19.4^{0}C)					71.6^{0}F(22.0^{0}C)				
		ID DB (^{0}F)	73.4^{0}F (23.0^{0}C)	77.0^{0}F (25.0^{0}C)	80.0^{0}F (26.7^{0}C)	80.6^{0}F (27.0^{0}C)	84.2^{0}F (29.0^{0}C)	73.4^{0}F (23.0^{0}C)	77.0^{0}F (25.0^{0}C)	80.0^{0}F (26.7^{0}C)	80.6^{0}F (27.0^{0}C)	84.2^{0}F (29.0^{0}C)	73.4? (23.0^{0}C)	77.0^{0}F (25.0^{0}C)	80.0^{0}F (26.7^{0}C)	80.6^{0}F (27.0^{0}C)	84.2^{0}F (29.0^{0}C)	73.4^{0}F (23.0^{0}C)	77.0^{0}F (25.0^{0}C)	80.0^{0}F (26.7^{0}C)	80.6^{0}F (27.0^{0}C)	84.2^{0}F (29.0^{0}C)
824	-22^{0}F (-30.0^{0}C)	TC	30211	30198	30628	30755	31602	31521	31495	31475	31472	31446	32464	32423	32392	32388	32357	34243	34234	34163	34151	34078
		S/T	0.80	0.91	0.99	0.99	0.99	0.64	0.75	0.84	0.86	0.97	0.55	0.65	0.74	0.75	0.86	0.39	0.47	0.55	0.57	0.67
		PI	3.86	3.86	3.85	3.85	3.84	3.84	3.84	3.84	3.84	3.84	3.83	3.83	3.84	3.84	3.84	3.86	3.86	3.86	3.86	3.86
	-13^{0}F (-25.0^{0}C)	TC	32729	32714	33181	33318	34235	34148	34120	34098	34095	34067	35169	35125	35092	35087	35053	37097	37086	37010	36996	36918
		S/T	0.80	0.91	1.00	1.00	1.00	0.65	0.75	0.85	0.86	0.97	0.55	0.65	0.74	0.76	0.86	0.39	0.47	0.56	0.57	0.67
		PI	4.00	4.00	4.00	3.99	3.98	3.98	3.98	3.98	3.98	3.99	3.97	3.98	3.98	3.98	3.98	4.00	4.00	4.00	4.00	4.00
	-4^{0}F (-20.0^{0}C)	TC	35247	35231	35733	35881	36869	36775	36744	36721	36718	36687	37874	37827	37791	37786	37749	39950	39939	39857	39842	39758
		S/T	0.80	0.92	1.00	1.00	1.00	0.65	0.76	0.85	0.87	0.98	0.55	0.65	0.74	0.76	0.86	0.39	0.48	0.56	0.57	0.67
		PI	4.15	4.15	4.14	4.14	4.13	4.12	4.12	4.13	4.13	4.13	4.12	4.12	4.12	4.12	4.12	4.14	4.14	4.14	4.14	4.15
	0^{0}F(-17.8^{0}C)	TC	36416	36395	37070	37225	38247	37978	37936	37907	37902	38284	39095	39039	38991	38985	38966	41197	41187	41184	41190	41216
		S/T	0.81	0.93	1.00	1.00	1.00	0.66	0.77	0.86	0.88	1.00	0.55	0.66	0.75	0.77	0.87	0.39	0.48	0.57	0.58	0.68
		PI	4.18	4.18	4.18	4.18	4.18	4.17	4.18	4.18	4.18	4.18	4.18	4.18	4.18	4.18	4.19	4.23	4.23	4.23	4.23	4.23
	5^{0}F (-15.0^{0}C)	TC	37461	37589	38449	38626	39816	39217	39227	39230	39270	39856	40471	40482	40490	40491	40545	42845	42832	42855	42859	42878
		S/T	0.82	0.94	1.00	1.00	1.00	0.66	0.78	0.87	0.88	1.00	0.56	0.67	0.76	0.78	0.88	0.39	0.48	0.57	0.59	0.69
		PI	4.21	4.21	4.22	4.22	4.25	4.23	4.23	4.23	4.23	4.25	4.26	4.26	4.26	4.26	4.27	4.35	4.35	4.36	4.36	4.36
	14^{0}F (-10.0^{0}C)	TC	42693	42672	43543	43747	45103	44813	44773	44743	44738	45157	46348	46290	46243	46236	46189	49283	49267	49173	49156	49051
		S/T	0.81	0.93	1.00	1.00	1.00	0.65	0.76	0.86	0.87	1.00	0.55	0.66	0.75	0.76	0.87	0.39	0.48	0.56	0.57	0.67
		PI	3.08	3.08	3.08	3.08	3.07	3.07	3.07	3.07	3.07	3.07	3.07	3.07	3.07	3.07	3.07	3.08	3.08	3.08	3.08	3.08
	17^{0}F (-8.3^{0}C)	TC	44328	44473	45501	45723	47208	46535	46554	46563	46602	47259	48123	48141	48160	48163	48222	51180	51166	51158	51168	51211
		S/T	0.82	0.93	1.00	1.00	1.00	0.66	0.77	0.87	0.88	1.00	0.55	0.66	0.76	0.77	0.87	0.39	0.48	0.57	0.58	0.68
		PI	2.67	2.67	2.67	2.67	2.67	2.67	2.67	2.67	2.67	2.67	2.67	2.67	2.67	2.67	2.67	2.69	2.69	2.69	2.69	2.69
	23^{0}F (-5.0^{0}C)	TC	43807	43996	45134	45357	46851	46026	46040	46045	46105	46902	47613	47629	47642	47643	47720	50627	50611	50647	50654	50683
		S/T	0.83	0.95	1.00	1.00	1.00	0.66	0.78	0.88	0.89	1.00	0.56	0.67	0.76	0.78	0.89	0.39	0.48	0.57	0.59	0.69
		PI	2.72	2.73	2.73	2.74	2.75	2.74	2.74	2.74	2.74	2.75	2.76	2.76	2.76	2.76	2.76	2.81	2.81	2.82	2.82	2.82
	35^{0}F (1.7^{0}C)	TC	43173	43174	43428	43549	44954	45191	45189	45193	45193	45313	46605	46602	46605	46606	46610	49230	49218	49215	49213	49217
		S/T	0.78	0.88	0.97	0.99	1.00	0.63	0.73	0.82	0.83	0.93	0.54	0.63	0.72	0.73	0.83	0.39	0.46	0.54	0.56	0.65
		PI	2.67	2.67	2.68	2.69	2.81	2.83	2.83	2.83	2.83	2.84	2.95	2.95	2.95	2.95	2.95	3.21	3.21	3.21	3.20	3.21
	41^{0}F (5.0^{0}C)	TC	42957	42957	43299	43600	44889	44955	44953	44956	44956	45114	46357	46354	46356	46357	46360	48958	48946	48943	48941	48946
		S/T	0.78	0.89	0.98	1.00	1.00	0.64	0.74	0.83	0.84	0.94	0.54	0.64	0.72	0.74	0.84	0.39	0.47	0.55	0.56	0.66
		PI	2.58	2.58	2.60	2.63	2.74	2.74	2.74	2.74	2.74	2.76	2.87	2.87	2.87	2.87	2.87	3.12	3.12	3.12	3.12	3.12
	47^{0}F (8.3^{0}C)	TC	42739	42767	43341	43534	44822	44721	44719	44720	44719	44927	46109	46105	46108	46108	46108	48691	48679	48674	48672	48677
		S/T	0.79	0.90	1.00	1.00	1.00	0.64	0.75	0.84	0.85	0.96	0.54	0.65	0.73	0.75	0.85	0.39	0.47	0.55	0.57	0.67
		PI	2.50	2.50	2.54	2.56	2.67	2.66	2.66	2.66	2.66	2.68	2.78	2.78	2.78	2.78	2.78	3.04	3.03	3.03	3.03	3.03

Manufacturer reserves the right to change, at any time, specifications and designs without notice and without obligations.

Table 21 – Cooling Performance - 36K (37MUHA + 45MULA) 45MULAQ36XCX (Sheet 4 of 4)

AIRFLOW (CFM)	OUTDOOR DB(^{0}F)	ID WB (^{0}F)	60.8^{0}F(16.0^{0}C)					64.4^{0}F(18.0^{0}C)					67^{0}F(19.4^{0}C)					71.6^{0}F(22.0^{0}C)				
		ID DB (^{0}F)	73.4^{0}F (23.0^{0}C)	77.0^{0}F (25.0^{0}C)	80.0^{0}F (26.7^{0}C)	80.6^{0}F (27.0^{0}C)	84.2^{0}F (29.0^{0}C)	73.4^{0}F (23.0^{0}C)	77.0^{0}F (25.0^{0}C)	80.0^{0}F (26.7^{0}C)	80.6^{0}F (27.0^{0}C)	84.2^{0}F (29.0^{0}C)	73.4? (23.0^{0}C)	77.0^{0}F (25.0^{0}C)	80.0^{0}F (26.7^{0}C)	80.6^{0}F (27.0^{0}C)	84.2^{0}F (29.0^{0}C)	73.4^{0}F (23.0^{0}C)	77.0^{0}F (25.0^{0}C)	80.0^{0}F (26.7^{0}C)	80.6^{0}F (27.0^{0}C)	84.2^{0}F (29.0^{0}C)
824	50^{0}F (10.0^{0}C)	TC	40986	42115	43536	43788	45486	43300	43324	43624	43761	45529	44989	45048	45072	45074	45508	48091	48217	48342	48356	48417
		S/T	0.90	1.00	1.00	1.00	1.00	0.71	0.85	0.96	0.99	1.00	0.59	0.72	0.83	0.85	0.99	0.40	0.50	0.60	0.62	0.74
		PI	2.74	2.74	2.74	2.74	2.74	2.74	2.74	2.74	2.74	2.74	2.74	2.74	2.74	2.74	2.74	2.74	2.73	2.73	2.73	2.73
	59^{0}F (15.0^{0}C)	TC	38037	39371	40768	41017	42686	40245	40299	40757	41060	42728	41905	41947	41962	42023	42763	44997	45087	45177	45187	45225
		S/T	0.92	1.00	1.00	1.00	1.00	0.73	0.86	1.00	1.00	1.00	0.60	0.73	0.85	0.86	1.00	0.40	0.51	0.61	0.63	0.76
		PI	2.58	2.59	2.59	2.59	2.60	2.59	2.59	2.59	2.59	2.60	2.60	2.60	2.60	2.60	2.60	2.62	2.62	2.61	2.61	2.61
	68^{0}F (20.0^{0}C)	TC	35088	36586	37943	38184	39804	37147	37230	37984	38226	39844	38753	38782	38851	38886	39877	41756	41834	41899	41906	41928
		S/T	0.95	1.00	1.00	1.00	1.00	0.74	0.89	1.00	1.00	1.00	0.61	0.75	0.87	0.89	1.00	0.40	0.51	0.63	0.65	0.78
		PI	2.42	2.44	2.45	2.45	2.47	2.44	2.44	2.45	2.45	2.47	2.46	2.46	2.46	2.46	2.47	2.49	2.49	2.49	2.49	2.49
	77^{0}F (25.0^{0}C)	TC	32135	33682	35001	35234	36808	34067	34176	35039	35273	36845	35610	35650	35741	35781	36876	38461	38577	38667	38676	38712
		S/T	0.97	1.00	1.00	1.00	1.00	0.75	0.90	1.00	1.00	1.00	0.61	0.76	0.88	0.90	1.00	0.40	0.52	0.63	0.65	0.79
		PI	2.29	2.30	2.31	2.32	2.33	2.31	2.31	2.31	2.32	2.33	2.32	2.32	2.32	2.32	2.33	2.35	2.35	2.34	2.34	2.34
	82^{0}F (27.8^{0}C)	TC	31524	33133	34470	34703	36293	33406	33535	34500	34742	36331	34960	35004	35113	35156	36363	37799	37941	38040	38050	38091
		S/T	0.99	1.00	1.00	1.00	1.00	0.76	0.91	1.00	1.00	1.00	0.62	0.77	0.89	0.92	1.00	0.40	0.52	0.64	0.66	0.80
		PI	2.43	2.45	2.46	2.46	2.47	2.45	2.45	2.46	2.46	2.47	2.46	2.46	2.46	2.46	2.47	2.49	2.49	2.49	2.49	2.48
	86^{0}F (30.0^{0}C)	TC	32433	34052	35445	35692	37354	34203	34361	35484	35733	37393	35824	35865	35997	36049	37425	38784	38933	39026	39035	39072
		S/T	1.00	1.00	1.00	1.00	1.00	0.77	0.93	1.00	1.00	1.00	0.62	0.78	0.91	0.93	1.00	0.40	0.52	0.64	0.66	0.81
		PI	2.82	2.83	2.85	2.85	2.87	2.84	2.84	2.85	2.85	2.87	2.86	2.85	2.85	2.86	2.87	2.89	2.89	2.89	2.89	2.88
	95^{0}F (35.0^{0}C)	TC	34243	34428	35540	35751	37164	36393	36414	36425	36468	37211	37954	37962	37986	37989	38052	40898	40882	40890	40902	40957
		S/T	0.83	0.95	1.00	1.00	1.00	0.66	0.78	0.88	0.89	1.00	0.56	0.67	0.76	0.78	0.88	0.39	0.48	0.57	0.58	0.68
		PI	3.54	3.55	3.61	3.62	3.69	3.65	3.65	3.65	3.66	3.69	3.74	3.74	3.74	3.74	3.74	3.89	3.89	3.89	3.89	3.89
	104^{0}F (40.0^{0}C)	TC	30456	30734	31891	32083	33363	32374	32392	32450	32485	33404	33756	33769	33787	33789	33884	36383	36369	36386	36399	36437
		S/T	0.85	0.98	1.00	1.00	1.00	0.68	0.80	0.90	0.92	1.00	0.56	0.68	0.78	0.80	0.91	0.39	0.48	0.58	0.59	0.70
		PI	3.47	3.49	3.55	3.56	3.63	3.58	3.58	3.58	3.59	3.64	3.66	3.66	3.66	3.66	3.66	3.81	3.81	3.81	3.81	3.81
	110^{0}F (43.0^{0}C)	TC	28075	29154	30266	30462	31782	29890	29899	30233	30497	31815	31236	31260	31268	31291	31842	33809	33810	33863	33868	33888
		S/T	0.92	1.00	1.00	1.00	1.00	0.72	0.87	0.99	1.00	1.00	0.60	0.73	0.85	0.86	1.00	0.40	0.51	0.61	0.63	0.76
		PI	3.47	3.52	3.57	3.58	3.63	3.55	3.55	3.57	3.58	3.63	3.61	3.61	3.61	3.61	3.64	3.73	3.73	3.73	3.73	3.73
	115^{0}F (46.0^{0}C)	TC	24541	25723	26740	26939	28126	26098	26150	26770	26973	28154	27315	27331	27369	27396	28179	29617	29640	29680	29684	29694
		S/T	0.96	1.00	1.00	1.00	1.00	0.75	0.89	1.00	1.00	1.00	0.61	0.75	0.87	0.90	1.00	0.40	0.52	0.63	0.65	0.78
		PI	3.19	3.24	3.27	3.29	3.33	3.25	3.25	3.28	3.29	3.33	3.30	3.30	3.30	3.30	3.33	3.40	3.40	3.39	3.39	3.39
	122^{0}F (50.0^{0}C)	TC	20074	21181	22130	22295	23421	20714	21204	22155	22320	23443	21814	21808	22170	22338	23458	23820	23912	23917	23915	23947
		S/T	1.00	1.00	1.00	1.00	1.00	0.84	1.00	1.00	1.00	1.00	0.67	0.85	1.00	1.00	1.00	0.41	0.55	0.69	0.72	0.88
		PI	2.84	2.86	2.88	2.89	2.91	2.85	2.86	2.88	2.89	2.91	2.88	2.88	2.88	2.89	2.91	2.94	2.93	2.93	2.93	2.93

Manufacturer reserves the right to change, at any time, specifications and designs without notice and without obligations.

HEATING PERFORMANCE 36K (37MUHA + 45MULA) 45MULAQ36XAX

Table 22 – Heating Performance -36K 37MUHA + 45MULA 45MULAQ36XAX

AIRFLOW (CFM)	OUTDOOR DB(^{0}F)	HEATING PERFORMANCE AT INDOOR DRY BULB TEMPERATURE									
		TC: Total Heating Capacity (BTU/hr)					PI: Power Input (kW)				
		Indoor Conditions (DB ^{0}F)					Indoor Conditions (DB ^{0}F)				
		60.8^{0}F (16.0^{0}C)	68^{0}F (20.0^{0}C)	70^{0}F (21.1^{0}C)	71.6^{0}F (22.0^{0}C)	75.2^{0}F (24.0^{0}C)	60.8^{0}F (16.0^{0}C)	68^{0}F (20.0^{0}C)	70^{0}F (21.1^{0}C)	71.6^{0}F (22.0^{0}C)	75.2^{0}F (24.0^{0}C)
618	-22^{0}F(-30.0^{0}C)	19311	18925	18830	18755	18586	5.25	5.29	5.30	5.32	5.34
	-13^{0}F(-25.0^{0}C)	24309	23823	23703	23609	23396	5.64	5.68	5.70	5.71	5.73
	-4^{0}F(-20.0^{0}C)	27931	27372	27235	27126	26882	5.78	5.83	5.84	5.85	5.88
	0^{0}F(-17.8^{0}C)	28504	27934	27794	27683	27434	5.99	6.04	6.05	6.06	6.09
	5^{0}F(-15.0^{0}C)	29220	28636	28493	28379	28123	6.25	6.30	6.31	6.32	6.35
	14^{0}F(-10.0^{0}C)	28898	28320	28178	28066	27813	5.63	5.67	5.68	5.69	5.72
	17^{0}F(-8.3^{0}C)	28790	28215	28074	27961	27710	5.42	5.46	5.47	5.48	5.51
	22^{0}F(-5.6^{0}C)	29088	28506	28364	28250	27996	5.29	5.33	5.34	5.35	5.38
	27^{0}F(-2.8^{0}C)	29385	28797	28653	28539	28282	5.16	5.20	5.21	5.22	5.24
	32^{0}F(-0.0^{0}C)	29682	29089	28943	28828	28568	5.03	5.07	5.08	5.09	5.11
	35^{0}F(1.7^{0}C)	29861	29264	29117	29001	28740	4.96	5.00	5.01	5.02	5.04
	37^{0}F(2.8^{0}C)	30508	29898	29749	29630	29363	4.91	4.95	4.96	4.97	4.99
	42^{0}F(5.6^{0}C)	32127	31484	31327	31201	30921	4.79	4.83	4.84	4.85	4.87
	44.6^{0}F(7.0^{0}C)	32774	32119	31958	31830	31544	4.75	4.78	4.79	4.80	4.82
	47^{0}F(8.3^{0}C)	33745	33070	32905	32773	32478	4.68	4.71	4.72	4.73	4.75
	52^{0}F(11.1^{0}C)	32757	32102	31942	31814	31527	4.23	4.27	4.28	4.28	4.30
	57^{0}F(13.9^{0}C)	31769	31134	30978	30854	30577	3.79	3.82	3.83	3.84	3.85
	59^{0}F(15.0^{0}C)	31374	30746	30593	30470	30196	3.61	3.64	3.65	3.66	3.67
	62^{0}F(16.7^{0}C)	30781	30166	30015	29895	29626	3.35	3.38	3.38	3.39	3.40
	64.4^{0}F(18.0^{0}C)	30307	29701	29552	29434	29169	3.14	3.16	3.17	3.17	3.19
	69.8^{0}F(21.0^{0}C)	31313	30687	30534	30412	30138	2.66	2.68	2.69	2.69	2.70
	75.2^{0}F(24.0^{0}C)	30573	29962	29812	29693	29425	2.18	2.20	2.20	2.21	2.22
824	-22^{0}F(-30.0^{0}C)	24998	24498	24375	24278	24059	5.30	5.35	5.36	5.37	5.39
	-13^{0}F(-25.0^{0}C)	31468	30838	30684	30561	30286	5.70	5.74	5.75	5.76	5.79
	-4^{0}F(-20.0^{0}C)	36156	35433	35256	35115	34799	5.84	5.89	5.90	5.91	5.93
	0^{0}F(-17.8^{0}C)	36898	36160	35980	35836	35513	6.05	6.10	6.11	6.12	6.15
	5^{0}F(-15.0^{0}C)	37826	37069	36884	36736	36406	6.31	6.36	6.37	6.39	6.41
	14^{0}F(-10.0^{0}C)	37408	36660	36477	36331	36004	5.68	5.73	5.74	5.75	5.77
	17^{0}F(-8.3^{0}C)	37269	36524	36341	36196	35870	5.47	5.52	5.53	5.54	5.56
	22^{0}F(-5.6^{0}C)	37654	36901	36717	36570	36241	5.34	5.39	5.40	5.41	5.43
	27^{0}F(-2.8^{0}C)	38039	37278	37092	36943	36611	5.21	5.26	5.27	5.28	5.30
	32^{0}F(-0.0^{0}C)	38424	37655	37467	37317	36981	5.08	5.12	5.13	5.15	5.17
	35^{0}F(1.7^{0}C)	38655	37882	37692	37542	37204	5.01	5.05	5.06	5.07	5.09
	37^{0}F(2.8^{0}C)	39493	38703	38510	38355	38010	4.96	5.00	5.01	5.02	5.04
	42^{0}F(5.6^{0}C)	41588	40756	40552	40390	40027	4.84	4.88	4.89	4.90	4.92
	44.6^{0}F(7.0^{0}C)	42426	41578	41370	41204	40833	4.79	4.83	4.84	4.85	4.87
	47^{0}F(8.3^{0}C)	43683	42809	42595	42425	42043	4.72	4.76	4.77	4.78	4.80
	52^{0}F(11.1^{0}C)	42404	41556	41348	41183	40812	4.28	4.31	4.32	4.33	4.35
	57^{0}F(13.9^{0}C)	41125	40303	40101	39941	39581	3.83	3.86	3.87	3.88	3.89
	59^{0}F(15.0^{0}C)	40614	39801	39602	39444	39089	3.65	3.68	3.69	3.69	3.71
	62^{0}F(16.7^{0}C)	39846	39049	38854	38699	38350	3.38	3.41	3.42	3.42	3.44
	64.4^{0}F(18.0^{0}C)	39232	38448	38255	38102	37759	3.17	3.19	3.20	3.21	3.22
	69.8^{0}F(21.0^{0}C)	40535	39724	39526	39368	39013	2.69	2.71	2.71	2.72	2.73
	75.2^{0}F(24.0^{0}C)	39577	38785	38592	38437	38091	2.20	2.22	2.22	2.23	2.24

Manufacturer reserves the right to change, at any time, specifications and designs without notice and without obligations.

Table 23 – Heating Performance -36K 37MUHA + 45MULA 45MULAQ36XBX

AIRFLOW (CFM)	OUTDOOR DB(^{0}F)	HEATING PERFORMANCE AT INDOOR DRY BULB TEMPERATURE									
		TC: Total Heating Capacity (BTU/hr)					PI: Power Input (kW)				
		Indoor Conditions (DB ^{0}F)					Indoor Conditions (DB ^{0}F)				
		60.8^{0}F (16.0^{0}C)	68^{0}F (20.0^{0}C)	70^{0}F (21.1^{0}C)	71.6^{0}F (22.0^{0}C)	75.2^{0}F (24.0^{0}C)	60.8^{0}F (16.0^{0}C)	68^{0}F (20.0^{0}C)	70^{0}F (21.1^{0}C)	71.6^{0}F (22.0^{0}C)	75.2^{0}F (24.0^{0}C)
670	-22^{0}F(-30.0^{0}C)	22481	22032	21922	21834	21637	5.10	5.14	5.15	5.16	5.19
	-13^{0}F(-25.0^{0}C)	26967	26428	26296	26191	25955	5.47	5.52	5.53	5.54	5.56
	-4^{0}F(-20.0^{0}C)	27348	26801	26667	26561	26322	5.50	5.55	5.56	5.57	5.59
	0^{0}F(-17.8^{0}C)	28071	27510	27372	27263	27017	5.44	5.48	5.49	5.51	5.53
	5^{0}F(-15.0^{0}C)	28974	28395	28253	28140	27887	5.36	5.41	5.42	5.43	5.45
	14^{0}F(-10.0^{0}C)	31207	30582	30429	30308	30035	5.37	5.41	5.42	5.43	5.45
	17^{0}F(-8.3^{0}C)	31951	31312	31155	31030	30751	5.37	5.41	5.42	5.43	5.45
	22^{0}F(-5.6^{0}C)	32605	31953	31793	31666	31381	5.22	5.26	5.27	5.28	5.30
	27^{0}F(-2.8^{0}C)	33259	32594	32431	32301	32010	5.07	5.11	5.12	5.13	5.15
	32^{0}F(-0.0^{0}C)	33913	33235	33068	32936	32640	4.92	4.96	4.97	4.98	5.00
	35^{0}F(1.7^{0}C)	34305	33619	33451	33317	33017	4.83	4.87	4.88	4.89	4.91
	37^{0}F(2.8^{0}C)	34708	34014	33844	33709	33405	4.77	4.81	4.82	4.83	4.84
	42^{0}F(5.6^{0}C)	35716	35001	34826	34687	34375	4.61	4.65	4.66	4.67	4.68
	44.6^{0}F(7.0^{0}C)	36119	35396	35219	35078	34763	4.55	4.58	4.59	4.60	4.62
	47^{0}F(8.3^{0}C)	36723	35988	35809	35665	35344	4.45	4.49	4.50	4.51	4.52
	52^{0}F(11.1^{0}C)	35376	34669	34495	34357	34048	4.01	4.04	4.05	4.06	4.07
	57^{0}F(13.9^{0}C)	34029	33349	33182	33049	32752	3.56	3.59	3.60	3.61	3.62
	59^{0}F(15.0^{0}C)	33491	32821	32657	32526	32233	3.39	3.41	3.42	3.43	3.44
	62^{0}F(16.7^{0}C)	32682	32029	31869	31741	31455	3.12	3.14	3.15	3.16	3.17
	64.4^{0}F(18.0^{0}C)	32036	31395	31238	31113	30833	2.91	2.93	2.94	2.94	2.95
	69.8^{0}F(21.0^{0}C)	34198	33514	33347	33213	32914	2.43	2.45	2.45	2.46	2.47
	75.2^{0}F(24.0^{0}C)	33608	32936	32771	32640	32346	1.95	1.96	1.97	1.97	1.98
900	-22^{0}F(-30.0^{0}C)	29319	28733	28589	28475	28219	5.15	5.20	5.21	5.22	5.24
	-13^{0}F(-25.0^{0}C)	35170	34466	34294	34157	33849	5.53	5.57	5.58	5.60	5.62
	-4^{0}F(-20.0^{0}C)	35667	34953	34779	34639	34328	5.56	5.60	5.61	5.62	5.65
	0^{0}F(-17.8^{0}C)	36609	35877	35697	35555	35235	5.49	5.54	5.55	5.56	5.58
	5^{0}F(-15.0^{0}C)	37787	37031	36846	36699	36369	5.42	5.46	5.47	5.48	5.50
	14^{0}F(-10.0^{0}C)	40698	39884	39685	39526	39170	5.42	5.46	5.47	5.48	5.51
	17^{0}F(-8.3^{0}C)	41669	40835	40631	40469	40104	5.42	5.46	5.47	5.49	5.51
	22^{0}F(-5.6^{0}C)	42522	41671	41463	41297	40925	5.27	5.31	5.32	5.33	5.36
	27^{0}F(-2.8^{0}C)	43375	42507	42295	42125	41746	5.12	5.16	5.17	5.18	5.20
	32^{0}F(-0.0^{0}C)	44228	43343	43126	42954	42567	4.97	5.01	5.02	5.03	5.05
	35^{0}F(1.7^{0}C)	44740	43845	43625	43451	43060	4.88	4.92	4.93	4.94	4.96
	37^{0}F(2.8^{0}C)	45265	44360	44138	43961	43566	4.82	4.85	4.86	4.87	4.89
	42^{0}F(5.6^{0}C)	46579	45647	45419	45237	44830	4.66	4.69	4.70	4.71	4.73
	44.6^{0}F(7.0^{0}C)	47104	46162	45931	45748	45336	4.59	4.63	4.64	4.65	4.67
	47^{0}F(8.3^{0}C)	47893	46935	46700	46513	46095	4.50	4.53	4.54	4.55	4.57
	52^{0}F(11.1^{0}C)	46136	45213	44987	44807	44404	4.05	4.08	4.09	4.10	4.11
	57^{0}F(13.9^{0}C)	44380	43492	43275	43101	42714	3.60	3.63	3.64	3.64	3.66
	59^{0}F(15.0^{0}C)	43677	42803	42589	42419	42037	3.42	3.45	3.46	3.46	3.48
	62^{0}F(16.7^{0}C)	42623	41771	41562	41396	41023	3.15	3.18	3.18	3.19	3.20
	64.4^{0}F(18.0^{0}C)	41780	40944	40740	40577	40211	2.94	2.96	2.97	2.97	2.98
	69.8^{0}F(21.0^{0}C)	44600	43708	43489	43315	42926	2.45	2.47	2.48	2.48	2.49
	75.2^{0}F(24.0^{0}C)	43830	42953	42739	42568	42185	1.97	1.98	1.99	1.99	2.00

Manufacturer reserves the right to change, at any time, specifications and designs without notice and without obligations.

Table 24 – Heating Performance -36K 37MUHA + 45MULA 45MULAQ36XCX

AIRFLOW (CFM)	OUTDOOR DB(^{0}F)	HEATING PERFORMANCE AT INDOOR DRY BULB TEMPERATURE									
		TC: Total Heating Capacity (BTU/hr)					PI: Power Input (kW)				
		Indoor Conditions (DB ^{0}F)					Indoor Conditions (DB ^{0}F)				
		60.8^{0}F (16.0^{0}C)	68^{0}F (20.0^{0}C)	70^{0}F (21.1^{0}C)	71.6^{0}F (22.0^{0}C)	75.2^{0}F (24.0^{0}C)	60.8^{0}F (16.0^{0}C)	68^{0}F (20.0^{0}C)	70^{0}F (21.1^{0}C)	71.6^{0}F (22.0^{0}C)	75.2^{0}F (24.0^{0}C)
618	-22^{0}F(-30.0^{0}C)	19311	18925	18830	18755	18586	5.25	5.29	5.30	5.32	5.34
	-13^{0}F(-25.0^{0}C)	24309	23823	23703	23609	23396	5.64	5.68	5.70	5.71	5.73
	-4^{0}F(-20.0^{0}C)	27931	27372	27235	27126	26882	5.78	5.83	5.84	5.85	5.88
	0^{0}F(-17.8^{0}C)	28504	27934	27794	27683	27434	5.99	6.04	6.05	6.06	6.09
	5^{0}F(-15.0^{0}C)	29220	28636	28493	28379	28123	6.25	6.30	6.31	6.32	6.35
	14^{0}F(-10.0^{0}C)	28898	28320	28178	28066	27813	5.63	5.67	5.68	5.69	5.72
	17^{0}F(-8.3^{0}C)	28790	28215	28074	27961	27710	5.42	5.46	5.47	5.48	5.51
	22^{0}F(-5.6^{0}C)	29088	28506	28364	28250	27996	5.29	5.33	5.34	5.35	5.38
	27^{0}F(-2.8^{0}C)	29385	28797	28653	28539	28282	5.16	5.20	5.21	5.22	5.24
	32^{0}F(-0.0^{0}C)	29682	29089	28943	28828	28568	5.03	5.07	5.08	5.09	5.11
	35^{0}F(1.7^{0}C)	29861	29264	29117	29001	28740	4.96	5.00	5.01	5.02	5.04
	37^{0}F(2.8^{0}C)	30508	29898	29749	29630	29363	4.91	4.95	4.96	4.97	4.99
	42^{0}F(5.6^{0}C)	32127	31484	31327	31201	30921	4.79	4.83	4.84	4.85	4.87
	44.6^{0}F(7.0^{0}C)	32774	32119	31958	31830	31544	4.75	4.78	4.79	4.80	4.82
	47^{0}F(8.3^{0}C)	33745	33070	32905	32773	32478	4.68	4.71	4.72	4.73	4.75
	52^{0}F(11.1^{0}C)	32757	32102	31942	31814	31527	4.23	4.27	4.28	4.28	4.30
	57^{0}F(13.9^{0}C)	31769	31134	30978	30854	30577	3.79	3.82	3.83	3.84	3.85
	59^{0}F(15.0^{0}C)	31374	30746	30593	30470	30196	3.61	3.64	3.65	3.66	3.67
	62^{0}F(16.7^{0}C)	30781	30166	30015	29895	29626	3.35	3.38	3.38	3.39	3.40
	64.4^{0}F(18.0^{0}C)	30307	29701	29552	29434	29169	3.14	3.16	3.17	3.17	3.19
	69.8^{0}F(21.0^{0}C)	31313	30687	30534	30412	30138	2.66	2.68	2.69	2.69	2.70
	75.2^{0}F(24.0^{0}C)	30573	29962	29812	29693	29425	2.18	2.20	2.20	2.21	2.22
824	-22^{0}F(-30.0^{0}C)	24998	24498	24375	24278	24059	5.30	5.35	5.36	5.37	5.39
	-13^{0}F(-25.0^{0}C)	31468	30838	30684	30561	30286	5.70	5.74	5.75	5.76	5.79
	-4^{0}F(-20.0^{0}C)	36156	35433	35256	35115	34799	5.84	5.89	5.90	5.91	5.93
	0^{0}F(-17.8^{0}C)	36898	36160	35980	35836	35513	6.05	6.10	6.11	6.12	6.15
	5^{0}F(-15.0^{0}C)	37826	37069	36884	36736	36406	6.31	6.36	6.37	6.39	6.41
	14^{0}F(-10.0^{0}C)	37408	36660	36477	36331	36004	5.68	5.73	5.74	5.75	5.77
	17^{0}F(-8.3^{0}C)	37269	36524	36341	36196	35870	5.47	5.52	5.53	5.54	5.56
	22^{0}F(-5.6^{0}C)	37654	36901	36717	36570	36241	5.34	5.39	5.40	5.41	5.43
	27^{0}F(-2.8^{0}C)	38039	37278	37092	36943	36611	5.21	5.26	5.27	5.28	5.30
	32^{0}F(-0.0^{0}C)	38424	37655	37467	37317	36981	5.08	5.12	5.13	5.15	5.17
	35^{0}F(1.7^{0}C)	38655	37882	37692	37542	37204	5.01	5.05	5.06	5.07	5.09
	37^{0}F(2.8^{0}C)	39493	38703	38510	38355	38010	4.96	5.00	5.01	5.02	5.04
	42^{0}F(5.6^{0}C)	41588	40756	40552	40390	40027	4.84	4.88	4.89	4.90	4.92
	44.6^{0}F(7.0^{0}C)	42426	41578	41370	41204	40833	4.79	4.83	4.84	4.85	4.87
	47^{0}F(8.3^{0}C)	43683	42809	42595	42425	42043	4.72	4.76	4.77	4.78	4.80
	52^{0}F(11.1^{0}C)	42404	41556	41348	41183	40812	4.28	4.31	4.32	4.33	4.35
	57^{0}F(13.9^{0}C)	41125	40303	40101	39941	39581	3.83	3.86	3.87	3.88	3.89
	59^{0}F(15.0^{0}C)	40614	39801	39602	39444	39089	3.65	3.68	3.69	3.69	3.71
	62^{0}F(16.7^{0}C)	39846	39049	38854	38699	38350	3.38	3.41	3.42	3.42	3.44
	64.4^{0}F(18.0^{0}C)	39232	38448	38255	38102	37759	3.17	3.19	3.20	3.21	3.22
	69.8^{0}F(21.0^{0}C)	40535	39724	39526	39368	39013	2.69	2.71	2.71	2.72	2.73
	75.2^{0}F(24.0^{0}C)	39577	38785	38592	38437	38091	2.20	2.22	2.22	2.23	2.24

Manufacturer reserves the right to change, at any time, specifications and designs without notice and without obligations.

HEATING AND COOLING PERFORMANCE - 48K AIR HANDLER (37MUHA + 45MULA) 45MULAQ60XMX

Table 25 – Cooling Performance - 48K (37MUHA + 45MULA) 45MULAQ60XMX (Sheet 1 of 4)

AIRFLOW (CFM)	OUTDOOR DB(^{0}F)	ID WB (^{0}F)	60.8^{0}F(16.0^{0}C)					64.4^{0}F(18.0^{0}C)					67^{0}F(19.4^{0}C)					71.6^{0}F(22.0^{0}C)				
		ID DB (^{0}F)	73.4^{0}F (23.0^{0}C)	77.0^{0}F (25.0^{0}C)	80.0^{0}F (26.7^{0}C)	80.6^{0}F (27.0^{0}C)	84.2^{0}F (29.0^{0}C)	73.4^{0}F (23.0^{0}C)	77.0^{0}F (25.0^{0}C)	80.0^{0}F (26.7^{0}C)	80.6^{0}F (27.0^{0}C)	84.2^{0}F (29.0^{0}C)	73.4? (23.0^{0}C)	77.0^{0}F (25.0^{0}C)	80.0^{0}F (26.7^{0}C)	80.6^{0}F (27.0^{0}C)	84.2^{0}F (29.0^{0}C)	73.4^{0}F (23.0^{0}C)	77.0^{0}F (25.0^{0}C)	80.0^{0}F (26.7^{0}C)	80.6^{0}F (27.0^{0}C)	84.2^{0}F (29.0^{0}C)
785	-22^{0}F (-30.0^{0}C)	TC	28306	28296	28288	28452	29290	29552	29536	29522	29520	29500	30434	30418	30398	30395	30373	32104	32096	32072	32064	32016
		S/T	0.77	0.87	0.96	0.99	0.99	0.63	0.73	0.81	0.82	0.93	0.53	0.63	0.71	0.73	0.82	0.38	0.46	0.54	0.55	0.64
		PI	1.35	1.35	1.35	1.35	1.35	1.34	1.34	1.34	1.34	1.34	1.34	1.34	1.34	1.34	1.34	1.35	1.35	1.35	1.35	1.35
	-13^{0}F (-25.0^{0}C)	TC	30664	30654	30645	30823	31731	32015	31997	31983	31980	31958	32970	32953	32931	32927	32905	34779	34770	34744	34736	34684
		S/T	0.77	0.88	0.97	1.00	1.00	0.63	0.73	0.81	0.83	0.93	0.54	0.63	0.71	0.73	0.83	0.39	0.46	0.54	0.56	0.65
		PI	1.40	1.40	1.40	1.40	1.40	1.39	1.39	1.39	1.39	1.39	1.39	1.39	1.39	1.39	1.39	1.40	1.39	1.40	1.40	1.40
	-4^{0}F (-20.0^{0}C)	TC	33023	33012	33002	33194	34171	34477	34458	34443	34440	34416	35506	35488	35464	35460	35436	37455	37445	37417	37408	37352
		S/T	0.78	0.88	0.97	1.00	1.00	0.63	0.73	0.82	0.83	0.93	0.54	0.64	0.72	0.73	0.83	0.39	0.47	0.55	0.56	0.65
		PI	1.45	1.45	1.45	1.45	1.45	1.44	1.44	1.44	1.44	1.44	1.44	1.44	1.44	1.44	1.44	1.44	1.44	1.44	1.45	1.45
	0^{0}F (-17.8^{0}C)	TC	34113	34098	34230	34491	35446	35601	35574	35553	35550	35544	36645	36624	36590	36585	36552	38620	38608	38610	38614	38643
		S/T	0.78	0.89	0.99	1.00	1.00	0.64	0.74	0.83	0.84	0.95	0.54	0.64	0.73	0.74	0.84	0.39	0.47	0.55	0.57	0.66
		PI	1.46	1.47	1.46	1.46	1.46	1.46	1.46	1.46	1.46	1.46	1.46	1.46	1.46	1.46	1.46	1.47	1.47	1.47	1.47	1.48
	5^{0}F (-15.0^{0}C)	TC	35116	35148	35622	35785	36879	36786	36794	36798	36799	36980	37990	37987	37997	37998	38003	40260	40249	40249	40252	40274
		S/T	0.79	0.90	1.00	1.00	1.00	0.64	0.75	0.84	0.85	0.96	0.54	0.65	0.73	0.75	0.85	0.39	0.47	0.55	0.57	0.66
		PI	1.48	1.48	1.48	1.48	1.48	1.48	1.48	1.48	1.48	1.48	1.49	1.49	1.49	1.49	1.49	1.52	1.52	1.52	1.52	1.52
	14^{0}F (-10.0^{0}C)	TC	35011	34998	35143	35450	36550	36768	36747	36729	36727	36707	38039	38021	37992	37987	37954	40431	40419	40389	40380	40318
		S/T	0.78	0.89	0.99	1.00	1.00	0.64	0.74	0.82	0.84	0.94	0.54	0.64	0.72	0.74	0.83	0.39	0.47	0.55	0.56	0.65
		PI	1.48	1.49	1.48	1.48	1.48	1.48	1.48	1.48	1.48	1.48	1.47	1.47	1.48	1.48	1.48	1.48	1.48	1.48	1.48	1.48
	17^{0}F (-8.3^{0}C)	TC	35019	35028	35457	35662	36810	36778	36781	36789	36790	36964	37950	37965	37990	37992	38001	40475	40462	40466	40474	40511
		S/T	0.79	0.89	1.00	1.00	1.00	0.64	0.74	0.83	0.85	0.95	0.55	0.65	0.73	0.75	0.85	0.39	0.47	0.55	0.57	0.66
		PI	1.47	1.47	1.47	1.47	1.47	1.47	1.47	1.47	1.47	1.47	1.47	1.47	1.47	1.47	1.47	1.48	1.48	1.48	1.48	1.48
	23^{0}F (-5.0^{0}C)	TC	36359	36409	37002	37183	38399	38225	38235	38240	38240	38467	39573	39571	39584	39585	39592	42124	42111	42113	42118	42147
		S/T	0.80	0.91	1.00	1.00	1.00	0.65	0.75	0.84	0.86	0.97	0.54	0.65	0.74	0.75	0.85	0.39	0.47	0.56	0.57	0.66
		PI	2.02	2.02	2.03	2.03	2.04	2.03	2.03	2.03	2.03	2.04	2.05	2.05	2.05	2.05	2.05	2.08	2.08	2.08	2.08	2.08
	35^{0}F (1.7^{0}C)	TC	39549	39551	39627	39672	40691	41447	41441	41443	41444	41445	42779	42776	42771	42771	42776	45257	45246	45236	45243	45235
		S/T	0.75	0.85	0.93	0.94	1.00	0.62	0.71	0.79	0.80	0.89	0.53	0.62	0.69	0.71	0.80	0.39	0.46	0.53	0.54	0.63
		PI	2.90	2.90	2.90	2.91	3.00	3.07	3.07	3.07	3.07	3.07	3.20	3.20	3.20	3.20	3.20	3.48	3.48	3.48	3.48	3.48
	41^{0}F (5.0^{0}C)	TC	39042	39043	39151	39204	40316	40906	40901	40902	40903	40939	42215	42210	42207	42207	42212	44645	44634	44625	44630	44623
		S/T	0.76	0.86	0.94	0.96	1.00	0.62	0.72	0.80	0.81	0.90	0.53	0.62	0.70	0.71	0.81	0.39	0.46	0.53	0.55	0.64
		PI	2.88	2.88	2.89	2.90	3.00	3.06	3.06	3.06	3.06	3.06	3.20	3.20	3.20	3.20	3.20	3.48	3.48	3.48	3.48	3.48
	47^{0}F (8.3^{0}C)	TC	38530	38531	38679	38746	39938	40364	40358	40359	40359	40421	41649	41645	41642	41642	41645	44039	44028	44025	44024	44017
		S/T	0.77	0.87	0.95	0.97	1.00	0.63	0.72	0.81	0.82	0.91	0.53	0.63	0.71	0.72	0.82	0.39	0.46	0.54	0.55	0.64
		PI	2.86	2.86	2.88	2.88	3.01	3.05	3.05	3.05	3.05	3.06	3.19	3.19	3.19	3.19	3.19	3.48	3.48	3.48	3.48	3.48

Manufacturer reserves the right to change, at any time, specifications and designs without notice and without obligations.

Table 25 – Cooling Performance - 48K (37MUHA + 45MULA) 45MULAQ60XMX (Sheet 2 of 4)

AIRFLOW (CFM)	OUTDOOR DB(^{0}F)	ID WB (^{0}F)	60.8^{0}F(16.0^{0}C)					64.4^{0}F(18.0^{0}C)					67^{0}F(19.4^{0}C)					71.6^{0}F(22.0^{0}C)				
		ID DB (^{0}F)	73.4^{0}F (23.0^{0}C)	77.0^{0}F (25.0^{0}C)	80.0^{0}F (26.7^{0}C)	80.6^{0}F (27.0^{0}C)	84.2^{0}F (29.0^{0}C)	73.4^{0}F (23.0^{0}C)	77.0^{0}F (25.0^{0}C)	80.0^{0}F (26.7^{0}C)	80.6^{0}F (27.0^{0}C)	84.2^{0}F (29.0^{0}C)	73.4? (23.0^{0}C)	77.0^{0}F (25.0^{0}C)	80.0^{0}F (26.7^{0}C)	80.6^{0}F (27.0^{0}C)	84.2^{0}F (29.0^{0}C)	73.4^{0}F (23.0^{0}C)	77.0^{0}F (25.0^{0}C)	80.0^{0}F (26.7^{0}C)	80.6^{0}F (27.0^{0}C)	84.2^{0}F (29.0^{0}C)
785	50^{0}F (10.0^{0}C)	TC	36800	37401	38650	38872	40361	38962	38985	39111	39162	40408	40496	40548	40572	40574	40757	43414	43435	43540	43552	43610
		S/T	0.87	1.00	1.00	1.00	1.00	0.69	0.81	0.92	0.94	1.00	0.57	0.69	0.80	0.81	0.93	0.39	0.49	0.58	0.60	0.71
		PI	3.07	3.07	3.07	3.07	3.07	3.07	3.07	3.07	3.07	3.07	3.07	3.07	3.07	3.07	3.07	3.06	3.06	3.06	3.06	3.06
	59^{0}F (15.0^{0}C)	TC	33759	34572	35789	36004	37453	35820	35835	36013	36083	37496	37307	37347	37362	37364	37611	40156	40167	40245	40255	40294
		S/T	0.88	1.00	1.00	1.00	1.00	0.70	0.83	0.94	0.97	1.00	0.58	0.71	0.81	0.83	0.96	0.39	0.50	0.59	0.61	0.73
		PI	2.67	2.67	2.68	2.68	2.69	2.68	2.68	2.68	2.68	2.69	2.69	2.69	2.69	2.69	2.69	2.71	2.71	2.71	2.71	2.70
	68^{0}F (20.0^{0}C)	TC	30769	31761	32930	33138	34531	32692	32702	32958	33173	34570	34115	34143	34152	34153	34542	36837	36849	36908	36915	36941
		S/T	0.91	1.00	1.00	1.00	1.00	0.72	0.85	0.97	1.00	1.00	0.59	0.72	0.84	0.86	0.99	0.40	0.50	0.61	0.62	0.75
		PI	2.28	2.29	2.30	2.30	2.31	2.30	2.30	2.30	2.30	2.32	2.31	2.31	2.31	2.31	2.32	2.34	2.34	2.34	2.34	2.34
	77^{0}F (25.0^{0}C)	TC	27740	28803	29920	30119	31450	29544	29558	29898	30154	31487	30893	30928	30943	30979	31515	33459	33489	33564	33572	33609
		S/T	0.92	1.00	1.00	1.00	1.00	0.72	0.87	0.99	1.00	1.00	0.59	0.73	0.85	0.86	1.00	0.40	0.51	0.61	0.63	0.76
		PI	1.91	1.92	1.93	1.93	1.94	1.92	1.92	1.93	1.93	1.94	1.94	1.93	1.93	1.93	1.94	1.96	1.96	1.95	1.95	1.95
	82^{0}F (27.8^{0}C)	TC	27579	28749	29895	30098	31467	29400	29448	29931	30135	31502	30775	30816	30832	30880	31531	33381	33424	33508	33517	33557
		S/T	0.94	1.00	1.00	1.00	1.00	0.73	0.87	1.00	1.00	1.00	0.60	0.74	0.86	0.87	1.00	0.40	0.51	0.62	0.63	0.76
		PI	2.05	2.05	2.06	2.06	2.07	2.06	2.06	2.06	2.07	2.07	2.07	2.07	2.07	2.07	2.08	2.09	2.09	2.09	2.09	2.09
	86^{0}F (30.0^{0}C)	TC	29334	30693	31938	32158	33657	31271	31336	31976	32197	33683	32763	32802	32853	32883	33715	35579	35630	35714	35723	35760
		S/T	0.95	1.00	1.00	1.00	1.00	0.74	0.88	1.00	1.00	1.00	0.60	0.75	0.86	0.88	1.00	0.40	0.51	0.62	0.64	0.77
		PI	2.58	2.60	2.61	2.61	2.63	2.60	2.60	2.61	2.61	2.63	2.62	2.62	2.62	2.62	2.63	2.65	2.65	2.65	2.65	2.65
	95^{0}F (35.0^{0}C)	TC	33677	33737	34461	34664	36024	35831	35840	35852	35854	36097	37378	37382	37401	37404	37421	40351	40336	40341	40339	40369
		S/T	0.80	0.91	1.00	1.00	1.00	0.65	0.75	0.84	0.86	0.96	0.54	0.65	0.73	0.75	0.85	0.39	0.47	0.55	0.56	0.66
		PI	3.65	3.66	3.69	3.70	3.77	3.77	3.77	3.77	3.77	3.78	3.85	3.85	3.85	3.85	3.85	4.01	4.01	4.01	4.01	4.01
	104^{0}F (40.0^{0}C)	TC	30406	30515	31394	31579	32831	32352	32363	32371	32373	32799	33750	33756	33774	33776	33787	36432	36419	36427	36420	36454
		S/T	0.82	0.94	1.00	1.00	1.00	0.66	0.77	0.86	0.88	1.00	0.55	0.66	0.75	0.77	0.87	0.39	0.47	0.56	0.58	0.67
		PI	3.52	3.52	3.57	3.58	3.65	3.62	3.62	3.62	3.62	3.65	3.70	3.70	3.70	3.70	3.70	3.85	3.85	3.85	3.85	3.85
	110^{0}F (43.0^{0}C)	TC	28260	29024	30125	30320	31623	30189	30200	30331	30390	31658	31568	31587	31597	31598	31782	34219	34204	34238	34244	34269
		S/T	0.89	1.00	1.00	1.00	1.00	0.70	0.83	0.94	0.96	1.00	0.58	0.70	0.81	0.83	0.96	0.39	0.49	0.59	0.61	0.73
		PI	3.47	3.50	3.55	3.56	3.61	3.55	3.55	3.56	3.56	3.62	3.61	3.61	3.61	3.61	3.62	3.73	3.73	3.73	3.73	3.73
	115^{0}F (46.0^{0}C)	TC	26688	27693	28782	28975	30267	28506	28513	28762	29012	30301	29866	29893	29901	29902	30329	32413	32398	32448	32453	32470
		S/T	0.92	1.00	1.00	1.00	1.00	0.72	0.86	0.98	1.00	1.00	0.59	0.73	0.84	0.86	1.00	0.40	0.50	0.61	0.63	0.75
		PI	3.30	3.34	3.38	3.39	3.43	3.37	3.37	3.38	3.39	3.43	3.43	3.43	3.43	3.43	3.43	3.52	3.52	3.52	3.52	3.51
	122^{0}F (50.0^{0}C)	TC	24956	26323	27494	27703	29094	26112	26316	27526	27734	29124	27498	27496	27640	27722	29149	30094	30154	30170	30169	30153
		S/T	1.00	1.00	1.00	1.00	1.00	0.80	0.98	1.00	1.00	1.00	0.64	0.81	0.95	0.98	1.00	0.41	0.54	0.67	0.69	0.84
		PI	3.13	3.16	3.18	3.19	3.21	3.16	3.16	3.18	3.19	3.21	3.19	3.18	3.19	3.19	3.21	3.25	3.25	3.24	3.24	3.24

Manufacturer reserves the right to change, at any time, specifications and designs without notice and without obligations.

Table 25 – Cooling Performance - 48K (37MUHA + 45MULA) 45MULAQ60XMX (Sheet 3 of 4)

AIRFLOW (CFM)	OUTDOOR DB(^{0}F)	ID WB (^{0}F)	60.8^{0}F(16.0^{0}C)					64.4^{0}F(18.0^{0}C)					67^{0}F(19.4^{0}C)					71.6^{0}F(22.0^{0}C)				
		ID DB (^{0}F)	73.4^{0}F (23.0^{0}C)	77.0^{0}F (25.0^{0}C)	80.0^{0}F (26.7^{0}C)	80.6^{0}F (27.0^{0}C)	84.2^{0}F (29.0^{0}C)	73.4^{0}F (23.0^{0}C)	77.0^{0}F (25.0^{0}C)	80.0^{0}F (26.7^{0}C)	80.6^{0}F (27.0^{0}C)	84.2^{0}F (29.0^{0}C)	73.4? (23.0^{0}C)	77.0^{0}F (25.0^{0}C)	80.0^{0}F (26.7^{0}C)	80.6^{0}F (27.0^{0}C)	84.2^{0}F (29.0^{0}C)	73.4^{0}F (23.0^{0}C)	77.0^{0}F (25.0^{0}C)	80.0^{0}F (26.7^{0}C)	80.6^{0}F (27.0^{0}C)	84.2^{0}F (29.0^{0}C)
1050	-22^{0}F (-30.0^{0}C)	TC	36818	36801	37326	37481	38512	38414	38382	38358	38355	38323	39563	39513	39475	39470	39432	41731	41720	41634	41618	41530
		S/T	0.80	0.91	0.99	0.99	0.99	0.64	0.75	0.84	0.86	0.97	0.55	0.65	0.74	0.75	0.86	0.39	0.47	0.55	0.57	0.67
		PI	1.73	1.74	1.73	1.73	1.73	1.73	1.73	1.73	1.73	1.73	1.72	1.72	1.72	1.72	1.73	1.73	1.73	1.73	1.73	1.73
	-13^{0}F (-25.0^{0}C)	TC	39886	39868	40437	40604	41722	41615	41581	41555	41551	41516	42860	42806	42765	42759	42718	45209	45196	45103	45087	44991
		S/T	0.80	0.91	1.00	1.00	1.00	0.65	0.75	0.85	0.86	0.97	0.55	0.65	0.74	0.76	0.86	0.39	0.47	0.56	0.57	0.67
		PI	1.80	1.80	1.80	1.79	1.79	1.79	1.79	1.79	1.79	1.79	1.79	1.79	1.79	1.79	1.79	1.80	1.80	1.80	1.80	1.80
	-4^{0}F (-20.0^{0}C)	TC	42954	42935	43547	43728	44931	44816	44780	44751	44747	44710	46156	46098	46055	46048	46004	48686	48673	48573	48555	48452
		S/T	0.80	0.92	1.00	1.00	1.00	0.65	0.76	0.85	0.87	0.98	0.55	0.65	0.74	0.76	0.86	0.39	0.48	0.56	0.57	0.67
		PI	1.86	1.86	1.86	1.86	1.85	1.85	1.85	1.85	1.85	1.86	1.85	1.85	1.85	1.85	1.85	1.86	1.86	1.86	1.86	1.86
	0^{0}F(-17.8^{0}C)	TC	44380	44353	45177	45365	46611	46283	46232	46196	46191	46655	47644	47576	47517	47510	47487	50206	50194	50190	50197	50229
		S/T	0.81	0.93	1.00	1.00	1.00	0.66	0.77	0.86	0.88	1.00	0.55	0.66	0.75	0.77	0.87	0.39	0.48	0.57	0.58	0.68
		PI	1.88	1.88	1.88	1.88	1.88	1.88	1.88	1.88	1.88	1.88	1.88	1.88	1.88	1.88	1.88	1.90	1.90	1.90	1.90	1.90
	5^{0}F (-15.0^{0}C)	TC	45652	45809	46856	47073	48523	47793	47805	47808	47858	48571	49321	49334	49344	49346	49411	52215	52199	52226	52232	52255
		S/T	0.82	0.94	1.00	1.00	1.00	0.66	0.78	0.87	0.88	1.00	0.56	0.67	0.76	0.78	0.88	0.39	0.48	0.57	0.59	0.69
		PI	1.89	1.89	1.90	1.90	1.91	1.90	1.90	1.90	1.90	1.91	1.92	1.92	1.92	1.92	1.92	1.96	1.96	1.96	1.96	1.96
	14^{0}F (-10.0^{0}C)	TC	45549	45527	46456	46674	48121	47811	47769	47736	47731	48178	49449	49387	49337	49329	49279	52580	52564	52463	52445	52333
		S/T	0.81	0.93	1.00	1.00	1.00	0.65	0.76	0.86	0.87	1.00	0.55	0.66	0.75	0.76	0.87	0.39	0.48	0.56	0.57	0.67
		PI	1.91	1.91	1.90	1.90	1.90	1.90	1.90	1.90	1.90	1.90	1.90	1.90	1.90	1.90	1.90	1.90	1.90	1.91	1.91	1.91
	17^{0}F (-8.3^{0}C)	TC	45409	45557	46610	46837	48358	47669	47689	47698	47738	48410	49296	49314	49334	49336	49397	52427	52413	52405	52415	52459
		S/T	0.82	0.93	1.00	1.00	1.00	0.66	0.77	0.87	0.88	1.00	0.55	0.66	0.76	0.77	0.87	0.39	0.48	0.57	0.58	0.68
		PI	1.89	1.89	1.89	1.89	1.89	1.89	1.89	1.89	1.89	1.89	1.89	1.89	1.89	1.89	1.89	1.91	1.91	1.91	1.91	1.91
	23^{0}F (-5.0^{0}C)	TC	47267	47470	48698	48939	50551	49660	49675	49681	49746	50606	51373	51391	51404	51405	51488	54625	54608	54647	54655	54686
		S/T	0.83	0.95	1.00	1.00	1.00	0.66	0.78	0.88	0.89	1.00	0.56	0.67	0.76	0.78	0.89	0.39	0.48	0.57	0.59	0.69
		PI	2.60	2.60	2.61	2.61	2.62	2.61	2.61	2.61	2.62	2.62	2.63	2.63	2.63	2.63	2.63	2.68	2.68	2.68	2.68	2.68
	35^{0}F (1.7^{0}C)	TC	51454	51456	51758	51902	53576	53859	53857	53861	53862	54005	55545	55541	55544	55545	55551	58672	58658	58656	58653	58658
		S/T	0.78	0.88	0.97	0.99	1.00	0.63	0.73	0.82	0.83	0.93	0.54	0.63	0.72	0.73	0.83	0.39	0.46	0.54	0.56	0.65
		PI	3.72	3.72	3.75	3.76	3.92	3.94	3.94	3.94	3.94	3.96	4.12	4.12	4.12	4.12	4.12	4.47	4.47	4.47	4.47	4.47
	41^{0}F (5.0^{0}C)	TC	50791	50791	51195	51551	53075	53153	53152	53154	53154	53341	54811	54807	54810	54811	54815	57886	57872	57868	57866	57872
		S/T	0.78	0.89	0.98	1.00	1.00	0.64	0.74	0.83	0.84	0.94	0.54	0.64	0.72	0.74	0.84	0.39	0.47	0.55	0.56	0.66
		PI	3.70	3.70	3.74	3.77	3.92	3.93	3.93	3.93	3.93	3.95	4.11	4.11	4.11	4.11	4.11	4.48	4.48	4.48	4.48	4.48
	47^{0}F (8.3^{0}C)	TC	50125	50158	50831	51058	52569	52449	52447	52449	52448	52691	54078	54073	54077	54076	54076	57105	57091	57086	57084	57090
		S/T	0.79	0.90	1.00	1.00	1.00	0.64	0.75	0.84	0.85	0.96	0.54	0.65	0.73	0.75	0.85	0.39	0.47	0.55	0.57	0.67
		PI	3.68	3.69	3.75	3.78	3.94	3.92	3.92	3.92	3.92	3.95	4.11	4.11	4.11	4.11	4.11	4.48	4.48	4.48	4.48	4.48

Manufacturer reserves the right to change, at any time, specifications and designs without notice and without obligations.

Table 25 – Cooling Performance - 48K (37MUHA + 45MULA) 45MULAQ60XMX (Sheet 4 of 4)

AIRFLOW (CFM)	OUTDOOR DB(^{0}F)	ID WB (^{0}F)	60.8^{0}F(16.0^{0}C)					64.4^{0}F(18.0^{0}C)					67^{0}F(19.4^{0}C)					71.6^{0}F(22.0^{0}C)				
		ID DB (^{0}F)	73.4^{0}F (23.0^{0}C)	77.0^{0}F (25.0^{0}C)	80.0^{0}F (26.7^{0}C)	80.6^{0}F (27.0^{0}C)	84.2^{0}F (29.0^{0}C)	73.4^{0}F (23.0^{0}C)	77.0^{0}F (25.0^{0}C)	80.0^{0}F (26.7^{0}C)	80.6^{0}F (27.0^{0}C)	84.2^{0}F (29.0^{0}C)	73.4? (23.0^{0}C)	77.0^{0}F (25.0^{0}C)	80.0^{0}F (26.7^{0}C)	80.6^{0}F (27.0^{0}C)	84.2^{0}F (29.0^{0}C)	73.4^{0}F (23.0^{0}C)	77.0^{0}F (25.0^{0}C)	80.0^{0}F (26.7^{0}C)	80.6^{0}F (27.0^{0}C)	84.2^{0}F (29.0^{0}C)
1050	50^{0}F (10.0^{0}C)	TC	47912	49231	50892	51187	53172	50617	50645	50995	51155	53222	52591	52660	52687	52691	53197	56216	56365	56510	56527	56598
		S/T	0.90	1.00	1.00	1.00	1.00	0.71	0.85	0.96	0.99	1.00	0.59	0.72	0.83	0.85	0.99	0.40	0.50	0.60	0.62	0.74
		PI	3.95	3.95	3.95	3.95	3.94	3.95	3.95	3.95	3.95	3.94	3.95	3.95	3.95	3.95	3.94	3.94	3.94	3.94	3.94	3.94
	59^{0}F (15.0^{0}C)	TC	43981	45524	47140	47426	49356	46534	46597	47126	47477	49405	48454	48503	48519	48590	49446	52029	52133	52237	52249	52293
		S/T	0.92	1.00	1.00	1.00	1.00	0.73	0.86	1.00	1.00	1.00	0.60	0.73	0.85	0.86	1.00	0.40	0.51	0.61	0.63	0.76
		PI	3.43	3.44	3.45	3.45	3.46	3.45	3.45	3.45	3.45	3.46	3.46	3.46	3.46	3.46	3.46	3.48	3.48	3.48	3.48	3.48
	68^{0}F (20.0^{0}C)	TC	40055	41765	43314	43590	45439	42405	42501	43361	43637	45484	44238	44272	44351	44390	45522	47667	47755	47830	47838	47863
		S/T	0.95	1.00	1.00	1.00	1.00	0.74	0.89	1.00	1.00	1.00	0.61	0.75	0.87	0.89	1.00	0.40	0.51	0.63	0.65	0.78
		PI	2.93	2.95	2.96	2.97	2.98	2.95	2.95	2.96	2.97	2.98	2.97	2.97	2.97	2.97	2.98	3.02	3.01	3.01	3.01	3.01
	77^{0}F (25.0^{0}C)	TC	36129	37868	39350	39613	41382	38301	38423	39393	39657	41424	40036	40081	40183	40228	41459	43240	43371	43472	43482	43523
		S/T	0.97	1.00	1.00	1.00	1.00	0.75	0.90	1.00	1.00	1.00	0.61	0.76	0.88	0.90	1.00	0.40	0.52	0.63	0.65	0.79
		PI	2.46	2.47	2.48	2.48	2.49	2.47	2.47	2.48	2.48	2.50	2.49	2.49	2.49	2.49	2.50	2.52	2.52	2.51	2.51	2.51
	82^{0}F (27.8^{0}C)	TC	35947	37782	39306	39572	41385	38093	38240	39340	39617	41428	39864	39915	40039	40088	41464	43102	43264	43377	43388	43435
		S/T	0.99	1.00	1.00	1.00	1.00	0.76	0.91	1.00	1.00	1.00	0.62	0.77	0.89	0.92	1.00	0.40	0.52	0.64	0.66	0.80
		PI	2.63	2.65	2.66	2.66	2.67	2.65	2.65	2.66	2.66	2.67	2.66	2.66	2.66	2.66	2.67	2.69	2.69	2.69	2.69	2.69
	86^{0}F (30.0^{0}C)	TC	38440	40359	42010	42302	44273	40538	40725	42056	42351	44318	42459	42508	42664	42725	44357	45967	46144	46254	46265	46308
		S/T	1.00	1.00	1.00	1.00	1.00	0.77	0.93	1.00	1.00	1.00	0.62	0.78	0.91	0.93	1.00	0.40	0.52	0.64	0.66	0.81
		PI	3.32	3.34	3.36	3.36	3.38	3.35	3.35	3.36	3.36	3.38	3.37	3.37	3.37	3.37	3.38	3.41	3.41	3.40	3.40	3.40
	95^{0}F (35.0^{0}C)	TC	43784	44020	45443	45712	47519	46533	46560	46575	46630	47579	48530	48540	48570	48574	48655	52293	52273	52284	52299	52369
		S/T	0.83	0.95	1.00	1.00	1.00	0.66	0.78	0.88	0.89	1.00	0.56	0.67	0.76	0.78	0.88	0.39	0.48	0.57	0.58	0.68
		PI	4.69	4.71	4.78	4.79	4.89	4.84	4.84	4.84	4.84	4.89	4.95	4.95	4.95	4.95	4.96	5.15	5.15	5.15	5.15	5.15
	104^{0}F (40.0^{0}C)	TC	39535	39897	41398	41648	43308	42025	42049	42123	42169	43362	43819	43836	43859	43861	43986	47230	47211	47234	47250	47299
		S/T	0.85	0.98	1.00	1.00	1.00	0.68	0.80	0.90	0.92	1.00	0.56	0.68	0.78	0.80	0.91	0.39	0.48	0.58	0.59	0.70
		PI	4.52	4.54	4.62	4.64	4.73	4.66	4.66	4.66	4.67	4.73	4.76	4.76	4.76	4.76	4.77	4.96	4.96	4.95	4.96	4.96
	110^{0}F (43.0^{0}C)	TC	36843	38259	39718	39976	41707	39225	39237	39675	40022	41751	40991	41023	41033	41064	41787	44367	44370	44439	44446	44471
		S/T	0.92	1.00	1.00	1.00	1.00	0.72	0.87	0.99	1.00	1.00	0.60	0.73	0.85	0.86	1.00	0.40	0.51	0.61	0.63	0.76
		PI	4.47	4.53	4.59	4.60	4.68	4.57	4.57	4.59	4.60	4.68	4.65	4.65	4.65	4.65	4.68	4.80	4.80	4.80	4.80	4.80
	115^{0}F (46.0^{0}C)	TC	34819	36496	37939	38221	39904	37028	37102	37982	38270	39945	38754	38778	38831	38868	39979	42021	42052	42110	42116	42129
		S/T	0.96	1.00	1.00	1.00	1.00	0.75	0.89	1.00	1.00	1.00	0.61	0.75	0.87	0.90	1.00	0.40	0.52	0.63	0.65	0.78
		PI	4.26	4.32	4.38	4.40	4.45	4.35	4.35	4.38	4.40	4.45	4.41	4.41	4.41	4.41	4.45	4.54	4.54	4.54	4.54	4.53
	122^{0}F (50.0^{0}C)	TC	32500	34293	35828	36096	37919	33537	34329	35869	36136	37955	35318	35307	35894	36165	37978	38564	38714	38722	38719	38770
		S/T	1.00	1.00	1.00	1.00	1.00	0.84	1.00	1.00	1.00	1.00	0.67	0.85	1.00	1.00	1.00	0.41	0.55	0.69	0.72	0.88
		PI	4.03	4.06	4.10	4.10	4.14	4.05	4.07	4.10	4.10	4.14	4.09	4.09	4.10	4.10	4.14	4.18	4.17	4.16	4.16	4.15

Manufacturer reserves the right to change, at any time, specifications and designs without notice and without obligations.

HEATING AND COOLING PERFORMANCE - 48K AIR HANDLER (37MUHA + 45MULA) 45MULAQ60XDX

Table 26 – Cooling Performance - 48K (37MUHA + 45MULA) 45MULAQ60XDX (Sheet 1 of 4)

AIRFLOW (CFM)	OUTDOOR DB(^{0}F)	ID WB (^{0}F)	60.8^{0}F(16.0^{0}C)					64.4^{0}F(18.0^{0}C)					67^{0}F(19.4^{0}C)					71.6^{0}F(22.0^{0}C)				
		ID DB (^{0}F)	73.4^{0}F (23.0^{0}C)	77.0^{0}F (25.0^{0}C)	80.0^{0}F (26.7^{0}C)	80.6^{0}F (27.0^{0}C)	84.2^{0}F (29.0^{0}C)	73.4^{0}F (23.0^{0}C)	77.0^{0}F (25.0^{0}C)	80.0^{0}F (26.7^{0}C)	80.6^{0}F (27.0^{0}C)	84.2^{0}F (29.0^{0}C)	73.4? (23.0^{0}C)	77.0^{0}F (25.0^{0}C)	80.0^{0}F (26.7^{0}C)	80.6^{0}F (27.0^{0}C)	84.2^{0}F (29.0^{0}C)	73.4^{0}F (23.0^{0}C)	77.0^{0}F (25.0^{0}C)	80.0^{0}F (26.7^{0}C)	80.6^{0}F (27.0^{0}C)	84.2^{0}F (29.0^{0}C)
790	-22^{0}F (-30.0^{0}C)	TC	28283	28273	28265	28430	29266	29528	29512	29499	29497	29476	30410	30394	30374	30370	30349	32079	32070	32046	32038	31990
		S/T	0.77	0.87	0.96	0.99	0.99	0.63	0.73	0.81	0.82	0.93	0.53	0.63	0.71	0.73	0.82	0.38	0.46	0.54	0.55	0.64
		PI	1.43	1.43	1.43	1.43	1.42	1.42	1.42	1.42	1.42	1.42	1.42	1.42	1.42	1.42	1.42	1.42	1.42	1.42	1.42	1.42
	-13^{0}F (-25.0^{0}C)	TC	30640	30629	30621	30799	31705	31989	31971	31957	31955	31933	32944	32927	32905	32901	32878	34752	34742	34717	34708	34656
		S/T	0.77	0.88	0.97	1.00	1.00	0.63	0.73	0.81	0.83	0.93	0.54	0.63	0.71	0.73	0.83	0.39	0.46	0.54	0.56	0.65
		PI	1.48	1.48	1.48	1.48	1.48	1.47	1.47	1.47	1.47	1.47	1.47	1.47	1.47	1.47	1.47	1.48	1.48	1.48	1.48	1.48
	-4^{0}F (-20.0^{0}C)	TC	32997	32985	32976	33168	34144	34450	34431	34415	34413	34389	35478	35460	35436	35432	35407	37425	37415	37387	37378	37322
		S/T	0.78	0.88	0.97	1.00	1.00	0.63	0.73	0.82	0.83	0.93	0.54	0.64	0.72	0.73	0.83	0.39	0.47	0.55	0.56	0.65
		PI	1.54	1.54	1.54	1.54	1.53	1.53	1.53	1.53	1.53	1.53	1.52	1.52	1.52	1.52	1.52	1.53	1.53	1.53	1.53	1.53
	0^{0}F (-17.8^{0}C)	TC	34086	34071	34203	34464	35418	35572	35545	35525	35521	35515	36615	36594	36561	36556	36523	38589	38577	38579	38583	38612
		S/T	0.78	0.89	0.99	1.00	1.00	0.64	0.74	0.83	0.84	0.95	0.54	0.64	0.73	0.74	0.84	0.39	0.47	0.55	0.57	0.66
		PI	1.55	1.55	1.55	1.55	1.55	1.54	1.55	1.55	1.55	1.55	1.55	1.55	1.55	1.55	1.55	1.56	1.56	1.56	1.56	1.56
	5^{0}F (-15.0^{0}C)	TC	35088	35120	35594	35757	36850	36757	36765	36769	36769	36950	37960	37957	37967	37968	37973	40228	40216	40217	40220	40242
		S/T	0.79	0.90	1.00	1.00	1.00	0.64	0.75	0.84	0.85	0.96	0.54	0.65	0.73	0.75	0.85	0.39	0.47	0.55	0.57	0.66
		PI	1.56	1.56	1.56	1.56	1.57	1.57	1.57	1.57	1.57	1.57	1.58	1.58	1.58	1.58	1.58	1.61	1.61	1.61	1.61	1.61
	14^{0}F (-10.0^{0}C)	TC	34774	34762	34906	35211	36304	36520	36499	36482	36479	36460	37782	37764	37735	37730	37698	40158	40146	40116	40108	40046
		S/T	0.78	0.89	0.99	1.00	1.00	0.64	0.74	0.82	0.84	0.94	0.54	0.64	0.72	0.74	0.83	0.39	0.47	0.55	0.56	0.65
		PI	1.53	1.53	1.53	1.53	1.53	1.53	1.53	1.53	1.53	1.53	1.52	1.52	1.52	1.52	1.52	1.53	1.53	1.53	1.53	1.53
	17^{0}F (-8.3^{0}C)	TC	34714	34722	35148	35350	36489	36457	36460	36467	36468	36641	37619	37634	37658	37660	37669	40121	40109	40113	40121	40158
		S/T	0.79	0.89	1.00	1.00	1.00	0.64	0.74	0.83	0.85	0.95	0.55	0.65	0.73	0.75	0.85	0.39	0.47	0.55	0.57	0.66
		PI	1.51	1.51	1.51	1.51	1.51	1.51	1.51	1.51	1.51	1.51	1.50	1.51	1.51	1.51	1.51	1.52	1.52	1.52	1.52	1.52
	23^{0}F (-5.0^{0}C)	TC	36291	36342	36933	37114	38328	38154	38164	38169	38170	38396	39499	39498	39510	39512	39519	42046	42033	42035	42040	42069
		S/T	0.80	0.91	1.00	1.00	1.00	0.65	0.75	0.84	0.86	0.97	0.54	0.65	0.74	0.75	0.85	0.39	0.47	0.56	0.57	0.66
		PI	2.06	2.06	2.06	2.06	2.07	2.07	2.07	2.07	2.07	2.07	2.08	2.08	2.08	2.08	2.08	2.12	2.12	2.12	2.12	2.12
	35^{0}F (1.7^{0}C)	TC	39960	39961	40039	40084	41114	41877	41872	41873	41875	41875	43223	43220	43216	43216	43221	45727	45716	45706	45713	45705
		S/T	0.75	0.85	0.93	0.94	1.00	0.62	0.71	0.79	0.80	0.89	0.53	0.62	0.69	0.71	0.80	0.39	0.46	0.53	0.54	0.63
		PI	2.93	2.93	2.94	2.94	3.03	3.10	3.10	3.10	3.10	3.10	3.24	3.24	3.24	3.24	3.24	3.52	3.52	3.52	3.52	3.52
	41^{0}F (5.0^{0}C)	TC	41409	41410	41524	41580	42760	43386	43381	43382	43382	43421	44774	44769	44765	44766	44771	47352	47340	47330	47336	47329
		S/T	0.76	0.86	0.94	0.96	1.00	0.62	0.72	0.80	0.81	0.90	0.53	0.62	0.70	0.71	0.81	0.39	0.46	0.53	0.55	0.64
		PI	2.65	2.65	2.66	2.67	2.76	2.81	2.81	2.81	2.81	2.82	2.94	2.94	2.94	2.94	2.94	3.20	3.20	3.20	3.20	3.20
	47^{0}F (8.3^{0}C)	TC	42854	42855	43020	43094	44420	44894	44887	44889	44889	44957	46323	46318	46315	46315	46318	48982	48969	48966	48964	48957
		S/T	0.77	0.87	0.95	0.97	1.00	0.63	0.72	0.81	0.82	0.91	0.53	0.63	0.71	0.72	0.82	0.39	0.46	0.54	0.55	0.64
		PI	2.37	2.37	2.38	2.39	2.49	2.53	2.53	2.53	2.53	2.53	2.64	2.64	2.64	2.64	2.64	2.88	2.88	2.88	2.88	2.88

Manufacturer reserves the right to change, at any time, specifications and designs without notice and without obligations.

Table 26 – Cooling Performance - 48K (37MUHA + 45MULA) 45MULAQ60XDX (Sheet 2 of 4)

AIRFLOW (CFM)	OUTDOOR DB(^{0}F)	ID WB (^{0}F)	60.8^{0}F(16.0^{0}C)					64.4^{0}F(18.0^{0}C)					67^{0}F(19.4^{0}C)					71.6^{0}F(22.0^{0}C)				
		ID DB (^{0}F)	73.4^{0}F (23.0^{0}C)	77.0^{0}F (25.0^{0}C)	80.0^{0}F (26.7^{0}C)	80.6^{0}F (27.0^{0}C)	84.2^{0}F (29.0^{0}C)	73.4^{0}F (23.0^{0}C)	77.0^{0}F (25.0^{0}C)	80.0^{0}F (26.7^{0}C)	80.6^{0}F (27.0^{0}C)	84.2^{0}F (29.0^{0}C)	73.4? (23.0^{0}C)	77.0^{0}F (25.0^{0}C)	80.0^{0}F (26.7^{0}C)	80.6^{0}F (27.0^{0}C)	84.2^{0}F (29.0^{0}C)	73.4^{0}F (23.0^{0}C)	77.0^{0}F (25.0^{0}C)	80.0^{0}F (26.7^{0}C)	80.6^{0}F (27.0^{0}C)	84.2^{0}F (29.0^{0}C)
790	50^{0}F (10.0^{0}C)	TC	40647	41311	42691	42936	44581	43035	43061	43201	43256	44633	44730	44788	44814	44816	45019	47952	47976	48092	48105	48169
		S/T	0.87	1.00	1.00	1.00	1.00	0.69	0.81	0.92	0.94	1.00	0.57	0.69	0.80	0.81	0.93	0.39	0.49	0.58	0.60	0.71
		PI	2.58	2.58	2.58	2.58	2.58	2.58	2.58	2.58	2.58	2.58	2.58	2.58	2.58	2.58	2.57	2.57	2.57	2.57	2.57	2.57
	59^{0}F (15.0^{0}C)	TC	36423	37300	38613	38846	40409	38646	38663	38855	38930	40455	40251	40294	40310	40312	40578	43325	43336	43421	43431	43473
		S/T	0.88	1.00	1.00	1.00	1.00	0.70	0.83	0.94	0.97	1.00	0.58	0.71	0.81	0.83	0.96	0.39	0.50	0.59	0.61	0.73
		PI	2.35	2.36	2.36	2.36	2.37	2.36	2.36	2.36	2.36	2.37	2.37	2.37	2.37	2.37	2.37	2.39	2.39	2.39	2.39	2.38
	68^{0}F (20.0^{0}C)	TC	32260	33300	34526	34743	36204	34276	34287	34555	34780	36245	35768	35797	35807	35808	36216	38621	38634	38696	38703	38731
		S/T	0.91	1.00	1.00	1.00	1.00	0.72	0.85	0.97	1.00	1.00	0.59	0.72	0.84	0.86	0.99	0.40	0.50	0.61	0.62	0.75
		PI	2.13	2.14	2.16	2.16	2.17	2.15	2.15	2.16	2.16	2.17	2.17	2.17	2.17	2.17	2.17	2.20	2.20	2.19	2.19	2.19
	77^{0}F (25.0^{0}C)	TC	28064	29139	30269	30470	31817	29889	29903	30247	30506	31854	31253	31289	31304	31340	31883	33849	33880	33956	33964	34001
		S/T	0.92	1.00	1.00	1.00	1.00	0.72	0.87	0.99	1.00	1.00	0.59	0.73	0.85	0.86	1.00	0.40	0.51	0.61	0.63	0.76
		PI	1.94	1.95	1.96	1.96	1.97	1.95	1.95	1.95	1.96	1.97	1.96	1.96	1.96	1.96	1.97	1.99	1.99	1.98	1.98	1.98
	82^{0}F (27.8^{0}C)	TC	27429	28592	29732	29934	31296	29240	29287	29768	29970	31331	30608	30648	30664	30712	31359	33199	33242	33325	33334	33374
		S/T	0.94	1.00	1.00	1.00	1.00	0.73	0.87	1.00	1.00	1.00	0.60	0.74	0.86	0.87	1.00	0.40	0.51	0.62	0.63	0.76
		PI	2.14	2.15	2.16	2.16	2.17	2.16	2.16	2.16	2.16	2.17	2.17	2.17	2.17	2.17	2.17	2.19	2.19	2.19	2.19	2.19
	86^{0}F (30.0^{0}C)	TC	29019	30364	31595	31813	33296	30936	31000	31633	31852	33322	32412	32450	32501	32530	33353	35198	35248	35331	35340	35377
		S/T	0.95	1.00	1.00	1.00	1.00	0.74	0.88	1.00	1.00	1.00	0.60	0.75	0.86	0.88	1.00	0.40	0.51	0.62	0.64	0.77
		PI	2.69	2.71	2.72	2.72	2.74	2.71	2.71	2.72	2.72	2.74	2.73	2.73	2.73	2.73	2.74	2.76	2.76	2.76	2.76	2.76
	95^{0}F (35.0^{0}C)	TC	32987	33046	33755	33954	35285	35097	35105	35117	35119	35357	36612	36616	36635	36638	36654	39524	39510	39514	39512	39541
		S/T	0.80	0.91	1.00	1.00	1.00	0.65	0.75	0.84	0.86	0.96	0.54	0.65	0.73	0.75	0.85	0.39	0.47	0.55	0.56	0.66
		PI	3.79	3.79	3.83	3.84	3.92	3.91	3.91	3.91	3.91	3.92	4.00	4.00	4.00	4.00	4.00	4.16	4.16	4.16	4.16	4.16
	104^{0}F (40.0^{0}C)	TC	31519	31632	32543	32735	34033	33536	33548	33556	33558	34000	34985	34992	35010	35013	35024	37766	37752	37760	37753	37789
		S/T	0.82	0.94	1.00	1.00	1.00	0.66	0.77	0.86	0.88	1.00	0.55	0.66	0.75	0.77	0.87	0.39	0.47	0.56	0.58	0.67
		PI	4.13	4.14	4.20	4.21	4.29	4.26	4.26	4.26	4.26	4.29	4.35	4.35	4.35	4.35	4.35	4.53	4.53	4.53	4.53	4.53
	110^{0}F (43.0^{0}C)	TC	30441	31264	32450	32660	34063	32519	32530	32672	32735	34101	34004	34024	34035	34036	34235	36859	36843	36880	36886	36914
		S/T	0.89	1.00	1.00	1.00	1.00	0.70	0.83	0.94	0.96	1.00	0.58	0.70	0.81	0.83	0.96	0.39	0.49	0.59	0.61	0.73
		PI	4.39	4.43	4.49	4.50	4.57	4.49	4.49	4.50	4.50	4.57	4.57	4.57	4.57	4.57	4.57	4.72	4.72	4.71	4.71	4.71
	115^{0}F (46.0^{0}C)	TC	29324	30429	31624	31837	33256	31321	31329	31603	31877	33294	32816	32845	32855	32855	33324	35614	35597	35652	35658	35676
		S/T	0.92	1.00	1.00	1.00	1.00	0.72	0.86	0.98	1.00	1.00	0.59	0.73	0.84	0.86	1.00	0.40	0.50	0.61	0.63	0.75
		PI	4.64	4.69	4.74	4.75	4.82	4.73	4.73	4.74	4.75	4.82	4.81	4.81	4.81	4.81	4.82	4.94	4.94	4.94	4.94	4.93
	122^{0}F (50.0^{0}C)	TC	28242	29789	31115	31351	32926	29550	29782	31150	31386	32959	31119	31117	31280	31373	32988	34057	34125	34143	34142	34123
		S/T	1.00	1.00	1.00	1.00	1.00	0.80	0.98	1.00	1.00	1.00	0.64	0.81	0.95	0.98	1.00	0.41	0.54	0.67	0.69	0.84
		PI	5.06	5.10	5.14	5.15	5.19	5.10	5.10	5.14	5.15	5.19	5.15	5.14	5.14	5.15	5.19	5.25	5.24	5.23	5.23	5.23

Manufacturer reserves the right to change, at any time, specifications and designs without notice and without obligations.

Table 26 – Cooling Performance - 48K (37MUHA + 45MULA) 45MULAQ60XDX (Sheet 3 of 4)

AIRFLOW (CFM)	OUTDOOR DB(^{0}F)	ID WB (^{0}F)	60.8^{0}F(16.0^{0}C)					64.4^{0}F(18.0^{0}C)					67^{0}F(19.4^{0}C)					71.6^{0}F(22.0^{0}C)				
		ID DB (^{0}F)	73.4^{0}F (23.0^{0}C)	77.0^{0}F (25.0^{0}C)	80.0^{0}F (26.7^{0}C)	80.6^{0}F (27.0^{0}C)	84.2^{0}F (29.0^{0}C)	73.4^{0}F (23.0^{0}C)	77.0^{0}F (25.0^{0}C)	80.0^{0}F (26.7^{0}C)	80.6^{0}F (27.0^{0}C)	84.2^{0}F (29.0^{0}C)	73.4? (23.0^{0}C)	77.0^{0}F (25.0^{0}C)	80.0^{0}F (26.7^{0}C)	80.6^{0}F (27.0^{0}C)	84.2^{0}F (29.0^{0}C)	73.4^{0}F (23.0^{0}C)	77.0^{0}F (25.0^{0}C)	80.0^{0}F (26.7^{0}C)	80.6^{0}F (27.0^{0}C)	84.2^{0}F (29.0^{0}C)
1050	-22^{0}F (-30.0^{0}C)	TC	36556	36539	37060	37214	38238	38141	38109	38085	38081	38050	39281	39231	39194	39189	39151	41434	41423	41337	41322	41235
		S/T	0.80	0.91	0.99	0.99	0.99	0.64	0.75	0.84	0.86	0.97	0.55	0.65	0.74	0.75	0.86	0.39	0.47	0.55	0.57	0.67
		PI	1.82	1.82	1.82	1.82	1.81	1.81	1.81	1.81	1.81	1.82	1.81	1.81	1.81	1.81	1.81	1.82	1.82	1.82	1.82	1.82
	-13^{0}F (-25.0^{0}C)	TC	39602	39584	40149	40315	41424	41319	41285	41259	41255	41221	42554	42501	42461	42455	42414	44887	44874	44782	44765	44671
		S/T	0.80	0.91	1.00	1.00	1.00	0.65	0.75	0.85	0.86	0.97	0.55	0.65	0.74	0.76	0.86	0.39	0.47	0.56	0.57	0.67
		PI	1.89	1.89	1.89	1.89	1.88	1.88	1.88	1.88	1.88	1.88	1.88	1.88	1.88	1.88	1.88	1.89	1.89	1.89	1.89	1.89
	-4^{0}F (-20.0^{0}C)	TC	42648	42629	43237	43416	44611	44497	44461	44432	44428	44392	45828	45770	45727	45720	45677	48339	48326	48227	48209	48107
		S/T	0.80	0.92	1.00	1.00	1.00	0.65	0.76	0.85	0.87	0.98	0.55	0.65	0.74	0.76	0.86	0.39	0.48	0.56	0.57	0.67
		PI	1.96	1.96	1.96	1.95	1.95	1.95	1.95	1.95	1.95	1.95	1.94	1.95	1.95	1.95	1.95	1.96	1.96	1.96	1.96	1.96
	0^{0}F(-17.8^{0}C)	TC	44064	44038	44855	45042	46279	45954	45903	45867	45862	46323	47304	47237	47178	47171	47149	49848	49837	49832	49839	49871
		S/T	0.81	0.93	1.00	1.00	1.00	0.66	0.77	0.86	0.88	1.00	0.55	0.66	0.75	0.77	0.87	0.39	0.48	0.57	0.58	0.68
		PI	1.98	1.98	1.97	1.97	1.97	1.97	1.97	1.97	1.97	1.97	1.98	1.98	1.98	1.98	1.98	2.00	2.00	2.00	2.00	2.00
	5^{0}F (-15.0^{0}C)	TC	45327	45483	46523	46737	48178	47453	47465	47468	47517	48225	48970	48983	48993	48994	49059	51843	51827	51854	51860	51882
		S/T	0.82	0.94	1.00	1.00	1.00	0.66	0.78	0.87	0.88	1.00	0.56	0.67	0.76	0.78	0.88	0.39	0.48	0.57	0.59	0.69
		PI	1.99	1.99	1.99	2.00	2.01	2.00	2.00	2.00	2.00	2.01	2.01	2.01	2.01	2.01	2.02	2.06	2.06	2.06	2.06	2.06
	14^{0}F (-10.0^{0}C)	TC	44956	44933	45850	46065	47494	47188	47146	47114	47109	47550	48804	48743	48694	48686	48637	51894	51878	51779	51761	51650
		S/T	0.81	0.93	1.00	1.00	1.00	0.65	0.76	0.86	0.87	1.00	0.55	0.66	0.75	0.76	0.87	0.39	0.48	0.56	0.57	0.67
		PI	1.95	1.96	1.95	1.95	1.95	1.95	1.95	1.95	1.95	1.95	1.94	1.95	1.95	1.95	1.95	1.95	1.95	1.96	1.96	1.96
	17^{0}F (-8.3^{0}C)	TC	44727	44873	45910	46134	47633	46954	46973	46982	47021	47684	48556	48574	48594	48596	48656	51641	51626	51619	51628	51671
		S/T	0.82	0.93	1.00	1.00	1.00	0.66	0.77	0.87	0.88	1.00	0.55	0.66	0.76	0.77	0.87	0.39	0.48	0.57	0.58	0.68
		PI	1.92	1.92	1.92	1.92	1.92	1.92	1.92	1.92	1.92	1.92	1.92	1.92	1.92	1.92	1.92	1.94	1.94	1.94	1.94	1.94
	23^{0}F (-5.0^{0}C)	TC	46881	47083	48301	48539	50139	49255	49270	49275	49340	50192	50954	50971	50984	50986	51068	54179	54162	54201	54208	54239
		S/T	0.83	0.95	1.00	1.00	1.00	0.66	0.78	0.88	0.89	1.00	0.56	0.67	0.76	0.78	0.89	0.39	0.48	0.57	0.59	0.69
		PI	2.62	2.63	2.63	2.64	2.65	2.64	2.64	2.64	2.64	2.65	2.66	2.66	2.66	2.66	2.66	2.71	2.71	2.71	2.71	2.71
	35^{0}F (1.7^{0}C)	TC	51659	51661	51965	52110	53790	54074	54072	54076	54077	54221	55767	55763	55766	55767	55773	58907	58893	58890	58887	58892
		S/T	0.78	0.88	0.97	0.99	1.00	0.63	0.73	0.82	0.83	0.93	0.54	0.63	0.72	0.73	0.83	0.39	0.46	0.54	0.56	0.65
		PI	3.74	3.74	3.77	3.78	3.94	3.96	3.96	3.96	3.96	3.98	4.14	4.14	4.14	4.14	4.14	4.50	4.50	4.50	4.49	4.50
	41^{0}F (5.0^{0}C)	TC	53529	53529	53955	54330	55936	56018	56017	56020	56020	56217	57766	57762	57765	57766	57770	61007	60992	60988	60985	60992
		S/T	0.78	0.89	0.98	1.00	1.00	0.64	0.74	0.83	0.84	0.94	0.54	0.64	0.72	0.74	0.84	0.39	0.47	0.55	0.56	0.66
		PI	3.38	3.38	3.41	3.45	3.59	3.59	3.59	3.59	3.59	3.61	3.76	3.76	3.76	3.76	3.76	4.09	4.09	4.09	4.09	4.09
	47^{0}F (8.3^{0}C)	TC	55397	55434	56177	56428	58098	57966	57964	57965	57964	58233	59766	59760	59765	59764	59764	63112	63096	63091	63088	63094
		S/T	0.79	0.90	1.00	1.00	1.00	0.64	0.75	0.84	0.85	0.96	0.54	0.65	0.73	0.75	0.85	0.39	0.47	0.55	0.57	0.67
		PI	3.03	3.03	3.09	3.11	3.24	3.23	3.23	3.23	3.23	3.25	3.38	3.38	3.38	3.38	3.38	3.68	3.68	3.68	3.68	3.68

Manufacturer reserves the right to change, at any time, specifications and designs without notice and without obligations.

Table 26 – Cooling Performance - 48K (37MUHA + 45MULA) 45MULAQ60XDX (Sheet 4 of 4)

AIRFLOW (CFM)	OUTDOOR DB(°F)	ID WB (°F)	60.8°F(16.0°C)					64.4°F(18.0°C)					67°F(19.4°C)					71.6°F(22.0°C)				
		ID DB (°F)	73.4°F (23.0°C)	77.0°F (25.0°C)	80.0°F (26.7°C)	80.6°F (27.0°C)	84.2°F (29.0°C)	73.4°F (23.0°C)	77.0°F (25.0°C)	80.0°F (26.7°C)	80.6°F (27.0°C)	84.2°F (29.0°C)	73.4? (23.0°C)	77.0°F (25.0°C)	80.0°F (26.7°C)	80.6°F (27.0°C)	84.2°F (29.0°C)	73.4°F (23.0°C)	77.0°F (25.0°C)	80.0°F (26.7°C)	80.6°F (27.0°C)	84.2°F (29.0°C)
1050	50°F (10.0°C)	TC	52586	54034	55857	56181	58359	55555	55585	55970	56146	58415	57722	57797	57828	57831	58387	61701	61864	62023	62041	62119
		S/T	0.90	1.00	1.00	1.00	1.00	0.71	0.85	0.96	0.99	1.00	0.59	0.72	0.83	0.85	0.99	0.40	0.50	0.60	0.62	0.74
		PI	3.29	3.29	3.29	3.29	3.29	3.29	3.29	3.29	3.29	3.29	3.29	3.29	3.29	3.29	3.29	3.29	3.29	3.29	3.29	3.29
	59°F (15.0°C)	TC	47151	48805	50537	50845	52914	49888	49956	50523	50899	52966	51946	51999	52017	52092	53010	55780	55891	56003	56015	56062
		S/T	0.92	1.00	1.00	1.00	1.00	0.73	0.86	1.00	1.00	1.00	0.60	0.73	0.85	0.86	1.00	0.40	0.51	0.61	0.63	0.76
		PI	3.01	3.02	3.02	3.02	3.03	3.02	3.02	3.02	3.03	3.03	3.03	3.03	3.03	3.03	3.03	3.05	3.05	3.05	3.05	3.05
	68°F (20.0°C)	TC	41730	43512	45125	45412	47339	44178	44278	45174	45461	47386	46088	46123	46206	46246	47425	49660	49752	49830	49838	49864
		S/T	0.95	1.00	1.00	1.00	1.00	0.74	0.89	1.00	1.00	1.00	0.61	0.75	0.87	0.89	1.00	0.40	0.51	0.63	0.65	0.78
		PI	2.73	2.74	2.76	2.76	2.78	2.75	2.75	2.76	2.76	2.78	2.77	2.77	2.77	2.77	2.78	2.81	2.81	2.80	2.80	2.80
	77°F (25.0°C)	TC	36319	38068	39558	39821	41600	38503	38625	39601	39865	41642	40247	40292	40395	40440	41677	43468	43600	43701	43711	43752
		S/T	0.97	1.00	1.00	1.00	1.00	0.75	0.90	1.00	1.00	1.00	0.61	0.76	0.88	0.90	1.00	0.40	0.52	0.63	0.65	0.79
		PI	2.48	2.49	2.50	2.50	2.52	2.50	2.50	2.50	2.50	2.52	2.51	2.51	2.51	2.51	2.52	2.54	2.54	2.53	2.53	2.53
	82°F (27.8°C)	TC	35525	37338	38844	39107	40898	37645	37790	38878	39151	40941	39396	39446	39569	39617	40977	42596	42756	42867	42878	42925
		S/T	0.99	1.00	1.00	1.00	1.00	0.76	0.91	1.00	1.00	1.00	0.62	0.77	0.89	0.92	1.00	0.40	0.52	0.64	0.66	0.80
		PI	2.74	2.75	2.76	2.77	2.78	2.76	2.76	2.76	2.77	2.78	2.77	2.77	2.77	2.77	2.78	2.80	2.80	2.80	2.79	2.79
	86°F (30.0°C)	TC	37787	39674	41296	41584	43521	39850	40033	41342	41632	43566	41738	41786	41939	42000	43603	45186	45361	45468	45479	45522
		S/T	1.00	1.00	1.00	1.00	1.00	0.77	0.93	1.00	1.00	1.00	0.62	0.78	0.91	0.93	1.00	0.40	0.52	0.64	0.66	0.81
		PI	3.44	3.46	3.48	3.48	3.50	3.47	3.47	3.48	3.48	3.50	3.49	3.49	3.49	3.49	3.50	3.54	3.53	3.53	3.53	3.52
	95°F (35.0°C)	TC	42615	42845	44230	44492	46250	45291	45317	45331	45385	46308	47234	47244	47273	47278	47356	50897	50878	50888	50903	50971
		S/T	0.83	0.95	1.00	1.00	1.00	0.66	0.78	0.88	0.89	1.00	0.56	0.67	0.76	0.78	0.88	0.39	0.48	0.57	0.58	0.68
		PI	4.84	4.85	4.93	4.95	5.04	4.99	4.99	4.99	5.00	5.05	5.11	5.11	5.11	5.11	5.11	5.32	5.32	5.32	5.32	5.32
	104°F (40.0°C)	TC	40723	41096	42642	42899	44610	43288	43313	43389	43436	44665	45135	45153	45177	45179	45307	48649	48630	48653	48669	48721
		S/T	0.85	0.98	1.00	1.00	1.00	0.68	0.80	0.90	0.92	1.00	0.56	0.68	0.78	0.80	0.91	0.39	0.48	0.58	0.59	0.70
		PI	5.28	5.30	5.40	5.42	5.52	5.45	5.44	5.45	5.45	5.53	5.56	5.56	5.56	5.56	5.57	5.79	5.79	5.79	5.79	5.79
	110°F (43.0°C)	TC	39435	40950	42512	42788	44641	41984	41997	42466	42838	44688	43874	43909	43919	43953	44727	47489	47491	47565	47573	47599
		S/T	0.92	1.00	1.00	1.00	1.00	0.72	0.87	0.99	1.00	1.00	0.60	0.73	0.85	0.86	1.00	0.40	0.51	0.61	0.63	0.76
		PI	5.61	5.69	5.76	5.78	5.87	5.74	5.74	5.76	5.78	5.87	5.84	5.84	5.84	5.84	5.87	6.03	6.03	6.03	6.02	6.02
	115°F (46.0°C)	TC	38016	39847	41422	41730	43568	40427	40508	41469	41783	43612	42312	42338	42396	42437	43650	45879	45913	45976	45983	45997
		S/T	0.96	1.00	1.00	1.00	1.00	0.75	0.89	1.00	1.00	1.00	0.61	0.75	0.87	0.90	1.00	0.40	0.52	0.63	0.65	0.78
		PI	5.95	6.03	6.10	6.13	6.21	6.06	6.06	6.11	6.14	6.21	6.16	6.15	6.15	6.15	6.21	6.34	6.33	6.33	6.33	6.32
	122°F (50.0°C)	TC	36547	38563	40290	40591	42641	37713	38604	40335	40636	42681	39715	39704	40364	40668	42707	43366	43534	43544	43541	43598
		S/T	1.00	1.00	1.00	1.00	1.00	0.84	1.00	1.00	1.00	1.00	0.67	0.85	1.00	1.00	1.00	0.41	0.55	0.69	0.72	0.88
		PI	6.46	6.52	6.57	6.58	6.64	6.50	6.52	6.57	6.58	6.64	6.57	6.56	6.57	6.58	6.64	6.71	6.69	6.67	6.67	6.67

Manufacturer reserves the right to change, at any time, specifications and designs without notice and without obligations.

HEATING PERFORMANCE 48K 37MUHA + 45MULA 45MULAQ60XMX

Table 27 – Heating Performance -48K 37MUHA + 45MULA 45MULAQ60XMX

AIRFLOW (CFM)	OUTDOOR DB(^{0}F)	HEATING PERFORMANCE AT INDOOR DRY BULB TEMPERATURE									
		TC: Total Heating Capacity (BTU/hr)					PI: Power Input (kW)				
		Indoor Conditions (DB ^{0}F)					Indoor Conditions (DB ^{0}F)				
		60.8^{0}F (16.0^{0}C)	68^{0}F (20.0^{0}C)	70^{0}F (21.1^{0}C)	71.6^{0}F (22.0^{0}C)	75.2^{0}F (24.0^{0}C)	60.8^{0}F (16.0^{0}C)	68^{0}F (20.0^{0}C)	70^{0}F (21.1^{0}C)	71.6^{0}F (22.0^{0}C)	75.2^{0}F (24.0^{0}C)
785	-22^{0}F(-30.0^{0}C)	24558	24066	23946	23850	23636	5.37	5.42	5.43	5.44	5.46
	-13^{0}F(-25.0^{0}C)	28327	27761	27622	27511	27264	5.84	5.89	5.90	5.91	5.94
	-4^{0}F(-20.0^{0}C)	31280	30655	30502	30380	30106	6.07	6.12	6.13	6.14	6.17
	0^{0}F(-17.8^{0}C)	33159	32496	32334	32204	31915	6.29	6.34	6.35	6.36	6.39
	5^{0}F(-15.0^{0}C)	35508	34798	34624	34485	34175	6.55	6.61	6.62	6.63	6.66
	14^{0}F(-10.0^{0}C)	35007	34307	34135	33999	33693	5.81	5.85	5.87	5.88	5.90
	17^{0}F(-8.3^{0}C)	34840	34143	33972	33836	33532	5.56	5.60	5.61	5.63	5.65
	22^{0}F(-5.6^{0}C)	37124	36382	36200	36055	35730	5.74	5.79	5.80	5.81	5.84
	27^{0}F(-2.8^{0}C)	39408	38620	38427	38274	37929	5.93	5.98	5.99	6.00	6.02
	32^{0}F(-0.0^{0}C)	41693	40859	40655	40492	40128	6.11	6.16	6.18	6.19	6.21
	35^{0}F(1.7^{0}C)	43063	42202	41991	41823	41447	6.22	6.27	6.29	6.30	6.33
	37^{0}F(2.8^{0}C)	42908	42050	41840	41672	41297	6.01	6.06	6.07	6.08	6.11
	42^{0}F(5.6^{0}C)	42520	41669	41461	41295	40923	5.48	5.52	5.53	5.54	5.57
	44.6^{0}F(7.0^{0}C)	42364	41517	41309	41144	40774	5.26	5.31	5.32	5.33	5.35
	47^{0}F(8.3^{0}C)	42131	41289	41082	40918	40549	4.94	4.98	4.99	5.00	5.02
	52^{0}F(11.1^{0}C)	39334	38548	38355	38202	37858	4.41	4.45	4.46	4.46	4.48
	57^{0}F(13.9^{0}C)	36538	35807	35628	35485	35166	3.88	3.91	3.92	3.93	3.94
	59^{0}F(15.0^{0}C)	35419	34711	34537	34399	34089	3.67	3.70	3.70	3.71	3.73
	62^{0}F(16.7^{0}C)	33741	33066	32901	32769	32474	3.35	3.37	3.38	3.39	3.40
	64.4^{0}F(18.0^{0}C)	32399	31751	31592	31466	31182	3.09	3.12	3.12	3.13	3.14
	69.8^{0}F(21.0^{0}C)	29378	28791	28647	28532	28275	2.52	2.54	2.54	2.55	2.56
	75.2^{0}F(24.0^{0}C)	26358	25831	25701	25599	25368	1.94	1.96	1.96	1.97	1.97
1050	-22^{0}F(-30.0^{0}C)	31891	31253	31097	30973	30694	5.43	5.47	5.48	5.49	5.52
	-13^{0}F(-25.0^{0}C)	36786	36051	35870	35727	35405	5.90	5.95	5.96	5.97	6.00
	-4^{0}F(-20.0^{0}C)	40621	39809	39610	39451	39096	6.13	6.18	6.19	6.21	6.23
	0^{0}F(-17.8^{0}C)	43061	42200	41989	41821	41445	6.35	6.40	6.41	6.43	6.45
	5^{0}F(-15.0^{0}C)	46112	45189	44963	44783	44380	6.62	6.67	6.69	6.70	6.73
	14^{0}F(-10.0^{0}C)	45461	44551	44329	44151	43754	5.87	5.91	5.93	5.94	5.96
	17^{0}F(-8.3^{0}C)	45244	44339	44117	43941	43545	5.61	5.66	5.67	5.68	5.71
	22^{0}F(-5.6^{0}C)	48210	47246	47010	46822	46400	5.80	5.85	5.86	5.87	5.90
	27^{0}F(-2.8^{0}C)	51177	50153	49902	49703	49255	5.99	6.04	6.05	6.06	6.09
	32^{0}F(-0.0^{0}C)	54143	53060	52795	52584	52111	6.18	6.23	6.24	6.25	6.28
	35^{0}F(1.7^{0}C)	55923	54805	54531	54312	53824	6.29	6.34	6.35	6.36	6.39
	37^{0}F(2.8^{0}C)	55721	54607	54334	54116	53629	6.07	6.12	6.13	6.15	6.17
	42^{0}F(5.6^{0}C)	55217	54112	53842	53627	53144	5.53	5.58	5.59	5.60	5.62
	44.6^{0}F(7.0^{0}C)	55015	53915	53645	53431	52950	5.32	5.36	5.37	5.38	5.40
	47^{0}F(8.3^{0}C)	54712	53618	53350	53137	52658	4.99	5.03	5.04	5.05	5.07
	52^{0}F(11.1^{0}C)	51081	50059	49809	49609	49163	4.46	4.49	4.50	4.51	4.53
	57^{0}F(13.9^{0}C)	47449	46500	46267	46082	45667	3.92	3.95	3.96	3.97	3.98
	59^{0}F(15.0^{0}C)	45996	45076	44851	44671	44269	3.70	3.73	3.74	3.75	3.76
	62^{0}F(16.7^{0}C)	43817	42940	42726	42555	42172	3.38	3.41	3.41	3.42	3.44
	64.4^{0}F(18.0^{0}C)	42074	41232	41026	40862	40494	3.12	3.15	3.15	3.16	3.17
	69.8^{0}F(21.0^{0}C)	38151	37388	37201	37052	36719	2.54	2.56	2.57	2.57	2.58
	75.2^{0}F(24.0^{0}C)	34229	33544	33376	33243	32944	1.96	1.98	1.98	1.99	1.99

Manufacturer reserves the right to change, at any time, specifications and designs without notice and without obligations.

HEATING PERFORMANCE 48K 37MUHA + 45MULA 45MULAQ60XDX

Table 28 – Heating Performance -48K 37MUHA + 45MULA 45MULAQ60XDX

AIRFLOW (CFM)	OUTDOOR DB(^{0}F)	HEATING PERFORMANCE AT INDOOR DRY BULB TEMPERATURE									
		TC: Total Heating Capacity (BTU/hr)					PI: Power Input (kW)				
		Indoor Conditions (DB ^{0}F)					Indoor Conditions (DB ^{0}F)				
		60.8^{0}F (16.0^{0}C)	68^{0}F (20.0^{0}C)	70^{0}F (21.1^{0}C)	71.6^{0}F (22.0^{0}C)	75.2^{0}F (24.0^{0}C)	60.8^{0}F (16.0^{0}C)	68^{0}F (20.0^{0}C)	70^{0}F (21.1^{0}C)	71.6^{0}F (22.0^{0}C)	75.2^{0}F (24.0^{0}C)
785	-22^{0}F(-30.0^{0}C)	25427	24919	24794	24695	24473	6.23	6.28	6.29	6.31	6.33
	-13^{0}F(-25.0^{0}C)	30240	29636	29487	29369	29105	6.49	6.54	6.56	6.57	6.60
	-4^{0}F(-20.0^{0}C)	34728	34034	33863	33728	33424	6.59	6.64	6.65	6.67	6.69
	0^{0}F(-17.8^{0}C)	36071	35349	35173	35032	34717	6.88	6.94	6.95	6.97	6.99
	5^{0}F(-15.0^{0}C)	37749	36994	36809	36662	36332	7.25	7.31	7.33	7.34	7.37
	14^{0}F(-10.0^{0}C)	41094	40273	40071	39911	39552	7.03	7.09	7.10	7.12	7.15
	17^{0}F(-8.3^{0}C)	42210	41365	41159	40994	40625	6.96	7.02	7.03	7.04	7.07
	22^{0}F(-5.6^{0}C)	39145	38362	38170	38017	37675	6.64	6.69	6.70	6.72	6.74
	27^{0}F(-2.8^{0}C)	36080	35358	35181	35041	34725	6.31	6.36	6.38	6.39	6.42
	32^{0}F(-0.0^{0}C)	33015	32355	32193	32064	31775	5.99	6.04	6.05	6.06	6.09
	35^{0}F(1.7^{0}C)	31176	30552	30400	30278	30006	5.80	5.84	5.85	5.87	5.89
	37^{0}F(2.8^{0}C)	33019	32359	32197	32068	31780	5.67	5.72	5.73	5.74	5.77
	42^{0}F(5.6^{0}C)	37628	36876	36691	36544	36215	5.37	5.42	5.43	5.44	5.46
	44.6^{0}F(7.0^{0}C)	39472	38682	38489	38335	37990	5.25	5.29	5.30	5.32	5.34
	47^{0}F(8.3^{0}C)	42237	41392	41185	41020	40651	5.07	5.11	5.12	5.13	5.15
	52^{0}F(11.1^{0}C)	39039	38258	38067	37915	37573	4.47	4.50	4.51	4.52	4.54
	57^{0}F(13.9^{0}C)	35841	35124	34949	34809	34495	3.87	3.90	3.90	3.91	3.93
	59^{0}F(15.0^{0}C)	34562	33871	33701	33566	33264	3.62	3.65	3.66	3.67	3.68
	62^{0}F(16.7^{0}C)	32643	31990	31830	31703	31418	3.26	3.29	3.30	3.30	3.32
	64.4^{0}F(18.0^{0}C)	31108	30486	30334	30212	29940	2.97	3.00	3.00	3.01	3.02
	69.8^{0}F(21.0^{0}C)	27654	27101	26966	26858	26616	2.32	2.34	2.35	2.35	2.36
	75.2^{0}F(24.0^{0}C)	24201	23717	23598	23504	23292	1.67	1.69	1.69	1.69	1.70
1050	-22^{0}F(-30.0^{0}C)	32811	32155	31994	31866	31580	6.29	6.35	6.36	6.37	6.40
	-13^{0}F(-25.0^{0}C)	39022	38242	38051	37898	37557	6.56	6.61	6.62	6.64	6.66
	-4^{0}F(-20.0^{0}C)	44813	43917	43697	43523	43131	6.65	6.71	6.72	6.73	6.76
	0^{0}F(-17.8^{0}C)	46546	45615	45387	45205	44798	6.95	7.01	7.02	7.04	7.07
	5^{0}F(-15.0^{0}C)	48711	47737	47498	47308	46883	7.33	7.39	7.40	7.42	7.45
	14^{0}F(-10.0^{0}C)	53028	51968	51708	51501	51038	7.10	7.16	7.18	7.19	7.22
	17^{0}F(-8.3^{0}C)	54467	53378	53111	52899	52423	7.03	7.09	7.10	7.12	7.14
	22^{0}F(-5.6^{0}C)	50512	49502	49255	49058	48616	6.70	6.76	6.77	6.78	6.81
	27^{0}F(-2.8^{0}C)	46557	45626	45398	45217	44810	6.38	6.43	6.44	6.45	6.48
	32^{0}F(-0.0^{0}C)	42602	41750	41542	41376	41003	6.05	6.10	6.11	6.12	6.15
	35^{0}F(1.7^{0}C)	40229	39425	39228	39071	38719	5.85	5.90	5.91	5.92	5.95
	37^{0}F(2.8^{0}C)	42608	41756	41547	41381	41009	5.73	5.78	5.79	5.80	5.82
	42^{0}F(5.6^{0}C)	48555	47584	47346	47157	46733	5.43	5.47	5.48	5.49	5.51
	44.6^{0}F(7.0^{0}C)	50934	49916	49666	49467	49022	5.30	5.35	5.36	5.37	5.39
	47^{0}F(8.3^{0}C)	54502	53412	53145	52933	52456	5.12	5.16	5.17	5.18	5.20
	52^{0}F(11.1^{0}C)	50376	49368	49122	48925	48485	4.51	4.55	4.56	4.57	4.59
	57^{0}F(13.9^{0}C)	46249	45324	45098	44917	44513	3.90	3.94	3.94	3.95	3.97
	59^{0}F(15.0^{0}C)	44599	43707	43488	43314	42924	3.66	3.69	3.70	3.71	3.72
	62^{0}F(16.7^{0}C)	42123	41280	41074	40910	40541	3.30	3.32	3.33	3.34	3.35
	64.4^{0}F(18.0^{0}C)	40142	39339	39142	38986	38635	3.00	3.03	3.04	3.04	3.05
	69.8^{0}F(21.0^{0}C)	35685	34972	34797	34658	34346	2.35	2.37	2.37	2.38	2.39
	75.2^{0}F(24.0^{0}C)	31229	30604	30451	30329	30056	1.69	1.70	1.71	1.71	1.72

Manufacturer reserves the right to change, at any time, specifications and designs without notice and without obligations.

HEATING AND COOLING PERFORMANCE - 54K AIR HANDLER (37MUHA + 45MULA) 45MULAQ60XMX

Table 29 – Cooling Performance - 54K (37MUHA + 45MULA) 45MULAQ60XMX (Sheet 1 of 4)

AIRFLOW (CFM)	OUTDOOR DB(^{0}F)	ID WB (^{0}F)	60.8^{0}F(16.0^{0}C)					64.4^{0}F(18.0^{0}C)					67^{0}F(19.4^{0}C)					71.6^{0}F(22.0^{0}C)				
		ID DB (^{0}F)	73.4^{0}F (23.0^{0}C)	77.0^{0}F (25.0^{0}C)	80.0^{0}F (26.7^{0}C)	80.6^{0}F (27.0^{0}C)	84.2^{0}F (29.0^{0}C)	73.4^{0}F (23.0^{0}C)	77.0^{0}F (25.0^{0}C)	80.0^{0}F (26.7^{0}C)	80.6^{0}F (27.0^{0}C)	84.2^{0}F (29.0^{0}C)	73.4? (23.0^{0}C)	77.0^{0}F (25.0^{0}C)	80.0^{0}F (26.7^{0}C)	80.6^{0}F (27.0^{0}C)	84.2^{0}F (29.0^{0}C)	73.4^{0}F (23.0^{0}C)	77.0^{0}F (25.0^{0}C)	80.0^{0}F (26.7^{0}C)	80.6^{0}F (27.0^{0}C)	84.2^{0}F (29.0^{0}C)
785	-22^{0}F (-30.0^{0}C)	TC	28283	28273	28265	28430	29266	29528	29512	29499	29497	29476	30410	30394	30374	30370	30349	32079	32070	32046	32038	31990
		S/T	0.77	0.87	0.96	0.99	0.99	0.63	0.73	0.81	0.82	0.93	0.53	0.63	0.71	0.73	0.82	0.38	0.46	0.54	0.55	0.64
		PI	1.43	1.43	1.43	1.43	1.42	1.42	1.42	1.42	1.42	1.42	1.42	1.42	1.42	1.42	1.42	1.42	1.42	1.42	1.42	1.42
	-13^{0}F (-25.0^{0}C)	TC	30640	30629	30621	30799	31705	31989	31971	31957	31955	31933	32944	32927	32905	32901	32878	34752	34742	34717	34708	34656
		S/T	0.77	0.88	0.97	1.00	1.00	0.63	0.73	0.81	0.83	0.93	0.54	0.63	0.71	0.73	0.83	0.39	0.46	0.54	0.56	0.65
		PI	1.48	1.48	1.48	1.48	1.48	1.47	1.47	1.47	1.47	1.47	1.47	1.47	1.47	1.47	1.47	1.48	1.48	1.48	1.48	1.48
	-4^{0}F (-20.0^{0}C)	TC	32997	32985	32976	33168	34144	34450	34431	34415	34413	34389	35478	35460	35436	35432	35407	37425	37415	37387	37378	37322
		S/T	0.78	0.88	0.97	1.00	1.00	0.63	0.73	0.82	0.83	0.93	0.54	0.64	0.72	0.73	0.83	0.39	0.47	0.55	0.56	0.65
		PI	1.54	1.54	1.54	1.54	1.53	1.53	1.53	1.53	1.53	1.53	1.52	1.52	1.52	1.52	1.52	1.53	1.53	1.53	1.53	1.53
	0^{0}F (-17.8^{0}C)	TC	34086	34071	34203	34464	35418	35572	35545	35525	35521	35515	36615	36594	36561	36556	36523	38589	38577	38579	38583	38612
		S/T	0.78	0.89	0.99	1.00	1.00	0.64	0.74	0.83	0.84	0.95	0.54	0.64	0.73	0.74	0.84	0.39	0.47	0.55	0.57	0.66
		PI	1.55	1.55	1.55	1.55	1.55	1.54	1.55	1.55	1.55	1.55	1.55	1.55	1.55	1.55	1.55	1.56	1.56	1.56	1.56	1.56
	5^{0}F (-15.0^{0}C)	TC	35088	35120	35594	35757	36850	36757	36765	36769	36769	36950	37960	37957	37967	37968	37973	40228	40216	40217	40220	40242
		S/T	0.79	0.90	1.00	1.00	1.00	0.64	0.75	0.84	0.85	0.96	0.54	0.65	0.73	0.75	0.85	0.39	0.47	0.55	0.57	0.66
		PI	1.56	1.56	1.56	1.56	1.57	1.57	1.57	1.57	1.57	1.57	1.58	1.58	1.58	1.58	1.58	1.61	1.61	1.61	1.61	1.61
	14^{0}F (-10.0^{0}C)	TC	34774	34762	34906	35211	36304	36520	36499	36482	36479	36460	37782	37764	37735	37730	37698	40158	40146	40116	40108	40046
		S/T	0.78	0.89	0.99	1.00	1.00	0.64	0.74	0.82	0.84	0.94	0.54	0.64	0.72	0.74	0.83	0.39	0.47	0.55	0.56	0.65
		PI	1.53	1.53	1.53	1.53	1.53	1.53	1.53	1.53	1.53	1.53	1.52	1.52	1.52	1.52	1.52	1.53	1.53	1.53	1.53	1.53
	17^{0}F (-8.3^{0}C)	TC	34714	34722	35148	35350	36489	36457	36460	36467	36468	36641	37619	37634	37658	37660	37669	40121	40109	40113	40121	40158
		S/T	0.79	0.89	1.00	1.00	1.00	0.64	0.74	0.83	0.85	0.95	0.55	0.65	0.73	0.75	0.85	0.39	0.47	0.55	0.57	0.66
		PI	1.51	1.51	1.51	1.51	1.51	1.51	1.51	1.51	1.51	1.51	1.50	1.51	1.51	1.51	1.51	1.52	1.52	1.52	1.52	1.52
	23^{0}F (-5.0^{0}C)	TC	36291	36342	36933	37114	38328	38154	38164	38169	38170	38396	39499	39498	39510	39512	39519	42046	42033	42035	42040	42069
		S/T	0.80	0.91	1.00	1.00	1.00	0.65	0.75	0.84	0.86	0.97	0.54	0.65	0.74	0.75	0.85	0.39	0.47	0.56	0.57	0.66
		PI	2.06	2.06	2.06	2.06	2.07	2.07	2.07	2.07	2.07	2.07	2.08	2.08	2.08	2.08	2.08	2.12	2.12	2.12	2.12	2.12
	35^{0}F (1.7^{0}C)	TC	39960	39961	40039	40084	41114	41877	41872	41873	41875	41875	43223	43220	43216	43216	43221	45727	45716	45706	45713	45705
		S/T	0.75	0.85	0.93	0.94	1.00	0.62	0.71	0.79	0.80	0.89	0.53	0.62	0.69	0.71	0.80	0.39	0.46	0.53	0.54	0.63
		PI	2.93	2.93	2.94	2.94	3.03	3.10	3.10	3.10	3.10	3.10	3.24	3.24	3.24	3.24	3.24	3.52	3.52	3.52	3.52	3.52
	41^{0}F (5.0^{0}C)	TC	41409	41410	41524	41580	42760	43386	43381	43382	43382	43421	44774	44769	44765	44766	44771	47352	47340	47330	47336	47329
		S/T	0.76	0.86	0.94	0.96	1.00	0.62	0.72	0.80	0.81	0.90	0.53	0.62	0.70	0.71	0.81	0.39	0.46	0.53	0.55	0.64
		PI	2.65	2.65	2.66	2.67	2.76	2.81	2.81	2.81	2.81	2.82	2.94	2.94	2.94	2.94	2.94	3.20	3.20	3.20	3.20	3.20
	47^{0}F (8.3^{0}C)	TC	42854	42855	43020	43094	44420	44894	44887	44889	44889	44957	46323	46318	46315	46315	46318	48982	48969	48966	48964	48957
		S/T	0.77	0.87	0.95	0.97	1.00	0.63	0.72	0.81	0.82	0.91	0.53	0.63	0.71	0.72	0.82	0.39	0.46	0.54	0.55	0.64
		PI	2.37	2.37	2.38	2.39	2.49	2.53	2.53	2.53	2.53	2.53	2.64	2.64	2.64	2.64	2.64	2.88	2.88	2.88	2.88	2.88

Manufacturer reserves the right to change, at any time, specifications and designs without notice and without obligations.

Table 29 – Cooling Performance - 54K (37MUHA + 45MULA) 45MULAQ60XMX (Sheet 2 of 4)

AIRFLOW (CFM)	OUTDOOR DB(^{0}F)	ID WB (^{0}F)	60.8^{0}F(16.0^{0}C)					64.4^{0}F(18.0^{0}C)					67^{0}F(19.4^{0}C)					71.6^{0}F(22.0^{0}C)				
		ID DB (^{0}F)	73.4^{0}F (23.0^{0}C)	77.0^{0}F (25.0^{0}C)	80.0^{0}F (26.7^{0}C)	80.6^{0}F (27.0^{0}C)	84.2^{0}F (29.0^{0}C)	73.4^{0}F (23.0^{0}C)	77.0^{0}F (25.0^{0}C)	80.0^{0}F (26.7^{0}C)	80.6^{0}F (27.0^{0}C)	84.2^{0}F (29.0^{0}C)	73.4? (23.0^{0}C)	77.0^{0}F (25.0^{0}C)	80.0^{0}F (26.7^{0}C)	80.6^{0}F (27.0^{0}C)	84.2^{0}F (29.0^{0}C)	73.4^{0}F (23.0^{0}C)	77.0^{0}F (25.0^{0}C)	80.0^{0}F (26.7^{0}C)	80.6^{0}F (27.0^{0}C)	84.2^{0}F (29.0^{0}C)
785	50^{0}F (10.0^{0}C)	TC	40647	41311	42691	42936	44581	43035	43061	43201	43256	44633	44730	44788	44814	44816	45019	47952	47976	48092	48105	48169
		S/T	0.87	1.00	1.00	1.00	1.00	0.69	0.81	0.92	0.94	1.00	0.57	0.69	0.80	0.81	0.93	0.39	0.49	0.58	0.60	0.71
		PI	2.58	2.58	2.58	2.58	2.58	2.58	2.58	2.58	2.58	2.58	2.58	2.58	2.58	2.58	2.57	2.57	2.57	2.57	2.57	2.57
	59^{0}F (15.0^{0}C)	TC	36423	37300	38613	38846	40409	38646	38663	38855	38930	40455	40251	40294	40310	40312	40578	43325	43336	43421	43431	43473
		S/T	0.88	1.00	1.00	1.00	1.00	0.70	0.83	0.94	0.97	1.00	0.58	0.71	0.81	0.83	0.96	0.39	0.50	0.59	0.61	0.73
		PI	2.35	2.36	2.36	2.36	2.37	2.36	2.36	2.36	2.36	2.37	2.37	2.37	2.37	2.37	2.37	2.39	2.39	2.39	2.39	2.38
	68^{0}F (20.0^{0}C)	TC	32260	33300	34526	34743	36204	34276	34287	34555	34780	36245	35768	35797	35807	35808	36216	38621	38634	38696	38703	38731
		S/T	0.91	1.00	1.00	1.00	1.00	0.72	0.85	0.97	1.00	1.00	0.59	0.72	0.84	0.86	0.99	0.40	0.50	0.61	0.62	0.75
		PI	2.13	2.14	2.16	2.16	2.17	2.15	2.15	2.16	2.16	2.17	2.17	2.17	2.17	2.17	2.17	2.20	2.20	2.19	2.19	2.19
	77^{0}F (25.0^{0}C)	TC	28064	29139	30269	30470	31817	29889	29903	30247	30506	31854	31253	31289	31304	31340	31883	33849	33880	33956	33964	34001
		S/T	0.92	1.00	1.00	1.00	1.00	0.72	0.87	0.99	1.00	1.00	0.59	0.73	0.85	0.86	1.00	0.40	0.51	0.61	0.63	0.76
		PI	1.94	1.95	1.96	1.96	1.97	1.95	1.95	1.95	1.96	1.97	1.96	1.96	1.96	1.96	1.97	1.99	1.99	1.98	1.98	1.98
	82^{0}F (27.8^{0}C)	TC	27429	28592	29732	29934	31296	29240	29287	29768	29970	31331	30608	30648	30664	30712	31359	33199	33242	33325	33334	33374
		S/T	0.94	1.00	1.00	1.00	1.00	0.73	0.87	1.00	1.00	1.00	0.60	0.74	0.86	0.87	1.00	0.40	0.51	0.62	0.63	0.76
		PI	2.14	2.15	2.16	2.16	2.17	2.16	2.16	2.16	2.16	2.17	2.17	2.17	2.17	2.17	2.17	2.19	2.19	2.19	2.19	2.19
	86^{0}F (30.0^{0}C)	TC	29019	30364	31595	31813	33296	30936	31000	31633	31852	33322	32412	32450	32501	32530	33353	35198	35248	35331	35340	35377
		S/T	0.95	1.00	1.00	1.00	1.00	0.74	0.88	1.00	1.00	1.00	0.60	0.75	0.86	0.88	1.00	0.40	0.51	0.62	0.64	0.77
		PI	2.69	2.71	2.72	2.72	2.74	2.71	2.71	2.72	2.72	2.74	2.73	2.73	2.73	2.73	2.74	2.76	2.76	2.76	2.76	2.76
	95^{0}F (35.0^{0}C)	TC	32987	33046	33755	33954	35285	35097	35105	35117	35119	35357	36612	36616	36635	36638	36654	39524	39510	39514	39512	39541
		S/T	0.80	0.91	1.00	1.00	1.00	0.65	0.75	0.84	0.86	0.96	0.54	0.65	0.73	0.75	0.85	0.39	0.47	0.55	0.56	0.66
		PI	3.79	3.79	3.83	3.84	3.92	3.91	3.91	3.91	3.91	3.92	4.00	4.00	4.00	4.00	4.00	4.16	4.16	4.16	4.16	4.16
	104^{0}F (40.0^{0}C)	TC	31519	31632	32543	32735	34033	33536	33548	33556	33558	34000	34985	34992	35010	35013	35024	37766	37752	37760	37753	37789
		S/T	0.82	0.94	1.00	1.00	1.00	0.66	0.77	0.86	0.88	1.00	0.55	0.66	0.75	0.77	0.87	0.39	0.47	0.56	0.58	0.67
		PI	4.13	4.14	4.20	4.21	4.29	4.26	4.26	4.26	4.26	4.29	4.35	4.35	4.35	4.35	4.35	4.53	4.53	4.53	4.53	4.53
	110^{0}F (43.0^{0}C)	TC	30441	31264	32450	32660	34063	32519	32530	32672	32735	34101	34004	34024	34035	34036	34235	36859	36843	36880	36886	36914
		S/T	0.89	1.00	1.00	1.00	1.00	0.70	0.83	0.94	0.96	1.00	0.58	0.70	0.81	0.83	0.96	0.39	0.49	0.59	0.61	0.73
		PI	4.39	4.43	4.49	4.50	4.57	4.49	4.49	4.50	4.50	4.57	4.57	4.57	4.57	4.57	4.57	4.72	4.72	4.71	4.71	4.71
	115^{0}F (46.0^{0}C)	TC	29324	30429	31624	31837	33256	31321	31329	31603	31877	33294	32816	32845	32855	32855	33324	35614	35597	35652	35658	35676
		S/T	0.92	1.00	1.00	1.00	1.00	0.72	0.86	0.98	1.00	1.00	0.59	0.73	0.84	0.86	1.00	0.40	0.50	0.61	0.63	0.75
		PI	4.64	4.69	4.74	4.75	4.82	4.73	4.73	4.74	4.75	4.82	4.81	4.81	4.81	4.81	4.82	4.94	4.94	4.94	4.94	4.93
	122^{0}F (50.0^{0}C)	TC	28242	29789	31115	31351	32926	29550	29782	31150	31386	32959	31119	31117	31280	31373	32988	34057	34125	34143	34142	34123
		S/T	1.00	1.00	1.00	1.00	1.00	0.80	0.98	1.00	1.00	1.00	0.64	0.81	0.95	0.98	1.00	0.41	0.54	0.67	0.69	0.84
		PI	5.06	5.10	5.14	5.15	5.19	5.10	5.10	5.14	5.15	5.19	5.15	5.14	5.14	5.15	5.19	5.25	5.24	5.23	5.23	5.23

Manufacturer reserves the right to change, at any time, specifications and designs without notice and without obligations.

Table 29 – Cooling Performance - 54K (37MUHA + 45MULA) 45MULAQ60XMX (Sheet 3 of 4)

AIRFLOW (CFM)	OUTDOOR DB(^{0}F)	ID WB (^{0}F)	60.8^{0}F(16.0^{0}C)					64.4^{0}F(18.0^{0}C)					67^{0}F(19.4^{0}C)					71.6^{0}F(22.0^{0}C)				
		ID DB (^{0}F)	73.4^{0}F (23.0^{0}C)	77.0^{0}F (25.0^{0}C)	80.0^{0}F (26.7^{0}C)	80.6^{0}F (27.0^{0}C)	84.2^{0}F (29.0^{0}C)	73.4^{0}F (23.0^{0}C)	77.0^{0}F (25.0^{0}C)	80.0^{0}F (26.7^{0}C)	80.6^{0}F (27.0^{0}C)	84.2^{0}F (29.0^{0}C)	73.4? (23.0^{0}C)	77.0^{0}F (25.0^{0}C)	80.0^{0}F (26.7^{0}C)	80.6^{0}F (27.0^{0}C)	84.2^{0}F (29.0^{0}C)	73.4^{0}F (23.0^{0}C)	77.0^{0}F (25.0^{0}C)	80.0^{0}F (26.7^{0}C)	80.6^{0}F (27.0^{0}C)	84.2^{0}F (29.0^{0}C)
1047	-22^{0}F (-30.0^{0}C)	TC	36556	36539	37060	37214	38238	38141	38109	38085	38081	38050	39281	39231	39194	39189	39151	41434	41423	41337	41322	41235
		S/T	0.80	0.91	0.99	0.99	0.99	0.64	0.75	0.84	0.86	0.97	0.55	0.65	0.74	0.75	0.86	0.39	0.47	0.55	0.57	0.67
		PI	1.82	1.82	1.82	1.82	1.81	1.81	1.81	1.81	1.81	1.82	1.81	1.81	1.81	1.81	1.81	1.82	1.82	1.82	1.82	1.82
	-13^{0}F (-25.0^{0}C)	TC	39602	39584	40149	40315	41424	41319	41285	41259	41255	41221	42554	42501	42461	42455	42414	44887	44874	44782	44765	44671
		S/T	0.80	0.91	1.00	1.00	1.00	0.65	0.75	0.85	0.86	0.97	0.55	0.65	0.74	0.76	0.86	0.39	0.47	0.56	0.57	0.67
		PI	1.89	1.89	1.89	1.89	1.88	1.88	1.88	1.88	1.88	1.88	1.88	1.88	1.88	1.88	1.88	1.89	1.89	1.89	1.89	1.89
	-4^{0}F (-20.0^{0}C)	TC	42648	42629	43237	43416	44611	44497	44461	44432	44428	44392	45828	45770	45727	45720	45677	48339	48326	48227	48209	48107
		S/T	0.80	0.92	1.00	1.00	1.00	0.65	0.76	0.85	0.87	0.98	0.55	0.65	0.74	0.76	0.86	0.39	0.48	0.56	0.57	0.67
		PI	1.96	1.96	1.96	1.95	1.95	1.95	1.95	1.95	1.95	1.95	1.94	1.95	1.95	1.95	1.95	1.96	1.96	1.96	1.96	1.96
	0^{0}F(-17.8^{0}C)	TC	44064	44038	44855	45042	46279	45954	45903	45867	45862	46323	47304	47237	47178	47171	47149	49848	49837	49832	49839	49871
		S/T	0.81	0.93	1.00	1.00	1.00	0.66	0.77	0.86	0.88	1.00	0.55	0.66	0.75	0.77	0.87	0.39	0.48	0.57	0.58	0.68
		PI	1.98	1.98	1.97	1.97	1.97	1.97	1.97	1.97	1.97	1.97	1.98	1.98	1.98	1.98	1.98	2.00	2.00	2.00	2.00	2.00
	5^{0}F (-15.0^{0}C)	TC	45327	45483	46523	46737	48178	47453	47465	47468	47517	48225	48970	48983	48993	48994	49059	51843	51827	51854	51860	51882
		S/T	0.82	0.94	1.00	1.00	1.00	0.66	0.78	0.87	0.88	1.00	0.56	0.67	0.76	0.78	0.88	0.39	0.48	0.57	0.59	0.69
		PI	1.99	1.99	1.99	2.00	2.01	2.00	2.00	2.00	2.00	2.01	2.01	2.01	2.01	2.01	2.02	2.06	2.06	2.06	2.06	2.06
	14^{0}F (-10.0^{0}C)	TC	44956	44933	45850	46065	47494	47188	47146	47114	47109	47550	48804	48743	48694	48686	48637	51894	51878	51779	51761	51650
		S/T	0.81	0.93	1.00	1.00	1.00	0.65	0.76	0.86	0.87	1.00	0.55	0.66	0.75	0.76	0.87	0.39	0.48	0.56	0.57	0.67
		PI	1.95	1.96	1.95	1.95	1.95	1.95	1.95	1.95	1.95	1.95	1.94	1.95	1.95	1.95	1.95	1.95	1.95	1.96	1.96	1.96
	17^{0}F (-8.3^{0}C)	TC	44727	44873	45910	46134	47633	46954	46973	46982	47021	47684	48556	48574	48594	48596	48656	51641	51626	51619	51628	51671
		S/T	0.82	0.93	1.00	1.00	1.00	0.66	0.77	0.87	0.88	1.00	0.55	0.66	0.76	0.77	0.87	0.39	0.48	0.57	0.58	0.68
		PI	1.92	1.92	1.92	1.92	1.92	1.92	1.92	1.92	1.92	1.92	1.92	1.92	1.92	1.92	1.92	1.94	1.94	1.94	1.94	1.94
	23^{0}F (-5.0^{0}C)	TC	46881	47083	48301	48539	50139	49255	49270	49275	49340	50192	50954	50971	50984	50986	51068	54179	54162	54201	54208	54239
		S/T	0.83	0.95	1.00	1.00	1.00	0.66	0.78	0.88	0.89	1.00	0.56	0.67	0.76	0.78	0.89	0.39	0.48	0.57	0.59	0.69
		PI	2.62	2.63	2.63	2.64	2.65	2.64	2.64	2.64	2.64	2.65	2.66	2.66	2.66	2.66	2.66	2.71	2.71	2.71	2.71	2.71
	35^{0}F (1.7^{0}C)	TC	51659	51661	51965	52110	53790	54074	54072	54076	54077	54221	55767	55763	55766	55767	55773	58907	58893	58890	58887	58892
		S/T	0.78	0.88	0.97	0.99	1.00	0.63	0.73	0.82	0.83	0.93	0.54	0.63	0.72	0.73	0.83	0.39	0.46	0.54	0.56	0.65
		PI	3.74	3.74	3.77	3.78	3.94	3.96	3.96	3.96	3.96	3.98	4.14	4.14	4.14	4.14	4.14	4.50	4.50	4.50	4.49	4.50
	41^{0}F (5.0^{0}C)	TC	53529	53529	53955	54330	55936	56018	56017	56020	56020	56217	57766	57762	57765	57766	57770	61007	60992	60988	60985	60992
		S/T	0.78	0.89	0.98	1.00	1.00	0.64	0.74	0.83	0.84	0.94	0.54	0.64	0.72	0.74	0.84	0.39	0.47	0.55	0.56	0.66
		PI	3.38	3.38	3.41	3.45	3.59	3.59	3.59	3.59	3.59	3.61	3.76	3.76	3.76	3.76	3.76	4.09	4.09	4.09	4.09	4.09
	47^{0}F (8.3^{0}C)	TC	55397	55434	56177	56428	58098	57966	57964	57965	57964	58233	59766	59760	59765	59764	59764	63112	63096	63091	63088	63094
		S/T	0.79	0.90	1.00	1.00	1.00	0.64	0.75	0.84	0.85	0.96	0.54	0.65	0.73	0.75	0.85	0.39	0.47	0.55	0.57	0.67
		PI	3.03	3.03	3.09	3.11	3.24	3.23	3.23	3.23	3.23	3.25	3.38	3.38	3.38	3.38	3.38	3.68	3.68	3.68	3.68	3.68

Manufacturer reserves the right to change, at any time, specifications and designs without notice and without obligations.

Table 29 – Cooling Performance - 54K (37MUHA + 45MULA) 45MULAQ60XMX (Sheet 4 of 4)

AIRFLOW (CFM)	OUTDOOR DB(^{0}F)	ID WB (^{0}F)	60.8^{0}F(16.0^{0}C)					64.4^{0}F(18.0^{0}C)					67^{0}F(19.4^{0}C)					71.6^{0}F(22.0^{0}C)				
		ID DB (^{0}F)	73.4^{0}F (23.0^{0}C)	77.0^{0}F (25.0^{0}C)	80.0^{0}F (26.7^{0}C)	80.6^{0}F (27.0^{0}C)	84.2^{0}F (29.0^{0}C)	73.4^{0}F (23.0^{0}C)	77.0^{0}F (25.0^{0}C)	80.0^{0}F (26.7^{0}C)	80.6^{0}F (27.0^{0}C)	84.2^{0}F (29.0^{0}C)	73.4? (23.0^{0}C)	77.0^{0}F (25.0^{0}C)	80.0^{0}F (26.7^{0}C)	80.6^{0}F (27.0^{0}C)	84.2^{0}F (29.0^{0}C)	73.4^{0}F (23.0^{0}C)	77.0^{0}F (25.0^{0}C)	80.0^{0}F (26.7^{0}C)	80.6^{0}F (27.0^{0}C)	84.2^{0}F (29.0^{0}C)
1047	50^{0}F (10.0^{0}C)	TC	52586	54034	55857	56181	58359	55555	55585	55970	56146	58415	57722	57797	57828	57831	58387	61701	61864	62023	62041	62119
		S/T	0.90	1.00	1.00	1.00	1.00	0.71	0.85	0.96	0.99	1.00	0.59	0.72	0.83	0.85	0.99	0.40	0.50	0.60	0.62	0.74
		PI	3.29	3.29	3.29	3.29	3.29	3.29	3.29	3.29	3.29	3.29	3.29	3.29	3.29	3.29	3.29	3.29	3.29	3.29	3.29	3.29
	59^{0}F (15.0^{0}C)	TC	47151	48805	50537	50845	52914	49888	49956	50523	50899	52966	51946	51999	52017	52092	53010	55780	55891	56003	56015	56062
		S/T	0.92	1.00	1.00	1.00	1.00	0.73	0.86	1.00	1.00	1.00	0.60	0.73	0.85	0.86	1.00	0.40	0.51	0.61	0.63	0.76
		PI	3.01	3.02	3.02	3.02	3.03	3.02	3.02	3.02	3.03	3.03	3.03	3.03	3.03	3.03	3.03	3.05	3.05	3.05	3.05	3.05
	68^{0}F (20.0^{0}C)	TC	41730	43512	45125	45412	47339	44178	44278	45174	45461	47386	46088	46123	46206	46246	47425	49660	49752	49830	49838	49864
		S/T	0.95	1.00	1.00	1.00	1.00	0.74	0.89	1.00	1.00	1.00	0.61	0.75	0.87	0.89	1.00	0.40	0.51	0.63	0.65	0.78
		PI	2.73	2.74	2.76	2.76	2.78	2.75	2.75	2.76	2.76	2.78	2.77	2.77	2.77	2.77	2.78	2.81	2.81	2.80	2.80	2.80
	77^{0}F (25.0^{0}C)	TC	36319	38068	39558	39821	41600	38503	38625	39601	39865	41642	40247	40292	40395	40440	41677	43468	43600	43701	43711	43752
		S/T	0.97	1.00	1.00	1.00	1.00	0.75	0.90	1.00	1.00	1.00	0.61	0.76	0.88	0.90	1.00	0.40	0.52	0.63	0.65	0.79
		PI	2.48	2.49	2.50	2.50	2.52	2.50	2.50	2.50	2.50	2.52	2.51	2.51	2.51	2.51	2.52	2.54	2.54	2.53	2.53	2.53
	82^{0}F (27.8^{0}C)	TC	35525	37338	38844	39107	40898	37645	37790	38878	39151	40941	39396	39446	39569	39617	40977	42596	42756	42867	42878	42925
		S/T	0.99	1.00	1.00	1.00	1.00	0.76	0.91	1.00	1.00	1.00	0.62	0.77	0.89	0.92	1.00	0.40	0.52	0.64	0.66	0.80
		PI	2.74	2.75	2.76	2.77	2.78	2.76	2.76	2.76	2.77	2.78	2.77	2.77	2.77	2.77	2.78	2.80	2.80	2.80	2.79	2.79
	86^{0}F (30.0^{0}C)	TC	37787	39674	41296	41584	43521	39850	40033	41342	41632	43566	41738	41786	41939	42000	43603	45186	45361	45468	45479	45522
		S/T	1.00	1.00	1.00	1.00	1.00	0.77	0.93	1.00	1.00	1.00	0.62	0.78	0.91	0.93	1.00	0.40	0.52	0.64	0.66	0.81
		PI	3.44	3.46	3.48	3.48	3.50	3.47	3.47	3.48	3.48	3.50	3.49	3.49	3.49	3.49	3.50	3.54	3.53	3.53	3.53	3.52
	95^{0}F (35.0^{0}C)	TC	42615	42845	44230	44492	46250	45291	45317	45331	45385	46308	47234	47244	47273	47278	47356	50897	50878	50888	50903	50971
		S/T	0.83	0.95	1.00	1.00	1.00	0.66	0.78	0.88	0.89	1.00	0.56	0.67	0.76	0.78	0.88	0.39	0.48	0.57	0.58	0.68
		PI	4.84	4.85	4.93	4.95	5.04	4.99	4.99	4.99	5.00	5.05	5.11	5.11	5.11	5.11	5.11	5.32	5.32	5.32	5.32	5.32
	104^{0}F (40.0^{0}C)	TC	40723	41096	42642	42899	44610	43288	43313	43389	43436	44665	45135	45153	45177	45179	45307	48649	48630	48653	48669	48721
		S/T	0.85	0.98	1.00	1.00	1.00	0.68	0.80	0.90	0.92	1.00	0.56	0.68	0.78	0.80	0.91	0.39	0.48	0.58	0.59	0.70
		PI	5.28	5.30	5.40	5.42	5.52	5.45	5.44	5.45	5.45	5.53	5.56	5.56	5.56	5.56	5.57	5.79	5.79	5.79	5.79	5.79
	110^{0}F (43.0^{0}C)	TC	39435	40950	42512	42788	44641	41984	41997	42466	42838	44688	43874	43909	43919	43953	44727	47489	47491	47565	47573	47599
		S/T	0.92	1.00	1.00	1.00	1.00	0.72	0.87	0.99	1.00	1.00	0.60	0.73	0.85	0.86	1.00	0.40	0.51	0.61	0.63	0.76
		PI	5.61	5.69	5.76	5.78	5.87	5.74	5.74	5.76	5.78	5.87	5.84	5.84	5.84	5.84	5.87	6.03	6.03	6.03	6.02	6.02
	115^{0}F (46.0^{0}C)	TC	38016	39847	41422	41730	43568	40427	40508	41469	41783	43612	42312	42338	42396	42437	43650	45879	45913	45976	45983	45997
		S/T	0.96	1.00	1.00	1.00	1.00	0.75	0.89	1.00	1.00	1.00	0.61	0.75	0.87	0.90	1.00	0.40	0.52	0.63	0.65	0.78
		PI	5.95	6.03	6.10	6.13	6.21	6.06	6.06	6.11	6.14	6.21	6.16	6.15	6.15	6.15	6.21	6.34	6.33	6.33	6.33	6.32
	122^{0}F (50.0^{0}C)	TC	36547	38563	40290	40591	42641	37713	38604	40335	40636	42681	39715	39704	40364	40668	42707	43366	43534	43544	43541	43598
		S/T	1.00	1.00	1.00	1.00	1.00	0.84	1.00	1.00	1.00	1.00	0.67	0.85	1.00	1.00	1.00	0.41	0.55	0.69	0.72	0.88
		PI	6.46	6.52	6.57	6.58	6.64	6.50	6.52	6.57	6.58	6.64	6.57	6.56	6.57	6.58	6.64	6.71	6.69	6.67	6.67	6.67

Manufacturer reserves the right to change, at any time, specifications and designs without notice and without obligations.

HEATING AND COOLING PERFORMANCE - 54K AIR HANDLER (37MUHA + 45MULA) 45MULAQ60XDX

Table 30 – Cooling Performance - 54K (37MUHA + 45MULA) 45MULAQ60XDX (Sheet 1 of 4)

AIRFLOW (CFM)	OUTDOOR DB(^{0}F)	ID WB (^{0}F)	60.8^{0}F(16.0^{0}C)					64.4^{0}F(18.0^{0}C)					67^{0}F(19.4^{0}C)					71.6^{0}F(22.0^{0}C)				
		ID DB (^{0}F)	73.4^{0}F (23.0^{0}C)	77.0^{0}F (25.0^{0}C)	80.0^{0}F (26.7^{0}C)	80.6^{0}F (27.0^{0}C)	84.2^{0}F (29.0^{0}C)	73.4^{0}F (23.0^{0}C)	77.0^{0}F (25.0^{0}C)	80.0^{0}F (26.7^{0}C)	80.6^{0}F (27.0^{0}C)	84.2^{0}F (29.0^{0}C)	73.4? (23.0^{0}C)	77.0^{0}F (25.0^{0}C)	80.0^{0}F (26.7^{0}C)	80.6^{0}F (27.0^{0}C)	84.2^{0}F (29.0^{0}C)	73.4^{0}F (23.0^{0}C)	77.0^{0}F (25.0^{0}C)	80.0^{0}F (26.7^{0}C)	80.6^{0}F (27.0^{0}C)	84.2^{0}F (29.0^{0}C)
785	-22^{0}F (-30.0^{0}C)	TC	35573	35561	35551	35757	36810	37140	37119	37103	37100	37074	38248	38228	38203	38199	38172	40347	40336	40306	40296	40236
		S/T	0.77	0.87	0.96	0.99	0.99	0.63	0.73	0.81	0.82	0.93	0.53	0.63	0.71	0.73	0.82	0.38	0.46	0.54	0.55	0.64
		PI	5.02	5.03	5.03	5.02	5.00	4.99	4.99	4.99	4.99	5.00	4.98	4.98	4.98	4.98	4.98	5.00	5.00	5.00	5.00	5.00
	-13^{0}F (-25.0^{0}C)	TC	38538	38524	38513	38737	39878	40235	40212	40194	40191	40163	41435	41414	41386	41382	41353	43709	43698	43665	43655	43589
		S/T	0.77	0.88	0.97	1.00	1.00	0.63	0.73	0.81	0.83	0.93	0.54	0.63	0.71	0.73	0.83	0.39	0.46	0.54	0.56	0.65
		PI	5.21	5.21	5.21	5.21	5.18	5.17	5.18	5.18	5.18	5.18	5.16	5.16	5.17	5.17	5.17	5.18	5.18	5.18	5.18	5.19
	-4^{0}F (-20.0^{0}C)	TC	41502	41488	41476	41717	42945	43329	43306	43286	43283	43253	44623	44600	44570	44565	44534	47072	47059	47024	47013	46942
		S/T	0.78	0.88	0.97	1.00	1.00	0.63	0.73	0.82	0.83	0.93	0.54	0.64	0.72	0.73	0.83	0.39	0.47	0.55	0.56	0.65
		PI	5.40	5.40	5.40	5.39	5.37	5.36	5.36	5.36	5.36	5.37	5.35	5.35	5.35	5.35	5.35	5.37	5.37	5.37	5.37	5.37
	0^{0}F (-17.8^{0}C)	TC	42872	42853	43019	43347	44547	44741	44707	44682	44677	44670	46053	46027	45985	45979	45938	48535	48521	48523	48529	48565
		S/T	0.78	0.89	0.99	1.00	1.00	0.64	0.74	0.83	0.84	0.95	0.54	0.64	0.73	0.74	0.84	0.39	0.47	0.55	0.57	0.66
		PI	5.44	5.44	5.44	5.44	5.43	5.43	5.43	5.43	5.43	5.43	5.43	5.43	5.43	5.43	5.43	5.48	5.48	5.48	5.48	5.48
	5^{0}F (-15.0^{0}C)	TC	44133	44173	44768	44973	46349	46232	46241	46246	46247	46475	47745	47741	47754	47755	47761	50597	50583	50583	50587	50615
		S/T	0.79	0.90	1.00	1.00	1.00	0.64	0.75	0.84	0.85	0.96	0.54	0.65	0.73	0.75	0.85	0.39	0.47	0.55	0.57	0.66
		PI	5.49	5.49	5.49	5.49	5.51	5.50	5.50	5.50	5.50	5.51	5.53	5.53	5.54	5.54	5.54	5.64	5.64	5.64	5.64	5.64
	14^{0}F (-10.0^{0}C)	TC	44495	44479	44663	45054	46452	46729	46702	46680	46676	46652	48344	48321	48284	48277	48237	51384	51368	51331	51319	51241
		S/T	0.78	0.89	0.99	1.00	1.00	0.64	0.74	0.82	0.84	0.94	0.54	0.64	0.72	0.74	0.83	0.39	0.47	0.55	0.56	0.65
		PI	5.19	5.19	5.19	5.19	5.17	5.17	5.17	5.17	5.17	5.17	5.15	5.16	5.16	5.16	5.16	5.17	5.17	5.18	5.18	5.18
	17^{0}F (-8.3^{0}C)	TC	44672	44683	45230	45491	46956	46915	46919	46928	46930	47152	48410	48429	48460	48463	48475	51630	51614	51620	51630	51677
		S/T	0.79	0.89	1.00	1.00	1.00	0.64	0.74	0.83	0.85	0.95	0.55	0.65	0.73	0.75	0.85	0.39	0.47	0.55	0.57	0.66
		PI	5.04	5.04	5.04	5.04	5.03	5.03	5.03	5.03	5.03	5.03	5.03	5.03	5.03	5.03	5.03	5.07	5.07	5.07	5.07	5.07
	23^{0}F (-5.0^{0}C)	TC	44086	44147	44865	45086	46559	46349	46360	46367	46368	46642	47983	47981	47996	47998	48006	51076	51061	51063	51070	51105
		S/T	0.80	0.91	1.00	1.00	1.00	0.65	0.75	0.84	0.86	0.97	0.54	0.65	0.74	0.75	0.85	0.39	0.47	0.56	0.57	0.66
		PI	5.14	5.14	5.15	5.15	5.18	5.17	5.17	5.17	5.17	5.18	5.20	5.20	5.21	5.21	5.21	5.29	5.29	5.29	5.29	5.30
	35^{0}F (1.7^{0}C)	TC	43522	43523	43607	43656	44778	45610	45604	45606	45607	45608	47076	47073	47068	47068	47073	49802	49791	49780	49787	49778
		S/T	0.75	0.85	0.93	0.94	1.00	0.62	0.71	0.79	0.80	0.89	0.53	0.62	0.69	0.71	0.80	0.39	0.46	0.53	0.54	0.63
		PI	5.02	5.02	5.04	5.04	5.20	5.32	5.32	5.32	5.32	5.32	5.55	5.55	5.55	5.55	5.55	6.03	6.03	6.03	6.03	6.03
	41^{0}F (5.0^{0}C)	TC	37763	37764	37869	37920	38996	39566	39562	39563	39563	39598	40832	40828	40824	40825	40829	43183	43173	43164	43168	43162
		S/T	0.76	0.86	0.94	0.96	1.00	0.62	0.72	0.80	0.81	0.90	0.53	0.62	0.70	0.71	0.81	0.39	0.46	0.53	0.55	0.64
		PI	3.43	3.43	3.44	3.45	3.57	3.64	3.64	3.64	3.64	3.64	3.80	3.80	3.80	3.80	3.80	4.14	4.14	4.14	4.14	4.14
	47^{0}F (8.3^{0}C)	TC	31997	31998	32121	32177	33167	33520	33515	33516	33516	33567	34587	34584	34581	34581	34583	36572	36563	36560	36559	36554
		S/T	0.77	0.87	0.95	0.97	1.00	0.63	0.72	0.81	0.82	0.91	0.53	0.63	0.71	0.72	0.82	0.39	0.46	0.54	0.55	0.64
		PI	1.84	1.84	1.85	1.85	1.93	1.96	1.96	1.96	1.96	1.96	2.05	2.05	2.05	2.05	2.05	2.24	2.24	2.24	2.24	2.24

Manufacturer reserves the right to change, at any time, specifications and designs without notice and without obligations.

Table 30 – Cooling Performance - 54K (37MUHA + 45MULA) 45MULAQ60XDX (Sheet 2 of 4)

AIRFLOW (CFM)	OUTDOOR DB(^{0}F)	ID WB (^{0}F)	60.8^{0}F(16.0^{0}C)					64.4^{0}F(18.0^{0}C)					67^{0}F(19.4^{0}C)					71.6^{0}F(22.0^{0}C)				
		ID DB (^{0}F)	73.4^{0}F (23.0^{0}C)	77.0^{0}F (25.0^{0}C)	80.0^{0}F (26.7^{0}C)	80.6^{0}F (27.0^{0}C)	84.2^{0}F (29.0^{0}C)	73.4^{0}F (23.0^{0}C)	77.0^{0}F (25.0^{0}C)	80.0^{0}F (26.7^{0}C)	80.6^{0}F (27.0^{0}C)	84.2^{0}F (29.0^{0}C)	73.4? (23.0^{0}C)	77.0^{0}F (25.0^{0}C)	80.0^{0}F (26.7^{0}C)	80.6^{0}F (27.0^{0}C)	84.2^{0}F (29.0^{0}C)	73.4^{0}F (23.0^{0}C)	77.0^{0}F (25.0^{0}C)	80.0^{0}F (26.7^{0}C)	80.6^{0}F (27.0^{0}C)	84.2^{0}F (29.0^{0}C)
785	50^{0}F (10.0^{0}C)	TC	31223	31733	32793	32981	34244	33057	33077	33184	33227	34285	34359	34403	34423	34425	34581	36834	36852	36942	36952	37001
		S/T	0.87	1.00	1.00	1.00	1.00	0.69	0.81	0.92	0.94	1.00	0.57	0.69	0.80	0.81	0.93	0.39	0.49	0.58	0.60	0.71
		PI	2.05	2.05	2.05	2.05	2.05	2.05	2.05	2.05	2.05	2.05	2.05	2.05	2.05	2.05	2.05	2.05	2.05	2.05	2.05	2.05
	59^{0}F (15.0^{0}C)	TC	30676	31415	32521	32717	34033	32549	32563	32725	32788	34072	33900	33936	33950	33952	34176	36489	36499	36570	36579	36614
		S/T	0.88	1.00	1.00	1.00	1.00	0.70	0.83	0.94	0.97	1.00	0.58	0.71	0.81	0.83	0.96	0.39	0.50	0.59	0.61	0.73
		PI	2.02	2.03	2.03	2.03	2.04	2.03	2.03	2.03	2.03	2.04	2.04	2.04	2.04	2.04	2.04	2.05	2.05	2.05	2.05	2.05
	68^{0}F (20.0^{0}C)	TC	30161	31133	32279	32483	33848	32046	32056	32306	32517	33886	33440	33468	33477	33478	33859	36108	36120	36178	36185	36211
		S/T	0.91	1.00	1.00	1.00	1.00	0.72	0.85	0.97	1.00	1.00	0.59	0.72	0.84	0.86	0.99	0.40	0.50	0.61	0.62	0.75
		PI	2.00	2.01	2.02	2.02	2.03	2.02	2.02	2.02	2.02	2.03	2.03	2.03	2.03	2.03	2.03	2.06	2.06	2.06	2.06	2.06
	77^{0}F (25.0^{0}C)	TC	29588	30722	31913	32125	33545	31512	31527	31890	32163	33584	32951	32989	33004	33042	33615	35688	35720	35800	35809	35847
		S/T	0.92	1.00	1.00	1.00	1.00	0.72	0.87	0.99	1.00	1.00	0.59	0.73	0.85	0.86	1.00	0.40	0.51	0.61	0.63	0.76
		PI	2.00	2.00	2.01	2.02	2.03	2.01	2.01	2.01	2.02	2.03	2.02	2.02	2.02	2.02	2.03	2.05	2.04	2.04	2.04	2.04
	82^{0}F (27.8^{0}C)	TC	30357	31644	32905	33129	34636	32361	32413	32945	33169	34675	33875	33920	33937	33990	34707	36743	36790	36882	36892	36936
		S/T	0.94	1.00	1.00	1.00	1.00	0.73	0.87	1.00	1.00	1.00	0.60	0.74	0.86	0.87	1.00	0.40	0.51	0.62	0.63	0.76
		PI	2.34	2.35	2.36	2.36	2.37	2.36	2.36	2.36	2.36	2.37	2.37	2.37	2.37	2.37	2.37	2.39	2.39	2.39	2.39	2.39
	86^{0}F (30.0^{0}C)	TC	32315	33811	35183	35425	37077	34448	34520	35225	35468	37106	36092	36134	36191	36224	37140	39194	39251	39343	39353	39393
		S/T	0.95	1.00	1.00	1.00	1.00	0.74	0.88	1.00	1.00	1.00	0.60	0.75	0.86	0.88	1.00	0.40	0.51	0.62	0.64	0.77
		PI	3.05	3.06	3.08	3.08	3.10	3.07	3.07	3.08	3.08	3.10	3.09	3.09	3.09	3.09	3.10	3.13	3.13	3.12	3.12	3.12
	95^{0}F (35.0^{0}C)	TC	37155	37222	38021	38245	39744	39532	39542	39555	39557	39825	41239	41243	41264	41267	41286	44518	44502	44507	44505	44538
		S/T	0.80	0.91	1.00	1.00	1.00	0.65	0.75	0.84	0.86	0.96	0.54	0.65	0.73	0.75	0.85	0.39	0.47	0.55	0.56	0.66
		PI	4.47	4.47	4.52	4.53	4.62	4.61	4.61	4.61	4.61	4.62	4.71	4.71	4.71	4.71	4.71	4.91	4.91	4.91	4.91	4.91
	104^{0}F (40.0^{0}C)	TC	33671	33792	34765	34970	36357	35826	35838	35847	35849	36321	37374	37381	37400	37403	37415	40344	40329	40338	40330	40369
		S/T	0.82	0.94	1.00	1.00	1.00	0.66	0.77	0.86	0.88	1.00	0.55	0.66	0.75	0.77	0.87	0.39	0.47	0.56	0.58	0.67
		PI	4.25	4.26	4.32	4.33	4.41	4.38	4.38	4.38	4.38	4.41	4.48	4.48	4.48	4.48	4.48	4.66	4.66	4.66	4.66	4.66
	110^{0}F (43.0^{0}C)	TC	31377	32225	33448	33665	35110	33519	33531	33677	33742	35149	35050	35070	35082	35083	35288	37993	37976	38014	38021	38049
		S/T	0.89	1.00	1.00	1.00	1.00	0.70	0.83	0.94	0.96	1.00	0.58	0.70	0.81	0.83	0.96	0.39	0.49	0.59	0.61	0.73
		PI	4.16	4.20	4.26	4.27	4.34	4.27	4.26	4.27	4.27	4.34	4.34	4.34	4.34	4.34	4.34	4.48	4.48	4.48	4.48	4.47
	115^{0}F (46.0^{0}C)	TC	26901	27914	29011	29206	30508	28733	28740	28991	29243	30543	30104	30131	30139	30140	30571	32671	32656	32706	32711	32728
		S/T	0.92	1.00	1.00	1.00	1.00	0.72	0.86	0.98	1.00	1.00	0.59	0.73	0.84	0.86	1.00	0.40	0.50	0.61	0.63	0.75
		PI	3.71	3.75	3.80	3.81	3.86	3.79	3.79	3.80	3.81	3.86	3.86	3.86	3.86	3.86	3.86	3.96	3.96	3.95	3.95	3.95
	122^{0}F (50.0^{0}C)	TC	21262	22427	23425	23603	24788	22247	22421	23452	23629	24813	23428	23427	23549	23619	24835	25640	25691	25704	25704	25690
		S/T	1.00	1.00	1.00	1.00	1.00	0.80	0.98	1.00	1.00	1.00	0.64	0.81	0.95	0.98	1.00	0.41	0.54	0.67	0.69	0.84
		PI	3.16	3.19	3.21	3.22	3.24	3.19	3.19	3.21	3.22	3.25	3.22	3.21	3.22	3.22	3.25	3.28	3.28	3.27	3.27	3.27

Manufacturer reserves the right to change, at any time, specifications and designs without notice and without obligations.

Table 30 – Cooling Performance - 54K (37MUHA + 45MULA) 45MULAQ60XDX (Sheet 3 of 4)

AIRFLOW (CFM)	OUTDOOR DB(^{0}F)	ID WB (^{0}F)	60.8^{0}F(16.0^{0}C)					64.4^{0}F(18.0^{0}C)					67^{0}F(19.4^{0}C)					71.6^{0}F(22.0^{0}C)				
		ID DB (^{0}F)	73.4^{0}F (23.0^{0}C)	77.0^{0}F (25.0^{0}C)	80.0^{0}F (26.7^{0}C)	80.6^{0}F (27.0^{0}C)	84.2^{0}F (29.0^{0}C)	73.4^{0}F (23.0^{0}C)	77.0^{0}F (25.0^{0}C)	80.0^{0}F (26.7^{0}C)	80.6^{0}F (27.0^{0}C)	84.2^{0}F (29.0^{0}C)	73.4? (23.0^{0}C)	77.0^{0}F (25.0^{0}C)	80.0^{0}F (26.7^{0}C)	80.6^{0}F (27.0^{0}C)	84.2^{0}F (29.0^{0}C)	73.4^{0}F (23.0^{0}C)	77.0^{0}F (25.0^{0}C)	80.0^{0}F (26.7^{0}C)	80.6^{0}F (27.0^{0}C)	84.2^{0}F (29.0^{0}C)
1047	-22^{0}F (-30.0^{0}C)	TC	46124	46103	46761	46955	48247	48124	48084	48054	48049	48010	49563	49500	49454	49447	49399	52279	52265	52158	52138	52028
		S/T	0.80	0.91	0.99	0.99	0.99	0.64	0.75	0.84	0.86	0.97	0.55	0.65	0.74	0.75	0.86	0.39	0.47	0.55	0.57	0.67
		PI	6.42	6.43	6.41	6.41	6.39	6.39	6.39	6.39	6.39	6.40	6.38	6.38	6.39	6.39	6.39	6.42	6.42	6.42	6.42	6.42
	-13^{0}F (-25.0^{0}C)	TC	49968	49945	50658	50867	52267	52134	52091	52058	52053	52010	53693	53625	53575	53567	53516	56636	56620	56504	56483	56363
		S/T	0.80	0.91	1.00	1.00	1.00	0.65	0.75	0.85	0.86	0.97	0.55	0.65	0.74	0.76	0.86	0.39	0.47	0.56	0.57	0.67
		PI	6.66	6.67	6.65	6.65	6.63	6.63	6.63	6.63	6.63	6.63	6.62	6.62	6.62	6.62	6.63	6.66	6.66	6.66	6.66	6.66
	-4^{0}F (-20.0^{0}C)	TC	53812	53787	54554	54780	56288	56145	56098	56063	56058	56011	57823	57750	57696	57688	57633	60992	60976	60850	60828	60699
		S/T	0.80	0.92	1.00	1.00	1.00	0.65	0.76	0.85	0.87	0.98	0.55	0.65	0.74	0.76	0.86	0.39	0.48	0.56	0.57	0.67
		PI	6.90	6.90	6.89	6.89	6.87	6.86	6.87	6.87	6.87	6.87	6.85	6.86	6.86	6.86	6.86	6.90	6.90	6.90	6.90	6.90
	0^{0}F(-17.8^{0}C)	TC	55597	55565	56596	56832	58393	57982	57918	57873	57866	58448	59686	59601	59527	59519	59490	62896	62881	62876	62885	62925
		S/T	0.81	0.93	1.00	1.00	1.00	0.66	0.77	0.86	0.88	1.00	0.55	0.66	0.75	0.77	0.87	0.39	0.48	0.57	0.58	0.68
		PI	6.96	6.96	6.96	6.95	6.96	6.95	6.95	6.96	6.95	6.96	6.96	6.96	6.97	6.97	6.97	7.04	7.04	7.04	7.04	7.04
	5^{0}F (-15.0^{0}C)	TC	57191	57388	58700	58971	60788	59874	59889	59893	59954	60848	61788	61804	61817	61819	61901	65413	65393	65427	65434	65463
		S/T	0.82	0.94	1.00	1.00	1.00	0.66	0.78	0.87	0.88	1.00	0.56	0.67	0.76	0.78	0.88	0.39	0.48	0.57	0.59	0.69
		PI	7.01	7.01	7.03	7.03	7.07	7.05	7.05	7.05	7.05	7.07	7.09	7.09	7.10	7.10	7.10	7.25	7.25	7.25	7.25	7.25
	14^{0}F (-10.0^{0}C)	TC	57705	57676	58854	59130	60963	60570	60517	60476	60469	61035	62645	62567	62503	62493	62430	66612	66591	66464	66441	66299
		S/T	0.81	0.93	1.00	1.00	1.00	0.65	0.76	0.86	0.87	1.00	0.55	0.66	0.75	0.76	0.87	0.39	0.48	0.56	0.57	0.67
		PI	6.64	6.64	6.63	6.63	6.62	6.61	6.62	6.62	6.62	6.62	6.61	6.61	6.61	6.61	6.62	6.64	6.64	6.64	6.64	6.64
	17^{0}F (-8.3^{0}C)	TC	57741	57929	59268	59557	61491	60615	60640	60651	60702	61557	62683	62707	62732	62735	62812	66665	66647	66637	66649	66705
		S/T	0.82	0.93	1.00	1.00	1.00	0.66	0.77	0.87	0.88	1.00	0.55	0.66	0.76	0.77	0.87	0.39	0.48	0.57	0.58	0.68
		PI	6.45	6.45	6.44	6.44	6.44	6.44	6.44	6.44	6.44	6.44	6.45	6.45	6.45	6.45	6.45	6.50	6.50	6.50	6.50	6.51
	23^{0}F (-5.0^{0}C)	TC	57130	57376	58860	59151	61100	60023	60041	60048	60127	61166	62094	62115	62131	62133	62233	66024	66004	66051	66060	66098
		S/T	0.83	0.95	1.00	1.00	1.00	0.66	0.78	0.88	0.89	1.00	0.56	0.67	0.76	0.78	0.89	0.39	0.48	0.57	0.59	0.69
		PI	6.58	6.58	6.61	6.61	6.65	6.62	6.63	6.63	6.63	6.65	6.67	6.67	6.67	6.67	6.68	6.80	6.80	6.80	6.80	6.80
	35^{0}F (1.7^{0}C)	TC	56442	56444	56776	56934	58771	59081	59078	59083	59084	59241	60930	60926	60929	60931	60937	64361	64346	64343	64340	64345
		S/T	0.78	0.88	0.97	0.99	1.00	0.63	0.73	0.82	0.83	0.93	0.54	0.63	0.72	0.73	0.83	0.39	0.46	0.54	0.56	0.65
		PI	6.43	6.43	6.48	6.50	6.77	6.82	6.82	6.82	6.82	6.84	7.12	7.12	7.12	7.12	7.12	7.74	7.73	7.73	7.73	7.74
	41^{0}F (5.0^{0}C)	TC	48971	48972	49362	49705	51174	51249	51248	51250	51250	51431	52848	52844	52847	52848	52851	55813	55799	55796	55793	55799
		S/T	0.78	0.89	0.98	1.00	1.00	0.64	0.74	0.83	0.84	0.94	0.54	0.64	0.72	0.74	0.84	0.39	0.47	0.55	0.56	0.66
		PI	4.38	4.38	4.43	4.47	4.65	4.66	4.66	4.66	4.66	4.68	4.87	4.87	4.87	4.87	4.87	5.31	5.31	5.31	5.31	5.31
	47^{0}F (8.3^{0}C)	TC	41494	41521	42078	42266	43517	43418	43416	43417	43417	43618	44766	44762	44765	44765	44765	47272	47260	47256	47254	47259
		S/T	0.79	0.90	1.00	1.00	1.00	0.64	0.75	0.84	0.85	0.96	0.54	0.65	0.73	0.75	0.85	0.39	0.47	0.55	0.57	0.67
		PI	2.36	2.36	2.40	2.42	2.52	2.51	2.51	2.51	2.51	2.53	2.63	2.63	2.63	2.63	2.63	2.87	2.87	2.87	2.87	2.87

Manufacturer reserves the right to change, at any time, specifications and designs without notice and without obligations.

Table 30 – Cooling Performance - 54K (37MUHA + 45MULA) 45MULAQ60XDX (Sheet 4 of 4)

AIRFLOW (CFM)	OUTDOOR DB(°F)	ID WB (°F)	60.8°F(16.0°C)					64.4°F(18.0°C)					67°F(19.4°C)					71.6°F(22.0°C)				
		ID DB (°F)	73.4°F (23.0°C)	77.0°F (25.0°C)	80.0°F (26.7°C)	80.6°F (27.0°C)	84.2°F (29.0°C)	73.4°F (23.0°C)	77.0°F (25.0°C)	80.0°F (26.7°C)	80.6°F (27.0°C)	84.2°F (29.0°C)	73.4? (23.0°C)	77.0°F (25.0°C)	80.0°F (26.7°C)	80.6°F (27.0°C)	84.2°F (29.0°C)	73.4°F (23.0°C)	77.0°F (25.0°C)	80.0°F (26.7°C)	80.6°F (27.0°C)	84.2°F (29.0°C)
1047	50°F (10.0°C)	TC	40522	41638	43043	43292	44970	42810	42833	43129	43265	45013	44480	44538	44561	44564	44992	47546	47671	47794	47808	47868
		S/T	0.90	1.00	1.00	1.00	1.00	0.71	0.85	0.96	0.99	1.00	0.59	0.72	0.83	0.85	0.99	0.40	0.50	0.60	0.62	0.74
		PI	2.63	2.63	2.63	2.63	2.63	2.63	2.63	2.63	2.63	2.63	2.63	2.63	2.63	2.63	2.63	2.62	2.62	2.62	2.62	2.62
	59°F (15.0°C)	TC	39838	41235	42699	42959	44707	42150	42208	42687	43005	44751	43889	43933	43949	44013	44788	47128	47222	47317	47327	47367
		S/T	0.92	1.00	1.00	1.00	1.00	0.73	0.86	1.00	1.00	1.00	0.60	0.73	0.85	0.86	1.00	0.40	0.51	0.61	0.63	0.76
		PI	2.60	2.60	2.61	2.61	2.62	2.61	2.61	2.61	2.61	2.62	2.62	2.62	2.61	2.62	2.62	2.63	2.63	2.63	2.63	2.63
	68°F (20.0°C)	TC	39139	40810	42323	42592	44399	41435	41528	42369	42638	44443	43226	43258	43336	43374	44480	46576	46662	46736	46743	46768
		S/T	0.95	1.00	1.00	1.00	1.00	0.74	0.89	1.00	1.00	1.00	0.61	0.75	0.87	0.89	1.00	0.40	0.51	0.63	0.65	0.78
		PI	2.56	2.58	2.59	2.60	2.61	2.59	2.59	2.59	2.60	2.61	2.60	2.60	2.60	2.60	2.61	2.64	2.64	2.64	2.64	2.63
	77°F (25.0°C)	TC	38413	40263	41839	42117	43999	40723	40852	41884	42164	44043	42567	42615	42724	42772	44080	45974	46114	46220	46232	46275
		S/T	0.97	1.00	1.00	1.00	1.00	0.75	0.90	1.00	1.00	1.00	0.61	0.76	0.88	0.90	1.00	0.40	0.52	0.63	0.65	0.79
		PI	2.56	2.57	2.59	2.59	2.60	2.58	2.58	2.59	2.59	2.60	2.59	2.59	2.59	2.59	2.60	2.62	2.62	2.62	2.62	2.62
	82°F (27.8°C)	TC	39441	41455	43127	43419	45407	41795	41957	43164	43468	45455	43740	43795	43931	43985	45495	47292	47469	47593	47606	47658
		S/T	0.99	1.00	1.00	1.00	1.00	0.76	0.91	1.00	1.00	1.00	0.62	0.77	0.89	0.92	1.00	0.40	0.52	0.64	0.66	0.80
		PI	3.00	3.02	3.03	3.03	3.05	3.02	3.02	3.03	3.03	3.05	3.04	3.04	3.04	3.04	3.05	3.07	3.07	3.07	3.06	3.06
	86°F (30.0°C)	TC	42211	44319	46131	46453	48616	44515	44720	46182	46506	48667	46625	46678	46850	46917	48708	50477	50672	50792	50804	50852
		S/T	1.00	1.00	1.00	1.00	1.00	0.77	0.93	1.00	1.00	1.00	0.62	0.78	0.91	0.93	1.00	0.40	0.52	0.64	0.66	0.81
		PI	3.91	3.93	3.95	3.95	3.98	3.94	3.94	3.95	3.95	3.98	3.96	3.96	3.96	3.96	3.98	4.01	4.01	4.00	4.00	4.00
	95°F (35.0°C)	TC	48153	48413	49977	50273	52260	51176	51206	51222	51283	52326	53372	53383	53416	53421	53510	57511	57489	57501	57517	57595
		S/T	0.83	0.95	1.00	1.00	1.00	0.66	0.78	0.88	0.89	1.00	0.56	0.67	0.76	0.78	0.88	0.39	0.48	0.57	0.58	0.68
		PI	5.72	5.74	5.83	5.85	5.96	5.90	5.90	5.90	5.91	5.97	6.04	6.04	6.04	6.04	6.04	6.28	6.28	6.28	6.28	6.29
	104°F (40.0°C)	TC	43641	44041	45698	45973	47807	46390	46417	46499	46548	47866	48370	48389	48415	48417	48554	52135	52115	52140	52157	52212
		S/T	0.85	0.98	1.00	1.00	1.00	0.68	0.80	0.90	0.92	1.00	0.56	0.68	0.78	0.80	0.91	0.39	0.48	0.58	0.59	0.70
		PI	5.45	5.47	5.57	5.59	5.70	5.62	5.62	5.62	5.62	5.70	5.74	5.74	5.74	5.74	5.75	5.97	5.97	5.97	5.97	5.97
	110°F (43.0°C)	TC	40777	42344	43959	44244	46160	43413	43426	43911	44295	46209	45367	45403	45414	45448	46248	49105	49107	49184	49191	49219
		S/T	0.92	1.00	1.00	1.00	1.00	0.72	0.87	0.99	1.00	1.00	0.60	0.73	0.85	0.86	1.00	0.40	0.51	0.61	0.63	0.76
		PI	5.35	5.42	5.49	5.50	5.59	5.47	5.47	5.49	5.51	5.60	5.56	5.56	5.56	5.56	5.60	5.74	5.74	5.74	5.74	5.74
	115°F (46.0°C)	TC	34985	36670	38119	38403	40094	37204	37278	38162	38452	40135	38938	38962	39015	39054	40170	42221	42252	42311	42317	42330
		S/T	0.96	1.00	1.00	1.00	1.00	0.75	0.89	1.00	1.00	1.00	0.61	0.75	0.87	0.90	1.00	0.40	0.52	0.63	0.65	0.78
		PI	4.78	4.85	4.91	4.93	4.99	4.87	4.87	4.91	4.93	4.99	4.95	4.94	4.94	4.95	4.99	5.09	5.09	5.08	5.08	5.08
	122°F (50.0°C)	TC	27602	29124	30428	30656	32204	28482	29155	30463	30690	32234	29995	29986	30485	30714	32254	32752	32879	32886	32884	32927
		S/T	1.00	1.00	1.00	1.00	1.00	0.84	1.00	1.00	1.00	1.00	0.67	0.85	1.00	1.00	1.00	0.41	0.55	0.69	0.72	0.88
		PI	4.05	4.09	4.12	4.13	4.16	4.08	4.09	4.12	4.13	4.16	4.12	4.11	4.12	4.13	4.16	4.21	4.19	4.19	4.19	4.18

Manufacturer reserves the right to change, at any time, specifications and designs without notice and without obligations.

HEATING PERFORMANCE 54K 37MUHA + 45MULA 45MULAQ60XMX

Table 31 – Heating Performance -54K 37MUHA + 45MULA 45MULAQ60XMX

AIRFLOW (CFM)	OUTDOOR DB(^{0}F)	HEATING PERFORMANCE AT INDOOR DRY BULB TEMPERATURE									
		TC: Total Heating Capacity (BTU/hr)					PI: Power Input (kW)				
		Indoor Conditions (DB ^{0}F)					Indoor Conditions (DB ^{0}F)				
		60.8^{0}F (16.0^{0}C)	68^{0}F (20.0^{0}C)	70^{0}F (21.1^{0}C)	71.6^{0}F (22.0^{0}C)	75.2^{0}F (24.0^{0}C)	60.8^{0}F (16.0^{0}C)	68^{0}F (20.0^{0}C)	70^{0}F (21.1^{0}C)	71.6^{0}F (22.0^{0}C)	75.2^{0}F (24.0^{0}C)
785	-22^{0}F(-30.0^{0}C)	23142	22679	22565	22475	22273	6.32	6.37	6.38	6.39	6.42
	-13^{0}F(-25.0^{0}C)	29930	29331	29185	29068	28806	7.05	7.11	7.12	7.14	7.17
	-4^{0}F(-20.0^{0}C)	33433	32765	32601	32471	32178	6.73	6.78	6.80	6.81	6.84
	0^{0}F(-17.8^{0}C)	33866	33188	33023	32890	32594	6.74	6.79	6.81	6.82	6.85
	5^{0}F(-15.0^{0}C)	34406	33718	33550	33415	33115	6.75	6.80	6.82	6.83	6.86
	14^{0}F(-10.0^{0}C)	37022	36281	36100	35955	35632	6.72	6.77	6.79	6.80	6.83
	17^{0}F(-8.3^{0}C)	37893	37135	36950	36802	36471	6.71	6.76	6.78	6.79	6.82
	22^{0}F(-5.6^{0}C)	38141	37378	37191	37043	36709	6.49	6.54	6.56	6.57	6.59
	27^{0}F(-2.8^{0}C)	38389	37621	37433	37283	36947	6.27	6.32	6.34	6.35	6.37
	32^{0}F(-0.0^{0}C)	38636	37864	37674	37524	37186	6.05	6.10	6.12	6.13	6.15
	35^{0}F(1.7^{0}C)	38785	38009	37819	37668	37329	5.92	5.97	5.98	6.00	6.02
	37^{0}F(2.8^{0}C)	40412	39604	39406	39248	38895	5.96	6.01	6.02	6.03	6.06
	42^{0}F(5.6^{0}C)	44481	43591	43373	43200	42811	6.05	6.10	6.11	6.12	6.15
	44.6^{0}F(7.0^{0}C)	46108	45186	44960	44780	44377	6.09	6.14	6.15	6.16	6.19
	47^{0}F(8.3^{0}C)	48550	47579	47341	47151	46727	6.14	6.19	6.20	6.22	6.24
	52^{0}F(11.1^{0}C)	45721	44806	44582	44404	44004	5.45	5.49	5.50	5.51	5.53
	57^{0}F(13.9^{0}C)	42892	42034	41824	41656	41281	4.75	4.79	4.80	4.81	4.83
	59^{0}F(15.0^{0}C)	41760	40925	40720	40557	40192	4.47	4.51	4.52	4.53	4.55
	62^{0}F(16.7^{0}C)	40062	39261	39065	38909	38558	4.06	4.09	4.10	4.10	4.12
	64.4^{0}F(18.0^{0}C)	38705	37930	37741	37590	37252	3.72	3.75	3.76	3.77	3.78
	69.8^{0}F(21.0^{0}C)	33642	32969	32804	32673	32379	2.97	2.99	3.00	3.01	3.02
	75.2^{0}F(24.0^{0}C)	32956	32297	32136	32007	31719	2.22	2.24	2.24	2.25	2.26
1047	-22^{0}F(-30.0^{0}C)	29957	29358	29211	29094	28832	6.38	6.43	6.45	6.46	6.49
	-13^{0}F(-25.0^{0}C)	38744	37969	37780	37628	37290	7.12	7.18	7.19	7.21	7.24
	-4^{0}F(-20.0^{0}C)	43280	42414	42202	42033	41655	6.80	6.85	6.87	6.88	6.91
	0^{0}F(-17.8^{0}C)	43839	42962	42748	42577	42193	6.81	6.86	6.88	6.89	6.92
	5^{0}F(-15.0^{0}C)	44539	43648	43430	43256	42867	6.82	6.87	6.89	6.90	6.93
	14^{0}F(-10.0^{0}C)	47924	46966	46731	46544	46125	6.79	6.84	6.85	6.87	6.90
	17^{0}F(-8.3^{0}C)	49053	48072	47831	47640	47211	6.78	6.83	6.84	6.86	6.88
	22^{0}F(-5.6^{0}C)	49373	48386	48144	47951	47520	6.56	6.61	6.62	6.63	6.66
	27^{0}F(-2.8^{0}C)	49694	48700	48457	48263	47828	6.34	6.39	6.40	6.41	6.44
	32^{0}F(-0.0^{0}C)	50015	49014	48769	48574	48137	6.12	6.16	6.18	6.19	6.21
	35^{0}F(1.7^{0}C)	50207	49203	48957	48761	48322	5.98	6.03	6.04	6.06	6.08
	37^{0}F(2.8^{0}C)	52314	51267	51011	50807	50350	6.02	6.07	6.08	6.09	6.12
	42^{0}F(5.6^{0}C)	57581	56429	56147	55922	55419	6.11	6.16	6.17	6.19	6.21
	44.6^{0}F(7.0^{0}C)	59687	58494	58201	57968	57447	6.15	6.20	6.21	6.22	6.25
	47^{0}F(8.3^{0}C)	62847	61590	61282	61037	60488	6.20	6.25	6.27	6.28	6.30
	52^{0}F(11.1^{0}C)	59185	58001	57711	57481	56963	5.50	5.55	5.56	5.57	5.59
	57^{0}F(13.9^{0}C)	55523	54413	54140	53924	53439	4.80	4.84	4.85	4.86	4.88
	59^{0}F(15.0^{0}C)	54058	52977	52712	52501	52029	4.52	4.55	4.56	4.57	4.59
	62^{0}F(16.7^{0}C)	51861	50824	50569	50367	49914	4.10	4.13	4.14	4.15	4.16
	64.4^{0}F(18.0^{0}C)	50103	49101	48855	48660	48222	3.76	3.79	3.80	3.80	3.82
	69.8^{0}F(21.0^{0}C)	43549	42678	42465	42295	41915	3.00	3.02	3.03	3.04	3.05
	75.2^{0}F(24.0^{0}C)	42662	41808	41599	41433	41060	2.24	2.26	2.26	2.27	2.28

Manufacturer reserves the right to change, at any time, specifications and designs without notice and without obligations.

HEATING PERFORMANCE 54K 37MUHA + 45MULA 45MULAQ60XDX

Table 32 – Heating Performance -54K 37MUHA + 45MULA 45MULAQ60XDX

AIRFLOW (CFM)	OUTDOOR DB(^{0}F)	HEATING PERFORMANCE AT INDOOR DRY BULB TEMPERATURE									
		TC: Total Heating Capacity (BTU/hr)					PI: Power Input (kW)				
		Indoor Conditions (DB ^{0}F)					Indoor Conditions (DB ^{0}F)				
		60.8^{0}F (16.0^{0}C)	68^{0}F (20.0^{0}C)	70^{0}F (21.1^{0}C)	71.6^{0}F (22.0^{0}C)	75.2^{0}F (24.0^{0}C)	60.8^{0}F (16.0^{0}C)	68^{0}F (20.0^{0}C)	70^{0}F (21.1^{0}C)	71.6^{0}F (22.0^{0}C)	75.2^{0}F (24.0^{0}C)
785	-22^{0}F(-30.0^{0}C)	23330	22864	22749	22658	22454	5.92	5.97	5.98	6.00	6.02
	-13^{0}F(-25.0^{0}C)	29003	28423	28281	28168	27914	6.30	6.35	6.36	6.37	6.40
	-4^{0}F(-20.0^{0}C)	26319	25792	25664	25561	25331	6.16	6.21	6.22	6.23	6.26
	0^{0}F(-17.8^{0}C)	30225	29621	29473	29355	29091	6.46	6.51	6.53	6.54	6.56
	5^{0}F(-15.0^{0}C)	35109	34406	34234	34097	33791	6.84	6.90	6.91	6.92	6.95
	14^{0}F(-10.0^{0}C)	37785	37030	36844	36697	36367	6.85	6.91	6.92	6.93	6.96
	17^{0}F(-8.3^{0}C)	38678	37904	37714	37564	37226	6.85	6.91	6.92	6.94	6.96
	22^{0}F(-5.6^{0}C)	38754	37979	37789	37638	37299	6.65	6.70	6.71	6.73	6.75
	27^{0}F(-2.8^{0}C)	38831	38054	37864	37713	37373	6.44	6.49	6.50	6.52	6.54
	32^{0}F(-0.0^{0}C)	38908	38130	37939	37787	37447	6.23	6.28	6.29	6.30	6.33
	35^{0}F(1.7^{0}C)	38954	38175	37984	37832	37491	6.10	6.15	6.17	6.18	6.20
	37^{0}F(2.8^{0}C)	40498	39688	39489	39331	38977	6.19	6.24	6.25	6.26	6.29
	42^{0}F(5.6^{0}C)	44358	43471	43253	43080	42693	6.40	6.45	6.47	6.48	6.50
	44.6^{0}F(7.0^{0}C)	45902	44984	44759	44580	44179	6.49	6.54	6.55	6.56	6.59
	47^{0}F(8.3^{0}C)	48218	47253	47017	46829	46408	6.61	6.67	6.68	6.69	6.72
	52^{0}F(11.1^{0}C)	45620	44708	44485	44307	43908	5.78	5.83	5.84	5.85	5.88
	57^{0}F(13.9^{0}C)	43023	42163	41952	41784	41408	4.95	4.99	5.00	5.01	5.03
	59^{0}F(15.0^{0}C)	41984	41145	40939	40775	40408	4.62	4.66	4.67	4.67	4.69
	62^{0}F(16.7^{0}C)	40426	39617	39419	39262	38908	4.12	4.15	4.16	4.17	4.19
	64.4^{0}F(18.0^{0}C)	39179	38396	38204	38051	37708	3.72	3.75	3.76	3.77	3.78
	69.8^{0}F(21.0^{0}C)	32369	31722	31563	31437	31154	2.82	2.85	2.85	2.86	2.87
	75.2^{0}F(24.0^{0}C)	30968	30349	30197	30076	29805	1.93	1.94	1.95	1.95	1.96
1047	-22^{0}F(-30.0^{0}C)	30201	29597	29449	29331	29067	5.98	6.03	6.04	6.06	6.08
	-13^{0}F(-25.0^{0}C)	37544	36793	36609	36463	36135	6.36	6.41	6.42	6.44	6.46
	-4^{0}F(-20.0^{0}C)	34070	33388	33221	33088	32791	6.22	6.27	6.28	6.29	6.32
	0^{0}F(-17.8^{0}C)	39127	38344	38152	38000	37658	6.53	6.58	6.59	6.60	6.63
	5^{0}F(-15.0^{0}C)	45448	44539	44316	44139	43742	6.91	6.97	6.98	6.99	7.02
	14^{0}F(-10.0^{0}C)	48913	47935	47695	47504	47077	6.92	6.97	6.99	7.00	7.03
	17^{0}F(-8.3^{0}C)	50068	49067	48821	48626	48188	6.92	6.98	6.99	7.01	7.03
	22^{0}F(-5.6^{0}C)	50167	49164	48918	48722	48284	6.71	6.77	6.78	6.79	6.82
	27^{0}F(-2.8^{0}C)	50267	49261	49015	48819	48380	6.50	6.55	6.57	6.58	6.61
	32^{0}F(-0.0^{0}C)	50366	49359	49112	48915	48475	6.29	6.34	6.36	6.37	6.39
	35^{0}F(1.7^{0}C)	50426	49417	49170	48973	48533	6.17	6.22	6.23	6.24	6.27
	37^{0}F(2.8^{0}C)	52424	51376	51119	50914	50456	6.25	6.30	6.31	6.33	6.35
	42^{0}F(5.6^{0}C)	57421	56273	55991	55767	55265	6.47	6.52	6.53	6.54	6.57
	44.6^{0}F(7.0^{0}C)	59420	58231	57940	57708	57189	6.55	6.60	6.62	6.63	6.66
	47^{0}F(8.3^{0}C)	62418	61169	60864	60620	60075	6.68	6.73	6.75	6.76	6.79
	52^{0}F(11.1^{0}C)	59056	57875	57585	57355	56839	5.84	5.89	5.90	5.91	5.93
	57^{0}F(13.9^{0}C)	55693	54580	54307	54089	53603	5.00	5.04	5.05	5.06	5.08
	59^{0}F(15.0^{0}C)	54349	53262	52995	52783	52308	4.67	4.70	4.71	4.72	4.74
	62^{0}F(16.7^{0}C)	52331	51285	51028	50824	50367	4.16	4.20	4.20	4.21	4.23
	64.4^{0}F(18.0^{0}C)	50717	49703	49455	49257	48813	3.76	3.79	3.80	3.80	3.82
	69.8^{0}F(21.0^{0}C)	41902	41064	40859	40695	40329	2.85	2.88	2.88	2.89	2.90
	75.2^{0}F(24.0^{0}C)	40088	39286	39090	38934	38583	1.95	1.96	1.97	1.97	1.98

Manufacturer reserves the right to change, at any time, specifications and designs without notice and without obligations.

HEATING AND COOLING PERFORMANCE - AIR HANDLER (37MUHA + 45MUHA)

Table 33: Cooling Performance - 18K 37MUHA + 45MUHA (Sheet 1 of 8)

AIRFLOW (CFM)	OUTDOOR DB ^{0}F (^{0}C)	ID WB(F)	60.8 (16.0)					64.4 (18.0)					67(19.4)					71.6(22.0)				
		ID DB(F)	73.4 (23.0)	77.0 (25.0)	80.0 (26.7)	80.6 (27.0)	84.2 (29.0)	73.4 (23.0)	77.0 (25.0)	80.0 (26.7)	80.6 (27.0)	84.2 (29.0)	73.4 (23.0)	77.0 (25.0	80.0 (26.7)	80.6 (27.0)	84.2 (29.0)	73.4 (23.0)	77.0 (25.0)	80.0 (26.7)	80.6 (27.0)	84.2 (29.0)
490	-22^{0}F (-30.0^{0}C)	TC	15558	15556	15554	15554	15551	16282	16278	16276	16275	16272	16796	16792	16788	16787	16783	17759	17754	17750	17750	17744
		S/T	0.71	0.80	0.87	0.88	0.96	0.59	0.67	0.74	0.75	0.83	0.51	0.59	0.66	0.67	0.74	0.38	0.46	0.51	0.52	0.59
		PI	0.58	0.58	0.58	0.58	0.58	0.57	0.57	0.57	0.57	0.57	0.57	0.57	0.57	0.57	0.57	0.57	0.57	0.57	0.57	0.57
	-13°F (-25.0^{0}C)	TC	16855	16852	16850	16850	16847	17639	17635	17632	17631	17628	18196	18191	18187	18186	18182	19239	19234	19229	19229	19222
		S/T	0.72	0.80	0.87	0.88	0.97	0.59	0.67	0.74	0.76	0.83	0.51	0.59	0.66	0.67	0.75	0.38	0.46	0.51	0.52	0.60
		PI	0.60	0.60	0.60	0.60	0.60	0.59	0.59	0.59	0.59	0.59	0.59	0.59	0.59	0.59	0.59	0.59	0.59	0.59	0.59	0.59
	-4°F (-20.0^{0}C)	TC	18151	18149	18146	18146	18143	18996	18991	18988	18988	18984	19595	19590	19586	19585	19581	20719	20713	20709	20708	20701
		S/T	0.72	0.80	0.88	0.89	0.97	0.60	0.68	0.75	0.76	0.84	0.52	0.59	0.66	0.67	0.75	0.39	0.47	0.51	0.52	0.60
		PI	0.62	0.62	0.62	0.62	0.62	0.62	0.62	0.62	0.62	0.62	0.61	0.61	0.61	0.61	0.61	0.61	0.61	0.61	0.61	0.61
	0°F (-17.8^{0}C)	TC	18742	18738	18735	18735	18729	19606	19602	19597	19597	19592	20218	20212	20207	20207	20200	21358	21353	21349	21348	21339
		S/T	0.72	0.81	0.88	0.90	0.98	0.60	0.68	0.75	0.76	0.85	0.52	0.60	0.67	0.68	0.76	0.39	0.47	0.52	0.53	0.60
		PI	0.63	0.63	0.63	0.63	0.63	0.62	0.62	0.62	0.62	0.62	0.62	0.62	0.62	0.62	0.62	0.62	0.62	0.62	0.62	0.62
	5°F (-15.0^{0}C)	TC	19330	19330	19330	19330	19619	20295	20291	20291	20291	20293	20989	20988	20985	20984	20986	22320	22314	22308	22308	22308
		S/T	0.73	0.82	0.90	0.91	1.00	0.60	0.69	0.76	0.77	0.86	0.52	0.60	0.67	0.68	0.77	0.39	0.47	0.52	0.53	0.61
		PI	0.63	0.63	0.63	0.63	0.63	0.63	0.63	0.63	0.63	0.63	0.63	0.63	0.63	0.63	0.63	0.64	0.64	0.64	0.64	0.64
	14°F (-10.0^{0}C)	TC	18358	18356	18353	18353	18442	19322	19317	19314	19313	19310	20010	20005	20000	20000	19995	21318	21312	21307	21306	21299
		S/T	0.73	0.81	0.89	0.90	0.99	0.60	0.68	0.75	0.76	0.85	0.52	0.60	0.66	0.68	0.76	0.39	0.47	0.51	0.53	0.60
		PI	0.72	0.72	0.72	0.72	0.72	0.71	0.71	0.71	0.71	0.71	0.71	0.71	0.71	0.71	0.71	0.71	0.71	0.71	0.71	0.71
	17°F (-8.3°C)	TC	18049	18046	18043	18042	18303	18996	18991	18988	18987	18987	19676	19675	19672	19672	19675	21004	20999	20994	20993	20994
		S/T	0.73	0.82	0.89	0.91	1.00	0.60	0.69	0.76	0.77	0.85	0.52	0.60	0.67	0.68	0.76	0.39	0.47	0.52	0.53	0.61
		PI	0.74	0.74	0.74	0.74	0.74	0.74	0.74	0.74	0.74	0.74	0.73	0.73	0.73	0.73	0.73	0.74	0.74	0.74	0.74	0.74
	23°F (-5.0°C)	TC	17937	17938	17938	17949	18277	18902	18899	18899	18899	18901	19597	19596	19593	19593	19595	20933	20927	20922	20921	20921
		S/T	0.74	0.83	0.90	0.91	1.00	0.61	0.69	0.77	0.78	0.86	0.52	0.60	0.67	0.69	0.77	0.39	0.47	0.52	0.53	0.61
		PI	0.76	0.76	0.76	0.76	0.76	0.77	0.77	0.77	0.77	0.77	0.77	0.77	0.77	0.77	0.77	0.78	0.78	0.78	0.78	0.78
	35°F (1.7°C)	TC	17860	17858	17857	17857	17881	18785	18783	18781	18780	18779	19439	19435	19434	19434	19431	20663	20658	20655	20654	20653
		S/T	0.70	0.78	0.85	0.86	0.93	0.59	0.66	0.72	0.74	0.81	0.51	0.58	0.64	0.65	0.73	0.39	0.46	0.50	0.51	0.58
		PI	0.76	0.76	0.76	0.76	0.76	0.80	0.80	0.80	0.80	0.80	0.84	0.84	0.84	0.84	0.84	0.91	0.91	0.91	0.91	0.91
	41°F (5.0°C)	TC	16462	16460	16459	16458	16497	17307	17306	17303	17303	17302	17905	17902	17900	17900	17897	19025	19021	19017	19017	19016
		S/T	0.71	0.79	0.86	0.87	0.95	0.59	0.67	0.73	0.74	0.82	0.51	0.59	0.65	0.66	0.73	0.39	0.46	0.51	0.52	0.59
		PI	0.77	0.77	0.77	0.77	0.77	0.81	0.81	0.81	0.81	0.81	0.85	0.85	0.85	0.85	0.85	0.93	0.93	0.93	0.93	0.93
	47°F (8.3°C)	TC	15059	15057	15056	15056	15108	15827	15825	15823	15823	15822	16371	16368	16367	16366	16364	17388	17384	17381	17380	17378
		S/T	0.71	0.80	0.87	0.88	0.96	0.59	0.67	0.74	0.75	0.83	0.51	0.59	0.65	0.66	0.74	0.39	0.46	0.51	0.52	0.59
		PI	0.77	0.77	0.77	0.77	0.78	0.82	0.82	0.82	0.82	0.82	0.86	0.86	0.86	0.86	0.86	0.94	0.94	0.94	0.94	0.94

Manufacturer reserves the right to change, at any time, specifications and designs without notice and without obligations.

Table 33: Cooling Performance - 18K 37MUHA + 45MUHA (Sheet 2 of 8)

AIRFLOW (CFM)	OUTDOOR DB ^{0}F (^{0}C)	ID WB(F)	60.8 (16.0)					64.4 (18.0)					67(19.4)					71.6(22.0)				
		ID DB(F)	73.4 (23.0)	77.0 (25.0)	80.0 (26.7)	80.6 (27.0)	84.2 (29.0)	73.4 (23.0)	77.0 (25.0)	80.0 (26.7)	80.6 (27.0)	84.2 (29.0)	73.4 (23.0)	77.0 (25.0	80.0 (26.7)	80.6 (27.0)	84.2 (29.0)	73.4 (23.0)	77.0 (25.0)	80.0 (26.7)	80.6 (27.0)	84.2 (29.0)
490	50°F (10.0°C)	TC	15019	15021	15159	15282	15850	15927	15931	15935	15936	15995	16586	16588	16595	16597	16603	17864	17857	17860	17858	17874
		S/T	0.79	0.89	0.99	1.00	1.00	0.64	0.74	0.82	0.84	0.94	0.54	0.64	0.72	0.73	0.83	0.39	0.46	0.54	0.56	0.65
		PI	0.88	0.88	0.88	0.88	0.89	0.88	0.89	0.89	0.89	0.89	0.88	0.88	0.88	0.88	0.88	0.88	0.88	0.88	0.88	0.88
	59°F (15.0°C)	TC	15564	15588	15895	15988	16613	16554	16557	16561	16561	16663	17278	17274	17281	17282	17287	18667	18660	18661	18660	18674
		S/T	0.80	0.91	1.00	1.00	1.00	0.65	0.75	0.84	0.86	0.96	0.54	0.65	0.73	0.75	0.85	0.39	0.47	0.55	0.56	0.66
		PI	0.94	0.94	0.94	0.94	0.95	0.95	0.95	0.95	0.95	0.95	0.95	0.95	0.95	0.95	0.95	0.95	0.95	0.95	0.95	0.95
	68°F (20.0°C)	TC	16113	16166	16622	16724	17408	17183	17186	17189	17189	17396	17964	17960	17967	17968	17971	19466	19458	19458	19458	19473
		S/T	0.82	0.94	1.00	1.00	1.00	0.66	0.77	0.86	0.88	1.00	0.55	0.66	0.75	0.77	0.87	0.39	0.47	0.56	0.57	0.67
		PI	1.00	1.00	1.00	1.00	1.01	1.01	1.01	1.01	1.01	1.01	1.01	1.01	1.01	1.01	1.01	1.03	1.03	1.03	1.03	1.03
	77 (25.0)	TC	16630	16712	17286	17399	18148	17794	17800	17803	17821	18174	18644	18643	18653	18654	18677	20282	20272	20275	20275	20299
		S/T	0.83	0.96	1.00	1.00	1.00	0.66	0.78	0.88	0.89	1.00	0.55	0.67	0.76	0.78	0.88	0.39	0.48	0.56	0.58	0.68
		PI	1.06	1.06	1.07	1.07	1.07	1.07	1.07	1.07	1.07	1.07	1.08	1.08	1.08	1.08	1.08	1.09	1.09	1.09	1.09	1.09
	82°F (27.8)	TC	16995	17104	17760	17878	18668	18214	18223	18239	18255	18695	19107	19109	19119	19121	19154	20827	20817	20820	20822	20850
		S/T	0.84	0.97	1.00	1.00	1.00	0.67	0.79	0.88	0.90	1.00	0.56	0.67	0.77	0.78	0.89	0.39	0.48	0.57	0.58	0.68
		PI	1.19	1.19	1.20	1.20	1.20	1.20	1.20	1.20	1.20	1.20	1.21	1.21	1.21	1.21	1.21	1.22	1.22	1.22	1.22	1.22
	86°F (30.0°C)	TC	17389	17540	18271	18395	19222	18660	18668	18694	18712	19250	19587	19590	19600	19602	19646	21376	21366	21369	21374	21400
		S/T	0.85	0.98	1.00	1.00	1.00	0.67	0.80	0.89	0.91	1.00	0.56	0.68	0.77	0.79	0.90	0.39	0.48	0.57	0.59	0.69
		PI	1.40	1.40	1.41	1.41	1.42	1.42	1.42	1.42	1.42	1.42	1.43	1.42	1.42	1.42	1.42	1.44	1.44	1.44	1.44	1.44
	95°F (35.0)	TC	18551	18550	18552	18573	19048	19793	19788	19787	19787	19791	20689	20687	20682	20682	20683	22420	22412	22406	22405	22405
		S/T	0.74	0.83	0.91	0.92	1.00	0.61	0.69	0.77	0.78	0.87	0.52	0.60	0.67	0.69	0.77	0.39	0.47	0.52	0.53	0.61
		PI	1.82	1.82	1.82	1.82	1.84	1.88	1.87	1.87	1.87	1.87	1.92	1.92	1.92	1.92	1.92	2.00	2.00	2.00	2.00	2.00
	104°F (40.0°C)	TC	15945	15945	15974	15995	16529	17010	17006	17006	17006	17009	17779	17777	17773	17773	17776	19263	19256	19251	19250	19250
		S/T	0.75	0.85	0.93	0.95	1.00	0.61	0.71	0.78	0.80	0.89	0.52	0.61	0.69	0.70	0.79	0.39	0.45	0.52	0.54	0.62
		PI	1.77	1.77	1.78	1.78	1.80	1.83	1.83	1.83	1.83	1.83	1.87	1.87	1.87	1.87	1.87	1.95	1.95	1.95	1.95	1.95
	110°F (43.0°C)	TC	14288	14309	14630	14725	15345	15300	15298	15301	15301	15389	16028	16026	16028	16029	16033	17434	17426	17426	17426	17425
		S/T	0.80	0.91	1.00	1.00	1.00	0.64	0.75	0.84	0.86	0.96	0.54	0.65	0.73	0.75	0.85	0.39	0.47	0.55	0.56	0.66
		PI	1.77	1.77	1.78	1.79	1.81	1.81	1.81	1.81	1.81	1.81	1.84	1.84	1.84	1.84	1.84	1.90	1.90	1.90	1.90	1.90
	115°F (46.0°C)	TC	12982	13031	13476	13565	14158	13924	13926	13928	13928	14179	14605	14604	14608	14609	14610	15918	15911	15910	15909	15915
		S/T	0.83	0.95	1.00	1.00	1.00	0.66	0.77	0.87	0.89	1.00	0.55	0.66	0.75	0.77	0.88	0.39	0.47	0.56	0.57	0.67
		PI	1.76	1.76	1.78	1.78	1.80	1.79	1.79	1.79	1.79	1.80	1.82	1.82	1.82	1.82	1.82	1.87	1.87	1.87	1.87	1.87
	122°F (50.0°C)	TC	11184	11667	12180	12268	12876	12062	12062	12168	12285	12893	12712	12716	12716	12716	12906	13970	13962	13972	13973	13976
		S/T	0.93	1.00	1.00	1.00	1.00	0.72	0.86	0.99	1.00	1.00	0.59	0.73	0.84	0.86	1.00	0.39	0.50	0.61	0.62	0.75
		PI	1.75	1.77	1.78	1.78	1.80	1.78	1.78	1.78	1.78	1.80	1.79	1.79	1.79	1.79	1.80	1.83	1.83	1.82	1.82	1.82

Manufacturer reserves the right to change, at any time, specifications and designs without notice and without obligations.

Table 33: Cooling Performance - 18K 37MUHA + 45MUHA (Sheet 3 of 8)

AIRFLOW (CFM)	OUTDOOR DB ^{0}F (^{0}C)	ID WB(F)	60.8 (16.0)					64.4 (18.0)					67(19.4)					71.6(22.0)				
		ID DB(F)	73.4 (23.0)	77.0 (25.0)	80.0 (26.7)	80.6 (27.0)	84.2 (29.0)	73.4 (23.0)	77.0 (25.0)	80.0 (26.7)	80.6 (27.0)	84.2 (29.0)	73.4 (23.0)	77.0 (25.0	80.0 (26.7)	80.6 (27.0)	84.2 (29.0)	73.4 (23.0)	77.0 (25.0)	80.0 (26.7)	80.6 (27.0)	84.2 (29.0)
530	-22°F (-30.0°C)	TC	16189	16186	16182	16182	16514	16918	16913	16909	16908	16902	17434	17429	17423	17422	17414	18404	18399	18392	18391	18379
		S/T	0.74	0.83	0.91	0.93	0.99	0.61	0.70	0.77	0.79	0.88	0.52	0.61	0.68	0.70	0.78	0.38	0.45	0.52	0.54	0.62
		PI	0.58	0.58	0.58	0.58	0.58	0.58	0.58	0.58	0.58	0.58	0.57	0.57	0.57	0.57	0.57	0.57	0.57	0.57	0.57	0.57
	-13°F (-25.0°C)	TC	17538	17534	17531	17530	17890	18328	18322	18318	18317	18311	18887	18881	18875	18873	18865	19937	19932	19924	19924	19911
		S/T	0.75	0.84	0.92	0.93	1.00	0.61	0.70	0.78	0.79	0.88	0.52	0.61	0.69	0.70	0.79	0.38	0.46	0.53	0.54	0.62
		PI	0.60	0.60	0.60	0.60	0.60	0.60	0.60	0.60	0.60	0.60	0.60	0.60	0.60	0.60	0.60	0.60	0.60	0.60	0.60	0.60
	-4°F (-20.0°C)	TC	18887	18883	18879	18879	19266	19738	19732	19727	19726	19719	20340	20334	20327	20325	20316	21471	21465	21457	21456	21442
		S/T	0.75	0.84	0.92	0.94	1.00	0.61	0.71	0.78	0.79	0.88	0.53	0.61	0.69	0.70	0.79	0.39	0.46	0.53	0.54	0.63
		PI	0.62	0.62	0.62	0.62	0.62	0.62	0.62	0.62	0.62	0.62	0.62	0.62	0.62	0.62	0.62	0.62	0.62	0.62	0.62	0.62
	0°F (-17.8°C)	TC	19505	19499	19495	19494	19980	20374	20367	20360	20358	20349	20989	20981	20972	20970	20957	22132	22127	22125	22124	22127
		S/T	0.75	0.85	0.93	0.95	1.00	0.62	0.71	0.79	0.80	0.90	0.53	0.62	0.70	0.71	0.80	0.39	0.46	0.53	0.55	0.63
		PI	0.63	0.63	0.63	0.63	0.63	0.63	0.63	0.63	0.63	0.63	0.63	0.63	0.63	0.63	0.63	0.63	0.63	0.63	0.63	0.63
	5°F (-15.0°C)	TC	20098	20100	20162	20191	20782	21077	21076	21079	21079	21104	21778	21777	21779	21779	21783	23117	23110	23111	23110	23111
		S/T	0.76	0.86	0.94	0.96	1.00	0.62	0.72	0.80	0.81	0.90	0.53	0.62	0.70	0.72	0.81	0.39	0.46	0.54	0.55	0.64
		PI	0.64	0.64	0.64	0.64	0.64	0.64	0.64	0.64	0.64	0.64	0.64	0.64	0.64	0.64	0.64	0.65	0.65	0.65	0.65	0.65
	14°F (-10.0°C)	TC	19098	19094	19090	19089	19632	20074	20068	20062	20061	20055	20771	20764	20757	20756	20746	22097	22090	22082	22081	22066
		S/T	0.75	0.85	0.93	0.95	1.00	0.62	0.71	0.79	0.80	0.89	0.53	0.62	0.69	0.71	0.79	0.39	0.46	0.53	0.54	0.63
		PI	0.72	0.72	0.72	0.72	0.72	0.72	0.72	0.72	0.72	0.72	0.71	0.71	0.72	0.72	0.72	0.72	0.72	0.72	0.72	0.72
	17°F (-8.3°C)	TC	18764	18758	18807	18834	19398	19723	19716	19720	19721	19742	20413	20413	20416	20418	20424	21753	21746	21748	21747	21752
		S/T	0.76	0.86	0.94	0.96	1.00	0.62	0.72	0.80	0.81	0.90	0.53	0.62	0.70	0.71	0.80	0.39	0.46	0.53	0.55	0.63
		PI	0.74	0.74	0.74	0.74	0.74	0.74	0.74	0.74	0.74	0.74	0.74	0.74	0.74	0.74	0.74	0.74	0.74	0.74	0.74	0.74
	23°F (-5.0°C)	TC	18651	18653	18729	18762	19378	19630	19629	19632	19633	19664	20333	20332	20334	20335	20339	21680	21673	21674	21673	21676
		S/T	0.77	0.87	0.95	0.97	1.00	0.62	0.72	0.80	0.82	0.91	0.53	0.63	0.71	0.72	0.81	0.39	0.46	0.54	0.55	0.64
		PI	0.77	0.77	0.77	0.77	0.77	0.77	0.77	0.77	0.77	0.77	0.78	0.78	0.78	0.78	0.78	0.79	0.79	0.79	0.79	0.79
	35°F (1.7°C)	TC	18601	18599	18599	18599	18839	19525	19522	19520	19520	19521	20174	20173	20169	20169	20168	21387	21382	21378	21377	21376
		S/T	0.73	0.81	0.89	0.90	1.00	0.60	0.68	0.76	0.77	0.85	0.52	0.60	0.67	0.68	0.76	0.39	0.47	0.52	0.53	0.60
		PI	0.77	0.77	0.77	0.77	0.78	0.81	0.81	0.81	0.81	0.81	0.84	0.84	0.84	0.84	0.84	0.92	0.92	0.92	0.92	0.92
	41°F (5.0°C)	TC	17099	17140	17140	17145	17427	17987	17984	17982	17983	17983	18582	18581	18577	18577	18577	19692	19687	19683	19682	19681
		S/T	0.74	0.82	0.90	0.91	1.00	0.60	0.69	0.76	0.78	0.86	0.52	0.60	0.67	0.69	0.77	0.39	0.45	0.52	0.53	0.61
		PI	0.77	0.77	0.77	0.77	0.79	0.82	0.82	0.82	0.82	0.82	0.86	0.86	0.86	0.86	0.86	0.94	0.93	0.93	0.93	0.93
	47°F (8.3°C)	TC	15679	15678	15678	15693	16002	16448	16445	16444	16444	16444	16990	16988	16986	16985	16985	17999	17995	17992	17991	17990
		S/T	0.74	0.83	0.91	0.92	1.00	0.61	0.70	0.77	0.78	0.87	0.52	0.61	0.68	0.69	0.78	0.39	0.45	0.52	0.53	0.62
		PI	0.78	0.78	0.78	0.78	0.80	0.83	0.83	0.83	0.83	0.83	0.87	0.87	0.87	0.87	0.87	0.95	0.95	0.95	0.95	0.95

Manufacturer reserves the right to change, at any time, specifications and designs without notice and without obligations.

Table 33: Cooling Performance - 18K 37MUHA + 45MUHA (Sheet 4 of 8)

AIRFLOW (CFM)	OUTDOOR DB ^{0}F (^{0}C)	ID WB(F)	60.8 (16.0)					64.4 (18.0)					67(19.4)					71.6(22.0)				
		ID DB(F)	73.4 (23.0)	77.0 (25.0)	80.0 (26.7)	80.6 (27.0)	84.2 (29.0)	73.4 (23.0)	77.0 (25.0)	80.0 (26.7)	80.6 (27.0)	84.2 (29.0)	73.4 (23.0)	77.0 (25.0	80.0 (26.7)	80.6 (27.0)	84.2 (29.0)	73.4 (23.0)	77.0 (25.0)	80.0 (26.7)	80.6 (27.0)	84.2 (29.0)
530	50°F (10.0°C)	TC	15606	15672	16114	16206	16818	16532	16542	16547	16564	16840	17203	17213	17223	17224	17249	18484	18478	18499	18504	18529
		S/T	0.83	0.95	1.00	1.00	1.00	0.66	0.78	0.87	0.88	1.00	0.55	0.66	0.76	0.77	0.88	0.39	0.48	0.56	0.58	0.68
		PI	0.89	0.89	0.89	0.89	0.89	0.89	0.89	0.89	0.89	0.89	0.89	0.89	0.89	0.89	0.89	0.89	0.89	0.89	0.89	0.89
	59°F (15.0°C)	TC	16173	16289	16865	16965	17640	17186	17194	17220	17235	17662	17917	17926	17935	17936	17980	19324	19315	19335	19339	19359
		S/T	0.85	0.97	1.00	1.00	1.00	0.67	0.79	0.89	0.91	1.00	0.56	0.68	0.77	0.79	0.90	0.39	0.48	0.57	0.59	0.69
		PI	0.95	0.95	0.95	0.95	0.96	0.95	0.95	0.95	0.95	0.96	0.96	0.96	0.96	0.96	0.96	0.96	0.96	0.96	0.96	0.96
	68°F (20.0°C)	TC	16744	17025	17644	17754	18491	17840	17847	17896	17918	18515	18631	18641	18647	18648	18720	20155	20146	20166	20170	20186
		S/T	0.87	1.00	1.00	1.00	1.00	0.69	0.81	0.91	0.93	1.00	0.57	0.69	0.79	0.81	0.93	0.39	0.49	0.58	0.60	0.71
		PI	1.01	1.01	1.01	1.01	1.02	1.02	1.02	1.02	1.02	1.02	1.02	1.02	1.02	1.02	1.02	1.04	1.04	1.04	1.04	1.03
	77°F (25.0°C)	TC	17280	17684	18361	18482	19290	18475	18484	18555	18585	19314	19332	19349	19359	19360	19460	20991	20981	21014	21019	21043
		S/T	0.88	1.00	1.00	1.00	1.00	0.69	0.82	0.93	0.95	1.00	0.57	0.70	0.80	0.82	0.94	0.39	0.49	0.59	0.60	0.72
		PI	1.07	1.08	1.08	1.08	1.09	1.08	1.08	1.08	1.08	1.09	1.09	1.09	1.09	1.09	1.09	1.10	1.10	1.10	1.10	1.10
	82°F (27.8°C)	TC	17673	18153	18868	18995	19847	18912	18923	19014	19051	19873	19811	19832	19843	19844	19969	21551	21555	21582	21588	21616
		S/T	0.88	1.00	1.00	1.00	1.00	0.70	0.83	0.94	0.96	1.00	0.58	0.70	0.81	0.83	0.96	0.39	0.49	0.59	0.61	0.72
		PI	1.20	1.20	1.21	1.21	1.22	1.21	1.21	1.21	1.21	1.22	1.22	1.22	1.22	1.22	1.22	1.23	1.23	1.23	1.23	1.23
	86°F (30.0°C)	TC	18095	18666	19415	19547	20439	19376	19386	19501	19553	20466	20311	20332	20342	20343	20501	22121	22123	22155	22161	22187
		S/T	0.90	1.00	1.00	1.00	1.00	0.71	0.84	0.96	0.98	1.00	0.58	0.71	0.82	0.84	0.97	0.39	0.50	0.60	0.61	0.73
		PI	1.42	1.42	1.43	1.43	1.44	1.43	1.43	1.43	1.43	1.44	1.44	1.44	1.44	1.44	1.44	1.45	1.45	1.45	1.45	1.45
	95°F (35.0°C)	TC	19297	19301	19407	19457	20259	20559	20556	20562	20563	20599	21466	21465	21465	21466	21476	23216	23208	23201	23211	23205
		S/T	0.77	0.87	0.96	0.98	1.00	0.63	0.72	0.80	0.82	0.91	0.53	0.62	0.70	0.72	0.81	0.39	0.46	0.53	0.55	0.63
		PI	1.83	1.83	1.84	1.84	1.88	1.89	1.89	1.89	1.89	1.89	1.93	1.93	1.93	1.93	1.93	2.01	2.01	2.01	2.01	2.01
	104°F (40.0°C)	TC	16583	16585	16756	16910	17577	17664	17664	17669	17669	17733	18445	18444	18446	18447	18454	19944	19937	19931	19937	19936
		S/T	0.79	0.89	0.99	1.00	1.00	0.63	0.74	0.82	0.84	0.94	0.54	0.64	0.72	0.73	0.83	0.39	0.46	0.54	0.55	0.65
		PI	1.79	1.79	1.80	1.81	1.84	1.84	1.84	1.84	1.84	1.85	1.88	1.88	1.88	1.88	1.88	1.96	1.96	1.96	1.96	1.96
	110°F (43.0°C)	TC	14857	14970	15547	15647	16315	15883	15889	15903	15917	16337	16628	16628	16634	16635	16664	18048	18043	18043	18044	18058
		S/T	0.85	0.97	1.00	1.00	1.00	0.67	0.79	0.89	0.91	1.00	0.56	0.68	0.77	0.79	0.90	0.39	0.48	0.57	0.59	0.69
		PI	1.78	1.79	1.81	1.82	1.84	1.83	1.83	1.83	1.83	1.84	1.86	1.86	1.86	1.86	1.86	1.92	1.92	1.92	1.92	1.92
	115°F (46.0°C)	TC	13496	13785	14323	14418	15055	14458	14463	14502	14522	15075	15152	15156	15161	15161	15218	16483	16476	16481	16485	16497
		S/T	0.88	1.00	1.00	1.00	1.00	0.69	0.82	0.92	0.94	1.00	0.57	0.69	0.80	0.82	0.94	0.39	0.49	0.58	0.60	0.71
		PI	1.77	1.78	1.80	1.81	1.83	1.81	1.81	1.81	1.81	1.83	1.84	1.84	1.84	1.84	1.84	1.89	1.89	1.89	1.89	1.89
	122°F (50.0°C)	TC	11713	12373	12920	13017	13668	12505	12537	12937	13034	13683	13173	13176	13197	13211	13696	14447	14452	14464	14465	14463
		S/T	1.00	1.00	1.00	1.00	1.00	0.76	0.92	1.00	1.00	1.00	0.62	0.77	0.89	0.92	1.00	0.40	0.52	0.64	0.66	0.79
		PI	1.77	1.79	1.80	1.80	1.82	1.79	1.79	1.80	1.80	1.82	1.81	1.81	1.81	1.81	1.82	1.84	1.84	1.84	1.84	1.84

Manufacturer reserves the right to change, at any time, specifications and designs without notice and without obligations.

Table 33: Cooling Performance - 18K 37MUHA + 45MUHA (Sheet 5 of 8)

AIRFLOW (CFM)	OUTDOOR DB ^{0}F (^{0}C)	ID WB(F)	60.8 (16.0)					64.4 (18.0)					67(19.4)					71.6(22.0)				
		ID DB(F)	73.4 (23.0)	77.0 (25.0)	80.0 (26.7)	80.6 (27.0)	84.2 (29.0)	73.4 (23.0)	77.0 (25.0)	80.0 (26.7)	80.6 (27.0)	84.2 (29.0)	73.4 (23.0)	77.0 (25.0	80.0 (26.7)	80.6 (27.0)	84.2 (29.0)	73.4 (23.0)	77.0 (25.0)	80.0 (26.7)	80.6 (27.0)	84.2 (29.0)
580	-22°F (-30.0°C)	TC	16837	16831	16827	16925	17423	17579	17569	17561	17560	17548	18103	18094	18082	18080	18067	19097	19092	19078	19073	19044
		S/T	0.77	0.87	0.96	0.99	0.99	0.63	0.73	0.81	0.82	0.93	0.53	0.63	0.71	0.73	0.82	0.38	0.46	0.54	0.55	0.64
		PI	0.59	0.59	0.59	0.59	0.59	0.59	0.59	0.59	0.59	0.59	0.58	0.58	0.58	0.58	0.59	0.59	0.59	0.59	0.59	0.59
	-13°F (-25.0°C)	TC	18240	18234	18229	18335	18875	19044	19033	19025	19023	19010	19612	19602	19589	19587	19573	20688	20683	20667	20662	20631
		S/T	0.77	0.88	0.97	1.00	1.00	0.63	0.73	0.81	0.83	0.93	0.54	0.63	0.71	0.73	0.83	0.39	0.46	0.54	0.56	0.65
		PI	0.61	0.61	0.61	0.61	0.61	0.61	0.61	0.61	0.61	0.61	0.61	0.61	0.61	0.61	0.61	0.61	0.61	0.61	0.61	0.61
	-4°F (-20.0°C)	TC	19644	19637	19631	19745	20327	20508	20497	20488	20486	20472	21121	21110	21096	21093	21079	22280	22274	22257	22252	22218
		S/T	0.78	0.88	0.97	1.00	1.00	0.63	0.73	0.82	0.83	0.93	0.54	0.64	0.72	0.73	0.83	0.39	0.47	0.55	0.56	0.65
		PI	0.63	0.63	0.63	0.63	0.63	0.63	0.63	0.63	0.63	0.63	0.63	0.63	0.63	0.63	0.63	0.63	0.63	0.63	0.63	0.63
	0°F (-17.8°C)	TC	20292	20283	20361	20517	21085	21177	21161	21148	21146	21143	21798	21785	21765	21762	21743	22972	22966	22967	22969	22986
		S/T	0.78	0.89	0.99	1.00	1.00	0.64	0.74	0.83	0.84	0.95	0.54	0.64	0.73	0.74	0.84	0.39	0.47	0.55	0.57	0.66
		PI	0.64	0.64	0.64	0.64	0.64	0.64	0.64	0.64	0.64	0.64	0.64	0.64	0.64	0.64	0.64	0.64	0.64	0.64	0.64	0.64
	5°F (-15.0°C)	TC	20889	20908	21189	21287	21937	21882	21887	21889	21889	21997	22598	22596	22602	22603	22606	23948	23941	23942	23943	23957
		S/T	0.79	0.90	1.00	1.00	1.00	0.64	0.75	0.84	0.85	0.96	0.54	0.65	0.73	0.75	0.85	0.39	0.47	0.55	0.57	0.66
		PI	0.64	0.64	0.64	0.64	0.65	0.65	0.65	0.65	0.65	0.65	0.65	0.65	0.65	0.65	0.65	0.66	0.66	0.66	0.66	0.66
	14°F (-10.0°C)	TC	19852	19845	19927	20101	20725	20849	20837	20827	20825	20814	21569	21559	21542	21539	21521	22925	22918	22902	22897	22861
		S/T	0.78	0.89	0.99	1.00	1.00	0.64	0.74	0.82	0.84	0.94	0.54	0.64	0.72	0.74	0.83	0.39	0.47	0.55	0.56	0.65
		PI	0.73	0.73	0.73	0.73	0.73	0.73	0.73	0.73	0.73	0.73	0.73	0.73	0.73	0.73	0.73	0.73	0.73	0.73	0.73	0.73
	17°F (-8.3°C)	TC	19532	19537	19776	19891	20531	20513	20515	20519	20519	20617	21167	21175	21189	21190	21195	22575	22568	22570	22574	22595
		S/T	0.79	0.89	1.00	1.00	1.00	0.64	0.74	0.83	0.85	0.95	0.55	0.65	0.73	0.75	0.85	0.39	0.47	0.55	0.57	0.66
		PI	0.76	0.76	0.75	0.75	0.75	0.75	0.75	0.75	0.75	0.75	0.75	0.75	0.75	0.75	0.75	0.76	0.76	0.76	0.76	0.76
	23°F (-5.0°C)	TC	19384	19411	19727	19824	20472	20379	20384	20387	20387	20508	21097	21097	21103	21104	21108	22458	22451	22452	22455	22470
		S/T	0.80	0.91	1.00	1.00	1.00	0.65	0.75	0.84	0.86	0.97	0.54	0.65	0.74	0.75	0.85	0.39	0.47	0.56	0.57	0.66
		PI	0.78	0.78	0.78	0.78	0.79	0.78	0.78	0.78	0.78	0.79	0.79	0.79	0.79	0.79	0.79	0.80	0.80	0.80	0.80	0.80
	35°F (1.7°C)	TC	19355	19356	19393	19415	19914	20284	20281	20282	20283	20283	20936	20935	20932	20932	20935	22149	22143	22139	22142	22138
		S/T	0.75	0.85	0.93	0.94	1.00	0.62	0.71	0.79	0.80	0.89	0.53	0.62	0.69	0.71	0.80	0.39	0.46	0.53	0.54	0.63
		PI	0.78	0.78	0.78	0.78	0.81	0.82	0.82	0.82	0.82	0.82	0.86	0.86	0.86	0.86	0.86	0.94	0.93	0.93	0.93	0.93
	41°F (5.0°C)	TC	17835	17835	17884	17908	18417	18686	18684	18685	18685	18701	19284	19282	19280	19281	19283	20394	20389	20385	20387	20384
		S/T	0.76	0.86	0.94	0.96	1.00	0.62	0.72	0.80	0.81	0.90	0.53	0.62	0.70	0.71	0.81	0.39	0.46	0.53	0.55	0.64
		PI	0.79	0.79	0.79	0.79	0.82	0.84	0.84	0.84	0.84	0.84	0.87	0.87	0.87	0.87	0.87	0.95	0.95	0.95	0.95	0.95
	47°F (8.3°C)	TC	16311	16311	16374	16403	16907	17087	17085	17085	17085	17111	17632	17630	17628	17628	17629	18643	18639	18637	18637	18634
		S/T	0.77	0.87	0.95	0.97	1.00	0.63	0.72	0.81	0.82	0.91	0.53	0.63	0.71	0.72	0.82	0.39	0.46	0.54	0.55	0.64
		PI	0.79	0.79	0.80	0.80	0.83	0.85	0.85	0.85	0.85	0.85	0.89	0.89	0.89	0.89	0.89	0.97	0.97	0.97	0.97	0.97

Manufacturer reserves the right to change, at any time, specifications and designs without notice and without obligations.

Table 33: Cooling Performance - 18K 37MUHA + 45MUHA (Sheet 6 of 8)

AIRFLOW (CFM)	OUTDOOR DB ^{0}F (^{0}C)	ID WB(F)	60.8 (16.0)					64.4 (18.0)					67(19.4)					71.6(22.0)				
		ID DB(F)	73.4 (23.0)	77.0 (25.0)	80.0 (26.7)	80.6 (27.0)	84.2 (29.0)	73.4 (23.0)	77.0 (25.0)	80.0 (26.7)	80.6 (27.0)	84.2 (29.0)	73.4 (23.0)	77.0 (25.0	80.0 (26.7)	80.6 (27.0)	84.2 (29.0)	73.4 (23.0)	77.0 (25.0)	80.0 (26.7)	80.6 (27.0)	84.2 (29.0)
580	50°F (10.0°C)	TC	16213	16478	17028	17126	17782	17165	17175	17231	17253	17802	17841	17864	17875	17876	17956	19126	19136	19182	19188	19213
		S/T	0.87	1.00	1.00	1.00	1.00	0.69	0.81	0.92	0.94	1.00	0.57	0.69	0.80	0.81	0.93	0.39	0.49	0.58	0.60	0.71
		PI	0.91	0.91	0.91	0.91	0.91	0.91	0.91	0.91	0.91	0.91	0.91	0.91	0.91	0.91	0.91	0.91	0.91	0.91	0.91	0.91
	59°F (15.0°C)	TC	16818	17224	17830	17937	18659	17845	17853	17941	17976	18680	18586	18606	18613	18614	18737	20005	20011	20050	20054	20074
		S/T	0.88	1.00	1.00	1.00	1.00	0.70	0.83	0.94	0.97	1.00	0.58	0.71	0.81	0.83	0.96	0.39	0.50	0.59	0.61	0.73
		PI	0.97	0.97	0.97	0.97	0.97	0.97	0.97	0.97	0.97	0.97	0.97	0.97	0.97	0.97	0.97	0.98	0.98	0.98	0.98	0.98
	68°F (20.0°C)	TC	17435	17997	18660	18777	19567	18525	18530	18675	18797	19589	19331	19347	19352	19353	19573	20873	20880	20914	20917	20932
		S/T	0.91	1.00	1.00	1.00	1.00	0.72	0.85	0.97	1.00	1.00	0.59	0.72	0.84	0.86	0.99	0.40	0.50	0.61	0.62	0.75
		PI	1.02	1.03	1.04	1.04	1.04	1.03	1.03	1.04	1.04	1.04	1.04	1.04	1.04	1.04	1.04	1.06	1.05	1.05	1.05	1.05
	77°F (25.0°C)	TC	18012	18702	19427	19556	20420	19183	19192	19413	19579	20444	20059	20082	20091	20114	20463	21725	21744	21793	21798	21822
		S/T	0.92	1.00	1.00	1.00	1.00	0.72	0.87	0.99	1.00	1.00	0.59	0.73	0.85	0.86	1.00	0.40	0.51	0.61	0.63	0.76
		PI	1.09	1.10	1.10	1.10	1.11	1.10	1.10	1.10	1.10	1.11	1.11	1.11	1.11	1.11	1.11	1.12	1.12	1.12	1.12	1.12
	82°F (27.8°C)	TC	18421	19202	19967	20104	21018	19637	19669	19992	20128	21041	20556	20583	20593	20626	21061	22296	22325	22381	22387	22413
		S/T	0.94	1.00	1.00	1.00	1.00	0.73	0.87	1.00	1.00	1.00	0.60	0.74	0.86	0.87	1.00	0.40	0.51	0.62	0.63	0.76
		PI	1.22	1.23	1.23	1.23	1.24	1.23	1.23	1.23	1.24	1.24	1.24	1.24	1.24	1.24	1.24	1.25	1.25	1.25	1.25	1.25
	86°F (30.0°C)	TC	18850	19723	20523	20665	21628	20095	20137	20548	20690	21645	21053	21078	21111	21131	21665	22863	22896	22950	22956	22979
		S/T	0.95	1.00	1.00	1.00	1.00	0.74	0.88	1.00	1.00	1.00	0.60	0.75	0.86	0.88	1.00	0.40	0.51	0.62	0.64	0.77
		PI	1.44	1.45	1.46	1.46	1.47	1.45	1.45	1.46	1.46	1.47	1.46	1.46	1.46	1.46	1.47	1.48	1.48	1.48	1.48	1.48
	95°F (35.0°C)	TC	20059	20095	20526	20647	21456	21342	21347	21354	21355	21500	22263	22266	22277	22279	22289	24034	24025	24028	24027	24045
		S/T	0.80	0.91	1.00	1.00	1.00	0.65	0.75	0.84	0.86	0.96	0.54	0.65	0.73	0.75	0.85	0.39	0.47	0.55	0.56	0.66
		PI	1.87	1.87	1.89	1.89	1.93	1.92	1.92	1.92	1.92	1.93	1.97	1.97	1.97	1.97	1.97	2.05	2.05	2.05	2.05	2.05
	104°F (40.0°C)	TC	17235	17296	17795	17899	18609	18338	18344	18349	18349	18591	19130	19133	19143	19145	19151	20650	20643	20647	20643	20663
		S/T	0.82	0.94	1.00	1.00	1.00	0.66	0.77	0.86	0.88	1.00	0.55	0.66	0.75	0.77	0.87	0.39	0.47	0.56	0.58	0.67
		PI	1.82	1.83	1.85	1.86	1.89	1.88	1.88	1.88	1.88	1.89	1.92	1.92	1.92	1.92	1.92	2.00	2.00	2.00	2.00	2.00
	110°F (43.0°C)	TC	15440	15858	16459	16566	17277	16494	16500	16572	16604	17296	17248	17258	17263	17264	17364	18696	18687	18706	18709	18723
		S/T	0.89	1.00	1.00	1.00	1.00	0.70	0.83	0.94	0.96	1.00	0.58	0.70	0.81	0.83	0.96	0.39	0.49	0.59	0.61	0.73
		PI	1.81	1.83	1.86	1.86	1.89	1.86	1.86	1.86	1.86	1.89	1.89	1.89	1.89	1.89	1.89	1.95	1.95	1.95	1.95	1.95
	115°F (46.0°C)	TC	14044	14573	15145	15247	15927	15000	15004	15135	15266	15945	15716	15730	15735	15735	15960	17056	17048	17075	17077	17086
		S/T	0.92	1.00	1.00	1.00	1.00	0.72	0.86	0.98	1.00	1.00	0.59	0.73	0.84	0.86	1.00	0.40	0.50	0.61	0.63	0.75
		PI	1.80	1.82	1.84	1.84	1.87	1.84	1.84	1.84	1.85	1.87	1.87	1.87	1.87	1.87	1.87	1.92	1.92	1.92	1.92	1.91
	122°F (50.0°C)	TC	12366	13043	13624	13727	14417	12939	13040	13639	13743	14431	13626	13625	13696	13737	14444	14912	14942	14950	14949	14941
		S/T	1.00	1.00	1.00	1.00	1.00	0.80	0.98	1.00	1.00	1.00	0.64	0.81	0.95	0.98	1.00	0.41	0.54	0.67	0.69	0.84
		PI	1.81	1.83	1.84	1.84	1.86	1.82	1.83	1.84	1.84	1.86	1.84	1.84	1.84	1.84	1.86	1.88	1.88	1.87	1.87	1.87

Manufacturer reserves the right to change, at any time, specifications and designs without notice and without obligations.

Table 33: Cooling Performance - 18K 37MUHA + 45MUHA (Sheet 7 of 8)

AIRFLOW (CFM)	OUTDOOR DB ^{0}F (^{0}C)	ID WB(F)	60.8 (16.0)					64.4 (18.0)					67(19.4)					71.6(22.0)				
		ID DB(F)	73.4 (23.0)	77.0 (25.0)	80.0 (26.7)	80.6 (27.0)	84.2 (29.0)	73.4 (23.0)	77.0 (25.0)	80.0 (26.7)	80.6 (27.0)	84.2 (29.0)	73.4 (23.0)	77.0 (25.0	80.0 (26.7)	80.6 (27.0)	84.2 (29.0)	73.4 (23.0)	77.0 (25.0)	80.0 (26.7)	80.6 (27.0)	84.2 (29.0)
620	-22°F (-30.0°C)	TC	17503	17495	17744	17818	18308	18261	18246	18235	18233	18218	18807	18784	18766	18763	18745	19838	19833	19792	19785	19743
		S/T	0.80	0.91	0.99	0.99	0.99	0.64	0.75	0.84	0.86	0.97	0.55	0.65	0.74	0.75	0.86	0.39	0.47	0.55	0.57	0.67
		PI	0.60	0.60	0.60	0.60	0.60	0.60	0.60	0.60	0.60	0.60	0.60	0.60	0.60	0.60	0.60	0.60	0.60	0.60	0.60	0.60
	-13°F (-25.0°C)	TC	18961	18952	19223	19303	19834	19783	19767	19754	19753	19736	20375	20349	20330	20327	20308	21491	21486	21441	21433	21388
		S/T	0.80	0.91	1.00	1.00	1.00	0.65	0.75	0.85	0.86	0.97	0.55	0.65	0.74	0.76	0.86	0.39	0.47	0.56	0.57	0.67
		PI	0.63	0.63	0.63	0.63	0.62	0.62	0.62	0.62	0.62	0.62	0.62	0.62	0.62	0.62	0.62	0.63	0.63	0.63	0.63	0.63
	-4°F (-20.0°C)	TC	20420	20410	20702	20787	21359	21305	21287	21274	21272	21254	21942	21914	21894	21891	21870	23145	23138	23091	23082	23033
		S/T	0.80	0.92	1.00	1.00	1.00	0.65	0.76	0.85	0.87	0.98	0.55	0.65	0.74	0.76	0.86	0.39	0.48	0.56	0.57	0.67
		PI	0.65	0.65	0.65	0.65	0.65	0.65	0.65	0.65	0.65	0.65	0.65	0.65	0.65	0.65	0.65	0.65	0.65	0.65	0.65	0.65
	0°F (-17.8°C)	TC	21097	21085	21476	21566	22158	22002	21978	21961	21958	22179	22649	22617	22589	22585	22575	23867	23861	23859	23863	23878
		S/T	0.81	0.93	1.00	1.00	1.00	0.66	0.77	0.86	0.88	1.00	0.55	0.66	0.75	0.77	0.87	0.39	0.48	0.57	0.58	0.68
		PI	0.66	0.66	0.65	0.65	0.65	0.65	0.65	0.65	0.65	0.65	0.66	0.66	0.66	0.66	0.66	0.66	0.66	0.66	0.66	0.66
	5°F (-15.0°C)	TC	21702	21777	22275	22378	23067	22720	22726	22727	22751	23090	23447	23453	23458	23458	23489	24822	24814	24827	24830	24841
		S/T	0.82	0.94	1.00	1.00	1.00	0.66	0.78	0.87	0.88	1.00	0.56	0.67	0.76	0.78	0.88	0.39	0.48	0.57	0.59	0.69
		PI	0.66	0.66	0.66	0.66	0.67	0.66	0.66	0.66	0.66	0.67	0.67	0.67	0.67	0.67	0.67	0.68	0.68	0.68	0.68	0.68
	14°F (-10.0°C)	TC	20641	20631	21052	21150	21806	21666	21647	21632	21629	21832	22408	22380	22357	22354	22331	23827	23819	23774	23766	23715
		S/T	0.81	0.93	1.00	1.00	1.00	0.65	0.76	0.86	0.87	1.00	0.55	0.66	0.75	0.76	0.87	0.39	0.48	0.56	0.57	0.67
		PI	0.75	0.75	0.75	0.75	0.75	0.75	0.75	0.75	0.75	0.75	0.75	0.75	0.75	0.75	0.75	0.75	0.75	0.75	0.75	0.75
	17°F (-8.3°C)	TC	20241	20307	20776	20877	21555	21248	21257	21261	21279	21579	21973	21982	21990	21991	22018	23369	23363	23359	23364	23383
		S/T	0.82	0.93	1.00	1.00	1.00	0.66	0.77	0.87	0.88	1.00	0.55	0.66	0.76	0.77	0.87	0.39	0.48	0.57	0.58	0.68
		PI	0.77	0.77	0.77	0.77	0.77	0.77	0.77	0.77	0.77	0.77	0.77	0.77	0.77	0.78	0.78	0.78	0.78	0.78	0.78	0.78
	23°F (-5.0°C)	TC	20139	20226	20749	20851	21538	21159	21165	21167	21195	21561	21888	21896	21902	21902	21938	23274	23267	23283	23287	23300
		S/T	0.83	0.95	1.00	1.00	1.00	0.66	0.78	0.88	0.89	1.00	0.56	0.67	0.76	0.78	0.89	0.39	0.48	0.57	0.59	0.69
		PI	0.80	0.80	0.80	0.80	0.81	0.81	0.81	0.81	0.81	0.81	0.81	0.81	0.81	0.81	0.81	0.83	0.83	0.83	0.83	0.83
	35°F (1.7°C)	TC	20124	20125	20243	20300	20955	21065	21064	21066	21066	21122	21725	21723	21724	21725	21727	22948	22942	22941	22940	22942
		S/T	0.78	0.88	0.97	0.99	1.00	0.63	0.73	0.82	0.83	0.93	0.54	0.63	0.72	0.73	0.83	0.39	0.46	0.54	0.56	0.65
		PI	0.80	0.80	0.80	0.81	0.84	0.85	0.85	0.85	0.85	0.85	0.88	0.88	0.88	0.88	0.88	0.96	0.96	0.96	0.96	0.96
	41°F (5.0°C)	TC	18542	18542	18690	18820	19376	19405	19404	19405	19405	19473	20010	20009	20010	20010	20011	21133	21127	21126	21125	21127
		S/T	0.78	0.89	0.98	1.00	1.00	0.64	0.74	0.83	0.84	0.94	0.54	0.64	0.72	0.74	0.84	0.39	0.47	0.55	0.56	0.66
		PI	0.81	0.81	0.82	0.82	0.86	0.86	0.86	0.86	0.86	0.86	0.90	0.90	0.90	0.90	0.90	0.98	0.98	0.98	0.98	0.98
	47°F (8.3°C)	TC	16958	16969	17197	17274	17785	17744	17744	17744	17744	17826	18296	18294	18295	18295	18295	19320	19315	19313	19312	19314
		S/T	0.79	0.90	1.00	1.00	1.00	0.64	0.75	0.84	0.85	0.96	0.54	0.65	0.73	0.75	0.85	0.39	0.47	0.55	0.57	0.67
		PI	0.82	0.82	0.83	0.84	0.87	0.87	0.87	0.87	0.87	0.88	0.91	0.91	0.91	0.91	0.91	0.99	0.99	0.99	0.99	0.99

Manufacturer reserves the right to change, at any time, specifications and designs without notice and without obligations.

Table 33: Cooling Performance - 18K 37MUHA + 45MUHA (Sheet 8 of 8)

AIRFLOW (CFM)	OUTDOOR DB ^{0}F (^{0}C)	ID WB(F)	60.8 (16.0)					64.4 (18.0)					67(19.4)					71.6(22.0)				
		ID DB(F)	73.4 (23.0)	77.0 (25.0)	80.0 (26.7)	80.6 (27.0)	84.2 (29.0)	73.4 (23.0)	77.0 (25.0)	80.0 (26.7)	80.6 (27.0)	84.2 (29.0)	73.4 (23.0)	77.0 (25.0	80.0 (26.7)	80.6 (27.0)	84.2 (29.0)	73.4 (23.0)	77.0 (25.0)	80.0 (26.7)	80.6 (27.0)	84.2 (29.0)
620	50°F (10.0°C)	TC	16869	17334	17919	18022	18721	17822	17831	17955	18011	18739	18517	18541	18551	18552	18730	19793	19845	19897	19903	19927
		S/T	0.90	1.00	1.00	1.00	1.00	0.71	0.85	0.96	0.99	1.00	0.59	0.72	0.83	0.85	0.99	0.40	0.50	0.60	0.62	0.74
		PI	0.93	0.93	0.93	0.93	0.93	0.93	0.93	0.93	0.93	0.93	0.93	0.93	0.93	0.93	0.93	0.93	0.93	0.93	0.93	0.93
	59°F (15.0°C)	TC	17511	18125	18768	18882	19651	18527	18552	18763	18903	19670	19291	19311	19318	19346	19686	20715	20756	20798	20803	20820
		S/T	0.92	1.00	1.00	1.00	1.00	0.73	0.86	1.00	1.00	1.00	0.60	0.73	0.85	0.86	1.00	0.40	0.51	0.61	0.63	0.76
		PI	0.99	1.00	1.00	1.00	1.00	1.00	1.00	1.00	1.00	1.00	1.00	1.00	1.00	1.00	1.00	1.01	1.01	1.01	1.01	1.01
	68°F (20.0°C)	TC	18139	18913	19615	19739	20577	19203	19246	19636	19761	20597	20033	20048	20084	20102	20614	21586	21626	21660	21663	21675
		S/T	0.95	1.00	1.00	1.00	1.00	0.74	0.89	1.00	1.00	1.00	0.61	0.75	0.87	0.89	1.00	0.40	0.51	0.63	0.65	0.78
		PI	1.05	1.06	1.07	1.07	1.07	1.06	1.06	1.07	1.07	1.07	1.07	1.07	1.07	1.07	1.07	1.09	1.08	1.08	1.08	1.08
	77°F (25.0°C)	TC	18747	19650	20419	20555	21473	19874	19938	20441	20578	21495	20775	20798	20851	20874	21513	22438	22506	22558	22563	22584
		S/T	0.97	1.00	1.00	1.00	1.00	0.75	0.90	1.00	1.00	1.00	0.61	0.76	0.88	0.90	1.00	0.40	0.52	0.63	0.65	0.79
		PI	1.12	1.13	1.13	1.14	1.14	1.13	1.13	1.14	1.14	1.14	1.14	1.14	1.14	1.14	1.14	1.15	1.15	1.15	1.15	1.15
	82°F (27.8°C)	TC	19188	20168	20981	21123	22091	20334	20412	20999	21147	22114	21279	21306	21372	21399	22133	23007	23094	23154	23160	23186
		S/T	0.99	1.00	1.00	1.00	1.00	0.76	0.91	1.00	1.00	1.00	0.62	0.77	0.89	0.92	1.00	0.40	0.52	0.64	0.66	0.80
		PI	1.26	1.26	1.27	1.27	1.28	1.27	1.27	1.27	1.27	1.28	1.27	1.27	1.27	1.27	1.28	1.29	1.29	1.29	1.28	1.28
	86°F (30.0°C)	TC	19741	20726	21574	21725	22736	20819	20914	21598	21749	22760	21805	21830	21910	21942	22779	23606	23698	23754	23760	23782
		S/T	1.00	1.00	1.00	1.00	1.00	0.77	0.93	1.00	1.00	1.00	0.62	0.78	0.91	0.93	1.00	0.40	0.52	0.64	0.66	0.81
		PI	1.48	1.49	1.50	1.50	1.51	1.49	1.49	1.50	1.50	1.51	1.50	1.50	1.50	1.50	1.51	1.52	1.52	1.52	1.52	1.52
	95°F (35.0°C)	TC	20842	20954	21631	21759	22619	22150	22163	22170	22196	22648	23101	23105	23120	23122	23160	24892	24883	24888	24895	24928
		S/T	0.83	0.95	1.00	1.00	1.00	0.66	0.78	0.88	0.89	1.00	0.56	0.67	0.76	0.78	0.88	0.39	0.48	0.57	0.58	0.68
		PI	1.92	1.92	1.95	1.96	2.00	1.98	1.98	1.98	1.98	2.00	2.02	2.02	2.02	2.02	2.02	2.11	2.10	2.10	2.10	2.11
	104°F (40.0°C)	TC	17909	18073	18753	18866	19618	19037	19048	19081	19102	19643	19849	19857	19868	19869	19925	21394	21386	21396	21404	21426
		S/T	0.85	0.98	1.00	1.00	1.00	0.68	0.80	0.90	0.92	1.00	0.56	0.68	0.78	0.80	0.91	0.39	0.48	0.58	0.59	0.70
		PI	1.87	1.88	1.91	1.92	1.96	1.93	1.93	1.93	1.93	1.96	1.97	1.97	1.97	1.97	1.97	2.05	2.05	2.05	2.05	2.05
	110°F (43.0°C)	TC	16087	16705	17342	17455	18211	17127	17132	17324	17475	18230	17898	17912	17916	17930	18246	19372	19373	19404	19407	19418
		S/T	0.92	1.00	1.00	1.00	1.00	0.72	0.87	0.99	1.00	1.00	0.60	0.73	0.85	0.86	1.00	0.40	0.51	0.61	0.63	0.76
		PI	1.87	1.89	1.92	1.92	1.95	1.91	1.91	1.92	1.92	1.95	1.94	1.94	1.94	1.94	1.96	2.01	2.01	2.01	2.01	2.00
	115°F (46.0°C)	TC	14643	15348	15955	16073	16781	15572	15603	15973	16094	16799	16298	16308	16330	16346	16813	17671	17685	17709	17711	17717
		S/T	0.96	1.00	1.00	1.00	1.00	0.75	0.89	1.00	1.00	1.00	0.61	0.75	0.87	0.90	1.00	0.40	0.52	0.63	0.65	0.78
		PI	1.86	1.88	1.91	1.91	1.94	1.89	1.89	1.91	1.92	1.94	1.92	1.92	1.92	1.92	1.94	1.98	1.98	1.97	1.97	1.97
	122°F (50.0°C)	TC	12870	13580	14188	14294	15016	13281	13595	14204	14310	15030	13986	13982	14214	14322	15040	15272	15331	15334	15333	15353
		S/T	1.00	1.00	1.00	1.00	1.00	0.84	1.00	1.00	1.00	1.00	0.67	0.85	1.00	1.00	1.00	0.41	0.55	0.69	0.72	0.88
		PI	1.86	1.88	1.89	1.89	1.91	1.87	1.88	1.89	1.89	1.91	1.89	1.89	1.89	1.89	1.91	1.93	1.92	1.92	1.92	1.92

Manufacturer reserves the right to change, at any time, specifications and designs without notice and without obligations.

Heating Performance - 18K

Table 34: Heating Performance - 18K 37MUHA + 45MUHA (Sheet 1 of 2)

AIRFLOW (CFM)	OUTDOOR DB °F (°C)	HEATING PERFORMANCE AT INDOOR DRY BULB TEMPERATURE									
		TC: Total Heating Capacity (BTU/hr)					PI: Power Input (kW)				
		Indoor Conditions DB °F (°C)					Indoor Conditions DB				
		60.8°F (16.0°C)	68°F (20.0°C)	70°F (21.1°C)	71.6°F (22.0°C)	75.2°F (24.0°C)	60.8°F (16.0°C)	68°F (20.0°C)	70°F (21.1°C)	71.6°F (22.0°C)	75.2°F (24.0°C)
490	-22°F (-30.0°C)	10523	10312	10261	10141	10050	1.92	1.93	1.94	1.94	1.95
	-13°F (-25.0°C)	13041	12780	12716	12085	11976	2.10	2.12	2.12	2.13	2.13
	-4°F (-20.0°C)	15150	14847	14773	14040	13913	2.27	2.29	2.29	2.29	2.30
	0°F (-17.8°C)	16270	15945	15865	15078	14942	2.38	2.40	2.41	2.41	2.42
	5°F (-15.0°C)	17670	17317	17230	16375	16227	2.52	2.54	2.55	2.55	2.56
	14°F (-10.0°C)	17905	17547	17459	16592	16443	2.36	2.38	2.39	2.39	2.40
	17°F (-8.3°C)	17983	17624	17536	16665	16515	2.31	2.33	2.33	2.34	2.35
	22°F (-5.6°C)	17993	17633	17545	16674	16524	2.20	2.22	2.22	2.23	2.24
	27°F (-2.8°C)	18002	17642	17554	16683	16532	2.09	2.11	2.11	2.11	2.12
	32°F (-0.0°C)	18012	17652	17564	16691	16541	1.98	1.99	2.00	2.00	2.01
	35°F (1.7°C)	18018	17657	17569	16697	16547	1.91	1.93	1.93	1.94	1.94
	37°F (2.8°C)	18549	18178	18088	17189	17035	1.90	1.91	1.92	1.92	1.93
	42°F (5.6°C)	19878	19481	19383	18421	18255	1.86	1.87	1.88	1.88	1.89
	44.6°F (7.0°C)	20410	20002	19902	18914	18743	1.84	1.86	1.86	1.87	1.87
	47°F (8.3°C)	21208	20783	20679	19653	19476	1.82	1.84	1.84	1.84	1.85
	52°F (11.1°C)	19303	18917	18823	17888	17727	1.68	1.69	1.70	1.70	1.71
	57°F (13.9°C)	17399	17051	16966	16123	15978	1.54	1.55	1.56	1.56	1.57
	59°F (15.0°C)	16637	16305	16223	15418	15279	1.48	1.50	1.50	1.50	1.51
	62°F (16.7°C)	15495	15185	15109	14359	14230	1.40	1.41	1.41	1.42	1.42
	64.4°F (18.0°C)	14581	14289	14218	13512	13390	1.33	1.34	1.34	1.35	1.35
	69.8°F (21.0°C)	12524	12274	12212	11606	11501	1.18	1.19	1.19	1.19	1.20
	75.2°F (24.0°C)	10468	10258	10207	9700	9613	1.03	1.04	1.04	1.04	1.04
530	-22°F (-30.0°C)	11137	10914	10860	10775	10678	1.94	1.95	1.96	1.96	1.97
	-13°F (-25.0°C)	13534	13263	13197	12839	12724	2.12	2.14	2.14	2.15	2.16
	-4°F (-20.0°C)	15724	15409	15332	14917	14782	2.29	2.31	2.31	2.32	2.33
	0°F (-17.8°C)	16886	16548	16465	16019	15875	2.41	2.42	2.43	2.43	2.44
	5°F (-15.0°C)	18339	17972	17882	17398	17241	2.55	2.57	2.57	2.58	2.59
	14°F (-10.0°C)	18582	18211	18120	17629	17470	2.39	2.41	2.41	2.42	2.43
	17°F (-8.3°C)	18664	18290	18199	17706	17547	2.33	2.35	2.36	2.36	2.37
	22°F (-5.6°C)	18674	18300	18209	17715	17556	2.22	2.24	2.24	2.25	2.26
	27°F (-2.8°C)	18684	18310	18218	17725	17565	2.11	2.13	2.13	2.14	2.14
	32°F (-0.0°C)	18693	18320	18228	17734	17575	2.00	2.01	2.02	2.02	2.03
	35°F (1.7°C)	18699	18325	18234	17740	17580	1.93	1.95	1.95	1.96	1.96
	37°F (2.8°C)	19251	18866	18772	18263	18099	1.92	1.93	1.94	1.94	1.95
	42°F (5.6°C)	20630	20218	20117	19572	19396	1.88	1.89	1.90	1.90	1.91
	44.6°F (7.0°C)	21182	20759	20655	20095	19914	1.86	1.88	1.88	1.89	1.89
	47°F (8.3°C)	22010	21570	21462	20880	20692	1.84	1.86	1.86	1.86	1.87
	52°F (11.1°C)	20034	19633	19535	19005	18834	1.70	1.71	1.72	1.72	1.73
	57°F (13.9°C)	18057	17696	17608	17131	16976	1.56	1.57	1.57	1.57	1.58
	59°F (15.0°C)	17267	16921	16837	16381	16233	1.50	1.51	1.51	1.52	1.52
	62°F (16.7°C)	16081	15759	15681	15256	15118	1.41	1.42	1.43	1.43	1.44
	64.4°F (18.0°C)	15132	14830	14756	14356	14227	1.34	1.36	1.36	1.36	1.37
	69.8°F (21.0?)	12998	12738	12674	12331	12220	1.19	1.20	1.20	1.21	1.21
	75.2°F (24.0°C)	10864	10646	10593	10306	10213	1.04	1.05	1.05	1.05	1.05

Manufacturer reserves the right to change, at any time, specifications and designs without notice and without obligations.

Table 34: Heating Performance - 18K 37MUHA + 45MUHA (Sheet 2 of 2)

AIRFLOW (CFM)	OUTDOOR DB °F (°C)	HEATING PERFORMANCE AT INDOOR DRY BULB TEMPERATURE									
		TC: Total Heating Capacity (BTU/hr)					PI: Power Input (kW)				
		Indoor Conditions DB °F (°C)					Indoor Conditions DB				
		60.8°F (16.0°C)	68°F (20.0°C)	70°F (21.1°C)	71.6°F (22.0°C)	75.2°F (24.0°C)	60.8°F (16.0°C)	68°F (20.0°C)	70°F (21.1°C)	71.6°F (22.0°C)	75.2°F (24.0°C)
580	-22°F (-30.0°C)	11787	11551	11494	11448	11345	1.96	1.97	1.98	1.98	1.99
	-13°F (-25.0°C)	14046	13765	13696	13641	13519	2.14	2.16	2.16	2.17	2.18
	-4°F (-20.0°C)	16318	15992	15912	15848	15706	2.31	2.33	2.34	2.34	2.35
	0°F (-17.8°C)	17525	17174	17088	17020	16867	2.43	2.45	2.45	2.46	2.47
	5°F (-15.0°C)	19033	18652	18559	18484	18318	2.57	2.60	2.60	2.61	2.62
	14°F (-10.0°C)	19285	18900	18805	18730	18561	2.41	2.43	2.44	2.44	2.45
	17°F (-8.3°C)	19370	18982	18887	18812	18643	2.36	2.38	2.38	2.39	2.40
	22°F (-5.6°C)	19380	18992	18897	18822	18652	2.24	2.26	2.27	2.27	2.28
	27°F (-2.8°C)	19390	19003	18908	18832	18662	2.13	2.15	2.15	2.16	2.17
	32°F (-0.0°C)	19401	19013	18918	18842	18672	2.02	2.04	2.04	2.04	2.05
	35°F (1.7°C)	19407	19019	18924	18848	18678	1.95	1.97	1.97	1.98	1.98
	37°F (2.8°C)	19979	19580	19482	19404	19229	1.94	1.95	1.96	1.96	1.97
	42°F (5.6°C)	21411	20983	20878	20794	20607	1.90	1.91	1.92	1.92	1.93
	44.6°F (7.0°C)	21984	21544	21436	21350	21158	1.88	1.90	1.90	1.91	1.91
	47°F (8.3°C)	22842	22386	22274	22185	21985	1.86	1.87	1.88	1.88	1.89
	52°F (11.1°C)	20791	20376	20274	20193	20011	1.72	1.73	1.73	1.74	1.74
	57°F (13.9°C)	18740	18366	18274	18201	18037	1.57	1.58	1.59	1.59	1.60
	59°F (15.0°C	17920	17562	17474	17404	17247	1.51	1.53	1.53	1.53	1.54
	62°F (16.7°C)	16689	16356	16274	16209	16063	1.43	1.44	1.44	1.44	1.45
	64.4°F (18.0°C)	15705	15391	15314	15253	15115	1.36	1.37	1.37	1.37	1.38
	69.8°F (21.0°C)	13490	13220	13154	13101	12983	1.20	1.21	1.22	1.22	1.22
	75.2°F (24.0°C)	11275	11049	10994	10950	10851	1.05	1.06	1.06	1.06	1.06
620	-22°F (-30.0°C)	12233	11988	11928	11881	11774	1.98	1.99	2.00	2.00	2.01
	-13°F (-25.0°C)	14577	14286	14214	14158	14030	2.16	2.18	2.19	2.19	2.20
	-4°F (-20.0°C)	16936	16597	16514	16448	16300	2.34	2.36	2.36	2.36	2.37
	0°F (-17.8°C)	18188	17824	17735	17664	17505	2.45	2.47	2.48	2.48	2.49
	5°F (-15.0°C)	19753	19358	19261	19184	19011	2.60	2.62	2.63	2.63	2.64
	14°F (-10.0°C)	20015	19615	19517	19439	19264	2.44	2.46	2.46	2.47	2.48
	17°F (-8.3°C)	20102	19700	19602	19524	19348	2.38	2.40	2.41	2.41	2.42
	22°F (-5.6°C)	20113	19711	19612	19534	19358	2.27	2.29	2.29	2.29	2.30
	27°F (-2.8°C)	20124	19721	19623	19544	19368	2.15	2.17	2.18	2.18	2.19
	32°F (-0.0°C)	20135	19732	19633	19555	19379	2.04	2.06	2.06	2.06	2.07
	35°F (1.7°C)	20141	19738	19639	19561	19385	1.97	1.99	1.99	1.99	2.00
	37°F (2.8°C)	20735	20321	20219	20138	19957	1.96	1.97	1.98	1.98	1.99
	42°F (5.6°C)	22221	21777	21668	21581	21387	1.92	1.93	1.94	1.94	1.95
	44.6°F (7.0°C)	22815	22359	22247	22158	21959	1.90	1.92	1.92	1.92	1.93
	47°F (8.3°C)	23707	23232	23116	23024	22817	1.88	1.89	1.90	1.90	1.91
	52°F (11.1°C)	21578	21146	21041	20957	20768	1.73	1.75	1.75	1.75	1.76
	57°F (13.9°C)	19449	19060	18965	18889	18719	1.59	1.60	1.60	1.61	1.61
	59°F (15.0°C	18598	18226	18135	18062	17900	1.53	1.54	1.54	1.55	1.55
	62°F (16.7°C)	17321	16974	16889	16822	16670	1.44	1.45	1.46	1.46	1.47
	64.4°F (18.0°C)	16299	15973	15893	15830	15687	1.37	1.38	1.39	1.39	1.39
	69.8°F (21.0°C)	14000	13720	13651	13597	13474	1.22	1.22	1.23	1.23	1.23
	75.2°F (24.0°C)	11701	11467	11410	11364	11262	1.06	1.07	1.07	1.07	1.08

Manufacturer reserves the right to change, at any time, specifications and designs without notice and without obligations.

Table 35: Cooling Performance - 24K 37MUHA + 45MUHA (Sheet 1 of 8)

AIRFLOW (CFM)	OUTDOOR DB °F (°C)	ID WB(°F)	60.8°F (16.0°C)					64.4°F (18.0°C)					67°F (19.4°C)					71.6°F (22.0°C)				
		ID DB(°F)	73.4°F (23.0°C)	77.0°F (25.0°C)	80.0°F (26.7°C)	80.6°F (27.0°C)	84.2°F (29.0°C)	73.4°F (23.0°C)	77.0°F (25.0°C)	80.0°F (26.7°C)	80.6°F (27.0°C)	84.2°F (29.0°C)	73.4°F (23.0°C)	77.0°F (25.0°C)	80.0°F (26.7°C)	80.6°F (27.0°C)	84.2°F (29.0°C)	73.4°F (23.0°C)	77.0°F (25.0°C)	80.0°F (26.7°C)	80.6°F (27.0°C)	84.2°F (29.0°C)
629	-22°F (-30.0°C)	TC	15914	15912	15910	15910	15907	16655	16651	16648	16647	16644	17180	17176	17172	17171	17167	18165	18161	18156	18156	18150
		S/T	0.71	0.80	0.87	0.88	0.96	0.59	0.67	0.74	0.75	0.83	0.51	0.59	0.66	0.67	0.74	0.38	0.46	0.51	0.52	0.59
		PI	0.89	0.89	0.89	0.89	0.89	0.87	0.87	0.88	0.88	0.88	0.87	0.87	0.87	0.87	0.87	0.87	0.87	0.87	0.87	0.87
	-13°F (-25.0°C)	TC	17240	17238	17236	17235	17232	18043	18038	18035	18035	18031	18612	18607	18603	18602	18598	19679	19674	19669	19668	19662
		S/T	0.72	0.80	0.87	0.88	0.97	0.59	0.67	0.74	0.76	0.83	0.51	0.59	0.66	0.67	0.75	0.38	0.46	0.51	0.52	0.60
		PI	0.92	0.92	0.92	0.92	0.92	0.91	0.91	0.91	0.91	0.91	0.90	0.90	0.90	0.90	0.90	0.90	0.90	0.90	0.90	0.90
	-4°F (-20.0°C)	TC	18567	18564	18561	18561	18558	19431	19426	19423	19422	19418	20043	20038	20034	20033	20028	21193	21187	21182	21181	21175
		S/T	0.72	0.80	0.88	0.89	0.97	0.60	0.68	0.75	0.76	0.84	0.52	0.59	0.66	0.67	0.75	0.39	0.47	0.51	0.52	0.60
		PI	0.95	0.95	0.95	0.95	0.95	0.94	0.94	0.94	0.94	0.94	0.93	0.93	0.93	0.93	0.94	0.93	0.93	0.93	0.93	0.93
	0°F (-17.8°C)	TC	19171	19167	19164	19163	19158	20054	20050	20046	20045	20040	20680	20674	20670	20669	20662	21847	21841	21837	21836	21827
		S/T	0.72	0.81	0.88	0.90	0.98	0.60	0.68	0.75	0.76	0.85	0.52	0.60	0.67	0.68	0.76	0.39	0.47	0.52	0.53	0.60
		PI	0.96	0.96	0.96	0.96	0.96	0.95	0.95	0.95	0.95	0.95	0.95	0.95	0.95	0.95	0.95	0.95	0.95	0.95	0.95	0.95
	5°F (-15.0°C)	TC	19772	19772	19772	19772	20068	20759	20756	20755	20755	20757	21469	21468	21465	21464	21466	22830	22824	22819	22818	22818
		S/T	0.73	0.82	0.90	0.91	1.00	0.60	0.69	0.76	0.77	0.86	0.52	0.60	0.67	0.68	0.77	0.39	0.47	0.52	0.53	0.61
		PI	0.97	0.97	0.97	0.97	0.97	0.97	0.97	0.97	0.97	0.97	0.97	0.97	0.97	0.97	0.97	0.98	0.98	0.98	0.98	0.98
	14°F (-10.0°C)	TC	20855	20852	20849	20849	20950	21950	21944	21940	21940	21936	22732	22726	22720	22720	22715	24217	24210	24204	24203	24196
		S/T	0.73	0.81	0.89	0.90	0.99	0.60	0.68	0.75	0.76	0.85	0.52	0.60	0.66	0.68	0.76	0.39	0.47	0.51	0.53	0.60
		PI	1.10	1.10	1.10	1.10	1.10	1.09	1.09	1.09	1.09	1.09	1.09	1.09	1.09	1.09	1.09	1.09	1.09	1.09	1.09	1.09
	17°F (-8.3°C)	TC	21230	21226	21223	21222	21528	22344	22338	22334	22333	22333	23143	23142	23139	23138	23142	24706	24699	24693	24692	24693
		S/T	0.73	0.82	0.89	0.91	1.00	0.60	0.69	0.76	0.77	0.85	0.52	0.60	0.67	0.68	0.76	0.39	0.47	0.52	0.53	0.61
		PI	1.13	1.14	1.14	1.14	1.13	1.13	1.13	1.13	1.13	1.13	1.13	1.13	1.13	1.13	1.13	1.13	1.13	1.13	1.13	1.13
	23°F (-5.0°C)	TC	20698	20698	20698	20712	21090	21811	21807	21807	21807	21810	22613	22611	22608	22608	22610	24154	24147	24142	24141	24141
		S/T	0.74	0.83	0.90	0.91	1.00	0.61	0.69	0.77	0.78	0.86	0.52	0.60	0.67	0.69	0.77	0.39	0.47	0.52	0.53	0.61
		PI	1.21	1.21	1.21	1.21	1.21	1.21	1.21	1.21	1.21	1.21	1.22	1.22	1.22	1.22	1.22	1.23	1.23	1.23	1.23	1.23
	35°F (1.7°C)	TC	19801	19799	19798	19798	19825	20826	20825	20822	20822	20820	21552	21547	21546	21546	21543	22909	22904	22899	22899	22897
		S/T	0.70	0.78	0.85	0.86	0.93	0.59	0.66	0.72	0.74	0.81	0.51	0.58	0.64	0.65	0.73	0.39	0.46	0.50	0.51	0.58
		PI	1.27	1.27	1.27	1.27	1.27	1.34	1.34	1.34	1.34	1.34	1.39	1.39	1.39	1.39	1.39	1.51	1.51	1.51	1.51	1.51
	41°F (5.0°C)	TC	18245	18243	18242	18242	18285	19183	19181	19178	19178	19177	19845	19842	19840	19840	19836	21087	21082	21078	21078	21076
		S/T	0.71	0.79	0.86	0.87	0.95	0.59	0.67	0.73	0.74	0.82	0.51	0.59	0.65	0.66	0.73	0.39	0.46	0.51	0.52	0.59
		PI	1.03	1.03	1.03	1.03	1.03	1.09	1.09	1.09	1.09	1.09	1.14	1.14	1.14	1.14	1.14	1.24	1.24	1.24	1.24	1.24
	47°F (8.3°C)	TC	16684	16682	16681	16681	16739	17536	17534	17532	17532	17530	18139	18135	18134	18133	18131	19265	19261	19257	19257	19255
		S/T	0.71	0.80	0.87	0.88	0.96	0.59	0.67	0.74	0.75	0.83	0.51	0.59	0.65	0.66	0.74	0.39	0.46	0.51	0.52	0.59
		PI	0.79	0.79	0.79	0.79	0.79	0.84	0.84	0.84	0.84	0.84	0.88	0.88	0.88	0.88	0.88	0.96	0.96	0.96	0.96	0.96

Manufacturer reserves the right to change, at any time, specifications and designs without notice and without obligations.

Table 35: Cooling Performance - 24K 37MUHA + 45MUHA (Sheet 2 of 8)

AIRFLOW (CFM)	OUTDOOR DB °F (°C)	ID WB(°F)	60.8°F (16.0°C)					64.4°F (18.0°C)					67°F (19.4°C)					71.6°F (22.0°C)				
		ID DB(°F)	73.4°F (23.0°C)	77.0°F (25.0°C)	80.0°F (26.7°C)	80.6°F (27.0°C)	84.2°F (29.0°C)	73.4°F (23.0°C)	77.0°F (25.0°C)	80.0°F (26.7°C)	80.6°F (27.0°C)	84.2°F (29.0°C)	73.4°F (23.0°C)	77.0°F (25.0°C)	80.0°F (26.7°C)	80.6°F (27.0°C)	84.2°F (29.0°C)	73.4°F (23.0°C)	77.0°F (25.0°C)	80.0°F (26.7°C)	80.6°F (27.0°C)	84.2°F (29.0°C)
629	50°F (10.0°C)	TC	16349	16352	16503	16637	17254	17339	17342	17347	17348	17412	18056	18058	18066	18067	18074	19447	19439	19442	19441	19458
		S/T	0.79	0.89	0.99	1.00	1.00	0.64	0.74	0.82	0.84	0.94	0.54	0.64	0.72	0.73	0.83	0.39	0.46	0.54	0.56	0.65
		PI	0.90	0.90	0.90	0.90	0.90	0.90	0.90	0.90	0.90	0.90	0.90	0.90	0.90	0.90	0.90	0.90	0.90	0.90	0.90	0.90
	59°F (15.0°C)	TC	16087	16112	16429	16525	17171	17110	17113	17117	17117	17222	17859	17854	17861	17862	17868	19294	19286	19288	19287	19301
		S/T	0.80	0.91	1.00	1.00	1.00	0.65	0.75	0.84	0.86	0.96	0.54	0.65	0.73	0.75	0.85	0.39	0.47	0.55	0.56	0.66
		PI	0.95	0.95	0.95	0.95	0.95	0.95	0.95	0.95	0.95	0.95	0.96	0.96	0.96	0.96	0.96	0.96	0.96	0.96	0.96	0.96
	68°F (20.0°C)	TC	15835	15887	16336	16436	17108	16887	16890	16892	16893	17095	17654	17651	17657	17658	17661	19130	19122	19123	19122	19137
		S/T	0.82	0.94	1.00	1.00	1.00	0.66	0.77	0.86	0.88	1.00	0.55	0.66	0.75	0.77	0.87	0.39	0.47	0.56	0.57	0.67
		PI	1.00	1.00	1.00	1.00	1.01	1.01	1.01	1.01	1.01	1.01	1.02	1.02	1.02	1.02	1.02	1.03	1.03	1.03	1.03	1.03
	77°F (25.0°C)	TC	15560	15637	16174	16279	16980	16649	16655	16658	16674	17005	17445	17444	17453	17454	17475	18977	18968	18970	18971	18993
		S/T	0.83	0.96	1.00	1.00	1.00	0.66	0.78	0.88	0.89	1.00	0.55	0.67	0.76	0.78	0.88	0.39	0.48	0.56	0.58	0.68
		PI	1.06	1.06	1.06	1.06	1.07	1.07	1.07	1.07	1.07	1.07	1.07	1.07	1.07	1.07	1.07	1.09	1.09	1.09	1.09	1.08
	82°F (27.8°C)	TC	16272	16377	17005	17118	17875	17440	17449	17464	17479	17901	18295	18297	18307	18308	18340	19942	19932	19936	19937	19964
		S/T	0.84	0.97	1.00	1.00	1.00	0.67	0.79	0.88	0.90	1.00	0.56	0.67	0.77	0.78	0.89	0.39	0.48	0.57	0.58	0.68
		PI	1.27	1.27	1.28	1.28	1.28	1.28	1.28	1.28	1.28	1.28	1.29	1.29	1.29	1.29	1.29	1.30	1.30	1.30	1.30	1.30
	86°F (30.0°C)	TC	17930	18087	18841	18968	19821	19241	19250	19276	19295	19849	20198	20201	20211	20212	20258	22042	22031	22035	22040	22067
		S/T	0.85	0.98	1.00	1.00	1.00	0.67	0.80	0.89	0.91	1.00	0.56	0.68	0.77	0.79	0.90	0.39	0.48	0.57	0.59	0.69
		PI	1.66	1.66	1.67	1.67	1.68	1.67	1.67	1.67	1.67	1.68	1.68	1.68	1.68	1.68	1.68	1.70	1.70	1.70	1.70	1.70
	95°F (35.0°C)	TC	21971	21970	21972	21997	22560	23442	23436	23435	23435	23439	24503	24500	24495	24495	24496	26553	26544	26536	26535	26535
		S/T	0.74	0.83	0.91	0.92	1.00	0.61	0.69	0.77	0.78	0.87	0.52	0.60	0.67	0.69	0.77	0.39	0.47	0.52	0.53	0.61
		PI	2.45	2.45	2.45	2.45	2.48	2.52	2.52	2.52	2.52	2.52	2.58	2.58	2.58	2.58	2.58	2.69	2.69	2.69	2.69	2.69
	104°F (40.0°C)	TC	19625	19626	19661	19687	20344	20936	20931	20931	20931	20935	21882	21880	21876	21876	21878	23709	23700	23694	23693	23693
		S/T	0.75	0.85	0.93	0.95	1.00	0.61	0.71	0.78	0.80	0.89	0.52	0.61	0.69	0.70	0.79	0.39	0.45	0.52	0.54	0.62
		PI	2.43	2.43	2.43	2.43	2.47	2.50	2.50	2.50	2.50	2.50	2.56	2.56	2.56	2.56	2.56	2.66	2.66	2.66	2.66	2.66
	110°F (43.0°C)	TC	18100	18126	18534	18653	19439	19382	19379	19383	19383	19494	20304	20302	20304	20305	20310	22085	22076	22075	22075	22074
		S/T	0.80	0.91	1.00	1.00	1.00	0.64	0.75	0.84	0.86	0.96	0.54	0.65	0.73	0.75	0.85	0.39	0.47	0.55	0.56	0.66
		PI	2.45	2.45	2.47	2.47	2.51	2.51	2.50	2.50	2.50	2.51	2.55	2.55	2.55	2.55	2.55	2.63	2.63	2.63	2.63	2.63
	115°F (46.0°C)	TC	16081	16142	16694	16803	17539	17249	17251	17253	17254	17565	18093	18091	18096	18097	18099	19718	19710	19708	19707	19715
		S/T	0.83	0.95	1.00	1.00	1.00	0.66	0.77	0.87	0.89	1.00	0.55	0.66	0.75	0.77	0.88	0.39	0.47	0.56	0.57	0.67
		PI	2.25	2.25	2.27	2.27	2.30	2.29	2.29	2.29	2.29	2.30	2.33	2.33	2.33	2.33	2.33	2.39	2.39	2.39	2.39	2.39
	122°F (50.0°C)	TC	13327	13903	14515	14619	15344	14373	14374	14500	14640	15364	15148	15152	15153	15152	15379	16647	16638	16649	16651	16654
		S/T	0.93	1.00	1.00	1.00	1.00	0.72	0.86	0.99	1.00	1.00	0.59	0.73	0.84	0.86	1.00	0.39	0.50	0.61	0.62	0.75
		PI	1.99	2.00	2.02	2.02	2.04	2.01	2.01	2.02	2.02	2.04	2.03	2.03	2.03	2.03	2.04	2.07	2.07	2.07	2.07	2.07

Manufacturer reserves the right to change, at any time, specifications and designs without notice and without obligations.

Table 35: Cooling Performance - 24K 37MUHA + 45MUHA (Sheet 3 of 8)

AIRFLOW (CFM)	OUTDOOR DB °F (°C)	ID WB(°F)	60.8°F (16.0°C)					64.4°F (18.0°C)					67°F (19.4°C)					71.6°F (22.0°C)				
		ID DB(°F)	73.4°F (23.0°C)	77.0°F (25.0°C)	80.0°F (26.7°C)	80.6°F (27.0°C)	84.2°F (29.0°C)	73.4°F (23.0°C)	77.0°F (25.0°C)	80.0°F (26.7°C)	80.6°F (27.0°C)	84.2°F (29.0°C)	73.4°F (23.0°C)	77.0°F (25.0°C)	80.0°F (26.7°C)	80.6°F (27.0°C)	84.2°F (29.0°C)	73.4°F (23.0°C)	77.0°F (25.0°C)	80.0°F (26.7°C)	80.6°F (27.0°C)	84.2°F (29.0°C)
694	-22°F (-30.0°C)	TC	16812	16808	16805	16805	17149	17569	17564	17559	17558	17553	18105	18099	18093	18092	18084	19112	19107	19099	19099	19086
		S/T	0.74	0.83	0.91	0.93	0.99	0.61	0.70	0.77	0.79	0.88	0.52	0.61	0.68	0.70	0.78	0.38	0.45	0.52	0.54	0.62
		PI	0.90	0.90	0.90	0.90	0.90	0.89	0.89	0.89	0.89	0.89	0.89	0.89	0.89	0.89	0.89	0.89	0.89	0.89	0.89	0.89
	-13°F (-25.0°C)	TC	18213	18209	18205	18205	18579	19033	19027	19022	19021	19015	19614	19608	19601	19600	19591	20704	20699	20691	20690	20677
		S/T	0.75	0.84	0.92	0.93	1.00	0.61	0.70	0.78	0.79	0.88	0.52	0.61	0.69	0.70	0.79	0.38	0.46	0.53	0.54	0.62
		PI	0.94	0.94	0.94	0.94	0.93	0.93	0.93	0.93	0.93	0.93	0.92	0.92	0.92	0.92	0.92	0.92	0.92	0.92	0.92	0.92
	-4°F (-20.0°C)	TC	19614	19610	19606	19605	20008	20497	20491	20486	20485	20478	21123	21116	21109	21107	21098	22297	22291	22282	22282	22267
		S/T	0.75	0.84	0.92	0.94	1.00	0.61	0.71	0.78	0.79	0.88	0.53	0.61	0.69	0.70	0.79	0.39	0.46	0.53	0.54	0.63
		PI	0.97	0.97	0.97	0.97	0.96	0.96	0.96	0.96	0.96	0.96	0.96	0.96	0.96	0.96	0.96	0.96	0.96	0.96	0.96	0.96
	0°F (-17.8°C)	TC	20255	20249	20245	20244	20749	21158	21151	21143	21141	21132	21797	21788	21779	21777	21763	22984	22979	22976	22975	22978
		S/T	0.75	0.85	0.93	0.95	1.00	0.62	0.71	0.79	0.80	0.90	0.53	0.62	0.70	0.71	0.80	0.39	0.46	0.53	0.55	0.63
		PI	0.98	0.98	0.98	0.98	0.97	0.97	0.97	0.97	0.97	0.97	0.97	0.97	0.97	0.97	0.97	0.98	0.98	0.98	0.98	0.98
	5°F (-15.0°C)	TC	20871	20873	20938	20968	21581	21887	21887	21890	21890	21916	22616	22615	22617	22617	22622	24006	24000	24000	23999	24000
		S/T	0.76	0.86	0.94	0.96	1.00	0.62	0.72	0.80	0.81	0.90	0.53	0.62	0.70	0.72	0.81	0.39	0.46	0.54	0.55	0.64
		PI	0.99	0.99	0.99	0.99	0.99	0.99	0.99	0.99	0.99	0.99	0.99	0.99	0.99	0.99	0.99	1.01	1.01	1.01	1.01	1.01
	14°F (-10.0°C)	TC	22026	22022	22017	22016	22642	23152	23145	23138	23137	23129	23956	23948	23940	23938	23927	25485	25477	25467	25466	25450
		S/T	0.75	0.85	0.93	0.95	1.00	0.62	0.71	0.79	0.80	0.89	0.53	0.62	0.69	0.71	0.79	0.39	0.46	0.53	0.54	0.63
		PI	1.12	1.12	1.12	1.12	1.12	1.12	1.12	1.12	1.12	1.12	1.11	1.11	1.11	1.11	1.11	1.11	1.11	1.11	1.11	1.11
	17°F (-8.3°C)	TC	22408	22401	22459	22491	23165	23552	23544	23550	23550	23575	24377	24377	24381	24382	24390	25976	25969	25971	25970	25976
		S/T	0.76	0.86	0.94	0.96	1.00	0.62	0.72	0.80	0.81	0.90	0.53	0.62	0.70	0.71	0.80	0.39	0.46	0.53	0.55	0.63
		PI	1.16	1.16	1.16	1.16	1.16	1.16	1.16	1.16	1.16	1.16	1.16	1.16	1.16	1.16	1.16	1.16	1.16	1.16	1.16	1.16
	23°F (-5.0°C)	TC	21849	21851	21940	21979	22701	22996	22995	22999	23000	23037	23820	23819	23821	23822	23828	25398	25390	25391	25390	25394
		S/T	0.77	0.87	0.95	0.97	1.00	0.62	0.72	0.80	0.82	0.91	0.53	0.63	0.71	0.72	0.81	0.39	0.46	0.54	0.55	0.64
		PI	1.23	1.23	1.23	1.23	1.24	1.24	1.24	1.24	1.24	1.24	1.25	1.25	1.25	1.25	1.25	1.26	1.26	1.26	1.26	1.26
	35°F (1.7°C)	TC	20937	20935	20935	20936	21205	21978	21974	21972	21972	21973	22708	22706	22703	22702	22701	24073	24067	24063	24062	24061
		S/T	0.73	0.81	0.89	0.90	1.00	0.60	0.68	0.76	0.77	0.85	0.52	0.60	0.67	0.68	0.76	0.39	0.47	0.52	0.53	0.60
		PI	1.29	1.29	1.29	1.29	1.31	1.37	1.37	1.37	1.37	1.37	1.43	1.43	1.43	1.43	1.43	1.55	1.55	1.55	1.55	1.55
	41°F (5.0°C)	TC	19240	19287	19287	19293	19610	20241	20237	20235	20236	20236	20910	20908	20905	20904	20904	22159	22154	22149	22148	22147
		S/T	0.74	0.82	0.90	0.91	1.00	0.60	0.69	0.76	0.78	0.86	0.52	0.60	0.67	0.69	0.77	0.39	0.45	0.52	0.53	0.61
		PI	1.04	1.05	1.05	1.05	1.07	1.11	1.11	1.11	1.11	1.11	1.16	1.16	1.16	1.16	1.16	1.27	1.27	1.27	1.27	1.27
	47°F (8.3°C)	TC	17636	17636	17635	17653	18000	18502	18499	18497	18497	18498	19112	19110	19107	19106	19106	20247	20242	20238	20238	20236
		S/T	0.74	0.83	0.91	0.92	1.00	0.61	0.70	0.77	0.78	0.87	0.52	0.61	0.68	0.69	0.78	0.39	0.45	0.52	0.53	0.62
		PI	0.81	0.81	0.81	0.81	0.83	0.86	0.86	0.86	0.86	0.86	0.90	0.90	0.90	0.90	0.90	0.98	0.98	0.98	0.98	0.98

Manufacturer reserves the right to change, at any time, specifications and designs without notice and without obligations.

Table 35: Cooling Performance - 24K 37MUHA + 45MUHA (Sheet 4 of 8)

AIRFLOW (CFM)	OUTDOOR DB °F (°C)	ID WB(°F)	60.8°F (16.0°C)					64.4°F (18.0°C)					67°F (19.4°C)					71.6°F (22.0°C)				
		ID DB(°F)	73.4°F (23.0°C)	77.0°F (25.0°C)	80.0°F (26.7°C)	80.6°F (27.0°C)	84.2°F (29.0°C)	73.4°F (23.0°C)	77.0°F (25.0°C)	80.0°F (26.7°C)	80.6°F (27.0°C)	84.2°F (29.0°C)	73.4°F (23.0°C)	77.0°F (25.0°C)	80.0°F (26.7°C)	80.6°F (27.0°C)	84.2°F (29.0°C)	73.4°F (23.0°C)	77.0°F (25.0°C)	80.0°F (26.7°C)	80.6°F (27.0°C)	84.2°F (29.0°C)
694	50°F (10.0°C)	TC	17248	17321	17810	17911	18588	18271	18283	18288	18306	18611	19013	19024	19035	19037	19064	20429	20422	20445	20451	20479
		S/T	0.83	0.95	1.00	1.00	1.00	0.66	0.78	0.87	0.88	1.00	0.55	0.66	0.76	0.77	0.88	0.39	0.48	0.56	0.58	0.68
		PI	0.92	0.92	0.92	0.92	0.92	0.92	0.92	0.92	0.92	0.92	0.92	0.92	0.92	0.92	0.92	0.92	0.92	0.92	0.92	0.92
	59°F (15.0°C)	TC	16972	17093	17697	17803	18510	18034	18042	18069	18086	18534	18801	18811	18820	18821	18867	20277	20269	20289	20293	20314
		S/T	0.85	0.97	1.00	1.00	1.00	0.67	0.79	0.89	0.91	1.00	0.56	0.68	0.77	0.79	0.90	0.39	0.48	0.57	0.59	0.69
		PI	0.97	0.97	0.98	0.98	0.98	0.98	0.98	0.98	0.98	0.98	0.98	0.98	0.98	0.98	0.98	0.99	0.99	0.99	0.99	0.99
	68°F (20.0°C)	TC	16706	16987	17604	17714	18449	17800	17806	17856	17877	18473	18589	18599	18605	18605	18678	20109	20101	20120	20124	20140
		S/T	0.87	1.00	1.00	1.00	1.00	0.69	0.81	0.91	0.93	1.00	0.57	0.69	0.79	0.81	0.93	0.39	0.49	0.58	0.60	0.71
		PI	1.02	1.03	1.03	1.03	1.04	1.03	1.03	1.03	1.03	1.04	1.04	1.04	1.04	1.04	1.04	1.05	1.05	1.05	1.05	1.05
	77°F (25.0°C)	TC	16415	16798	17442	17556	18324	17550	17559	17626	17655	18347	18365	18380	18389	18391	18486	19940	19931	19962	19967	19990
		S/T	0.88	1.00	1.00	1.00	1.00	0.69	0.82	0.93	0.95	1.00	0.57	0.70	0.80	0.82	0.94	0.39	0.49	0.59	0.60	0.72
		PI	1.08	1.09	1.09	1.09	1.10	1.09	1.09	1.09	1.09	1.10	1.10	1.10	1.10	1.10	1.10	1.11	1.11	1.11	1.11	1.11
	82°F (27.8°C)	TC	17180	17647	18342	18465	19293	18385	18395	18483	18520	19319	19258	19279	19289	19291	19412	20950	20954	20980	20986	21013
		S/T	0.88	1.00	1.00	1.00	1.00	0.70	0.83	0.94	0.96	1.00	0.58	0.70	0.81	0.83	0.96	0.39	0.49	0.59	0.61	0.72
		PI	1.30	1.30	1.31	1.31	1.32	1.31	1.31	1.31	1.31	1.32	1.32	1.32	1.32	1.32	1.32	1.33	1.33	1.33	1.33	1.33
	86°F (30.0°C)	TC	18944	19541	20325	20464	21397	20285	20295	20416	20470	21425	21263	21285	21296	21297	21462	23158	23160	23194	23200	23227
		S/T	0.90	1.00	1.00	1.00	1.00	0.71	0.84	0.96	0.98	1.00	0.58	0.71	0.82	0.84	0.97	0.39	0.50	0.60	0.61	0.73
		PI	1.70	1.71	1.71	1.72	1.72	1.71	1.71	1.71	1.72	1.72	1.72	1.72	1.72	1.72	1.72	1.74	1.74	1.74	1.74	1.74
	95°F (35.0°C)	TC	23203	23208	23336	23396	24360	24720	24717	24724	24725	24769	25811	25810	25810	25811	25823	27915	27905	27897	27910	27902
		S/T	0.77	0.87	0.96	0.98	1.00	0.63	0.72	0.80	0.82	0.91	0.53	0.62	0.70	0.72	0.81	0.39	0.46	0.53	0.55	0.63
		PI	2.50	2.50	2.51	2.51	2.56	2.58	2.58	2.58	2.58	2.58	2.64	2.64	2.64	2.64	2.64	2.75	2.75	2.75	2.75	2.75
	104°F (40.0°C)	TC	20721	20725	20938	21131	21964	22073	22072	22079	22079	22159	23049	23048	23049	23051	23060	24922	24913	24905	24913	24911
		S/T	0.79	0.89	0.99	1.00	1.00	0.63	0.74	0.82	0.84	0.94	0.54	0.64	0.72	0.73	0.83	0.39	0.46	0.54	0.55	0.65
		PI	2.49	2.49	2.50	2.51	2.56	2.56	2.56	2.56	2.56	2.57	2.62	2.62	2.62	2.62	2.62	2.73	2.73	2.73	2.73	2.73
	110°F (43.0°C)	TC	19107	19253	19995	20124	20983	20427	20435	20453	20471	21012	21386	21385	21393	21394	21432	23212	23205	23205	23207	23225
		S/T	0.85	0.97	1.00	1.00	1.00	0.67	0.79	0.89	0.91	1.00	0.56	0.68	0.77	0.79	0.90	0.39	0.48	0.57	0.59	0.69
		PI	2.51	2.52	2.54	2.55	2.59	2.56	2.56	2.56	2.57	2.59	2.61	2.61	2.61	2.61	2.61	2.69	2.69	2.69	2.69	2.69
	115°F (46.0°C)	TC	16974	17336	18013	18132	18933	18183	18189	18239	18264	18959	19056	19061	19067	19068	19139	20730	20721	20727	20732	20747
		S/T	0.88	1.00	1.00	1.00	1.00	0.69	0.82	0.92	0.94	1.00	0.57	0.69	0.80	0.82	0.94	0.39	0.49	0.58	0.60	0.71
		PI	2.30	2.31	2.34	2.34	2.38	2.35	2.35	2.35	2.35	2.38	2.38	2.38	2.38	2.38	2.38	2.45	2.45	2.45	2.45	2.45
	122°F (50.0°C)	TC	14170	14969	15631	15748	16535	15129	15167	15651	15768	16554	15937	15940	15966	15983	16570	17478	17484	17499	17499	17497
		S/T	1.00	1.00	1.00	1.00	1.00	0.76	0.92	1.00	1.00	1.00	0.62	0.77	0.89	0.92	1.00	0.40	0.52	0.64	0.66	0.79
		PI	2.04	2.06	2.07	2.08	2.09	2.06	2.06	2.07	2.08	2.09	2.08	2.08	2.08	2.08	2.09	2.12	2.12	2.12	2.12	2.12

Manufacturer reserves the right to change, at any time, specifications and designs without notice and without obligations.

Table 35: Cooling Performance - 24K 37MUHA + 45MUHA (Sheet 5 of 8)

AIRFLOW (CFM)	OUTDOOR DB °F (°C)	ID WB(°F)	60.8°F (16.0°C)					64.4°F (18.0°C)					67°F (19.4°C)					71.6°F (22.0°C)				
		ID DB(°F)	73.4°F (23.0°C)	77.0°F (25.0°C)	80.0°F (26.7°C)	80.6°F (27.0°C)	84.2°F (29.0°C)	73.4°F (23.0°C)	77.0°F (25.0°C)	80.0°F (26.7°C)	80.6°F (27.0°C)	84.2°F (29.0°C)	73.4°F (23.0°C)	77.0°F (25.0°C)	80.0°F (26.7°C)	80.6°F (27.0°C)	84.2°F (29.0°C)	73.4°F (23.0°C)	77.0°F (25.0°C)	80.0°F (26.7°C)	80.6°F (27.0°C)	84.2°F (29.0°C)
759	-22°F (-30.0°C)	TC	17752	17746	17741	17844	18369	18534	18523	18515	18514	18501	19087	19077	19064	19062	19049	20134	20129	20114	20109	20079
		S/T	0.77	0.87	0.96	0.99	0.99	0.63	0.73	0.81	0.82	0.93	0.53	0.63	0.71	0.73	0.82	0.38	0.46	0.54	0.55	0.64
		PI	0.93	0.93	0.93	0.93	0.92	0.92	0.92	0.92	0.92	0.92	0.92	0.92	0.92	0.92	0.92	0.92	0.92	0.92	0.92	0.92
	-13°F (-25.0°C)	TC	19231	19225	19219	19331	19900	20078	20067	20058	20056	20043	20677	20666	20653	20650	20636	21812	21806	21790	21785	21752
		S/T	0.77	0.88	0.97	1.00	1.00	0.63	0.73	0.81	0.83	0.93	0.54	0.63	0.71	0.73	0.83	0.39	0.46	0.54	0.56	0.65
		PI	0.96	0.96	0.96	0.96	0.96	0.96	0.96	0.96	0.96	0.96	0.95	0.95	0.96	0.96	0.96	0.96	0.96	0.96	0.96	0.96
	-4°F (-20.0°C)	TC	20711	20703	20698	20818	21431	21622	21611	21601	21599	21584	22268	22256	22241	22239	22224	23490	23484	23466	23460	23425
		S/T	0.78	0.88	0.97	1.00	1.00	0.63	0.73	0.82	0.83	0.93	0.54	0.64	0.72	0.73	0.83	0.39	0.47	0.55	0.56	0.65
		PI	1.00	1.00	1.00	1.00	0.99	0.99	0.99	0.99	0.99	0.99	0.99	0.99	0.99	0.99	0.99	0.99	0.99	0.99	0.99	0.99
	0°F (-17.8°C)	TC	21394	21385	21467	21631	22230	22327	22310	22297	22295	22291	22982	22968	22948	22944	22924	24220	24213	24214	24217	24235
		S/T	0.78	0.89	0.99	1.00	1.00	0.64	0.74	0.83	0.84	0.95	0.54	0.64	0.73	0.74	0.84	0.39	0.47	0.55	0.57	0.66
		PI	1.01	1.01	1.01	1.01	1.00	1.00	1.00	1.00	1.00	1.00	1.00	1.00	1.00	1.00	1.00	1.01	1.01	1.01	1.01	1.01
	5°F (-15.0°C)	TC	22023	22043	22340	22443	23129	23071	23075	23078	23078	23192	23826	23824	23830	23831	23834	25249	25242	25242	25244	25258
		S/T	0.79	0.90	1.00	1.00	1.00	0.64	0.75	0.84	0.85	0.96	0.54	0.65	0.73	0.75	0.85	0.39	0.47	0.55	0.57	0.66
		PI	1.01	1.01	1.01	1.02	1.02	1.02	1.02	1.02	1.02	1.02	1.02	1.02	1.02	1.02	1.02	1.04	1.04	1.04	1.04	1.04
	14°F (-10.0°C)	TC	23245	23237	23333	23537	24267	24412	24398	24386	24384	24372	25256	25244	25224	25221	25200	26844	26836	26816	26810	26769
		S/T	0.78	0.89	0.99	1.00	1.00	0.64	0.74	0.82	0.84	0.94	0.54	0.64	0.72	0.74	0.83	0.39	0.47	0.55	0.56	0.65
		PI	1.16	1.16	1.16	1.16	1.15	1.15	1.15	1.15	1.15	1.15	1.15	1.15	1.15	1.15	1.15	1.16	1.16	1.16	1.16	1.16
	17°F (-8.3°C)	TC	23680	23686	23977	24115	24891	24869	24872	24877	24877	24995	25662	25672	25689	25690	25697	27369	27361	27364	27369	27394
		S/T	0.79	0.89	1.00	1.00	1.00	0.64	0.74	0.83	0.85	0.95	0.55	0.65	0.73	0.75	0.85	0.39	0.47	0.55	0.57	0.66
		PI	1.20	1.20	1.20	1.19	1.19	1.19	1.19	1.19	1.19	1.19	1.19	1.19	1.19	1.19	1.19	1.20	1.20	1.20	1.20	1.20
	23°F (-5.0°C)	TC	23055	23087	23462	23577	24348	24238	24244	24247	24248	24391	25093	25092	25100	25101	25105	26710	26702	26703	26707	26725
		S/T	0.80	0.91	1.00	1.00	1.00	0.65	0.75	0.84	0.86	0.97	0.54	0.65	0.74	0.75	0.85	0.39	0.47	0.56	0.57	0.66
		PI	1.27	1.27	1.27	1.27	1.28	1.28	1.28	1.28	1.28	1.28	1.29	1.29	1.29	1.29	1.29	1.31	1.31	1.31	1.31	1.31
	35°F (1.7°C)	TC	22119	22119	22162	22187	22757	23180	23177	23178	23179	23179	23925	23923	23921	23921	23924	25311	25305	25299	25303	25298
		S/T	0.75	0.85	0.93	0.94	1.00	0.62	0.71	0.79	0.80	0.89	0.53	0.62	0.69	0.71	0.80	0.39	0.46	0.53	0.54	0.63
		PI	1.33	1.33	1.34	1.34	1.38	1.41	1.41	1.41	1.41	1.41	1.48	1.47	1.47	1.47	1.48	1.60	1.60	1.60	1.60	1.60
	41°F (5.0°C)	TC	20375	20375	20432	20459	21040	21348	21345	21346	21346	21365	22031	22028	22026	22027	22029	23299	23293	23289	23291	23288
		S/T	0.76	0.86	0.94	0.96	1.00	0.62	0.72	0.80	0.81	0.90	0.53	0.62	0.70	0.71	0.81	0.39	0.46	0.53	0.55	0.64
		PI	1.08	1.08	1.09	1.09	1.13	1.15	1.15	1.15	1.15	1.15	1.20	1.20	1.20	1.20	1.20	1.31	1.31	1.31	1.31	1.31
	47°F (8.3°C)	TC	18628	18628	18700	18732	19309	19514	19512	19512	19512	19542	20136	20134	20132	20132	20133	21291	21286	21284	21284	21281
		S/T	0.77	0.87	0.95	0.97	1.00	0.63	0.72	0.81	0.82	0.91	0.53	0.63	0.71	0.72	0.82	0.39	0.46	0.54	0.55	0.64
		PI	0.83	0.83	0.84	0.84	0.88	0.89	0.89	0.89	0.89	0.89	0.93	0.93	0.93	0.93	0.93	1.02	1.01	1.01	1.01	1.01

Manufacturer reserves the right to change, at any time, specifications and designs without notice and without obligations.

Table 35: Cooling Performance - 24K 37MUHA + 45MUHA (Sheet 6 of 8)

AIRFLOW (CFM)	OUTDOOR DB °F (°C)	ID WB(°F)	60.8°F (16.0°C)					64.4°F (18.0°C)					67°F (19.4°C)					71.6°F (22.0°C)				
		ID DB(°F)	73.4°F (23.0°C)	77.0°F (25.0°C)	80.0°F (26.7°C)	80.6°F (27.0°C)	84.2°F (29.0°C)	73.4°F (23.0°C)	77.0°F (25.0°C)	80.0°F (26.7°C)	80.6°F (27.0°C)	84.2°F (29.0°C)	73.4°F (23.0°C)	77.0°F (25.0°C)	80.0°F (26.7°C)	80.6°F (27.0°C)	84.2°F (29.0°C)	73.4°F (23.0°C)	77.0°F (25.0°C)	80.0°F (26.7°C)	80.6°F (27.0°C)	84.2°F (29.0°C)
759	50°F (10.0°C)	TC	18192	18489	19107	19216	19952	19261	19272	19335	19359	19976	20019	20045	20057	20058	20148	21461	21472	21524	21530	21558
		S/T	0.87	1.00	1.00	1.00	1.00	0.69	0.81	0.92	0.94	1.00	0.57	0.69	0.80	0.81	0.93	0.39	0.49	0.58	0.60	0.71
		PI	0.95	0.95	0.95	0.95	0.95	0.95	0.95	0.95	0.95	0.95	0.95	0.95	0.95	0.95	0.95	0.95	0.95	0.95	0.95	0.95
	59°F (15.0°C)	TC	17918	18349	18995	19109	19878	19011	19019	19114	19151	19901	19801	19822	19830	19831	19962	21313	21318	21360	21365	21386
		S/T	0.88	1.00	1.00	1.00	1.00	0.70	0.83	0.94	0.97	1.00	0.58	0.71	0.81	0.83	0.96	0.39	0.50	0.59	0.61	0.73
		PI	1.01	1.01	1.01	1.01	1.01	1.01	1.01	1.01	1.01	1.01	1.01	1.01	1.01	1.01	1.01	1.02	1.02	1.02	1.02	1.02
	68°F (20.0°C)	TC	17661	18231	18901	19021	19820	18765	18771	18917	19041	19843	19581	19598	19603	19604	19827	21144	21151	21185	21188	21204
		S/T	0.91	1.00	1.00	1.00	1.00	0.72	0.85	0.97	1.00	1.00	0.59	0.72	0.84	0.86	0.99	0.40	0.50	0.61	0.62	0.75
		PI	1.06	1.06	1.07	1.07	1.08	1.07	1.07	1.07	1.07	1.08	1.08	1.07	1.07	1.07	1.08	1.09	1.09	1.09	1.09	1.09
	77°F (25.0°C)	TC	17371	18036	18736	18860	19694	18501	18509	18722	18883	19717	19345	19367	19376	19399	19735	20952	20971	21018	21023	21046
		S/T	0.92	1.00	1.00	1.00	1.00	0.72	0.87	0.99	1.00	1.00	0.59	0.73	0.85	0.86	1.00	0.40	0.51	0.61	0.63	0.76
		PI	1.12	1.13	1.13	1.13	1.14	1.13	1.13	1.13	1.13	1.14	1.14	1.14	1.14	1.14	1.14	1.15	1.15	1.15	1.15	1.15
	82°F (27.8°C)	TC	18180	18951	19707	19841	20743	19381	19412	19731	19865	20767	20287	20314	20324	20356	20786	22005	22033	22088	22095	22121
		S/T	0.94	1.00	1.00	1.00	1.00	0.73	0.87	1.00	1.00	1.00	0.60	0.74	0.86	0.87	1.00	0.40	0.51	0.62	0.63	0.76
		PI	1.34	1.35	1.36	1.36	1.36	1.35	1.35	1.36	1.36	1.36	1.36	1.36	1.36	1.36	1.36	1.38	1.38	1.37	1.37	1.37
	86°F (30.0°C)	TC	20035	20963	21813	21964	22987	21358	21402	21839	21990	23005	22377	22403	22438	22459	23027	24300	24335	24392	24398	24424
		S/T	0.95	1.00	1.00	1.00	1.00	0.74	0.88	1.00	1.00	1.00	0.60	0.75	0.86	0.88	1.00	0.40	0.51	0.62	0.64	0.77
		PI	1.76	1.77	1.78	1.78	1.79	1.77	1.77	1.78	1.78	1.79	1.78	1.78	1.78	1.78	1.79	1.80	1.80	1.80	1.80	1.80
	95°F (35.0°C)	TC	24487	24531	25057	25205	26193	26053	26059	26068	26070	26246	27178	27181	27195	27197	27209	29339	29329	29332	29331	29352
		S/T	0.80	0.91	1.00	1.00	1.00	0.65	0.75	0.84	0.86	0.96	0.54	0.65	0.73	0.75	0.85	0.39	0.47	0.55	0.56	0.66
		PI	2.59	2.59	2.62	2.62	2.67	2.67	2.67	2.67	2.67	2.68	2.73	2.73	2.73	2.73	2.73	2.84	2.84	2.84	2.84	2.84
	104°F (40.0°C)	TC	21865	21943	22575	22708	23609	23264	23272	23278	23279	23586	24269	24273	24286	24288	24296	26198	26188	26194	26189	26214
		S/T	0.82	0.94	1.00	1.00	1.00	0.66	0.77	0.86	0.88	1.00	0.55	0.66	0.75	0.77	0.87	0.39	0.47	0.56	0.58	0.67
		PI	2.57	2.58	2.61	2.62	2.67	2.65	2.65	2.65	2.65	2.67	2.71	2.71	2.71	2.71	2.71	2.82	2.82	2.82	2.82	2.82
	110°F (43.0°C)	TC	20161	20706	21491	21631	22560	21537	21545	21638	21680	22585	22521	22534	22541	22542	22673	24411	24401	24425	24429	24448
		S/T	0.89	1.00	1.00	1.00	1.00	0.70	0.83	0.94	0.96	1.00	0.58	0.70	0.81	0.83	0.96	0.39	0.49	0.59	0.61	0.73
		PI	2.59	2.61	2.65	2.65	2.69	2.65	2.65	2.65	2.66	2.70	2.70	2.70	2.69	2.69	2.70	2.78	2.78	2.78	2.78	2.78
	115°F (46.0°C)	TC	17932	18607	19338	19468	20336	19153	19158	19325	19493	20359	20067	20085	20090	20091	20378	21778	21768	21801	21805	21816
		S/T	0.92	1.00	1.00	1.00	1.00	0.72	0.86	0.98	1.00	1.00	0.59	0.73	0.84	0.86	1.00	0.40	0.50	0.61	0.63	0.75
		PI	2.37	2.40	2.42	2.43	2.46	2.42	2.42	2.42	2.43	2.46	2.46	2.46	2.46	2.46	2.46	2.53	2.53	2.52	2.52	2.52
	122°F (50.0°C)	TC	15189	16021	16734	16861	17708	15892	16017	16753	16880	17726	16736	16735	16823	16873	17741	18316	18352	18362	18362	18352
		S/T	1.00	1.00	1.00	1.00	1.00	0.80	0.98	1.00	1.00	1.00	0.64	0.81	0.95	0.98	1.00	0.41	0.54	0.67	0.69	0.84
		PI	2.11	2.13	2.15	2.15	2.17	2.13	2.13	2.15	2.15	2.17	2.15	2.15	2.15	2.15	2.17	2.20	2.19	2.19	2.19	2.18

Manufacturer reserves the right to change, at any time, specifications and designs without notice and without obligations.

Table 35: Cooling Performance - 24K 37MUHA + 45MUHA (Sheet 7 of 8)

AIRFLOW (CFM)	OUTDOOR DB °F (°C)	ID WB(°F)	60.8°F (16.0°C)					64.4°F (18.0°C)					67°F (19.4°C)					71.6°F (22.0°C)				
		ID DB(°F)	73.4°F (23.0°C)	77.0°F (25.0°C)	80.0°F (26.7°C)	80.6°F (27.0°C)	84.2°F (29.0°C)	73.4°F (23.0°C)	77.0°F (25.0°C)	80.0°F (26.7°C)	80.6°F (27.0°C)	84.2°F (29.0°C)	73.4°F (23.0°C)	77.0°F (25.0°C)	80.0°F (26.7°C)	80.6°F (27.0°C)	84.2°F (29.0°C)	73.4°F (23.0°C)	77.0°F (25.0°C)	80.0°F (26.7°C)	80.6°F (27.0°C)	84.2°F (29.0°C)
824	-22°F (-30.0°C)	TC	18735	18726	18993	19072	19597	19547	19531	19519	19517	19501	20131	20106	20087	20084	20065	21235	21229	21185	21178	21133
		S/T	0.80	0.91	0.99	0.99	0.99	0.64	0.75	0.84	0.86	0.97	0.55	0.65	0.74	0.75	0.86	0.39	0.47	0.55	0.57	0.67
		PI	0.97	0.97	0.97	0.96	0.96	0.96	0.96	0.96	0.96	0.96	0.96	0.96	0.96	0.96	0.96	0.97	0.97	0.97	0.97	0.97
	-13°F (-25.0°C)	TC	20296	20287	20576	20661	21230	21176	21159	21145	21143	21126	21809	21782	21761	21758	21737	23004	22998	22951	22942	22894
		S/T	0.80	0.91	1.00	1.00	1.00	0.65	0.75	0.85	0.86	0.97	0.55	0.65	0.74	0.76	0.86	0.39	0.47	0.56	0.57	0.67
		PI	1.00	1.00	1.00	1.00	1.00	1.00	1.00	1.00	1.00	1.00	1.00	1.00	1.00	1.00	1.00	1.00	1.00	1.00	1.00	1.00
	-4°F (-20.0°C)	TC	21857	21847	22159	22251	22863	22805	22786	22772	22770	22751	23487	23457	23435	23432	23409	24774	24767	24716	24707	24655
		S/T	0.80	0.92	1.00	1.00	1.00	0.65	0.76	0.85	0.87	0.98	0.55	0.65	0.74	0.76	0.86	0.39	0.48	0.56	0.57	0.67
		PI	1.04	1.04	1.04	1.04	1.03	1.03	1.03	1.03	1.03	1.03	1.03	1.03	1.03	1.03	1.03	1.04	1.04	1.04	1.04	1.04
	0°F (-17.8°C)	TC	22583	22569	22988	23084	23718	23551	23525	23507	23504	23741	24243	24209	24179	24175	24164	25547	25541	25539	25543	25559
		S/T	0.81	0.93	1.00	1.00	1.00	0.66	0.77	0.86	0.88	1.00	0.55	0.66	0.75	0.77	0.87	0.39	0.48	0.57	0.58	0.68
		PI	1.05	1.05	1.05	1.05	1.05	1.05	1.05	1.05	1.05	1.05	1.05	1.05	1.05	1.05	1.05	1.06	1.06	1.06	1.06	1.06
	5°F (-15.0°C)	TC	23230	23310	23843	23953	24691	24320	24326	24327	24352	24715	25097	25104	25109	25110	25143	26569	26561	26575	26578	26590
		S/T	0.82	0.94	1.00	1.00	1.00	0.66	0.78	0.87	0.88	1.00	0.56	0.67	0.76	0.78	0.88	0.39	0.48	0.57	0.59	0.69
		PI	1.06	1.06	1.06	1.06	1.06	1.06	1.06	1.06	1.06	1.06	1.07	1.07	1.07	1.07	1.07	1.09	1.09	1.09	1.09	1.09
	14°F (-10.0°C)	TC	24538	24525	25026	25143	25923	25756	25733	25716	25713	25953	26638	26605	26578	26574	26547	28325	28316	28262	28252	28192
		S/T	0.81	0.93	1.00	1.00	1.00	0.65	0.76	0.86	0.87	1.00	0.55	0.66	0.75	0.76	0.87	0.39	0.48	0.56	0.57	0.67
		PI	1.21	1.21	1.20	1.20	1.20	1.20	1.20	1.20	1.20	1.20	1.20	1.20	1.20	1.20	1.20	1.21	1.21	1.21	1.21	1.21
	17°F (-8.3°C)	TC	24914	24995	25573	25697	26532	26154	26165	26169	26191	26561	27046	27057	27067	27069	27102	28765	28757	28752	28758	28782
		S/T	0.82	0.93	1.00	1.00	1.00	0.66	0.77	0.87	0.88	1.00	0.55	0.66	0.76	0.77	0.87	0.39	0.48	0.57	0.58	0.68
		PI	1.24	1.24	1.24	1.24	1.24	1.24	1.24	1.24	1.24	1.24	1.25	1.25	1.25	1.25	1.25	1.26	1.26	1.26	1.26	1.26
	23°F (-5.0°C)	TC	24318	24422	25054	25178	26008	25549	25557	25560	25593	26036	26431	26440	26446	26447	26490	28104	28095	28115	28119	28135
		S/T	0.83	0.95	1.00	1.00	1.00	0.66	0.78	0.88	0.89	1.00	0.56	0.67	0.76	0.78	0.89	0.39	0.48	0.57	0.59	0.69
		PI	1.32	1.33	1.33	1.33	1.34	1.33	1.33	1.33	1.33	1.34	1.34	1.34	1.34	1.34	1.34	1.37	1.37	1.37	1.37	1.37
	35°F (1.7°C)	TC	23348	23349	23486	23552	24312	24440	24439	24441	24441	24506	25205	25203	25204	25205	25208	26624	26618	26616	26615	26618
		S/T	0.78	0.88	0.97	0.99	1.00	0.63	0.73	0.82	0.83	0.93	0.54	0.63	0.72	0.73	0.83	0.39	0.46	0.54	0.56	0.65
		PI	1.39	1.39	1.40	1.41	1.46	1.47	1.47	1.47	1.47	1.48	1.54	1.54	1.54	1.54	1.54	1.67	1.67	1.67	1.67	1.67
	41°F (5.0°C)	TC	21506	21507	21678	21828	22474	22507	22506	22507	22507	22586	23209	23207	23208	23209	23210	24511	24505	24503	24502	24505
		S/T	0.78	0.89	0.98	1.00	1.00	0.64	0.74	0.83	0.84	0.94	0.54	0.64	0.72	0.74	0.84	0.39	0.47	0.55	0.56	0.66
		PI	1.13	1.13	1.14	1.15	1.20	1.20	1.20	1.20	1.20	1.21	1.25	1.25	1.25	1.26	1.26	1.37	1.37	1.37	1.37	1.37
	47°F (8.3°C)	TC	19662	19675	19939	20028	20621	20574	20573	20574	20573	20669	21213	21211	21212	21212	21212	22400	22395	22393	22392	22394
		S/T	0.79	0.90	1.00	1.00	1.00	0.64	0.75	0.84	0.85	0.96	0.54	0.65	0.73	0.75	0.85	0.39	0.47	0.55	0.57	0.67
		PI	0.87	0.87	0.89	0.89	0.93	0.93	0.93	0.93	0.93	0.93	0.97	0.97	0.97	0.97	0.97	1.06	1.06	1.06	1.06	1.06

Manufacturer reserves the right to change, at any time, specifications and designs without notice and without obligations.

Table 35: Cooling Performance - 24K 37MUHA + 45MUHA (Sheet 8 of 8)

AIRFLOW (CFM)	OUTDOOR DB °F (°C)	ID WB(°F)	60.8°F (16.0°C)					64.4°F (18.0°C)					67°F (19.4°C)					71.6°F (22.0°C)				
		ID DB(°F)	73.4°F (23.0°C)	77.0°F (25.0°C)	80.0°F (26.7°C)	80.6°F (27.0°C)	84.2°F (29.0°C)	73.4°F (23.0°C)	77.0°F (25.0°C)	80.0°F (26.7°C)	80.6°F (27.0°C)	84.2°F (29.0°C)	73.4°F (23.0°C)	77.0°F (25.0°C)	80.0°F (26.7°C)	80.6°F (27.0°C)	84.2°F (29.0°C)	73.4°F (23.0°C)	77.0°F (25.0°C)	80.0°F (26.7°C)	80.6°F (27.0°C)	84.2°F (29.0°C)
824	50°F (10.0°C)	TC	19217	19746	20413	20531	21327	20302	20313	20454	20518	21347	21094	21122	21133	21134	21337	22548	22608	22666	22673	22701
		S/T	0.90	1.00	1.00	1.00	1.00	0.71	0.85	0.96	0.99	1.00	0.59	0.72	0.83	0.85	0.99	0.40	0.50	0.60	0.62	0.74
		PI	0.99	0.99	0.99	0.99	0.99	0.99	0.99	0.99	0.99	0.99	0.99	0.99	0.99	0.99	0.99	0.99	0.99	0.99	0.99	0.99
	59°F (15.0°C)	TC	18940	19604	20300	20423	21254	20039	20066	20294	20445	21275	20866	20887	20894	20924	21293	22405	22450	22495	22500	22519
		S/T	0.92	1.00	1.00	1.00	1.00	0.73	0.86	1.00	1.00	1.00	0.60	0.73	0.85	0.86	1.00	0.40	0.51	0.61	0.63	0.76
		PI	1.05	1.05	1.05	1.06	1.06	1.05	1.05	1.05	1.06	1.06	1.06	1.06	1.06	1.06	1.06	1.06	1.06	1.06	1.06	1.06
	68°F (20.0°C)	TC	18654	19451	20172	20300	21162	19749	19793	20194	20322	21183	20602	20618	20655	20673	21200	22199	22240	22275	22279	22290
		S/T	0.95	1.00	1.00	1.00	1.00	0.74	0.89	1.00	1.00	1.00	0.61	0.75	0.87	0.89	1.00	0.40	0.51	0.63	0.65	0.78
		PI	1.10	1.11	1.12	1.12	1.13	1.11	1.11	1.12	1.12	1.13	1.12	1.12	1.12	1.12	1.13	1.14	1.14	1.14	1.14	1.14
	77°F (25.0°C)	TC	18356	19240	19993	20126	21025	19460	19522	20015	20149	21047	20341	20364	20416	20439	21064	21969	22036	22087	22092	22113
		S/T	0.97	1.00	1.00	1.00	1.00	0.75	0.90	1.00	1.00	1.00	0.61	0.76	0.88	0.90	1.00	0.40	0.52	0.63	0.65	0.79
		PI	1.17	1.18	1.18	1.18	1.19	1.18	1.18	1.18	1.18	1.19	1.19	1.19	1.19	1.19	1.19	1.20	1.20	1.20	1.20	1.20
	82°F (27.8°C)	TC	19226	20208	21023	21166	22135	20374	20453	21041	21189	22158	21322	21349	21415	21442	22177	23053	23140	23200	23206	23232
		S/T	0.99	1.00	1.00	1.00	1.00	0.76	0.91	1.00	1.00	1.00	0.62	0.77	0.89	0.92	1.00	0.40	0.52	0.64	0.66	0.80
		PI	1.40	1.41	1.42	1.42	1.43	1.41	1.41	1.42	1.42	1.43	1.42	1.42	1.42	1.42	1.43	1.44	1.44	1.43	1.43	1.43
	86°F (30.0°C)	TC	21302	22365	23280	23442	24534	22465	22568	23306	23469	24559	23529	23556	23642	23677	24581	25473	25571	25632	25638	25662
		S/T	1.00	1.00	1.00	1.00	1.00	0.77	0.93	1.00	1.00	1.00	0.62	0.78	0.91	0.93	1.00	0.40	0.52	0.64	0.66	0.81
		PI	1.84	1.85	1.86	1.86	1.87	1.85	1.85	1.86	1.86	1.87	1.86	1.86	1.86	1.86	1.87	1.88	1.88	1.88	1.88	1.88
	95°F (35.0°C)	TC	25830	25970	26809	26968	28034	27452	27468	27477	27509	28069	28630	28636	28654	28657	28704	30851	30839	30845	30854	30895
		S/T	0.83	0.95	1.00	1.00	1.00	0.66	0.78	0.88	0.89	1.00	0.56	0.67	0.76	0.78	0.88	0.39	0.48	0.57	0.58	0.68
		PI	2.70	2.71	2.75	2.76	2.81	2.78	2.78	2.78	2.78	2.81	2.85	2.85	2.85	2.85	2.85	2.96	2.96	2.96	2.96	2.96
	104°F (40.0°C)	TC	23066	23278	24154	24299	25268	24520	24533	24577	24603	25300	25566	25576	25590	25591	25663	27556	27546	27558	27568	27597
		S/T	0.85	0.98	1.00	1.00	1.00	0.68	0.80	0.90	0.92	1.00	0.56	0.68	0.78	0.80	0.91	0.39	0.48	0.58	0.59	0.70
		PI	2.68	2.69	2.74	2.75	2.81	2.77	2.77	2.77	2.77	2.81	2.83	2.83	2.82	2.83	2.83	2.94	2.94	2.94	2.94	2.94
	110°F (43.0°C)	TC	21326	22145	22990	23139	24141	22705	22711	22965	23166	24167	23727	23745	23751	23769	24187	25681	25683	25723	25727	25741
		S/T	0.92	1.00	1.00	1.00	1.00	0.72	0.87	0.99	1.00	1.00	0.60	0.73	0.85	0.86	1.00	0.40	0.51	0.61	0.63	0.76
		PI	2.70	2.74	2.78	2.78	2.83	2.77	2.77	2.78	2.79	2.83	2.81	2.81	2.81	2.81	2.83	2.91	2.91	2.90	2.90	2.90
	115°F (46.0°C)	TC	18982	19896	20682	20836	21754	20186	20226	20706	20863	21776	21127	21140	21169	21189	21795	22908	22925	22956	22960	22967
		S/T	0.96	1.00	1.00	1.00	1.00	0.75	0.89	1.00	1.00	1.00	0.61	0.75	0.87	0.90	1.00	0.40	0.52	0.63	0.65	0.78
		PI	2.48	2.52	2.55	2.56	2.59	2.53	2.53	2.55	2.56	2.59	2.57	2.57	2.57	2.57	2.59	2.65	2.64	2.64	2.64	2.64
	122°F (50.0°C)	TC	16049	16935	17693	17825	18725	16561	16952	17713	17845	18743	17441	17435	17725	17859	18754	19044	19118	19122	19120	19146
		S/T	1.00	1.00	1.00	1.00	1.00	0.84	1.00	1.00	1.00	1.00	0.67	0.85	1.00	1.00	1.00	0.41	0.55	0.69	0.72	0.88
		PI	2.21	2.23	2.24	2.25	2.27	2.22	2.23	2.24	2.25	2.27	2.24	2.24	2.24	2.25	2.27	2.29	2.28	2.28	2.28	2.28

Manufacturer reserves the right to change, at any time, specifications and designs without notice and without obligations.

Table 36: Heating Performance - 24K 37MUHA + 45MUHA (Sheet 1 of 2)

AIRFLOW (CFM)	OUTDOOR DB °F (°C)	HEATING PERFORMANCE AT INDOOR DRY BULB TEMPERATURE									
		TC: Total Heating Capacity (BTU/hr)					PI: Power Input (kW)				
		Indoor Conditions DB °F (°C)					Indoor Conditions DB				
		60.8°F (16.0°C)	68°F (20.0°C)	70°F (21.1°C)	71.6°F (22.0°C)	75.2°F (24.0°C)	60.8°F (16.0°C)	68°F (20.0°C)	70°F (21.1°C)	71.6°F (22.0°C)	75.2°F (24.0°C)
629	-22^{0}F (-30.0^{0}C)	10366	10159	10108	10318	10226	2.40	2.42	2.42	2.43	2.44
	-13^{0}F (-25.0^{0}C)	13105	12843	12778	12543	12430	2.54	2.56	2.57	2.57	2.58
	-4^{0}F (-20.0^{0}C)	15716	15402	15325	15042	14907	2.55	2.57	2.58	2.58	2.59
	0^{0}F (-17.8^{0}C)	17092	16750	16667	16359	16212	2.68	2.70	2.71	2.71	2.73
	5^{0}F (-15.0^{0}C)	18812	18436	18344	18006	17844	2.85	2.87	2.88	2.88	2.89
	14^{0}F (-10.0^{0}C)	22500	22050	21940	21536	21342	3.05	3.08	3.08	3.09	3.10
	17^{0}F (-8.3^{0}C)	23730	23255	23139	22712	22508	3.12	3.14	3.15	3.16	3.17
	22^{0}F (-5.6^{0}C)	23214	22750	22636	22219	22019	2.92	2.95	2.95	2.96	2.97
	27^{0}F (-2.8^{0}C)	22698	22244	22133	21725	21529	2.73	2.75	2.76	2.76	2.77
	32^{0}F (-0.0^{0}C)	22182	21738	21629	21231	21040	2.54	2.56	2.56	2.57	2.58
	35^{0}F (1.7^{0}C)	21872	21435	21328	20934	20746	2.42	2.44	2.44	2.45	2.46
	37^{0}F (2.8^{0}C)	22473	22024	21914	21510	21316	2.41	2.43	2.43	2.44	2.45
	42^{0}F (5.6^{0}C)	23977	23497	23380	22949	22742	2.38	2.40	2.40	2.41	2.42
	44.6^{0}F (7.0^{0}C)	24578	24086	23966	23524	23312	2.37	2.39	2.39	2.40	2.40
	47^{0}F (8.3^{0}C)	25480	24970	24845	24387	24168	2.35	2.37	2.37	2.38	2.39
	52^{0}F (11.1^{0}C)	23990	23510	23393	22962	22755	2.24	2.26	2.26	2.27	2.27
	57^{0}F (13.9^{0}C)	22500	22050	21940	21536	21342	2.13	2.15	2.15	2.15	2.16
	59^{0}F (15.0^{0}C)	21905	21467	21359	20965	20777	2.08	2.10	2.10	2.11	2.12
	62^{0}F (16.7^{0}C)	21011	20591	20488	20110	19929	2.02	2.03	2.04	2.04	2.05
	64.4^{0}F (18.0^{0}C)	20296	19890	19790	19426	19251	1.96	1.98	1.98	1.99	2.00
	69.8^{0}F (21.0^{0}C)	18687	18313	18222	17886	17725	1.85	1.86	1.86	1.87	1.88
	75.2^{0}F (24.0^{0}C)	17078	16737	16653	16346	16199	1.73	1.74	1.74	1.75	1.75
694	-22^{0}F (-30.0^{0}C)	11138	10916	10861	10952	10853	2.42	2.44	2.45	2.45	2.46
	-13^{0}F (-25.0^{0}C)	13808	13532	13464	13313	13193	2.57	2.59	2.59	2.60	2.61
	-4^{0}F (-20.0^{0}C)	16560	16228	16147	15966	15822	2.58	2.60	2.60	2.61	2.62
	0^{0}F (-17.8^{0}C)	18009	17649	17561	17363	17207	2.71	2.73	2.74	2.74	2.75
	5^{0}F (-15.0^{0}C)	19822	19425	19328	19111	18939	2.88	2.90	2.91	2.91	2.92
	14^{0}F (-10.0^{0}C)	23708	23234	23117	22858	22652	3.08	3.11	3.11	3.12	3.13
	17^{0}F (-8.3^{0}C)	25003	24503	24381	24107	23890	3.15	3.18	3.18	3.19	3.20
	22^{0}F (-5.6^{0}C)	24459	23970	23850	23582	23370	2.95	2.98	2.98	2.99	3.00
	27^{0}F (-2.8^{0}C)	23916	23437	23320	23058	22851	2.76	2.78	2.79	2.79	2.80
	32^{0}F (-0.0^{0}C)	23372	22905	22790	22534	22331	2.56	2.58	2.59	2.59	2.60
	35^{0}F (1.7^{0}C)	23046	22585	22472	22219	22019	2.44	2.46	2.47	2.47	2.48
	37^{0}F (2.8^{0}C)	23679	23206	23090	22830	22625	2.43	2.45	2.46	2.46	2.47
	42^{0}F (5.6^{0}C)	25263	24758	24634	24357	24138	2.40	2.42	2.43	2.43	2.44
	44.6^{0}F (7.0^{0}C)	25897	25379	25252	24968	24743	2.39	2.41	2.41	2.42	2.43
	47^{0}F (8.3^{0}C)	26847	26310	26178	25884	25651	2.37	2.39	2.40	2.40	2.41
	52^{0}F (11.1^{0}C)	25277	24772	24648	24371	24152	2.26	2.28	2.28	2.29	2.30
	57^{0}F (13.9^{0}C)	23708	23234	23118	22858	22652	2.15	2.17	2.17	2.18	2.18
	59^{0}F (15.0^{0}C)	23080	22618	22505	22252	22052	2.10	2.12	2.13	2.13	2.14
	62^{0}F (16.7^{0}C)	22138	21696	21587	21344	21152	2.04	2.05	2.06	2.06	2.07
	64.4^{0}F (18.0^{0}C)	21385	20957	20852	20618	20432	1.98	2.00	2.00	2.01	2.02
	69.8^{0}F (21.0?)	19690	19296	19200	18984	18813	1.86	1.88	1.88	1.89	1.89
	75.2^{0}F (24.0^{0}C)	17995	17635	17547	17349	17193	1.74	1.76	1.76	1.76	1.77

Manufacturer reserves the right to change, at any time, specifications and designs without notice and without obligations.

Table 36: Heating Performance - 24K 37MUHA + 45MUHA (Sheet 2 of 2)

AIRFLOW (CFM)	OUTDOOR DB °F (°C)	HEATING PERFORMANCE AT INDOOR DRY BULB TEMPERATURE									
		TC: Total Heating Capacity (BTU/hr)					PI: Power Input (kW)				
		Indoor Conditions DB °F (°C)					Indoor Conditions DB				
		60.8°F (16.0°C)	68°F (20.0°C)	70°F (21.1°C)	71.6°F (22.0°C)	75.2°F (24.0°C)	60.8°F (16.0°C)	68°F (20.0°C)	70°F (21.1°C)	71.6°F (22.0°C)	75.2°F (24.0°C)
759	-22°F (-30.0°C)	11969	11729	11671	11624	11519	2.45	2.47	2.47	2.48	2.49
	-13°F (-25.0°C)	14549	14258	14187	14130	14003	2.59	2.62	2.62	2.63	2.64
	-4°F (-20.0°C)	17448	17099	17014	16946	16793	2.60	2.62	2.63	2.63	2.64
	0°F (-17.8°C)	18976	18596	18503	18429	18263	2.74	2.76	2.76	2.77	2.78
	5°F (-15.0°C)	20885	20468	20365	20284	20101	2.91	2.93	2.93	2.94	2.95
	14°F (-10.0°C)	24980	24480	24358	24261	24042	3.11	3.14	3.14	3.15	3.16
	17°F (-8.3°C)	26345	25818	25689	25586	25356	3.18	3.21	3.21	3.22	3.23
	22°F (-5.6°C)	25772	25257	25130	25030	24805	2.98	3.01	3.01	3.02	3.03
	27°F (-2.8°C)	25199	24695	24572	24473	24253	2.79	2.81	2.81	2.82	2.83
	32°F (-0.0°C)	24626	24134	24013	23917	23702	2.59	2.61	2.61	2.62	2.63
	35°F (1.7°C)	24283	23797	23678	23583	23371	2.47	2.49	2.49	2.50	2.51
	37°F (2.8°C)	24950	24451	24329	24232	24013	2.46	2.48	2.48	2.49	2.50
	42°F (5.6°C)	26619	26086	25956	25852	25620	2.43	2.45	2.45	2.46	2.47
	44.6°F (7.0°C)	27286	26741	26607	26501	26262	2.41	2.43	2.44	2.44	2.45
	47°F (8.3°C)	28288	27722	27583	27473	27226	2.40	2.42	2.42	2.43	2.44
	52°F (11.1°C)	26634	26101	25971	25867	25634	2.28	2.30	2.31	2.31	2.32
	57°F (13.9°C)	24980	24480	24358	24261	24042	2.17	2.19	2.19	2.20	2.21
	59°F (15.0°C	24319	23832	23713	23618	23406	2.13	2.14	2.15	2.15	2.16
	62°F (16.7°C)	23326	22860	22745	22654	22451	2.06	2.08	2.08	2.08	2.09
	64.4°F (18.0°C)	22532	22082	21971	21884	21687	2.00	2.02	2.02	2.03	2.04
	69.8°F (21.0°C)	20746	20331	20230	20149	19968	1.88	1.90	1.90	1.91	1.91
	75.2°F (24.0°C)	18960	18581	18488	18414	18249	1.76	1.78	1.78	1.78	1.79
824	-22°F (-30.0°C)	12611	12359	12297	12248	12137	2.47	2.49	2.50	2.50	2.51
	-13°F (-25.0°C)	15330	15023	14948	14888	14754	2.62	2.64	2.65	2.65	2.66
	-4°F (-20.0°C)	18384	18017	17927	17855	17694	2.63	2.65	2.66	2.66	2.67
	0°F (-17.8°C)	19994	19594	19496	19418	19243	2.76	2.79	2.79	2.80	2.81
	5°F (-15.0°C)	22006	21566	21458	21372	21180	2.93	2.96	2.96	2.97	2.98
	14°F (-10.0°C)	26320	25794	25665	25562	25332	3.14	3.17	3.18	3.18	3.19
	17°F (-8.3°C)	27759	27203	27067	26959	26716	3.21	3.24	3.25	3.25	3.27
	22°F (-5.6°C)	27155	26612	26479	26373	26136	3.01	3.04	3.04	3.05	3.06
	27°F (-2.8°C)	26551	26020	25890	25787	25555	2.81	2.84	2.84	2.85	2.86
	32°F (-0.0°C)	25948	25429	25302	25200	24974	2.61	2.63	2.64	2.65	2.66
	35°F (1.7°C)	25586	25074	24949	24849	24625	2.49	2.51	2.52	2.52	2.53
	37°F (2.8°C)	26289	25763	25634	25532	25302	2.48	2.50	2.51	2.51	2.52
	42°F (5.6°C)	28047	27486	27349	27239	26994	2.45	2.47	2.48	2.48	2.49
	44.6°F (7.0°C)	28751	28176	28035	27923	27671	2.44	2.46	2.46	2.47	2.48
	47°F (8.3°C)	29806	29209	29063	28947	28687	2.42	2.44	2.45	2.45	2.46
	52°F (11.1°C)	28063	27502	27364	27255	27010	2.31	2.33	2.33	2.33	2.34
	57°F (13.9°C)	26321	25794	25665	25562	25332	2.19	2.21	2.22	2.22	2.23
	59°F (15.0°C	25624	25111	24985	24886	24662	2.15	2.16	2.17	2.17	2.18
	62°F (16.7°C)	24578	24086	23966	23870	23655	2.08	2.10	2.10	2.10	2.11
	64.4°F (18.0°C)	23742	23267	23150	23058	22850	2.02	2.04	2.05	2.05	2.06
	69.8°F (21.0°C)	21860	21422	21315	21230	21039	1.90	1.92	1.92	1.92	1.93
	75.2°F (24.0°C)	19978	19578	19480	19402	19228	1.78	1.79	1.80	1.80	1.81

Manufacturer reserves the right to change, at any time, specifications and designs without notice and without obligations.

Table 37: Cooling Performance - 30K 37MUHA + 45MUHA (Sheet 1 of 8)

AIRFLOW (CFM)	OUTDOOR DB ^{0}F (℃)	ID WB(℉)	60.8℉ (16.0℃)					64.4℉ (18.0℃)					67℉ (19.4℃)					71.6℉ (22.0℃)				
		ID DB(℉)	73.4℉ (23.0℃)	77.0℉ (25.0℃)	80.0℉ (26.7℃)	80.6℉ (27.0℃)	84.2℉ (29.0℃)	73.4℉ (23.0℃)	77.0℉ (25.0℃)	80.0℉ (26.7℃)	80.6℉ (27.0℃)	84.2℉ (29.0℃)	73.4℉ (23.0℃)	77.0℉ (25.0℃)	80.0℉ (26.7℃)	80.6℉ (27.0℃)	84.2℉ (29.0℃)	73.4℉ (23.0℃)	77.0℉ (25.0℃)	80.0℉ (26.7℃)	80.6℉ (27.0℃)	84.2℉ (29.0℃)
712	-22^{0}F (-30.0℃)	TC	25452	25448	25445	25445	25440	26637	26630	26626	26625	26620	27477	27470	27463	27462	27456	29052	29045	29038	29037	29027
		S/T	0.71	0.80	0.87	0.88	0.96	0.59	0.67	0.74	0.75	0.83	0.51	0.59	0.66	0.67	0.74	0.38	0.46	0.51	0.52	0.59
		PI	2.55	2.55	2.55	2.55	2.56	2.52	2.52	2.53	2.53	2.53	2.51	2.51	2.51	2.51	2.51	2.50	2.50	2.50	2.50	2.50
	-13℉ (-25.0℃)	TC	27573	27569	27566	27565	27560	28857	28849	28844	28844	28838	29766	29759	29752	29751	29744	31473	31465	31458	31457	31446
		S/T	0.72	0.80	0.87	0.88	0.97	0.59	0.67	0.74	0.76	0.83	0.51	0.59	0.66	0.67	0.75	0.38	0.46	0.51	0.52	0.60
		PI	2.65	2.65	2.65	2.65	2.65	2.62	2.62	2.62	2.62	2.62	2.60	2.60	2.60	2.60	2.61	2.60	2.60	2.60	2.60	2.60
	-4℉ (-20.0℃)	TC	29694	29690	29686	29685	29680	31076	31068	31063	31062	31056	32056	32048	32041	32039	32032	33894	33886	33878	33876	33865
		S/T	0.72	0.80	0.88	0.89	0.97	0.60	0.68	0.75	0.76	0.84	0.52	0.59	0.66	0.67	0.75	0.39	0.47	0.51	0.52	0.60
		PI	2.74	2.74	2.74	2.74	2.74	2.71	2.71	2.71	2.71	2.71	2.70	2.70	2.70	2.70	2.70	2.69	2.69	2.69	2.69	2.69
	0℉ (-17.8℃)	TC	30660	30654	30650	30649	30640	32074	32067	32060	32059	32050	33074	33065	33058	33057	33046	34940	34931	34924	34923	34909
		S/T	0.72	0.81	0.88	0.90	0.98	0.60	0.68	0.75	0.76	0.85	0.52	0.60	0.67	0.68	0.76	0.39	0.47	0.52	0.53	0.60
		PI	2.76	2.77	2.77	2.77	2.77	2.74	2.74	2.75	2.75	2.75	2.74	2.74	2.74	2.74	2.74	2.74	2.74	2.74	2.74	2.74
	5℉ (-15.0℃)	TC	31622	31622	31622	31622	32095	33201	33195	33194	33195	33198	34336	34334	34329	34329	34331	36513	36503	36495	36493	36493
		S/T	0.73	0.82	0.90	0.91	1.00	0.60	0.69	0.76	0.77	0.86	0.52	0.60	0.67	0.68	0.77	0.39	0.47	0.52	0.53	0.61
		PI	2.79	2.79	2.79	2.79	2.79	2.79	2.79	2.79	2.79	2.79	2.79	2.79	2.79	2.79	2.79	2.82	2.82	2.82	2.82	2.82
	14℉ (-10.0℃)	TC	33590	33586	33581	33581	33744	35354	35344	35338	35338	35331	36613	36604	36595	36594	36586	39006	38994	38985	38983	38971
		S/T	0.73	0.81	0.89	0.90	0.99	0.60	0.68	0.75	0.76	0.85	0.52	0.60	0.66	0.68	0.76	0.39	0.47	0.51	0.53	0.60
		PI	2.33	2.33	2.33	2.33	2.33	2.31	2.31	2.31	2.31	2.31	2.30	2.30	2.30	2.30	2.30	2.30	2.30	2.30	2.30	2.30
	17℉ (-8.3℃)	TC	34269	34262	34257	34256	34750	36066	36058	36050	36049	36049	37357	37356	37350	37349	37355	39880	39868	39859	39857	39859
		S/T	0.73	0.82	0.89	0.91	1.00	0.60	0.69	0.76	0.77	0.85	0.52	0.60	0.67	0.68	0.76	0.39	0.47	0.52	0.53	0.61
		PI	2.15	2.15	2.15	2.15	2.15	2.14	2.14	2.14	2.14	2.14	2.14	2.14	2.14	2.14	2.14	2.14	2.14	2.14	2.14	2.14
	23℉ (-5.0℃)	TC	34517	34518	34518	34540	35171	36374	36367	36367	36368	36371	37711	37708	37703	37702	37706	40282	40270	40260	40258	40259
		S/T	0.74	0.83	0.90	0.91	1.00	0.61	0.69	0.77	0.78	0.86	0.52	0.60	0.67	0.69	0.77	0.39	0.47	0.52	0.53	0.61
		PI	2.18	2.18	2.18	2.18	2.18	2.18	2.18	2.18	2.18	2.18	2.19	2.19	2.19	2.19	2.19	2.22	2.22	2.22	2.22	2.22
	35℉ (1.7℃)	TC	35296	35293	35291	35291	35339	37124	37121	37117	37116	37113	38417	38409	38408	38407	38401	40837	40827	40820	40818	40816
		S/T	0.70	0.78	0.85	0.86	0.93	0.59	0.66	0.72	0.74	0.81	0.51	0.58	0.64	0.65	0.73	0.39	0.46	0.50	0.51	0.58
		PI	2.09	2.09	2.09	2.09	2.09	2.20	2.20	2.20	2.20	2.20	2.30	2.30	2.30	2.30	2.30	2.49	2.49	2.49	2.49	2.49
	41℉ (5.0℃)	TC	31882	31878	31877	31876	31951	33520	33517	33513	33512	33510	34678	34672	34669	34669	34663	36848	36840	36833	36832	36829
		S/T	0.71	0.79	0.86	0.87	0.95	0.59	0.67	0.73	0.74	0.82	0.51	0.59	0.65	0.66	0.73	0.39	0.46	0.51	0.52	0.59
		PI	1.65	1.65	1.65	1.65	1.65	1.75	1.75	1.75	1.75	1.75	1.83	1.83	1.83	1.83	1.83	1.99	1.99	1.99	1.99	1.99
	47℉ (8.3℃)	TC	28458	28455	28453	28453	28552	29910	29907	29903	29903	29901	30939	30932	30930	30929	30925	32860	32853	32846	32846	32842
		S/T	0.71	0.80	0.87	0.88	0.96	0.59	0.67	0.74	0.75	0.83	0.51	0.59	0.65	0.66	0.74	0.39	0.46	0.51	0.52	0.59
		PI	1.22	1.22	1.22	1.22	1.22	1.29	1.29	1.29	1.29	1.29	1.35	1.35	1.35	1.35	1.35	1.48	1.48	1.48	1.48	1.48

Manufacturer reserves the right to change, at any time, specifications and designs without notice and without obligations.

Table 37: Cooling Performance - 30K 37MUHA + 45MUHA (Sheet 2 of 8)

AIRFLOW (CFM)	OUTDOOR DB °F (°C)	ID WB(°F)	60.8°F (16.0°C)					64.4°F (18.0°C)					67°F (19.4°C)					71.6°F (22.0°C)				
		ID DB(°F)	73.4°F (23.0°C)	77.0°F (25.0°C)	80.0°F (26.7°C)	80.6°F (27.0°C)	84.2°F (29.0°C)	73.4°F (23.0°C)	77.0°F (25.0°C)	80.0°F (26.7°C)	80.6°F (27.0°C)	84.2°F (29.0°C)	73.4°F (23.0°C)	77.0°F (25.0°C)	80.0°F (26.7°C)	80.6°F (27.0°C)	84.2°F (29.0°C)	73.4°F (23.0°C)	77.0°F (25.0°C)	80.0°F (26.7°C)	80.6°F (27.0°C)	84.2°F (29.0°C)
712	50°F (10.0°C)	TC	27508	27512	27766	27991	29030	29172	29178	29186	29188	29295	30379	30382	30395	30398	30410	32719	32706	32711	32709	32738
		S/T	0.79	0.89	0.99	1.00	1.00	0.64	0.74	0.82	0.84	0.94	0.54	0.64	0.72	0.73	0.83	0.39	0.46	0.54	0.56	0.65
		PI	1.40	1.40	1.40	1.40	1.40	1.40	1.40	1.40	1.40	1.40	1.40	1.40	1.40	1.40	1.40	1.40	1.40	1.40	1.40	1.40
	59°F (15.0°C)	TC	25930	25970	26481	26636	27677	27579	27585	27590	27591	27760	28786	28779	28791	28792	28801	31100	31088	31090	31089	31112
		S/T	0.80	0.91	1.00	1.00	1.00	0.65	0.75	0.84	0.86	0.96	0.54	0.65	0.73	0.75	0.85	0.39	0.47	0.55	0.56	0.66
		PI	1.52	1.52	1.52	1.52	1.53	1.53	1.53	1.53	1.53	1.53	1.53	1.53	1.53	1.53	1.53	1.54	1.54	1.54	1.54	1.54
	68°F (20.0°C)	TC	24381	24461	25152	25306	26341	26000	26005	26009	26009	26321	27182	27176	27186	27187	27193	29454	29442	29443	29442	29465
		S/T	0.82	0.94	1.00	1.00	1.00	0.66	0.77	0.86	0.88	1.00	0.55	0.66	0.75	0.77	0.87	0.39	0.47	0.56	0.57	0.67
		PI	1.64	1.64	1.64	1.65	1.66	1.65	1.65	1.65	1.65	1.66	1.66	1.66	1.66	1.66	1.66	1.68	1.68	1.68	1.68	1.68
	77°F (25.0°C)	TC	22807	22920	23707	23862	24889	24403	24412	24417	24440	24924	25570	25568	25582	25584	25614	27815	27802	27806	27806	27839
		S/T	0.83	0.96	1.00	1.00	1.00	0.66	0.78	0.88	0.89	1.00	0.55	0.67	0.76	0.78	0.88	0.39	0.48	0.56	0.58	0.68
		PI	1.77	1.77	1.78	1.78	1.79	1.79	1.79	1.79	1.79	1.79	1.80	1.80	1.80	1.80	1.80	1.82	1.82	1.81	1.82	1.81
	82°F (27.8°C)	TC	23095	23244	24135	24295	25369	24753	24765	24786	24807	25406	25966	25968	25983	25985	26029	28303	28289	28294	28297	28335
		S/T	0.84	0.97	1.00	1.00	1.00	0.67	0.79	0.88	0.90	1.00	0.56	0.67	0.77	0.78	0.89	0.39	0.48	0.57	0.58	0.68
		PI	2.01	2.01	2.02	2.02	2.03	2.02	2.02	2.02	2.02	2.03	2.04	2.04	2.03	2.03	2.03	2.06	2.06	2.05	2.05	2.05
	86°F (30.0°C)	TC	24782	24998	26040	26216	27395	26593	26605	26642	26668	27434	27915	27919	27934	27936	27999	30465	30450	30455	30462	30499
		S/T	0.85	0.98	1.00	1.00	1.00	0.67	0.80	0.89	0.91	1.00	0.56	0.68	0.77	0.79	0.90	0.39	0.48	0.57	0.59	0.69
		PI	2.40	2.40	2.41	2.41	2.43	2.42	2.42	2.42	2.42	2.43	2.43	2.43	2.43	2.43	2.43	2.46	2.46	2.46	2.46	2.46
	95°F (35.0°C)	TC	28993	28992	28995	29027	29771	30935	30927	30925	30925	30931	32334	32331	32325	32324	32325	35040	35028	35018	35017	35016
		S/T	0.74	0.83	0.91	0.92	1.00	0.61	0.69	0.77	0.78	0.87	0.52	0.60	0.67	0.69	0.77	0.39	0.47	0.52	0.53	0.61
		PI	3.16	3.16	3.16	3.16	3.20	3.26	3.26	3.26	3.26	3.26	3.33	3.33	3.33	3.33	3.33	3.47	3.47	3.47	3.47	3.47
	104°F (40.0°C)	TC	25749	25750	25796	25831	26693	27469	27462	27462	27462	27468	28711	28708	28702	28702	28706	31107	31096	31088	31087	31086
		S/T	0.75	0.85	0.93	0.95	1.00	0.61	0.71	0.78	0.80	0.89	0.52	0.61	0.69	0.70	0.79	0.39	0.45	0.52	0.54	0.62
		PI	3.07	3.07	3.07	3.07	3.12	3.16	3.16	3.16	3.16	3.16	3.23	3.23	3.23	3.23	3.23	3.36	3.36	3.36	3.36	3.36
	110°F (43.0°C)	TC	23650	23684	24215	24372	25399	25324	25320	25326	25325	25471	26529	26526	26528	26530	26537	28855	28843	28843	28843	28841
		S/T	0.80	0.91	1.00	1.00	1.00	0.64	0.75	0.84	0.86	0.96	0.54	0.65	0.73	0.75	0.85	0.39	0.47	0.55	0.56	0.66
		PI	3.05	3.05	3.07	3.08	3.12	3.12	3.12	3.12	3.12	3.12	3.17	3.17	3.17	3.17	3.17	3.27	3.27	3.27	3.27	3.27
	115°F (46.0°C)	TC	19835	19911	20592	20726	21634	21276	21278	21281	21282	21666	22317	22315	22321	22323	22324	24322	24311	24310	24308	24319
		S/T	0.83	0.95	1.00	1.00	1.00	0.66	0.77	0.87	0.89	1.00	0.55	0.66	0.75	0.77	0.88	0.39	0.47	0.56	0.57	0.67
		PI	2.67	2.67	2.70	2.70	2.74	2.73	2.73	2.72	2.72	2.74	2.77	2.77	2.77	2.77	2.76	2.84	2.84	2.84	2.84	2.84
	122°F (50.0°C)	TC	14698	15334	16008	16124	16922	15852	15853	15991	16146	16945	16706	16711	16712	16711	16962	18360	18350	18362	18364	18368
		S/T	0.93	1.00	1.00	1.00	1.00	0.72	0.86	0.99	1.00	1.00	0.59	0.73	0.84	0.86	1.00	0.39	0.50	0.61	0.62	0.75
		PI	2.18	2.19	2.21	2.21	2.23	2.20	2.20	2.21	2.21	2.23	2.23	2.22	2.22	2.22	2.23	2.26	2.26	2.26	2.26	2.26

Manufacturer reserves the right to change, at any time, specifications and designs without notice and without obligations.

Table 37: Cooling Performance - 30K 37MUHA + 45MUHA (Sheet 3 of 8)

AIRFLOW (CFM)	OUTDOOR DB °F (°C)	ID WB(°F)	60.8°F (16.0°C)					64.4°F (18.0°C)					67°F (19.4°C)					71.6°F (22.0°C)				
		ID DB(°F)	73.4°F (23.0°C)	77.0°F (25.0°C)	80.0°F (26.7°C)	80.6°F (27.0°C)	84.2°F (29.0°C)	73.4°F (23.0°C)	77.0°F (25.0°C)	80.0°F (26.7°C)	80.6°F (27.0°C)	84.2°F (29.0°C)	73.4°F (23.0°C)	77.0°F (25.0°C)	80.0°F (26.7°C)	80.6°F (27.0°C)	84.2°F (29.0°C)	73.4°F (23.0°C)	77.0°F (25.0°C)	80.0°F (26.7°C)	80.6°F (27.0°C)	84.2°F (29.0°C)
806	-22°F (-30.0°C)	TC	27383	27377	27372	27371	27933	28616	28608	28600	28599	28589	29490	29480	29470	29468	29455	31129	31121	31109	31108	31087
		S/T	0.74	0.83	0.91	0.93	0.99	0.61	0.70	0.77	0.79	0.88	0.52	0.61	0.68	0.70	0.78	0.38	0.45	0.52	0.54	0.62
		PI	2.65	2.65	2.65	2.65	2.64	2.63	2.63	2.63	2.63	2.63	2.62	2.62	2.62	2.62	2.62	2.62	2.62	2.62	2.62	2.62
	-13°F (-25.0°C)	TC	29665	29659	29653	29652	30261	31001	30992	30984	30982	30972	31947	31937	31926	31924	31909	33723	33715	33701	33700	33678
		S/T	0.75	0.84	0.92	0.93	1.00	0.61	0.70	0.78	0.79	0.88	0.52	0.61	0.69	0.70	0.79	0.38	0.46	0.53	0.54	0.62
		PI	2.75	2.75	2.75	2.75	2.74	2.72	2.72	2.73	2.73	2.73	2.71	2.71	2.72	2.72	2.72	2.72	2.72	2.72	2.72	2.72
	-4°F (-20.0°C)	TC	31947	31940	31934	31933	32589	33385	33376	33367	33365	33354	34405	34394	34382	34379	34364	36317	36308	36294	36292	36269
		S/T	0.75	0.84	0.92	0.94	1.00	0.61	0.71	0.78	0.79	0.88	0.53	0.61	0.69	0.70	0.79	0.39	0.46	0.53	0.54	0.63
		PI	2.85	2.85	2.85	2.85	2.84	2.82	2.82	2.82	2.82	2.82	2.81	2.81	2.81	2.81	2.81	2.81	2.81	2.81	2.81	2.81
	0°F (-17.8°C)	TC	32992	32982	32975	32974	33796	34463	34451	34437	34435	34421	35503	35489	35473	35470	35448	37436	37428	37424	37422	37426
		S/T	0.75	0.85	0.93	0.95	1.00	0.62	0.71	0.79	0.80	0.90	0.53	0.62	0.70	0.71	0.80	0.39	0.46	0.53	0.55	0.63
		PI	2.87	2.87	2.87	2.87	2.86	2.86	2.86	2.86	2.86	2.86	2.85	2.86	2.86	2.86	2.86	2.87	2.87	2.87	2.87	2.87
	5°F (-15.0°C)	TC	33995	33998	34104	34153	35151	35650	35649	35654	35655	35697	36837	36835	36838	36839	36846	39101	39090	39091	39089	39092
		S/T	0.76	0.86	0.94	0.96	1.00	0.62	0.72	0.80	0.81	0.90	0.53	0.62	0.70	0.72	0.81	0.39	0.46	0.54	0.55	0.64
		PI	2.90	2.90	2.90	2.90	2.90	2.90	2.90	2.90	2.90	2.90	2.91	2.91	2.91	2.91	2.91	2.96	2.96	2.96	2.96	2.96
	14°F (-10.0°C)	TC	36131	36123	36116	36114	37140	37976	37965	37955	37952	37940	39296	39283	39269	39266	39248	41804	41792	41775	41773	41746
		S/T	0.75	0.85	0.93	0.95	1.00	0.62	0.71	0.79	0.80	0.89	0.53	0.62	0.69	0.71	0.79	0.39	0.46	0.53	0.54	0.63
		PI	2.42	2.42	2.42	2.42	2.41	2.41	2.41	2.41	2.41	2.41	2.40	2.40	2.40	2.40	2.40	2.40	2.40	2.40	2.40	2.40
	17°F (-8.3°C)	TC	36836	36825	36921	36973	38081	38718	38704	38713	38715	38755	40074	40073	40079	40082	40095	42703	42690	42694	42692	42701
		S/T	0.76	0.86	0.94	0.96	1.00	0.62	0.72	0.80	0.81	0.90	0.53	0.62	0.70	0.71	0.80	0.39	0.46	0.53	0.55	0.63
		PI	2.24	2.24	2.24	2.24	2.23	2.23	2.23	2.23	2.23	2.23	2.23	2.23	2.23	2.23	2.23	2.24	2.24	2.24	2.24	2.24
	23°F (-5.0°C)	TC	37109	37112	37263	37330	38556	39056	39055	39062	39063	39125	40455	40454	40458	40459	40468	43135	43122	43124	43122	43128
		S/T	0.77	0.87	0.95	0.97	1.00	0.62	0.72	0.80	0.82	0.91	0.53	0.63	0.71	0.72	0.81	0.39	0.46	0.54	0.55	0.64
		PI	2.26	2.26	2.26	2.26	2.27	2.27	2.27	2.27	2.27	2.27	2.29	2.29	2.29	2.29	2.29	2.32	2.32	2.32	2.32	2.32
	35°F (1.7°C)	TC	38009	38006	38006	38006	38495	39898	39891	39888	39887	39889	41224	41221	41214	41214	41212	43702	43692	43684	43682	43680
		S/T	0.73	0.81	0.89	0.90	1.00	0.60	0.68	0.76	0.77	0.85	0.52	0.60	0.67	0.68	0.76	0.39	0.47	0.52	0.53	0.60
		PI	2.17	2.17	2.17	2.17	2.20	2.30	2.30	2.30	2.30	2.30	2.40	2.40	2.39	2.39	2.39	2.60	2.60	2.60	2.60	2.60
	41°F (5.0°C)	TC	34240	34323	34323	34333	34899	36020	36014	36010	36011	36012	37212	37208	37202	37202	37200	39434	39425	39417	39415	39412
		S/T	0.74	0.82	0.90	0.91	1.00	0.60	0.69	0.76	0.78	0.86	0.52	0.60	0.67	0.69	0.77	0.39	0.45	0.52	0.53	0.61
		PI	1.71	1.71	1.71	1.72	1.75	1.82	1.82	1.82	1.82	1.82	1.90	1.90	1.90	1.90	1.90	2.08	2.07	2.07	2.07	2.07
	47°F (8.3°C)	TC	30636	30635	30634	30664	31268	32139	32134	32131	32131	32132	33199	33195	33190	33189	33189	35171	35162	35156	35155	35152
		S/T	0.74	0.83	0.91	0.92	1.00	0.61	0.70	0.77	0.78	0.87	0.52	0.61	0.68	0.69	0.78	0.39	0.45	0.52	0.53	0.62
		PI	1.27	1.27	1.27	1.27	1.30	1.35	1.35	1.35	1.35	1.35	1.41	1.41	1.41	1.41	1.41	1.54	1.54	1.54	1.54	1.54

Manufacturer reserves the right to change, at any time, specifications and designs without notice and without obligations.

Table 37: Cooling Performance - 30K 37MUHA + 45MUHA (Sheet 4 of 8)

AIRFLOW (CFM)	OUTDOOR DB °F (°C)	ID WB(°F)	60.8°F (16.0°C)					64.4°F (18.0°C)					67°F (19.4°C)					71.6°F (22.0°C)				
		ID DB(°F)	73.4°F (23.0°C)	77.0°F (25.0°C)	80.0°F (26.7°C)	80.6°F (27.0°C)	84.2°F (29.0°C)	73.4°F (23.0°C)	77.0°F (25.0°C)	80.0°F (26.7°C)	80.6°F (27.0°C)	84.2°F (29.0°C)	73.4°F (23.0°C)	77.0°F (25.0°C)	80.0°F (26.7°C)	80.6°F (27.0°C)	84.2°F (29.0°C)	73.4°F (23.0°C)	77.0°F (25.0°C)	80.0°F (26.7°C)	80.6°F (27.0°C)	84.2°F (29.0°C)
806	50°F (10.0°C)	TC	29554	29679	30517	30690	31850	31308	31327	31335	31368	31890	32579	32597	32616	32619	32666	35005	34992	35033	35042	35090
		S/T	0.83	0.95	1.00	1.00	1.00	0.66	0.78	0.87	0.88	1.00	0.55	0.66	0.76	0.77	0.88	0.39	0.48	0.56	0.58	0.68
		PI	1.46	1.46	1.46	1.46	1.46	1.46	1.46	1.46	1.46	1.46	1.46	1.46	1.46	1.46	1.46	1.46	1.46	1.46	1.46	1.46
	59°F (15.0°C)	TC	27860	28059	29051	29224	30386	29604	29618	29662	29690	30425	30864	30880	30894	30896	30972	33287	33273	33306	33313	33348
		S/T	0.85	0.97	1.00	1.00	1.00	0.67	0.79	0.89	0.91	1.00	0.56	0.68	0.77	0.79	0.90	0.39	0.48	0.57	0.59	0.69
		PI	1.58	1.58	1.59	1.59	1.59	1.59	1.59	1.59	1.59	1.59	1.60	1.60	1.60	1.60	1.60	1.61	1.61	1.61	1.61	1.61
	68°F (20.0°C)	TC	26196	26636	27604	27776	28929	27911	27921	27998	28032	28967	29148	29163	29173	29174	29287	31532	31519	31549	31555	31581
		S/T	0.87	1.00	1.00	1.00	1.00	0.69	0.81	0.91	0.93	1.00	0.57	0.69	0.79	0.81	0.93	0.39	0.49	0.58	0.60	0.71
		PI	1.71	1.71	1.72	1.72	1.73	1.72	1.72	1.72	1.72	1.73	1.74	1.74	1.73	1.73	1.74	1.76	1.76	1.76	1.76	1.76
	77°F (25.0°C)	TC	24504	25076	26036	26207	27353	26198	26211	26311	26354	27388	27414	27437	27451	27453	27594	29765	29751	29798	29806	29840
		S/T	0.88	1.00	1.00	1.00	1.00	0.69	0.82	0.93	0.95	1.00	0.57	0.70	0.80	0.82	0.94	0.39	0.49	0.59	0.60	0.72
		PI	1.85	1.85	1.86	1.86	1.87	1.86	1.86	1.86	1.86	1.87	1.87	1.87	1.87	1.87	1.87	1.89	1.89	1.89	1.89	1.89
	82°F (27.8°C)	TC	24833	25507	26512	26690	27887	26573	26588	26716	26769	27924	27837	27867	27881	27883	28059	30281	30287	30325	30334	30373
		S/T	0.88	1.00	1.00	1.00	1.00	0.70	0.83	0.94	0.96	1.00	0.58	0.70	0.81	0.83	0.96	0.39	0.49	0.59	0.61	0.72
		PI	2.09	2.10	2.11	2.11	2.12	2.11	2.11	2.11	2.11	2.12	2.12	2.12	2.12	2.12	2.12	2.14	2.14	2.14	2.14	2.14
	86°F (30.0°C)	TC	26665	27506	28609	28804	30118	28552	28566	28737	28813	30157	29929	29961	29975	29977	30209	32597	32599	32647	32655	32693
		S/T	0.90	1.00	1.00	1.00	1.00	0.71	0.84	0.96	0.98	1.00	0.58	0.71	0.82	0.84	0.97	0.39	0.50	0.60	0.61	0.73
		PI	2.50	2.51	2.52	2.52	2.54	2.52	2.52	2.52	2.52	2.54	2.54	2.54	2.54	2.54	2.54	2.57	2.57	2.57	2.57	2.56
	95°F (35.0°C)	TC	31184	31190	31362	31442	32738	33222	33218	33227	33228	33288	34688	34687	34687	34688	34704	37516	37503	37491	37509	37499
		S/T	0.77	0.87	0.96	0.98	1.00	0.63	0.72	0.80	0.82	0.91	0.53	0.62	0.70	0.72	0.81	0.39	0.46	0.53	0.55	0.63
		PI	3.29	3.29	3.30	3.31	3.37	3.40	3.40	3.40	3.40	3.40	3.47	3.47	3.47	3.47	3.47	3.62	3.62	3.62	3.62	3.62
	104°F (40.0°C)	TC	27688	27693	27978	28236	29348	29495	29493	29502	29503	29609	30799	30797	30799	30802	30814	33301	33289	33279	33289	33287
		S/T	0.79	0.89	0.99	1.00	1.00	0.63	0.74	0.82	0.84	0.94	0.54	0.64	0.72	0.73	0.83	0.39	0.46	0.54	0.55	0.65
		PI	3.20	3.20	3.21	3.23	3.29	3.30	3.30	3.30	3.30	3.30	3.37	3.37	3.37	3.37	3.37	3.51	3.51	3.51	3.51	3.51
	110°F (43.0°C)	TC	25425	25619	26607	26778	27920	27182	27191	27215	27240	27959	28456	28456	28467	28468	28518	30887	30878	30878	30880	30904
		S/T	0.85	0.97	1.00	1.00	1.00	0.67	0.79	0.89	0.91	1.00	0.56	0.68	0.77	0.79	0.90	0.39	0.48	0.57	0.59	0.69
		PI	3.18	3.19	3.23	3.23	3.28	3.25	3.25	3.25	3.25	3.28	3.31	3.31	3.31	3.31	3.31	3.41	3.41	3.41	3.41	3.41
	115°F (46.0°C)	TC	21322	21778	22628	22778	23784	22842	22850	22911	22943	23816	23938	23945	23952	23953	24043	26041	26029	26038	26044	26063
		S/T	0.88	1.00	1.00	1.00	1.00	0.69	0.82	0.92	0.94	1.00	0.57	0.69	0.80	0.82	0.94	0.39	0.49	0.58	0.60	0.71
		PI	2.78	2.80	2.83	2.84	2.88	2.84	2.84	2.84	2.84	2.88	2.88	2.88	2.88	2.88	2.89	2.97	2.97	2.96	2.97	2.96
	122°F (50.0°C)	TC	15916	16813	17557	17689	18573	16993	17036	17579	17711	18593	17900	17904	17933	17953	18612	19631	19638	19655	19655	19653
		S/T	1.00	1.00	1.00	1.00	1.00	0.76	0.92	1.00	1.00	1.00	0.62	0.77	0.89	0.92	1.00	0.40	0.52	0.64	0.66	0.79
		PI	2.27	2.29	2.31	2.31	2.33	2.30	2.30	2.31	2.31	2.33	2.32	2.32	2.32	2.32	2.33	2.36	2.36	2.36	2.36	2.36

Manufacturer reserves the right to change, at any time, specifications and designs without notice and without obligations.

Table 37: Cooling Performance - 30K 37MUHA + 45MUHA (Sheet 5 of 8)

AIRFLOW (CFM)	OUTDOOR DB °F (°C)	ID WB(°F)	60.8°F (16.0°C)					64.4°F (18.0°C)					67°F (19.4°C)					71.6°F (22.0°C)				
		ID DB(°F)	73.4°F (23.0°C)	77.0°F (25.0°C)	80.0°F (26.7°C)	80.6°F (27.0°C)	84.2°F (29.0°C)	73.4°F (23.0°C)	77.0°F (25.0°C)	80.0°F (26.7°C)	80.6°F (27.0°C)	84.2°F (29.0°C)	73.4°F (23.0°C)	77.0°F (25.0°C)	80.0°F (26.7°C)	80.6°F (27.0°C)	84.2°F (29.0°C)	73.4°F (23.0°C)	77.0°F (25.0°C)	80.0°F (26.7°C)	80.6°F (27.0°C)	84.2°F (29.0°C)
894	-22°F (-30.0°C)	TC	29447	29437	29428	29599	30471	30743	30727	30713	30710	30689	31661	31645	31624	31620	31598	33399	33390	33365	33357	33307
		S/T	0.77	0.87	0.96	0.99	0.99	0.63	0.73	0.81	0.82	0.93	0.53	0.63	0.71	0.73	0.82	0.38	0.46	0.54	0.55	0.64
		PI	2.78	2.78	2.78	2.78	2.77	2.76	2.76	2.76	2.76	2.76	2.75	2.76	2.76	2.76	2.76	2.77	2.77	2.77	2.77	2.77
	-13°F (-25.0°C)	TC	31901	31890	31881	32066	33010	33305	33287	33272	33270	33247	34299	34282	34259	34255	34231	36182	36172	36145	36136	36082
		S/T	0.77	0.88	0.97	1.00	1.00	0.63	0.73	0.81	0.83	0.93	0.54	0.63	0.71	0.73	0.83	0.39	0.46	0.54	0.56	0.65
		PI	2.88	2.88	2.88	2.88	2.87	2.86	2.86	2.87	2.87	2.87	2.86	2.86	2.86	2.86	2.86	2.87	2.87	2.87	2.87	2.87
	-4°F (-20.0°C)	TC	34355	34343	34333	34533	35549	35867	35848	35832	35829	35804	36938	36919	36894	36890	36864	38965	38955	38926	38916	38858
		S/T	0.78	0.88	0.97	1.00	1.00	0.63	0.73	0.82	0.83	0.93	0.54	0.64	0.72	0.73	0.83	0.39	0.47	0.55	0.56	0.65
		PI	2.99	2.99	2.99	2.98	2.97	2.96	2.97	2.97	2.97	2.97	2.96	2.96	2.96	2.96	2.96	2.97	2.97	2.97	2.97	2.97
	0°F (-17.8°C)	TC	35488	35473	35610	35882	36876	37036	37008	36987	36983	36977	38122	38100	38065	38060	38026	40177	40165	40167	40171	40201
		S/T	0.78	0.89	0.99	1.00	1.00	0.64	0.74	0.83	0.84	0.95	0.54	0.64	0.73	0.74	0.84	0.39	0.47	0.55	0.57	0.66
		PI	3.01	3.01	3.01	3.01	3.01	3.00	3.00	3.00	3.00	3.01	3.00	3.01	3.01	3.01	3.01	3.03	3.03	3.03	3.03	3.03
	5°F (-15.0°C)	TC	36532	36565	37058	37228	38366	38270	38278	38282	38282	38471	39522	39519	39530	39530	39535	41884	41871	41872	41875	41898
		S/T	0.79	0.90	1.00	1.00	1.00	0.64	0.75	0.84	0.85	0.96	0.54	0.65	0.73	0.75	0.85	0.39	0.47	0.55	0.57	0.66
		PI	3.04	3.04	3.04	3.04	3.05	3.04	3.04	3.05	3.05	3.05	3.06	3.06	3.06	3.06	3.06	3.12	3.12	3.12	3.12	3.12
	14°F (-10.0°C)	TC	38832	38818	38979	39320	40540	40782	40758	40739	40735	40714	42191	42171	42138	42133	42097	44844	44830	44798	44788	44719
		S/T	0.78	0.89	0.99	1.00	1.00	0.64	0.74	0.82	0.84	0.94	0.54	0.64	0.72	0.74	0.83	0.39	0.47	0.55	0.56	0.65
		PI	2.54	2.54	2.54	2.54	2.54	2.53	2.53	2.53	2.53	2.53	2.53	2.53	2.53	2.53	2.53	2.54	2.54	2.54	2.54	2.54
	17°F (-8.3°C)	TC	39645	39656	40141	40373	41673	41636	41640	41648	41650	41847	42964	42980	43008	43010	43021	45821	45807	45812	45821	45863
		S/T	0.79	0.89	1.00	1.00	1.00	0.64	0.74	0.83	0.85	0.95	0.55	0.65	0.73	0.75	0.85	0.39	0.47	0.55	0.57	0.66
		PI	2.35	2.35	2.35	2.35	2.35	2.35	2.35	2.35	2.35	2.35	2.35	2.35	2.35	2.35	2.35	2.37	2.37	2.37	2.37	2.37
	23°F (-5.0°C)	TC	39877	39932	40582	40781	42114	41924	41934	41940	41941	42189	43402	43400	43414	43416	43423	46200	46186	46188	46194	46226
		S/T	0.80	0.91	1.00	1.00	1.00	0.65	0.75	0.84	0.86	0.97	0.54	0.65	0.74	0.75	0.85	0.39	0.47	0.56	0.57	0.66
		PI	2.38	2.38	2.38	2.38	2.39	2.39	2.39	2.39	2.39	2.39	2.41	2.41	2.41	2.41	2.41	2.45	2.45	2.45	2.45	2.45
	35°F (1.7°C)	TC	40894	40895	40974	41020	42075	42856	42851	42852	42853	42854	44234	44231	44226	44226	44231	46795	46785	46775	46781	46773
		S/T	0.75	0.85	0.93	0.94	1.00	0.62	0.71	0.79	0.80	0.89	0.53	0.62	0.69	0.71	0.80	0.39	0.46	0.53	0.54	0.63
		PI	2.28	2.28	2.29	2.29	2.36	2.42	2.42	2.42	2.42	2.42	2.52	2.52	2.52	2.52	2.52	2.74	2.74	2.74	2.74	2.74
	41°F (5.0°C)	TC	36927	36928	37030	37080	38133	38690	38686	38687	38687	38721	39928	39924	39921	39921	39926	42227	42217	42208	42213	42207
		S/T	0.76	0.86	0.94	0.96	1.00	0.62	0.72	0.80	0.81	0.90	0.53	0.62	0.70	0.71	0.81	0.39	0.46	0.53	0.55	0.64
		PI	1.81	1.81	1.81	1.82	1.88	1.92	1.92	1.92	1.92	1.92	2.00	2.00	2.00	2.00	2.00	2.18	2.18	2.18	2.18	2.18
	47°F (8.3°C)	TC	32954	32955	33081	33139	34159	34522	34518	34519	34519	34571	35622	35618	35615	35616	35618	37666	37657	37654	37653	37647
		S/T	0.77	0.87	0.95	0.97	1.00	0.63	0.72	0.81	0.82	0.91	0.53	0.63	0.71	0.72	0.82	0.39	0.46	0.54	0.55	0.64
		PI	1.33	1.33	1.34	1.34	1.40	1.42	1.42	1.42	1.42	1.42	1.49	1.49	1.49	1.49	1.49	1.62	1.62	1.62	1.62	1.62

Manufacturer reserves the right to change, at any time, specifications and designs without notice and without obligations.

Table 37: Cooling Performance - 30K 37MUHA + 45MUHA (Sheet 6 of 8)

AIRFLOW (CFM)	OUTDOOR DB °F (°C)	ID WB(°F)	60.8°F (16.0°C)					64.4°F (18.0°C)					67°F (19.4°C)					71.6°F (22.0°C)				
		ID DB(°F)	73.4°F (23.0°C)	77.0°F (25.0°C)	80.0°F (26.7°C)	80.6°F (27.0°C)	84.2°F (29.0°C)	73.4°F (23.0°C)	77.0°F (25.0°C)	80.0°F (26.7°C)	80.6°F (27.0°C)	84.2°F (29.0°C)	73.4°F (23.0°C)	77.0°F (25.0°C)	80.0°F (26.7°C)	80.6°F (27.0°C)	84.2°F (29.0°C)	73.4°F (23.0°C)	77.0°F (25.0°C)	80.0°F (26.7°C)	80.6°F (27.0°C)	84.2°F (29.0°C)
894	50°F (10.0°C)	TC	31745	32264	33342	33533	34818	33611	33631	33740	33783	34858	34934	34979	35000	35002	35160	37451	37469	37560	37570	37620
		S/T	0.87	1.00	1.00	1.00	1.00	0.69	0.81	0.92	0.94	1.00	0.57	0.69	0.80	0.81	0.93	0.39	0.49	0.58	0.60	0.71
		PI	1.54	1.54	1.54	1.54	1.54	1.54	1.54	1.54	1.54	1.54	1.54	1.54	1.54	1.54	1.53	1.53	1.53	1.53	1.53	1.53
	59°F (15.0°C)	TC	29955	30677	31756	31947	33233	31783	31797	31955	32017	33271	33103	33138	33152	33153	33372	35631	35641	35710	35718	35753
		S/T	0.88	1.00	1.00	1.00	1.00	0.70	0.83	0.94	0.97	1.00	0.58	0.71	0.81	0.83	0.96	0.39	0.50	0.59	0.61	0.73
		PI	1.67	1.67	1.68	1.68	1.68	1.68	1.68	1.68	1.68	1.68	1.68	1.68	1.68	1.68	1.68	1.69	1.69	1.69	1.69	1.69
	68°F (20.0°C)	TC	28203	29113	30184	30374	31652	29966	29975	30210	30407	31687	31270	31296	31304	31305	31662	33765	33776	33830	33836	33860
		S/T	0.91	1.00	1.00	1.00	1.00	0.72	0.85	0.97	1.00	1.00	0.59	0.72	0.84	0.86	0.99	0.40	0.50	0.61	0.62	0.75
		PI	1.80	1.81	1.82	1.82	1.83	1.81	1.81	1.82	1.82	1.83	1.83	1.83	1.83	1.83	1.83	1.85	1.85	1.85	1.85	1.85
	77°F (25.0°C)	TC	26408	27420	28483	28672	29940	28126	28139	28462	28706	29975	29409	29443	29457	29491	30002	31852	31881	31952	31960	31995
		S/T	0.92	1.00	1.00	1.00	1.00	0.72	0.87	0.99	1.00	1.00	0.59	0.73	0.85	0.86	1.00	0.40	0.51	0.61	0.63	0.76
		PI	1.95	1.96	1.96	1.97	1.98	1.96	1.96	1.96	1.97	1.98	1.97	1.97	1.97	1.97	1.98	1.99	1.99	1.99	1.99	1.99
	82°F (27.8°C)	TC	26762	27897	29009	29207	30535	28529	28575	29044	29242	30569	29864	29903	29918	29965	30597	32393	32434	32515	32524	32563
		S/T	0.94	1.00	1.00	1.00	1.00	0.73	0.87	1.00	1.00	1.00	0.60	0.74	0.86	0.87	1.00	0.40	0.51	0.62	0.63	0.76
		PI	2.21	2.22	2.23	2.23	2.24	2.22	2.22	2.23	2.23	2.24	2.23	2.23	2.23	2.23	2.24	2.26	2.26	2.26	2.25	2.25
	86°F (30.0°C)	TC	28720	30050	31269	31485	32952	30616	30680	31307	31523	32978	32077	32115	32165	32195	33009	34834	34885	34966	34975	35011
		S/T	0.95	1.00	1.00	1.00	1.00	0.74	0.88	1.00	1.00	1.00	0.60	0.75	0.86	0.88	1.00	0.40	0.51	0.62	0.64	0.77
		PI	2.63	2.65	2.66	2.66	2.68	2.66	2.66	2.66	2.66	2.68	2.67	2.67	2.67	2.67	2.68	2.70	2.70	2.70	2.70	2.70
	95°F (35.0°C)	TC	33515	33575	34296	34497	35850	35659	35667	35679	35681	35923	37198	37202	37221	37224	37241	40156	40142	40146	40144	40174
		S/T	0.80	0.91	1.00	1.00	1.00	0.65	0.75	0.84	0.86	0.96	0.54	0.65	0.73	0.75	0.85	0.39	0.47	0.55	0.56	0.66
		PI	3.47	3.47	3.51	3.52	3.58	3.58	3.58	3.58	3.58	3.59	3.65	3.65	3.65	3.65	3.65	3.81	3.81	3.81	3.81	3.81
	104°F (40.0°C)	TC	29755	29861	30721	30902	32128	31659	31669	31677	31679	32096	33027	33032	33050	33052	33063	35651	35638	35646	35639	35673
		S/T	0.82	0.94	1.00	1.00	1.00	0.66	0.77	0.86	0.88	1.00	0.55	0.66	0.75	0.77	0.87	0.39	0.47	0.56	0.58	0.67
		PI	3.37	3.37	3.42	3.43	3.50	3.47	3.47	3.47	3.47	3.49	3.55	3.55	3.55	3.55	3.55	3.69	3.69	3.69	3.69	3.69
	110°F (43.0°C)	TC	27321	28060	29124	29313	30572	29186	29196	29323	29380	30606	30519	30537	30547	30548	30726	33081	33067	33100	33106	33130
		S/T	0.89	1.00	1.00	1.00	1.00	0.70	0.83	0.94	0.96	1.00	0.58	0.70	0.81	0.83	0.96	0.39	0.49	0.59	0.61	0.73
		PI	3.34	3.37	3.42	3.43	3.48	3.42	3.42	3.43	3.43	3.48	3.48	3.48	3.48	3.48	3.49	3.60	3.59	3.59	3.59	3.59
	115°F (46.0°C)	TC	22941	23805	24740	24906	26016	24503	24509	24723	24938	26046	25672	25695	25703	25703	26070	27861	27848	27891	27896	27910
		S/T	0.92	1.00	1.00	1.00	1.00	0.72	0.86	0.98	1.00	1.00	0.59	0.73	0.84	0.86	1.00	0.40	0.50	0.61	0.63	0.75
		PI	2.92	2.95	2.99	3.00	3.04	2.98	2.98	2.99	3.00	3.04	3.04	3.04	3.03	3.04	3.04	3.11	3.11	3.11	3.11	3.11
	122°F (50.0°C)	TC	17374	18326	19142	19287	20256	18179	18322	19163	19309	20276	19144	19143	19243	19301	20294	20952	20993	21004	21004	20992
		S/T	1.00	1.00	1.00	1.00	1.00	0.80	0.98	1.00	1.00	1.00	0.64	0.81	0.95	0.98	1.00	0.41	0.54	0.67	0.69	0.84
		PI	2.40	2.42	2.44	2.44	2.46	2.42	2.42	2.44	2.44	2.46	2.44	2.44	2.44	2.44	2.46	2.49	2.49	2.48	2.48	2.48

Manufacturer reserves the right to change, at any time, specifications and designs without notice and without obligations.

Table 37: Cooling Performance - 30K 37MUHA + 45MUHA (Sheet 7 of 8)

AIRFLOW (CFM)	OUTDOOR DB °F (°C)	ID WB(°F)	60.8°F (16.0°C)					64.4°F (18.0°C)					67°F (19.4°C)					71.6°F (22.0°C)				
		ID DB(°F)	73.4°F (23.0°C)	77.0°F (25.0°C)	80.0°F (26.7°C)	80.6°F (27.0°C)	84.2°F (29.0°C)	73.4°F (23.0°C)	77.0°F (25.0°C)	80.0°F (26.7°C)	80.6°F (27.0°C)	84.2°F (29.0°C)	73.4°F (23.0°C)	77.0°F (25.0°C)	80.0°F (26.7°C)	80.6°F (27.0°C)	84.2°F (29.0°C)	73.4°F (23.0°C)	77.0°F (25.0°C)	80.0°F (26.7°C)	80.6°F (27.0°C)	84.2°F (29.0°C)
988	-22°F (-30.0°C)	TC	31650	31635	32087	32220	33106	33022	32995	32974	32971	32944	34009	33967	33934	33930	33897	35873	35864	35790	35776	35701
		S/T	0.80	0.91	0.99	0.99	0.99	0.64	0.75	0.84	0.86	0.97	0.55	0.65	0.74	0.75	0.86	0.39	0.47	0.55	0.57	0.67
		PI	2.95	2.95	2.94	2.94	2.93	2.93	2.93	2.93	2.93	2.93	2.93	2.93	2.93	2.93	2.93	2.95	2.95	2.95	2.95	2.95
	-13°F (-25.0°C)	TC	34287	34272	34761	34905	35865	35774	35744	35722	35718	35689	36843	36797	36762	36757	36722	38863	38852	38772	38758	38676
		S/T	0.80	0.91	1.00	1.00	1.00	0.65	0.75	0.85	0.86	0.97	0.55	0.65	0.74	0.76	0.86	0.39	0.47	0.56	0.57	0.67
		PI	3.06	3.06	3.05	3.05	3.04	3.04	3.04	3.04	3.04	3.04	3.03	3.04	3.04	3.04	3.04	3.05	3.05	3.06	3.06	3.06
	-4°F (-20.0°C)	TC	36925	36908	37434	37590	38624	38526	38494	38470	38466	38434	39678	39628	39590	39585	39547	41852	41841	41755	41739	41651
		S/T	0.80	0.92	1.00	1.00	1.00	0.65	0.76	0.85	0.87	0.98	0.55	0.65	0.74	0.76	0.86	0.39	0.48	0.56	0.57	0.67
		PI	3.17	3.17	3.16	3.16	3.15	3.15	3.15	3.15	3.15	3.15	3.14	3.15	3.15	3.15	3.15	3.16	3.16	3.16	3.16	3.17
	0°F (-17.8°C)	TC	38150	38128	38835	38997	40068	39787	39742	39712	39707	40106	40956	40898	40847	40841	40821	43159	43148	43145	43151	43179
		S/T	0.81	0.93	1.00	1.00	1.00	0.66	0.77	0.86	0.88	1.00	0.55	0.66	0.75	0.77	0.87	0.39	0.48	0.57	0.58	0.68
		PI	3.19	3.19	3.19	3.19	3.19	3.19	3.19	3.19	3.19	3.19	3.19	3.19	3.19	3.19	3.20	3.23	3.23	3.23	3.23	3.23
	5°F (-15.0°C)	TC	39244	39379	40279	40465	41712	41085	41095	41098	41140	41753	42398	42409	42418	42419	42476	44885	44872	44895	44900	44920
		S/T	0.82	0.94	1.00	1.00	1.00	0.66	0.78	0.87	0.88	1.00	0.56	0.67	0.76	0.78	0.88	0.39	0.48	0.57	0.59	0.69
		PI	3.22	3.22	3.22	3.23	3.24	3.23	3.23	3.23	3.23	3.24	3.25	3.25	3.26	3.25	3.26	3.32	3.32	3.33	3.33	3.33
	14°F (-10.0°C)	TC	41746	41726	42577	42777	44103	43819	43780	43751	43746	44155	45320	45264	45218	45210	45165	48190	48175	48083	48066	47963
		S/T	0.81	0.93	1.00	1.00	1.00	0.65	0.76	0.86	0.87	1.00	0.55	0.66	0.75	0.76	0.87	0.39	0.48	0.56	0.57	0.67
		PI	2.70	2.70	2.69	2.69	2.69	2.69	2.69	2.69	2.69	2.69	2.68	2.68	2.69	2.69	2.69	2.70	2.70	2.70	2.70	2.70
	17°F (-8.3°C)	TC	42479	42617	43602	43815	45238	44593	44612	44620	44657	45287	46115	46132	46151	46153	46210	49044	49031	49023	49033	49074
		S/T	0.82	0.93	1.00	1.00	1.00	0.66	0.77	0.87	0.88	1.00	0.55	0.66	0.76	0.77	0.87	0.39	0.48	0.57	0.58	0.68
		PI	2.49	2.49	2.49	2.49	2.49	2.49	2.49	2.49	2.49	2.49	2.49	2.50	2.50	2.50	2.50	2.52	2.52	2.52	2.52	2.52
	23°F (-5.0°C)	TC	42837	43021	44134	44352	45813	45006	45020	45024	45083	45863	46558	46574	46586	46588	46663	49506	49490	49525	49532	49561
		S/T	0.83	0.95	1.00	1.00	1.00	0.66	0.78	0.88	0.89	1.00	0.56	0.67	0.76	0.78	0.89	0.39	0.48	0.57	0.59	0.69
		PI	2.52	2.52	2.53	2.53	2.55	2.54	2.54	2.54	2.54	2.55	2.56	2.56	2.56	2.56	2.56	2.60	2.60	2.61	2.61	2.61
	35°F (1.7°C)	TC	43963	43964	44223	44346	45776	46018	46016	46020	46020	46143	47458	47455	47458	47459	47463	50131	50119	50116	50114	50118
		S/T	0.78	0.88	0.97	0.99	1.00	0.63	0.73	0.82	0.83	0.93	0.54	0.63	0.72	0.73	0.83	0.39	0.46	0.54	0.56	0.65
		PI	2.42	2.42	2.44	2.45	2.55	2.57	2.57	2.57	2.57	2.58	2.68	2.68	2.68	2.68	2.68	2.91	2.91	2.91	2.91	2.91
	41°F (5.0°C)	TC	39696	39696	40012	40291	41481	41542	41541	41543	41543	41689	42838	42835	42838	42838	42841	45242	45231	45228	45226	45231
		S/T	0.78	0.89	0.98	1.00	1.00	0.64	0.74	0.83	0.84	0.94	0.54	0.64	0.72	0.74	0.84	0.39	0.47	0.55	0.56	0.66
		PI	1.91	1.91	1.93	1.95	2.03	2.04	2.04	2.04	2.04	2.05	2.13	2.13	2.13	2.13	2.13	2.32	2.32	2.32	2.32	2.32
	47°F (8.3°C)	TC	35425	35448	35924	36084	37152	37067	37066	37067	37067	37238	38219	38215	38218	38217	38217	40358	40348	40345	40343	40347
		S/T	0.79	0.90	1.00	1.00	1.00	0.64	0.75	0.84	0.85	0.96	0.54	0.65	0.73	0.75	0.85	0.39	0.47	0.55	0.57	0.67
		PI	1.42	1.42	1.44	1.45	1.51	1.51	1.51	1.51	1.51	1.52	1.58	1.58	1.58	1.58	1.58	1.72	1.72	1.72	1.72	1.72

Manufacturer reserves the right to change, at any time, specifications and designs without notice and without obligations.

Table 37: Cooling Performance - 30K 37MUHA + 45MUHA (Sheet 8 of 8)

AIRFLOW (CFM)	OUTDOOR DB °F (°C)	ID WB(°F)	60.8°F (16.0°C)					64.4°F (18.0°C)					67°F (19.4°C)					71.6°F (22.0°C)				
		ID DB(°F)	73.4°F (23.0°C)	77.0°F (25.0°C)	80.0°F (26.7°C)	80.6°F (27.0°C)	84.2°F (29.0°C)	73.4°F (23.0°C)	77.0°F (25.0°C)	80.0°F (26.7°C)	80.6°F (27.0°C)	84.2°F (29.0°C)	73.4°F (23.0°C)	77.0°F (25.0°C)	80.0°F (26.7°C)	80.6°F (27.0°C)	84.2°F (29.0°C)	73.4°F (23.0°C)	77.0°F (25.0°C)	80.0°F (26.7°C)	80.6°F (27.0°C)	84.2°F (29.0°C)
988	50°F (10.0°C)	TC	34153	35093	36277	36487	37902	36081	36101	36350	36465	37938	37488	37537	37557	37559	37920	40072	40178	40282	40294	40344
		S/T	0.90	1.00	1.00	1.00	1.00	0.71	0.85	0.96	0.99	1.00	0.59	0.72	0.83	0.85	0.99	0.40	0.50	0.60	0.62	0.74
		PI	1.63	1.63	1.63	1.63	1.63	1.63	1.63	1.63	1.63	1.63	1.63	1.63	1.63	1.63	1.63	1.63	1.63	1.63	1.63	1.63
	59°F (15.0°C)	TC	32247	33378	34563	34773	36188	34119	34165	34553	34810	36224	35526	35562	35574	35626	36254	38148	38224	38301	38309	38341
		S/T	0.92	1.00	1.00	1.00	1.00	0.73	0.86	1.00	1.00	1.00	0.60	0.73	0.85	0.86	1.00	0.40	0.51	0.61	0.63	0.76
		PI	1.77	1.78	1.78	1.78	1.79	1.78	1.78	1.78	1.78	1.79	1.79	1.79	1.79	1.79	1.79	1.80	1.80	1.80	1.80	1.80
	68°F (20.0°C)	TC	30338	31633	32806	33015	34416	32118	32190	32842	33051	34450	33506	33532	33592	33621	34478	36103	36170	36227	36233	36252
		S/T	0.95	1.00	1.00	1.00	1.00	0.74	0.89	1.00	1.00	1.00	0.61	0.75	0.87	0.89	1.00	0.40	0.51	0.63	0.65	0.78
		PI	1.91	1.92	1.93	1.94	1.95	1.93	1.93	1.93	1.94	1.95	1.94	1.94	1.94	1.94	1.95	1.97	1.97	1.97	1.97	1.96
	77°F (25.0°C)	TC	28420	29788	30954	31161	32553	30129	30225	30988	31195	32586	31494	31529	31609	31645	32613	34014	34117	34196	34205	34237
		S/T	0.97	1.00	1.00	1.00	1.00	0.75	0.90	1.00	1.00	1.00	0.61	0.76	0.88	0.90	1.00	0.40	0.52	0.63	0.65	0.79
		PI	2.07	2.08	2.09	2.09	2.10	2.08	2.08	2.09	2.09	2.10	2.10	2.10	2.10	2.10	2.10	2.12	2.12	2.12	2.12	2.12
	82°F (27.8°C)	TC	28824	30295	31517	31730	33184	30544	30662	31544	31766	33218	31965	32005	32105	32144	33248	34561	34691	34781	34790	34828
		S/T	0.99	1.00	1.00	1.00	1.00	0.76	0.91	1.00	1.00	1.00	0.62	0.77	0.89	0.92	1.00	0.40	0.52	0.64	0.66	0.80
		PI	2.35	2.36	2.37	2.37	2.38	2.36	2.36	2.37	2.37	2.38	2.37	2.37	2.37	2.37	2.38	2.40	2.40	2.40	2.40	2.39
	86°F (30.0°C)	TC	31099	32651	33987	34223	35817	32796	32947	34024	34263	35854	34350	34390	34516	34566	35885	37188	37332	37420	37429	37464
		S/T	1.00	1.00	1.00	1.00	1.00	0.77	0.93	1.00	1.00	1.00	0.62	0.78	0.91	0.93	1.00	0.40	0.52	0.64	0.66	0.81
		PI	2.80	2.82	2.83	2.83	2.85	2.82	2.82	2.83	2.83	2.85	2.84	2.84	2.84	2.84	2.85	2.88	2.87	2.87	2.87	2.87
	95°F (35.0°C)	TC	36005	36199	37369	37591	39077	38266	38288	38300	38345	39126	39908	39916	39941	39945	40011	43003	42986	42995	43007	43065
		S/T	0.83	0.95	1.00	1.00	1.00	0.66	0.78	0.88	0.89	1.00	0.56	0.67	0.76	0.78	0.88	0.39	0.48	0.57	0.58	0.68
		PI	3.68	3.69	3.75	3.76	3.84	3.80	3.80	3.80	3.80	3.84	3.88	3.88	3.88	3.88	3.89	4.04	4.04	4.04	4.04	4.04
	104°F (40.0°C)	TC	31968	32261	33475	33676	35020	33982	34001	34061	34098	35063	35432	35446	35465	35466	35567	38190	38175	38193	38206	38247
		S/T	0.85	0.98	1.00	1.00	1.00	0.68	0.80	0.90	0.92	1.00	0.56	0.68	0.78	0.80	0.91	0.39	0.48	0.58	0.59	0.70
		PI	3.58	3.59	3.66	3.67	3.74	3.69	3.69	3.69	3.69	3.74	3.77	3.77	3.77	3.77	3.77	3.92	3.92	3.92	3.92	3.92
	110°F (43.0°C)	TC	29432	30563	31729	31935	33318	31335	31344	31694	31972	33353	32745	32771	32779	32804	33382	35443	35445	35500	35506	35526
		S/T	0.92	1.00	1.00	1.00	1.00	0.72	0.87	0.99	1.00	1.00	0.60	0.73	0.85	0.86	1.00	0.40	0.51	0.61	0.63	0.76
		PI	3.56	3.60	3.65	3.66	3.72	3.64	3.64	3.65	3.66	3.72	3.70	3.70	3.70	3.70	3.72	3.82	3.82	3.82	3.82	3.82
	115°F (46.0°C)	TC	24731	25923	26947	27148	28343	26300	26353	26978	27182	28372	27526	27543	27581	27608	28397	29847	29869	29910	29914	29923
		S/T	0.96	1.00	1.00	1.00	1.00	0.75	0.89	1.00	1.00	1.00	0.61	0.75	0.87	0.90	1.00	0.40	0.52	0.63	0.65	0.78
		PI	3.12	3.16	3.20	3.22	3.25	3.18	3.18	3.20	3.22	3.25	3.23	3.23	3.23	3.23	3.26	3.32	3.32	3.32	3.32	3.31
	122°F (50.0°C)	TC	18697	19728	20611	20765	21814	19293	19749	20635	20789	21835	20318	20312	20649	20805	21848	22185	22271	22276	22275	22304
		S/T	1.00	1.00	1.00	1.00	1.00	0.84	1.00	1.00	1.00	1.00	0.67	0.85	1.00	1.00	1.00	0.41	0.55	0.69	0.72	0.88
		PI	2.55	2.57	2.59	2.60	2.62	2.56	2.57	2.59	2.60	2.62	2.59	2.59	2.59	2.60	2.62	2.65	2.64	2.63	2.63	2.63

Manufacturer reserves the right to change, at any time, specifications and designs without notice and without obligations.

Table 38: Heating Performance - 30K 37MUHA + 45MUHA (Sheet 1 of 2)

AIRFLOW (CFM)	OUTDOOR DB °F (°C)	HEATING PERFORMANCE AT INDOOR DRY BULB TEMPERATURE									
		TC: Total Heating Capacity (BTU/hr)					PI: Power Input (kW)				
		Indoor Conditions DB °F (°C)					Indoor Conditions DB				
		60.8°F (16.0°C)	68°F (20.0°C)	70°F (21.1°C)	71.6°F (22.0°C)	75.2°F (24.0°C)	60.8°F (16.0°C)	68°F (20.0°C)	70°F (21.1°C)	71.6°F (22.0°C)	75.2°F (24.0°C)
712	-22°F (-30.0°C)	14805	14509	14436	14840	14706	3.57	3.60	3.60	3.61	3.63
	-13°F (-25.0°C)	20169	19765	19666	19439	19264	3.98	4.01	4.02	4.03	4.05
	-4°F (-20.0°C)	22618	22166	22055	21800	21604	4.21	4.24	4.25	4.26	4.28
	0°F (-17.8°C)	24826	24329	24208	23927	23712	4.47	4.50	4.51	4.52	4.54
	5°F (-15.0°C)	27585	27034	26898	26587	26348	4.79	4.83	4.84	4.85	4.87
	14°F (-10.0°C)	22091	21649	21541	21291	21100	3.87	3.90	3.91	3.92	3.93
	17°F (-8.3°C)	20259	19854	19755	19526	19350	3.56	3.59	3.60	3.61	3.62
	22°F (-5.6°C)	21706	21272	21165	20920	20732	3.44	3.47	3.48	3.49	3.50
	27°F (-2.8°C)	23152	22689	22576	22315	22114	3.32	3.35	3.36	3.37	3.38
	32°F (-0.0°C)	24599	24107	23987	23709	23496	3.21	3.23	3.24	3.24	3.26
	35°F (1.7°C)	25467	24958	24833	24546	24325	3.13	3.16	3.17	3.17	3.18
	37°F (2.8°C)	26168	25645	25517	25221	24994	3.10	3.12	3.13	3.13	3.15
	42°F (5.6°C)	27921	27362	27225	26910	26668	3.00	3.03	3.03	3.04	3.05
	44.6°F (7.0°C)	28622	28049	27909	27586	27338	2.96	2.99	2.99	3.00	3.01
	47°F (8.3°C)	29673	29080	28934	28600	28342	2.91	2.93	2.94	2.94	2.95
	52°F (11.1°C)	26696	26162	26031	25730	25498	2.62	2.64	2.64	2.65	2.66
	57°F (13.9°C)	23718	23244	23127	22860	22654	2.32	2.34	2.35	2.35	2.36
	59°F (15.0°C)	22527	22076	21966	21712	21516	2.21	2.23	2.23	2.23	2.24
	62°F (16.7°C)	20740	20326	20224	19990	19810	2.03	2.05	2.05	2.06	2.07
	64.4°F (18.0°C)	19311	18925	18830	18612	18445	1.89	1.91	1.91	1.92	1.92
	69.8°F (21.0°C)	16095	15773	15695	15513	15373	1.58	1.59	1.59	1.60	1.60
	75.2°F (24.0°C)	12880	12622	12559	12413	12302	1.26	1.27	1.27	1.28	1.28
806	-22°F (-30.0°C)	16201	15877	15798	15985	15841	3.60	3.63	3.64	3.65	3.66
	-13°F (-25.0°C)	21642	21210	21103	20939	20751	4.02	4.06	4.06	4.07	4.09
	-4°F (-20.0°C)	24271	23786	23667	23482	23271	4.25	4.29	4.29	4.30	4.32
	0°F (-17.8°C)	26640	26107	25977	25774	25542	4.51	4.55	4.56	4.57	4.58
	5°F (-15.0°C)	29601	29009	28864	28639	28381	4.84	4.88	4.89	4.90	4.92
	14°F (-10.0°C)	23705	23231	23115	22935	22728	3.91	3.94	3.95	3.96	3.97
	17°F (-8.3°C)	21740	21305	21198	21033	20844	3.60	3.63	3.64	3.64	3.66
	22°F (-5.6°C)	23292	22826	22712	22535	22332	3.48	3.51	3.51	3.52	3.54
	27°F (-2.8°C)	24844	24347	24226	24037	23821	3.36	3.39	3.39	3.40	3.41
	32°F (-0.0°C)	26397	25869	25739	25539	25309	3.24	3.26	3.27	3.28	3.29
	35°F (1.7°C)	27328	26781	26648	26440	26202	3.17	3.19	3.20	3.20	3.22
	37°F (2.8°C)	28080	27519	27381	27168	26923	3.13	3.15	3.16	3.17	3.18
	42°F (5.6°C)	29961	29362	29215	28987	28726	3.03	3.06	3.06	3.07	3.08
	44.6°F (7.0°C)	30713	30099	29948	29715	29448	2.99	3.02	3.02	3.03	3.04
	47°F (8.3°C)	31842	31205	31049	30807	30529	2.94	2.96	2.97	2.97	2.98
	52°F (11.1°C)	28646	28073	27933	27715	27466	2.64	2.66	2.67	2.67	2.69
	57°F (13.9°C)	25451	24942	24817	24624	24402	2.35	2.37	2.37	2.38	2.39
	59°F (15.0°C)	24173	23690	23571	23387	23177	2.23	2.25	2.25	2.26	2.27
	62°F (16.7°C)	22256	21811	21702	21533	21339	2.05	2.07	2.07	2.08	2.09
	64.4°F (18.0°C)	20722	20308	20206	20049	19868	1.91	1.93	1.93	1.93	1.94
	69.8°F (21.0?)	17271	16926	16841	16710	16560	1.59	1.61	1.61	1.61	1.62
	75.2°F (24.0°C)	13821	13544	13477	13371	13251	1.27	1.29	1.29	1.29	1.30

Manufacturer reserves the right to change, at any time, specifications and designs without notice and without obligations.

Table 38: Heating Performance - 30K 37MUHA + 45MUHA (Sheet 2 of 2)

AIRFLOW (CFM)	OUTDOOR DB °F (°C)	HEATING PERFORMANCE AT INDOOR DRY BULB TEMPERATURE									
		TC: Total Heating Capacity (BTU/hr)					PI: Power Input (kW)				
		Indoor Conditions DB °F (°C)					Indoor Conditions DB				
		60.8°F (16.0°C)	68°F (20.0°C)	70°F (21.1°C)	71.6°F (22.0°C)	75.2°F (24.0°C)	60.8°F (16.0°C)	68°F (20.0°C)	70°F (21.1°C)	71.6°F (22.0°C)	75.2°F (24.0°C)
894	-22°F (-30.0°C)	17729	17375	17288	17219	17064	3.64	3.67	3.68	3.69	3.70
	-13°F (-25.0°C)	23224	22759	22646	22555	22352	4.06	4.10	4.10	4.11	4.13
	-4°F (-20.0°C)	26044	25524	25396	25294	25067	4.29	4.33	4.34	4.35	4.36
	0°F (-17.8°C)	28586	28015	27875	27763	27513	4.56	4.59	4.60	4.61	4.63
	5°F (-15.0°C)	31764	31129	30973	30849	30572	4.89	4.93	4.94	4.95	4.96
	14°F (-10.0°C)	25437	24928	24804	24705	24482	3.95	3.98	3.99	4.00	4.01
	17°F (-8.3°C)	23328	22862	22747	22656	22452	3.64	3.67	3.67	3.68	3.70
	22°F (-5.6°C)	24994	24494	24372	24274	24056	3.51	3.54	3.55	3.56	3.57
	27°F (-2.8°C)	26660	26126	25996	25892	25659	3.39	3.42	3.43	3.43	3.45
	32°F (-0.0°C)	28325	27759	27620	27510	27262	3.27	3.30	3.30	3.31	3.32
	35°F (1.7°C)	29325	28738	28595	28480	28224	3.20	3.22	3.23	3.24	3.25
	37°F (2.8°C)	30132	29529	29382	29264	29001	3.16	3.18	3.19	3.20	3.21
	42°F (5.6°C)	32150	31507	31350	31224	30943	3.06	3.09	3.09	3.10	3.11
	44.6°F (7.0°C)	32957	32298	32137	32008	31720	3.02	3.05	3.05	3.06	3.07
	47°F (8.3°C)	34168	33485	33317	33184	32885	2.97	2.99	3.00	3.00	3.01
	52°F (11.1°C)	30740	30125	29974	29854	29586	2.67	2.69	2.70	2.70	2.71
	57°F (13.9°C)	27311	26765	26631	26524	26286	2.37	2.39	2.40	2.40	2.41
	59°F (15.0°C	25939	25421	25294	25192	24966	2.25	2.27	2.28	2.28	2.29
	62°F (16.7°C)	23882	23405	23288	23194	22986	2.07	2.09	2.09	2.10	2.11
	64.4°F (18.0°C)	22236	21792	21683	21596	21402	1.93	1.95	1.95	1.95	1.96
	69.8°F (21.0°C)	18533	18163	18072	18000	17838	1.61	1.62	1.63	1.63	1.64
	75.2°F (24.0°C)	14831	14534	14461	14403	14274	1.29	1.30	1.30	1.30	1.31
988	-22°F (-30.0°C)	19025	18644	18551	18477	18311	3.68	3.71	3.72	3.72	3.74
	-13°F (-25.0°C)	24921	24422	24300	24203	23985	4.10	4.14	4.15	4.15	4.17
	-4°F (-20.0°C)	27948	27389	27252	27143	26898	4.34	4.37	4.38	4.39	4.41
	0°F (-17.8°C)	30675	30062	29911	29792	29524	4.60	4.64	4.65	4.66	4.68
	5°F (-15.0°C)	34085	33403	33236	33103	32805	4.94	4.98	4.99	4.99	5.02
	14°F (-10.0°C)	27296	26750	26616	26510	26271	3.99	4.02	4.03	4.04	4.05
	17°F (-8.3°C)	25033	24532	24409	24312	24093	3.67	3.70	3.71	3.72	3.73
	22°F (-5.6°C)	26820	26284	26152	26048	25813	3.55	3.58	3.59	3.59	3.61
	27°F (-2.8°C)	28608	28036	27895	27784	27534	3.43	3.45	3.46	3.47	3.48
	32°F (-0.0°C)	30395	29787	29638	29520	29254	3.30	3.33	3.34	3.34	3.36
	35°F (1.7°C)	31468	30838	30684	30561	30286	3.23	3.26	3.26	3.27	3.28
	37°F (2.8°C)	32334	31687	31529	31403	31120	3.19	3.22	3.22	3.23	3.24
	42°F (5.6°C)	34499	33809	33640	33506	33204	3.09	3.12	3.12	3.13	3.14
	44.6°F (7.0°C)	35366	34658	34485	34347	34038	3.05	3.08	3.09	3.09	3.10
	47°F (8.3°C)	36665	35932	35752	35609	35288	3.00	3.02	3.03	3.03	3.05
	52°F (11.1°C)	32986	32326	32164	32036	31747	2.70	2.72	2.72	2.73	2.74
	57°F (13.9°C)	29307	28720	28577	28462	28206	2.40	2.41	2.42	2.42	2.43
	59°F (15.0°C	27835	27278	27142	27033	26790	2.28	2.29	2.30	2.30	2.31
	62°F (16.7°C)	25627	25115	24989	24889	24665	2.09	2.11	2.12	2.12	2.13
	64.4°F (18.0°C)	23861	23384	23267	23174	22966	1.95	1.97	1.97	1.97	1.98
	69.8°F (21.0°C)	19888	19490	19393	19315	19141	1.63	1.64	1.64	1.65	1.65
	75.2°F (24.0°C)	15914	15596	15518	15456	15317	1.30	1.31	1.31	1.32	1.32

Manufacturer reserves the right to change, at any time, specifications and designs without notice and without obligations.

Table 39: Cooling Performance - 36K 37MUHA + 45MUHA (Sheet 1 of 8)

AIRFLOW (CFM)	OUTDOOR DB °F (°C)	ID WB(°F)	60.8°F(16.0°C)					64.4°F(18.0°C)					67°F(19.4°C)					71.6°F(22.0°C)				
		ID DB(°F)	73.4°F(23.0°C)	77.0°F(25.0°C)	80.0°F(26.7°C)	80.6°F(27.0°C)	84.2°F(29.0°C)	73.4°F(23.0°C)	77.0°F(25.0°C)	80.0°F(26.7°C)	80.6°F(27.0°C)	84.2°F(29.0°C)	73.4°F(23.0°C)	77.0°F(25.0°C)	80.0°F(26.7°C)	80.6°F(27.0°C)	84.2°F(29.0°C)	73.4°F(23.0°C)	77.0°F(25.0°C)	80.0°F(26.7°C)	80.6°F(27.0°C)	84.2°F(29.0°C)
971	-22°F (-30.0°C)	TC	28580	28576	28572	28572	28566	29910	29902	29898	29897	29891	30853	30845	30838	30837	30830	32623	32614	32606	32605	32595
		S/T	0.71	0.80	0.87	0.88	0.96	0.59	0.67	0.74	0.75	0.83	0.51	0.59	0.66	0.67	0.74	0.38	0.46	0.51	0.52	0.59
		PI	2.46	2.46	2.46	2.46	2.46	2.43	2.43	2.43	2.43	2.43	2.41	2.42	2.42	2.42	2.42	2.41	2.41	2.41	2.41	2.41
	-13°F (-25.0°C)	TC	30962	30957	30953	30953	30947	32403	32394	32389	32388	32382	33424	33416	33408	33407	33399	35341	35332	35324	35322	35311
		S/T	0.72	0.80	0.87	0.88	0.97	0.59	0.67	0.74	0.76	0.83	0.51	0.59	0.66	0.67	0.75	0.38	0.46	0.51	0.52	0.60
		PI	2.55	2.55	2.55	2.55	2.55	2.52	2.52	2.52	2.52	2.52	2.50	2.50	2.50	2.50	2.51	2.50	2.50	2.50	2.50	2.50
	-4°F (-20.0°C)	TC	33343	33338	33334	33334	33327	34895	34886	34881	34880	34873	35996	35986	35978	35977	35969	38060	38050	38041	38039	38027
		S/T	0.72	0.80	0.88	0.89	0.97	0.60	0.68	0.75	0.76	0.84	0.52	0.59	0.66	0.67	0.75	0.39	0.47	0.51	0.52	0.60
		PI	2.64	2.64	2.64	2.64	2.64	2.61	2.61	2.61	2.61	2.61	2.59	2.59	2.59	2.59	2.59	2.59	2.58	2.58	2.58	2.59
	0°F (-17.8°C)	TC	34428	34421	34416	34415	34405	36015	36008	36000	35999	35989	37139	37129	37120	37119	37107	39234	39224	39216	39215	39199
		S/T	0.72	0.81	0.88	0.90	0.98	0.60	0.68	0.75	0.76	0.85	0.52	0.60	0.67	0.68	0.76	0.39	0.47	0.52	0.53	0.60
		PI	2.66	2.66	2.66	2.66	2.66	2.64	2.64	2.64	2.64	2.64	2.63	2.63	2.63	2.63	2.63	2.64	2.64	2.64	2.64	2.64
	5°F (-15.0°C)	TC	35508	35508	35508	35508	36039	37281	37275	37273	37274	37277	38556	38554	38548	38547	38550	41000	40989	40980	40978	40978
		S/T	0.73	0.82	0.90	0.91	1.00	0.60	0.69	0.76	0.77	0.86	0.52	0.60	0.67	0.68	0.77	0.39	0.47	0.52	0.53	0.61
		PI	2.69	2.69	2.69	2.69	2.68	2.68	2.68	2.68	2.68	2.68	2.68	2.68	2.68	2.68	2.68	2.72	2.72	2.72	2.72	2.72
	14°F (-10.0°C)	TC	31546	31542	31538	31537	31690	33202	33193	33188	33187	33181	34385	34377	34368	34367	34360	36632	36621	36613	36611	36599
		S/T	0.73	0.81	0.89	0.90	0.99	0.60	0.68	0.75	0.76	0.85	0.52	0.60	0.66	0.68	0.76	0.39	0.47	0.51	0.53	0.60
		PI	1.70	1.70	1.70	1.70	1.70	1.68	1.68	1.69	1.69	1.69	1.68	1.68	1.68	1.68	1.68	1.68	1.68	1.68	1.68	1.68
	17°F (-8.3°C)	TC	30254	30248	30244	30243	30679	31841	31834	31827	31826	31826	32980	32980	32975	32974	32979	35208	35198	35189	35188	35190
		S/T	0.73	0.82	0.89	0.91	1.00	0.60	0.69	0.76	0.77	0.85	0.52	0.60	0.67	0.68	0.76	0.39	0.47	0.52	0.53	0.61
		PI	1.35	1.35	1.35	1.35	1.35	1.35	1.35	1.35	1.35	1.35	1.34	1.34	1.34	1.34	1.34	1.35	1.35	1.35	1.35	1.35
	23°F(-5.0°C)	TC	34047	34048	34048	34071	34693	35880	35873	35872	35873	35877	37198	37196	37190	37189	37193	39734	39722	39713	39711	39711
		S/T	0.74	0.83	0.90	0.91	1.00	0.61	0.69	0.77	0.78	0.86	0.52	0.60	0.67	0.69	0.77	0.39	0.47	0.52	0.53	0.61
		PI	1.84	1.84	1.84	1.84	1.84	1.85	1.85	1.85	1.85	1.85	1.86	1.86	1.86	1.86	1.86	1.88	1.88	1.88	1.88	1.88
	35°F(1.7°C)	TC	41925	41922	41919	41918	41976	44096	44093	44087	44086	44083	45632	45623	45621	45620	45613	48506	48495	48486	48484	48482
		S/T	0.70	0.78	0.85	0.86	0.93	0.59	0.66	0.72	0.74	0.81	0.51	0.58	0.64	0.65	0.73	0.39	0.46	0.50	0.51	0.58
		PI	2.62	2.62	2.62	2.62	2.62	2.76	2.76	2.76	2.76	2.76	2.88	2.88	2.88	2.88	2.88	3.13	3.13	3.12	3.12	3.12
	41°F(5.0°C)	TC	37503	37498	37496	37496	37583	39430	39426	39421	39420	39417	40792	40784	40781	40780	40773	43344	43334	43326	43324	43321
		S/T	0.71	0.79	0.86	0.87	0.95	0.59	0.67	0.73	0.74	0.82	0.51	0.59	0.65	0.66	0.73	0.39	0.46	0.51	0.52	0.59
		PI	2.28	2.28	2.28	2.28	2.29	2.42	2.42	2.42	2.42	2.42	2.53	2.53	2.53	2.53	2.53	2.75	2.75	2.75	2.75	2.75
	47°F(8.3°C)	TC	33068	33064	33062	33062	33177	34756	34752	34747	34747	34744	35951	35943	35940	35939	35934	38183	38175	38167	38166	38163
		S/T	0.71	0.80	0.87	0.88	0.96	0.59	0.67	0.74	0.75	0.83	0.51	0.59	0.65	0.66	0.74	0.39	0.46	0.51	0.52	0.59
		PI	1.95	1.95	1.95	1.95	1.96	2.08	2.08	2.08	2.08	2.08	2.18	2.17	2.17	2.17	2.17	2.37	2.37	2.37	2.37	2.37

Manufacturer reserves the right to change, at any time, specifications and designs without notice and without obligations.

Table 39: Cooling Performance - 36K 37MUHA + 45MUHA (Sheet 2 of 8)

AIRFLOW (CFM)	OUTDOOR DB °F (°C)	ID WB(°F)	60.8°F(16.0°C)					64.4°F(18.0°C)					67°F(19.4°C)					71.6°F(22.0°C)				
		ID DB(°F)	73.4°F(23.0°C)	77.0°F(25.0°C)	80.0°F(26.7°C)	80.6°F(27.0°C)	84.2°F(29.0°C)	73.4°F(23.0°C)	77.0°F(25.0°C)	80.0°F(26.7°C)	80.6°F(27.0°C)	84.2°F(29.0°C)	73.4°F(23.0°C)	77.0°F(25.0°C)	80.0°F(26.7°C)	80.6°F(27.0°C)	84.2°F(29.0°C)	73.4°F(23.0°C)	77.0°F(25.0°C)	80.0°F(26.7°C)	80.6°F(27.0°C)	84.2°F(29.0°C)
971	50°F(10.0°C)	TC	32022	32027	32322	32584	33794	33959	33966	33976	33978	34102	35364	35368	35383	35386	35400	38088	38073	38079	38076	38110
		S/T	0.79	0.89	0.99	1.00	1.00	0.64	0.74	0.82	0.84	0.94	0.54	0.64	0.72	0.73	0.83	0.39	0.46	0.54	0.56	0.65
		PI	2.21	2.21	2.21	2.21	2.22	2.22	2.22	2.22	2.22	2.22	2.22	2.22	2.22	2.22	2.22	2.21	2.21	2.21	2.21	2.21
	59°F(15.0°C)	TC	30361	30408	31007	31188	32407	32293	32299	32306	32306	32504	33706	33698	33711	33713	33723	36415	36400	36403	36402	36429
		S/T	0.80	0.91	1.00	1.00	1.00	0.65	0.75	0.84	0.86	0.96	0.54	0.65	0.73	0.75	0.85	0.39	0.47	0.55	0.56	0.66
		PI	2.32	2.32	2.32	2.32	2.33	2.33	2.33	2.33	2.33	2.33	2.34	2.34	2.34	2.34	2.34	2.35	2.35	2.35	2.35	2.35
	68°F(20.0°C)	TC	28733	28827	29641	29823	31042	30641	30647	30651	30651	31020	32033	32027	32039	32040	32046	34712	34697	34698	34697	34724
		S/T	0.82	0.94	1.00	1.00	1.00	0.66	0.77	0.86	0.88	1.00	0.55	0.66	0.75	0.77	0.87	0.39	0.47	0.56	0.57	0.67
		PI	2.42	2.42	2.43	2.43	2.45	2.44	2.44	2.44	2.44	2.45	2.46	2.46	2.46	2.46	2.46	2.49	2.49	2.49	2.49	2.49
	77°F(25.0°C)	TC	27073	27207	28141	28325	29544	28968	28978	28984	29012	29586	30353	30350	30367	30369	30405	33018	33003	33007	33007	33046
		S/T	0.83	0.96	1.00	1.00	1.00	0.66	0.78	0.88	0.89	1.00	0.55	0.67	0.76	0.78	0.88	0.39	0.48	0.56	0.58	0.68
		PI	2.54	2.55	2.56	2.56	2.57	2.57	2.57	2.57	2.57	2.57	2.58	2.58	2.58	2.58	2.58	2.61	2.61	2.61	2.61	2.61
	82°F(27.8°C)	TC	27389	27565	28622	28812	30085	29354	29369	29393	29419	30129	30793	30795	30813	30815	30868	33564	33548	33554	33557	33602
		S/T	0.84	0.97	1.00	1.00	1.00	0.67	0.79	0.88	0.90	1.00	0.56	0.67	0.77	0.78	0.89	0.39	0.48	0.57	0.58	0.68
		PI	2.77	2.77	2.78	2.79	2.80	2.79	2.79	2.79	2.79	2.80	2.81	2.81	2.81	2.81	2.81	2.84	2.83	2.83	2.83	2.83
	86°F(30.0°C)	TC	29192	29447	30674	30881	32270	31326	31340	31383	31414	32316	32883	32888	32905	32907	32982	35886	35869	35875	35883	35927
		S/T	0.85	0.98	1.00	1.00	1.00	0.67	0.80	0.89	0.91	1.00	0.56	0.68	0.77	0.79	0.90	0.39	0.48	0.57	0.59	0.69
		PI	3.14	3.14	3.16	3.16	3.18	3.17	3.17	3.17	3.17	3.18	3.19	3.19	3.19	3.19	3.19	3.23	3.23	3.23	3.23	3.22
	95°F(35.0°C)	TC	33737	33736	33738	33777	34641	35996	35987	35984	35985	35992	37625	37621	37613	37613	37614	40773	40759	40747	40746	40745
		S/T	0.74	0.83	0.91	0.92	1.00	0.61	0.69	0.77	0.78	0.87	0.52	0.60	0.67	0.69	0.77	0.39	0.47	0.52	0.53	0.61
		PI	3.84	3.84	3.84	3.85	3.89	3.96	3.96	3.96	3.96	3.96	4.05	4.05	4.05	4.05	4.05	4.22	4.22	4.22	4.22	4.22
	104°F(40.0°C)	TC	31563	31564	31621	31663	32720	33671	33663	33663	33663	33670	35193	35190	35183	35183	35187	38131	38118	38108	38106	38105
		S/T	0.75	0.85	0.93	0.95	1.00	0.61	0.71	0.78	0.80	0.89	0.52	0.61	0.69	0.70	0.79	0.39	0.45	0.52	0.54	0.62
		PI	3.82	3.82	3.83	3.83	3.89	3.94	3.94	3.94	3.94	3.94	4.03	4.03	4.03	4.03	4.03	4.19	4.19	4.19	4.19	4.19
	110°F(43.0°C)	TC	30065	30108	30784	30983	32288	32193	32189	32195	32195	32379	33725	33721	33724	33726	33735	36682	36667	36666	36667	36664
		S/T	0.80	0.91	1.00	1.00	1.00	0.64	0.75	0.84	0.86	0.96	0.54	0.65	0.73	0.75	0.85	0.39	0.47	0.55	0.56	0.66
		PI	3.86	3.86	3.89	3.90	3.95	3.95	3.95	3.95	3.95	3.95	4.01	4.01	4.01	4.01	4.01	4.14	4.14	4.14	4.14	4.14
	115°F(46.0°C)	TC	25291	25388	26255	26427	27584	27128	27131	27135	27136	27625	28455	28453	28461	28462	28464	31012	30998	30996	30994	31007
		S/T	0.83	0.95	1.00	1.00	1.00	0.66	0.77	0.87	0.89	1.00	0.55	0.66	0.75	0.77	0.88	0.39	0.47	0.56	0.57	0.67
		PI	3.50	3.50	3.54	3.55	3.59	3.57	3.57	3.57	3.57	3.59	3.63	3.63	3.63	3.63	3.63	3.73	3.73	3.73	3.73	3.73
	122°F(50.0°C)	TC	18859	19674	20539	20688	21713	20339	20340	20518	20716	21742	21436	21442	21442	21442	21763	23557	23544	23560	23562	23567
		S/T	0.93	1.00	1.00	1.00	1.00	0.72	0.86	0.99	1.00	1.00	0.59	0.73	0.84	0.86	1.00	0.39	0.50	0.61	0.62	0.75
		PI	3.04	3.06	3.09	3.09	3.11	3.08	3.08	3.09	3.09	3.12	3.11	3.11	3.11	3.11	3.12	3.17	3.17	3.16	3.16	3.16

Manufacturer reserves the right to change, at any time, specifications and designs without notice and without obligations.

Table 39: Cooling Performance - 36K 37MUHA + 45MUHA (Sheet 3 of 8)

AIRFLOW (CFM)	OUTDOOR DB °F (°C)	ID WB(°F)	60.8°F(16.0°C)					64.4°F(18.0°C)					67°F(19.4°C)					71.6°F(22.0°C)				
		ID DB(°F)	73.4°F(23.0°C)	77.0°F(25.0°C)	80.0°F(26.7°C)	80.6°F(27.0°C)	84.2°F(29.0°C)	73.4°F(23.0°C)	77.0°F(25.0°C)	80.0°F(26.7°C)	80.6°F(27.0°C)	84.2°F(29.0°C)	73.4°F(23.0°C)	77.0°F(25.0°C)	80.0°F(26.7°C)	80.6°F(27.0°C)	84.2°F(29.0°C)	73.4°F(23.0°C)	77.0°F(25.0°C)	80.0°F(26.7°C)	80.6°F(27.0°C)	84.2°F(29.0°C)
1059	-22°F(-30.0°C)	TC	29954	29948	29942	29941	30556	31303	31294	31286	31284	31274	32259	32248	32237	32235	32220	34052	34043	34030	34029	34006
		S/T	0.74	0.83	0.91	0.93	0.99	0.61	0.70	0.77	0.79	0.88	0.52	0.61	0.68	0.70	0.78	0.38	0.45	0.52	0.54	0.62
		PI	2.48	2.48	2.48	2.48	2.47	2.46	2.46	2.46	2.46	2.46	2.45	2.45	2.45	2.45	2.45	2.45	2.45	2.45	2.45	2.45
	-13°F(-25.0°C)	TC	32451	32444	32437	32436	33102	33912	33902	33893	33891	33880	34947	34936	34924	34921	34906	36890	36880	36865	36864	36840
		S/T	0.75	0.84	0.92	0.93	1.00	0.61	0.70	0.78	0.79	0.88	0.52	0.61	0.69	0.70	0.79	0.38	0.46	0.53	0.54	0.62
		PI	2.57	2.58	2.58	2.58	2.56	2.55	2.55	2.55	2.55	2.55	2.54	2.54	2.54	2.54	2.54	2.54	2.54	2.54	2.54	2.55
	-4°F(-20.0°C)	TC	34947	34939	34932	34931	35648	36520	36510	36500	36498	36486	37635	37623	37610	37607	37591	39727	39717	39701	39700	39674
		S/T	0.75	0.84	0.92	0.94	1.00	0.61	0.71	0.78	0.79	0.88	0.53	0.61	0.69	0.70	0.79	0.39	0.46	0.53	0.54	0.63
		PI	2.67	2.67	2.67	2.67	2.66	2.64	2.64	2.64	2.64	2.65	2.63	2.63	2.64	2.64	2.64	2.64	2.64	2.64	2.64	2.64
	0°F(-17.8°C)	TC	36089	36079	36072	36070	36969	37699	37685	37671	37668	37652	38836	38821	38804	38801	38777	40951	40942	40938	40935	40940
		S/T	0.75	0.85	0.93	0.95	1.00	0.62	0.71	0.79	0.80	0.90	0.53	0.62	0.70	0.71	0.80	0.39	0.46	0.53	0.55	0.63
		PI	2.69	2.69	2.69	2.69	2.68	2.68	2.68	2.68	2.68	2.68	2.67	2.67	2.68	2.68	2.68	2.69	2.69	2.69	2.69	2.69
	5°F(-15.0°C)	TC	37187	37190	37306	37359	38452	38998	38996	39001	39002	39049	40296	40294	40297	40298	40306	42773	42761	42762	42760	42762
		S/T	0.76	0.86	0.94	0.96	1.00	0.62	0.72	0.80	0.81	0.90	0.53	0.62	0.70	0.72	0.81	0.39	0.46	0.54	0.55	0.64
		PI	2.71	2.71	2.71	2.71	2.71	2.71	2.71	2.71	2.71	2.72	2.73	2.73	2.73	2.73	2.73	2.77	2.77	2.77	2.77	2.77
	14°F(-10.0°C)	TC	33056	33049	33042	33041	33979	34744	34734	34724	34722	34711	35952	35940	35927	35924	35908	38246	38235	38220	38218	38193
		S/T	0.75	0.85	0.93	0.95	1.00	0.62	0.71	0.79	0.80	0.89	0.53	0.62	0.69	0.71	0.79	0.39	0.46	0.53	0.54	0.63
		PI	1.72	1.72	1.72	1.72	1.71	1.71	1.71	1.71	1.71	1.71	1.71	1.71	1.71	1.71	1.71	1.71	1.71	1.71	1.71	1.71
	17°F(-8.3°C)	TC	31681	31671	31754	31798	32751	33299	33288	33295	33297	33332	34465	34465	34470	34473	34483	36726	36716	36719	36717	36725
		S/T	0.76	0.86	0.94	0.96	1.00	0.62	0.72	0.80	0.81	0.90	0.53	0.62	0.70	0.71	0.80	0.39	0.46	0.53	0.55	0.63
		PI	1.37	1.37	1.37	1.37	1.37	1.37	1.37	1.37	1.37	1.37	1.37	1.37	1.37	1.37	1.37	1.37	1.37	1.37	1.37	1.37
	23°F(-5.0°C)	TC	35659	35662	35807	35871	37049	37530	37529	37536	37536	37597	38874	38873	38877	38879	38887	41450	41437	41439	41437	41443
		S/T	0.77	0.87	0.95	0.97	1.00	0.62	0.72	0.80	0.82	0.91	0.53	0.63	0.71	0.72	0.81	0.39	0.46	0.54	0.55	0.64
		PI	1.87	1.87	1.87	1.87	1.87	1.87	1.88	1.88	1.88	1.88	1.89	1.89	1.89	1.89	1.89	1.91	1.91	1.91	1.91	1.91
	35°F(1.7°C)	TC	43981	43978	43978	43978	44544	46167	46159	46155	46155	46157	47702	47698	47690	47690	47688	50569	50557	50548	50545	50543
		S/T	0.73	0.81	0.89	0.90	1.00	0.60	0.68	0.76	0.77	0.85	0.52	0.60	0.67	0.68	0.76	0.39	0.47	0.52	0.53	0.60
		PI	2.65	2.65	2.65	2.65	2.69	2.80	2.80	2.80	2.80	2.80	2.93	2.93	2.92	2.92	2.92	3.18	3.18	3.18	3.18	3.18
	41°F(5.0°C)	TC	39237	39331	39331	39343	39991	41276	41269	41265	41266	41267	42641	42638	42630	42630	42628	45188	45178	45168	45166	45163
		S/T	0.74	0.82	0.90	0.91	1.00	0.60	0.69	0.76	0.78	0.86	0.52	0.60	0.67	0.69	0.77	0.39	0.45	0.52	0.53	0.61
		PI	2.30	2.31	2.31	2.31	2.36	2.46	2.46	2.46	2.46	2.46	2.57	2.57	2.57	2.57	2.57	2.80	2.80	2.80	2.80	2.80
	47°F(8.3°C)	TC	34680	34678	34677	34712	35395	36381	36375	36372	36372	36373	37580	37576	37571	37570	37569	39813	39803	39796	39795	39791
		S/T	0.74	0.83	0.91	0.92	1.00	0.61	0.70	0.77	0.78	0.87	0.52	0.61	0.68	0.69	0.78	0.39	0.45	0.52	0.53	0.62
		PI	1.98	1.98	1.98	1.98	2.03	2.12	2.12	2.12	2.12	2.12	2.21	2.21	2.21	2.21	2.21	2.41	2.41	2.41	2.41	2.41

Manufacturer reserves the right to change, at any time, specifications and designs without notice and without obligations.

Table 39: Cooling Performance - 36K 37MUHA + 45MUHA (Sheet 4 of 8)

AIRFLOW (CFM)	OUTDOOR DB °F (°C)	ID WB(°F)	60.8°F(16.0°C)					64.4°F(18.0°C)					67°F(19.4°C)					71.6°F(22.0°C)				
		ID DB(°F)	73.4°F(23.0°C)	77.0°F(25.0°C)	80.0°F(26.7°C)	80.6°F(27.0°C)	84.2°F(29.0°C)	73.4°F(23.0°C)	77.0°F(25.0°C)	80.0°F(26.7°C)	80.6°F(27.0°C)	84.2°F(29.0°C)	73.4°F(23.0°C)	77.0°F(25.0°C)	80.0°F(26.7°C)	80.6°F(27.0°C)	84.2°F(29.0°C)	73.4°F(23.0°C)	77.0°F(25.0°C)	80.0°F(26.7°C)	80.6°F(27.0°C)	84.2°F(29.0°C)
1059	50°F(10.0°C)	TC	33515	33657	34607	34804	36119	35504	35526	35536	35572	36165	36946	36966	36988	36991	37045	39697	39682	39728	39739	39793
		S/T	0.83	0.95	1.00	1.00	1.00	0.66	0.78	0.87	0.88	1.00	0.55	0.66	0.76	0.77	0.88	0.39	0.48	0.56	0.58	0.68
		PI	2.25	2.25	2.25	2.25	2.25	2.25	2.25	2.25	2.25	2.25	2.25	2.25	2.25	2.25	2.25	2.25	2.25	2.25	2.25	2.25
	59°F(15.0°C)	TC	31779	32006	33137	33335	34660	33768	33784	33835	33866	34704	35205	35223	35240	35242	35328	37969	37953	37990	37998	38039
		S/T	0.85	0.97	1.00	1.00	1.00	0.67	0.79	0.89	0.91	1.00	0.56	0.68	0.77	0.79	0.90	0.39	0.48	0.57	0.59	0.69
		PI	2.35	2.36	2.36	2.36	2.37	2.37	2.37	2.37	2.37	2.37	2.37	2.37	2.37	2.37	2.37	2.39	2.39	2.39	2.39	2.39
	68°F(20.0°C)	TC	30075	30580	31691	31889	33213	32043	32055	32144	32183	33255	33464	33481	33492	33493	33624	36201	36185	36220	36227	36257
		S/T	0.87	1.00	1.00	1.00	1.00	0.69	0.81	0.91	0.93	1.00	0.57	0.69	0.79	0.81	0.93	0.39	0.49	0.58	0.60	0.71
		PI	2.46	2.46	2.48	2.48	2.49	2.48	2.48	2.48	2.48	2.49	2.50	2.50	2.50	2.50	2.50	2.53	2.53	2.53	2.53	2.53
	77°F(25.0°C)	TC	28336	28997	30108	30306	31631	30295	30310	30426	30476	31671	31701	31728	31744	31746	31910	34420	34404	34459	34467	34507
		S/T	0.88	1.00	1.00	1.00	1.00	0.69	0.82	0.93	0.95	1.00	0.57	0.70	0.80	0.82	0.94	0.39	0.49	0.59	0.60	0.72
		PI	2.59	2.59	2.60	2.61	2.62	2.61	2.61	2.61	2.61	2.62	2.62	2.62	2.62	2.62	2.62	2.65	2.65	2.65	2.65	2.65
	82°F(27.8°C)	TC	28689	29468	30629	30834	32217	30700	30717	30865	30925	32260	32159	32194	32211	32213	32416	34984	34990	35034	35044	35089
		S/T	0.88	1.00	1.00	1.00	1.00	0.70	0.83	0.94	0.96	1.00	0.58	0.70	0.81	0.83	0.96	0.39	0.49	0.59	0.61	0.72
		PI	2.81	2.82	2.84	2.84	2.85	2.84	2.84	2.84	2.84	2.85	2.85	2.85	2.85	2.85	2.85	2.88	2.88	2.88	2.88	2.88
	86°F(30.0°C)	TC	30599	31564	32830	33054	34561	32765	32781	32977	33064	34607	34345	34382	34398	34400	34667	37406	37409	37464	37474	37517
		S/T	0.90	1.00	1.00	1.00	1.00	0.71	0.84	0.96	0.98	1.00	0.58	0.71	0.82	0.84	0.97	0.39	0.50	0.60	0.61	0.73
		PI	3.19	3.21	3.22	3.22	3.24	3.22	3.22	3.22	3.22	3.24	3.24	3.24	3.24	3.24	3.24	3.28	3.28	3.28	3.28	3.27
	95°F(35.0°C)	TC	35349	35356	35550	35642	37111	37659	37655	37665	37667	37733	39321	39320	39319	39321	39339	42526	42511	42499	42518	42507
		S/T	0.77	0.87	0.96	0.98	1.00	0.63	0.72	0.80	0.82	0.91	0.53	0.62	0.70	0.72	0.81	0.39	0.46	0.53	0.55	0.63
		PI	3.90	3.90	3.91	3.92	3.99	4.03	4.02	4.02	4.02	4.03	4.11	4.11	4.11	4.11	4.11	4.29	4.29	4.29	4.29	4.28
	104°F(40.0°C)	TC	33064	33069	33409	33717	35046	35221	35219	35229	35231	35357	36778	36776	36779	36781	36796	39766	39752	39739	39752	39749
		S/T	0.79	0.89	0.99	1.00	1.00	0.63	0.74	0.82	0.84	0.94	0.54	0.64	0.72	0.73	0.83	0.39	0.46	0.54	0.55	0.65
		PI	3.88	3.88	3.90	3.92	4.00	4.00	4.00	4.00	4.00	4.01	4.09	4.09	4.09	4.09	4.09	4.26	4.26	4.26	4.26	4.26
	110°F(43.0°C)	TC	31487	31727	32950	33162	34577	33662	33674	33704	33735	34625	35241	35240	35254	35256	35317	38251	38240	38240	38243	38272
		S/T	0.85	0.97	1.00	1.00	1.00	0.67	0.79	0.89	0.91	1.00	0.56	0.68	0.77	0.79	0.90	0.39	0.48	0.57	0.59	0.69
		PI	3.92	3.94	3.98	3.99	4.05	4.01	4.01	4.01	4.01	4.05	4.08	4.08	4.08	4.08	4.08	4.21	4.21	4.21	4.21	4.21
	115°F(46.0°C)	TC	26485	27051	28107	28293	29543	28372	28382	28458	28499	29583	29734	29742	29752	29752	29864	32346	32331	32342	32349	32373
		S/T	0.88	1.00	1.00	1.00	1.00	0.69	0.82	0.92	0.94	1.00	0.57	0.69	0.80	0.82	0.94	0.39	0.49	0.58	0.60	0.71
		PI	3.56	3.58	3.62	3.63	3.67	3.63	3.63	3.63	3.63	3.68	3.68	3.68	3.68	3.68	3.69	3.79	3.79	3.79	3.79	3.79
	122°F(50.0°C)	TC	19894	21016	21945	22110	23215	21240	21294	21973	22138	23241	22374	22379	22415	22440	23263	24538	24546	24567	24568	24565
		S/T	1.00	1.00	1.00	1.00	1.00	0.76	0.92	1.00	1.00	1.00	0.62	0.77	0.89	0.92	1.00	0.40	0.52	0.64	0.66	0.79
		PI	3.10	3.12	3.15	3.15	3.18	3.13	3.13	3.15	3.15	3.18	3.16	3.16	3.16	3.16	3.18	3.22	3.22	3.21	3.21	3.21

Manufacturer reserves the right to change, at any time, specifications and designs without notice and without obligations.

Table 39: Cooling Performance - 36K 37MUHA + 45MUHA (Sheet 5 of 8)

AIRFLOW (CFM)	OUTDOOR DB °F (°C)	ID WB(°F)	60.8°F(16.0°C)					64.4°F(18.0°C)					67°F(19.4°C)					71.6°F(22.0°C)				
		ID DB(°F)	73.4°F(23.0°C)	77.0°F(25.0°C)	80.0°F(26.7°C)	80.6°F(27.0°C)	84.2°F(29.0°C)	73.4°F(23.0°C)	77.0°F(25.0°C)	80.0°F(26.7°C)	80.6°F(27.0°C)	84.2°F(29.0°C)	73.4°F(23.0°C)	77.0°F(25.0°C)	80.0°F(26.7°C)	80.6°F(27.0°C)	84.2°F(29.0°C)	73.4°F(23.0°C)	77.0°F(25.0°C)	80.0°F(26.7°C)	80.6°F(27.0°C)	84.2°F(29.0°C)
1147	-22°F(-30.0°C)	TC	31380	31369	31360	31542	32471	32762	32744	32729	32726	32704	33739	33722	33700	33696	33672	35591	35582	35555	35546	35493
		S/T	0.77	0.87	0.96	0.99	0.99	0.63	0.73	0.81	0.82	0.93	0.53	0.63	0.71	0.73	0.82	0.38	0.46	0.54	0.55	0.64
		PI	2.54	2.54	2.54	2.54	2.52	2.52	2.52	2.52	2.52	2.52	2.51	2.51	2.52	2.52	2.52	2.52	2.52	2.52	2.52	2.53
	-13°F(-25.0°C)	TC	33995	33983	33974	34171	35177	35492	35472	35456	35454	35429	36551	36532	36508	36504	36478	38557	38547	38518	38509	38451
		S/T	0.77	0.88	0.97	1.00	1.00	0.63	0.73	0.81	0.83	0.93	0.54	0.63	0.71	0.73	0.83	0.39	0.46	0.54	0.56	0.65
		PI	2.63	2.63	2.63	2.63	2.62	2.61	2.61	2.62	2.62	2.62	2.61	2.61	2.61	2.61	2.61	2.62	2.62	2.62	2.62	2.62
	-4°F(-20.0°C)	TC	36610	36597	36587	36800	37883	38222	38201	38184	38181	38154	39363	39342	39316	39312	39284	41523	41512	41481	41471	41409
		S/T	0.78	0.88	0.97	1.00	1.00	0.63	0.73	0.82	0.83	0.93	0.54	0.64	0.72	0.73	0.83	0.39	0.47	0.55	0.56	0.65
		PI	2.73	2.73	2.73	2.72	2.71	2.71	2.71	2.71	2.71	2.71	2.70	2.70	2.70	2.70	2.70	2.71	2.71	2.71	2.71	2.71
	0°F(-17.8°C)	TC	37818	37802	37948	38237	39296	39467	39437	39415	39411	39404	40625	40601	40564	40559	40523	42814	42802	42804	42808	42840
		S/T	0.78	0.89	0.99	1.00	1.00	0.64	0.74	0.83	0.84	0.95	0.54	0.64	0.73	0.74	0.84	0.39	0.47	0.55	0.57	0.66
		PI	2.75	2.75	2.75	2.75	2.74	2.74	2.74	2.74	2.74	2.74	2.74	2.74	2.74	2.74	2.74	2.77	2.77	2.77	2.77	2.77
	5°F(-15.0°C)	TC	38930	38966	39491	39672	40885	40782	40790	40795	40795	40996	42117	42113	42124	42125	42131	44633	44620	44620	44624	44648
		S/T	0.79	0.90	1.00	1.00	1.00	0.64	0.75	0.84	0.85	0.96	0.54	0.65	0.73	0.75	0.85	0.39	0.47	0.55	0.57	0.66
		PI	2.77	2.77	2.77	2.77	2.78	2.78	2.78	2.78	2.78	2.78	2.79	2.79	2.80	2.80	2.80	2.85	2.85	2.85	2.85	2.85
	14°F(-10.0°C)	TC	34610	34597	34740	35044	36132	36347	36327	36309	36306	36287	37603	37586	37557	37552	37520	39968	39956	39927	39918	39857
		S/T	0.78	0.89	0.99	1.00	1.00	0.64	0.74	0.82	0.84	0.94	0.54	0.64	0.72	0.74	0.83	0.39	0.47	0.55	0.56	0.65
		PI	1.76	1.76	1.76	1.76	1.75	1.75	1.75	1.75	1.75	1.75	1.75	1.75	1.75	1.75	1.75	1.75	1.75	1.76	1.76	1.76
	17°F(-8.3°C)	TC	33217	33225	33632	33826	34915	34884	34887	34895	34896	35061	35997	36011	36034	36036	36045	38391	38379	38383	38391	38426
		S/T	0.79	0.89	1.00	1.00	1.00	0.64	0.74	0.83	0.85	0.95	0.55	0.65	0.73	0.75	0.85	0.39	0.47	0.55	0.57	0.66
		PI	1.40	1.40	1.40	1.40	1.40	1.40	1.40	1.40	1.40	1.40	1.40	1.40	1.40	1.40	1.40	1.41	1.41	1.41	1.41	1.41
	23°F(-5.0°C)	TC	37329	37381	37989	38176	39424	39245	39255	39261	39261	39494	40629	40628	40640	40642	40649	43248	43235	43237	43243	43272
		S/T	0.80	0.91	1.00	1.00	1.00	0.65	0.75	0.84	0.86	0.97	0.54	0.65	0.74	0.75	0.85	0.39	0.47	0.56	0.57	0.66
		PI	1.91	1.91	1.91	1.91	1.92	1.92	1.92	1.92	1.92	1.92	1.93	1.93	1.93	1.93	1.93	1.97	1.97	1.97	1.97	1.97
	35°F(1.7°C)	TC	46098	46099	46188	46240	47429	48310	48303	48305	48306	48307	49862	49859	49853	49853	49859	52750	52738	52726	52734	52725
		S/T	0.75	0.85	0.93	0.94	1.00	0.62	0.71	0.79	0.80	0.89	0.53	0.62	0.69	0.71	0.80	0.39	0.46	0.53	0.54	0.63
		PI	2.71	2.71	2.72	2.72	2.81	2.88	2.87	2.88	2.88	2.88	3.00	3.00	3.00	3.00	3.00	3.26	3.26	3.26	3.26	3.26
	41°F(5.0°C)	TC	41223	41224	41338	41393	42568	43191	43186	43187	43188	43226	44573	44568	44564	44565	44570	47139	47128	47118	47123	47116
		S/T	0.76	0.86	0.94	0.96	1.00	0.62	0.72	0.80	0.81	0.90	0.53	0.62	0.70	0.71	0.81	0.39	0.46	0.53	0.55	0.64
		PI	2.37	2.37	2.38	2.39	2.47	2.52	2.52	2.52	2.52	2.52	2.63	2.63	2.63	2.63	2.63	2.87	2.87	2.87	2.87	2.87
	47°F(8.3°C)	TC	36341	36341	36481	36544	37669	38070	38065	38066	38066	38123	39282	39278	39275	39275	39278	41537	41526	41523	41522	41516
		S/T	0.77	0.87	0.95	0.97	1.00	0.63	0.72	0.81	0.82	0.91	0.53	0.63	0.71	0.72	0.82	0.39	0.46	0.54	0.55	0.64
		PI	2.03	2.03	2.04	2.05	2.13	2.16	2.16	2.16	2.16	2.17	2.27	2.27	2.27	2.27	2.27	2.47	2.47	2.47	2.47	2.47

Manufacturer reserves the right to change, at any time, specifications and designs without notice and without obligations.

Table 39: Cooling Performance - 36K 37MUHA + 45MUHA (Sheet 6 of 8)

AIRFLOW (CFM)	OUTDOOR DB °F (°C)	ID WB(°F)	60.8°F(16.0°C)					64.4°F(18.0°C)					67°F(19.4°C)					71.6°F(22.0°C)				
		ID DB(°F)	73.4°F(23.0°C)	77.0°F(25.0°C)	80.0°F(26.7°C)	80.6°F(27.0°C)	84.2°F(29.0°C)	73.4°F(23.0°C)	77.0°F(25.0°C)	80.0°F(26.7°C)	80.6°F(27.0°C)	84.2°F(29.0°C)	73.4°F(23.0°C)	77.0°F(25.0°C)	80.0°F(26.7°C)	80.6°F(27.0°C)	84.2°F(29.0°C)	73.4°F(23.0°C)	77.0°F(25.0°C)	80.0°F(26.7°C)	80.6°F(27.0°C)	84.2°F(29.0°C)
1147	50°F(10.0°C)	TC	35071	35644	36835	37046	38465	37132	37154	37274	37322	38510	38594	38643	38666	38668	38843	41374	41394	41495	41506	41561
		S/T	0.87	1.00	1.00	1.00	1.00	0.69	0.81	0.92	0.94	1.00	0.57	0.69	0.80	0.81	0.93	0.39	0.49	0.58	0.60	0.71
		PI	2.31	2.31	2.31	2.31	2.31	2.31	2.31	2.31	2.31	2.31	2.31	2.31	2.31	2.31	2.31	2.30	2.30	2.30	2.30	2.30
	59°F(15.0°C)	TC	33286	34088	35288	35500	36928	35318	35333	35509	35577	36971	36784	36824	36839	36840	37084	39593	39604	39682	39691	39729
		S/T	0.88	1.00	1.00	1.00	1.00	0.70	0.83	0.94	0.97	1.00	0.58	0.71	0.81	0.83	0.96	0.39	0.50	0.59	0.61	0.73
		PI	2.42	2.42	2.43	2.43	2.43	2.43	2.43	2.43	2.43	2.43	2.43	2.43	2.43	2.43	2.43	2.45	2.45	2.45	2.45	2.45
	68°F(20.0°C)	TC	31543	32560	33758	33971	35400	33514	33525	33787	34008	35439	34973	35001	35011	35012	35411	37763	37776	37836	37843	37870
		S/T	0.91	1.00	1.00	1.00	1.00	0.72	0.85	0.97	1.00	1.00	0.59	0.72	0.84	0.86	0.99	0.40	0.50	0.61	0.62	0.75
		PI	2.52	2.53	2.55	2.55	2.56	2.54	2.54	2.55	2.55	2.56	2.56	2.56	2.56	2.56	2.56	2.60	2.60	2.59	2.59	2.59
	77°F(25.0°C)	TC	29750	30889	32087	32300	33728	31684	31699	32063	32338	33768	33131	33169	33184	33222	33798	35882	35915	35995	36004	36043
		S/T	0.92	1.00	1.00	1.00	1.00	0.72	0.87	0.99	1.00	1.00	0.59	0.73	0.85	0.86	1.00	0.40	0.51	0.61	0.63	0.76
		PI	2.65	2.66	2.68	2.68	2.69	2.67	2.67	2.68	2.68	2.69	2.69	2.69	2.69	2.69	2.69	2.72	2.72	2.72	2.72	2.71
	82°F(27.8°C)	TC	30120	31397	32648	32871	34365	32108	32160	32688	32910	34404	33610	33655	33672	33725	34436	36456	36503	36594	36604	36648
		S/T	0.94	1.00	1.00	1.00	1.00	0.73	0.87	1.00	1.00	1.00	0.60	0.74	0.86	0.87	1.00	0.40	0.51	0.62	0.63	0.76
		PI	2.89	2.90	2.91	2.92	2.93	2.91	2.91	2.91	2.92	2.93	2.92	2.92	2.92	2.92	2.93	2.96	2.95	2.95	2.95	2.95
	86°F(30.0°C)	TC	32106	33594	34956	35197	36838	34227	34298	34998	35240	36867	35859	35902	35958	35991	36901	38942	38998	39089	39099	39140
		S/T	0.95	1.00	1.00	1.00	1.00	0.74	0.88	1.00	1.00	1.00	0.60	0.75	0.86	0.88	1.00	0.40	0.51	0.62	0.64	0.77
		PI	3.28	3.29	3.31	3.31	3.34	3.30	3.30	3.31	3.31	3.33	3.32	3.32	3.32	3.32	3.33	3.36	3.36	3.36	3.36	3.36
	95°F(35.0°C)	TC	37010	37076	37872	38095	39589	39377	39387	39400	39402	39670	41078	41082	41103	41106	41125	44344	44329	44333	44331	44364
		S/T	0.80	0.91	1.00	1.00	1.00	0.65	0.75	0.84	0.86	0.96	0.54	0.65	0.73	0.75	0.85	0.39	0.47	0.55	0.56	0.66
		PI	4.00	4.01	4.05	4.06	4.14	4.13	4.13	4.13	4.13	4.14	4.22	4.22	4.22	4.22	4.22	4.40	4.39	4.39	4.39	4.40
	104°F(40.0°C)	TC	34613	34737	35738	35948	37374	36828	36841	36850	36852	37338	38420	38426	38447	38450	38462	41473	41458	41467	41459	41498
		S/T	0.82	0.94	1.00	1.00	1.00	0.66	0.77	0.86	0.88	1.00	0.55	0.66	0.75	0.77	0.87	0.39	0.47	0.56	0.58	0.67
		PI	3.98	3.99	4.04	4.06	4.13	4.11	4.11	4.11	4.11	4.13	4.19	4.19	4.19	4.19	4.19	4.37	4.37	4.37	4.37	4.37
	110°F(43.0°C)	TC	32961	33852	35136	35364	36883	35211	35224	35377	35445	36924	36820	36841	36853	36854	37069	39911	39893	39933	39940	39970
		S/T	0.89	1.00	1.00	1.00	1.00	0.70	0.83	0.94	0.96	1.00	0.58	0.70	0.81	0.83	0.96	0.39	0.49	0.59	0.61	0.73
		PI	4.02	4.05	4.11	4.12	4.18	4.11	4.11	4.12	4.12	4.18	4.18	4.18	4.18	4.18	4.19	4.32	4.32	4.32	4.32	4.31
	115°F(46.0°C)	TC	27759	28805	29937	30138	31481	29650	29657	29916	30176	31517	31065	31093	31101	31102	31546	33713	33698	33750	33755	33772
		S/T	0.92	1.00	1.00	1.00	1.00	0.72	0.86	0.98	1.00	1.00	0.59	0.73	0.84	0.86	1.00	0.40	0.50	0.61	0.63	0.75
		PI	3.64	3.68	3.72	3.73	3.78	3.71	3.71	3.72	3.73	3.78	3.78	3.78	3.78	3.78	3.78	3.88	3.88	3.87	3.87	3.87
	122°F(50.0°C)	TC	21156	22315	23308	23485	24664	22136	22310	23335	23511	24690	23311	23310	23432	23502	24711	25512	25563	25576	25575	25562
		S/T	1.00	1.00	1.00	1.00	1.00	0.80	0.98	1.00	1.00	1.00	0.64	0.81	0.95	0.98	1.00	0.41	0.54	0.67	0.69	0.84
		PI	3.18	3.21	3.24	3.24	3.27	3.21	3.21	3.24	3.24	3.27	3.24	3.24	3.24	3.24	3.27	3.31	3.30	3.29	3.29	3.29

Manufacturer reserves the right to change, at any time, specifications and designs without notice and without obligations.

Table 39: Cooling Performance - 36K 37MUHA + 45MUHA (Sheet 7 of 8)

AIRFLOW (CFM)	OUTDOOR DB °F (°C)	ID WB(°F)	60.8°F(16.0°C)					64.4°F(18.0°C)					67°F(19.4°C)					71.6°F(22.0°C)				
		ID DB(°F)	73.4°F(23.0°C)	77.0°F(25.0°C)	80.0°F(26.7°C)	80.6°F(27.0°C)	84.2°F(29.0°C)	73.4°F(23.0°C)	77.0°F(25.0°C)	80.0°F(26.7°C)	80.6°F(27.0°C)	84.2°F(29.0°C)	73.4°F(23.0°C)	77.0°F(25.0°C)	80.0°F(26.7°C)	80.6°F(27.0°C)	84.2°F(29.0°C)	73.4°F(23.0°C)	77.0°F(25.0°C)	80.0°F(26.7°C)	80.6°F(27.0°C)	84.2°F(29.0°C)
1235	-22°F(-30.0°C)	TC	32857	32842	33310	33448	34369	34281	34253	34231	34228	34200	35306	35262	35228	35223	35190	37241	37231	37154	37141	37062
		S/T	0.80	0.91	0.99	0.99	0.99	0.64	0.75	0.84	0.86	0.97	0.55	0.65	0.74	0.75	0.86	0.39	0.47	0.55	0.57	0.67
		PI	2.62	2.62	2.62	2.61	2.61	2.61	2.61	2.61	2.61	2.61	2.60	2.60	2.60	2.60	2.61	2.62	2.62	2.62	2.62	2.62
	-13°F(-25.0°C)	TC	35595	35578	36086	36235	37233	37138	37107	37084	37080	37050	38248	38200	38164	38159	38122	40344	40334	40251	40236	40150
		S/T	0.80	0.91	1.00	1.00	1.00	0.65	0.75	0.85	0.86	0.97	0.55	0.65	0.74	0.76	0.86	0.39	0.47	0.56	0.57	0.67
		PI	2.72	2.72	2.71	2.71	2.70	2.70	2.70	2.70	2.70	2.71	2.70	2.70	2.70	2.70	2.70	2.72	2.72	2.72	2.72	2.72
	-4°F(-20.0°C)	TC	38333	38315	38862	39023	40097	39995	39962	39936	39933	39900	41190	41139	41100	41094	41055	43448	43436	43347	43331	43239
		S/T	0.80	0.92	1.00	1.00	1.00	0.65	0.76	0.85	0.87	0.98	0.55	0.65	0.74	0.76	0.86	0.39	0.48	0.56	0.57	0.67
		PI	2.81	2.82	2.81	2.81	2.80	2.80	2.80	2.80	2.80	2.80	2.79	2.80	2.80	2.80	2.80	2.81	2.81	2.81	2.81	2.81
	0°F(-17.8°C)	TC	39605	39581	40316	40484	41596	41304	41258	41226	41221	41636	42517	42457	42404	42398	42378	44804	44794	44790	44796	44825
		S/T	0.81	0.93	1.00	1.00	1.00	0.66	0.77	0.86	0.88	1.00	0.55	0.66	0.75	0.77	0.87	0.39	0.48	0.57	0.58	0.68
		PI	2.84	2.84	2.84	2.84	2.84	2.83	2.84	2.84	2.84	2.84	2.84	2.84	2.84	2.84	2.84	2.87	2.87	2.87	2.87	2.87
	5°F(-15.0°C)	TC	40740	40881	41815	42008	43302	42651	42662	42665	42708	43345	44015	44026	44035	44036	44095	46597	46582	46607	46612	46632
		S/T	0.82	0.94	1.00	1.00	1.00	0.66	0.78	0.87	0.88	1.00	0.56	0.67	0.76	0.78	0.88	0.39	0.48	0.57	0.59	0.69
		PI	2.86	2.86	2.87	2.87	2.88	2.87	2.87	2.87	2.87	2.88	2.89	2.89	2.89	2.89	2.90	2.96	2.96	2.96	2.96	2.96
	14°F(-10.0°C)	TC	36246	36228	36968	37141	38293	38046	38012	37987	37982	38338	39349	39300	39260	39254	39214	41841	41828	41748	41733	41644
		S/T	0.81	0.93	1.00	1.00	1.00	0.65	0.76	0.86	0.87	1.00	0.55	0.66	0.75	0.76	0.87	0.39	0.48	0.56	0.57	0.67
		PI	1.82	1.82	1.82	1.82	1.81	1.81	1.81	1.81	1.81	1.81	1.81	1.81	1.81	1.81	1.81	1.82	1.82	1.82	1.82	1.82
	17°F(-8.3°C)	TC	34671	34784	35588	35762	36923	36397	36412	36419	36449	36963	37639	37653	37668	37670	37717	40030	40019	40013	40021	40054
		S/T	0.82	0.93	1.00	1.00	1.00	0.66	0.77	0.87	0.88	1.00	0.55	0.66	0.76	0.77	0.87	0.39	0.48	0.57	0.58	0.68
		PI	1.45	1.45	1.45	1.45	1.45	1.45	1.45	1.45	1.45	1.45	1.45	1.45	1.45	1.45	1.45	1.46	1.46	1.46	1.46	1.46
	23°F(-5.0°C)	TC	39065	39233	40248	40446	41779	41043	41055	41060	41113	41824	42458	42473	42484	42485	42554	45146	45132	45164	45170	45196
		S/T	0.83	0.95	1.00	1.00	1.00	0.66	0.78	0.88	0.89	1.00	0.56	0.67	0.76	0.78	0.89	0.39	0.48	0.57	0.59	0.69
		PI	1.97	1.97	1.98	1.98	1.99	1.99	1.99	1.99	1.99	2.00	2.00	2.00	2.00	2.00	2.00	2.04	2.04	2.04	2.04	2.04
	35°F(1.7°C)	TC	48277	48279	48563	48698	50269	50534	50532	50536	50536	50671	52116	52112	52115	52116	52121	55050	55037	55035	55032	55037
		S/T	0.78	0.88	0.97	0.99	1.00	0.63	0.73	0.82	0.83	0.93	0.54	0.63	0.72	0.73	0.83	0.39	0.46	0.54	0.56	0.65
		PI	2.81	2.81	2.83	2.84	2.95	2.97	2.97	2.98	2.98	2.99	3.10	3.10	3.11	3.11	3.11	3.38	3.37	3.37	3.37	3.37
	41°F(5.0°C)	TC	43169	43170	43513	43816	45111	45177	45176	45178	45178	45337	46586	46583	46586	46587	46589	49200	49188	49185	49183	49188
		S/T	0.78	0.89	0.98	1.00	1.00	0.64	0.74	0.83	0.84	0.94	0.54	0.64	0.72	0.74	0.84	0.39	0.47	0.55	0.56	0.66
		PI	2.45	2.45	2.48	2.50	2.60	2.61	2.61	2.61	2.61	2.62	2.72	2.72	2.72	2.73	2.73	2.97	2.97	2.97	2.97	2.97
	47°F(8.3°C)	TC	38056	38082	38592	38765	39912	39821	39819	39820	39820	40004	41057	41054	41057	41056	41056	43356	43345	43341	43340	43344
		S/T	0.79	0.90	1.00	1.00	1.00	0.64	0.75	0.84	0.85	0.96	0.54	0.65	0.73	0.75	0.85	0.39	0.47	0.55	0.57	0.67
		PI	2.10	2.10	2.14	2.16	2.25	2.24	2.24	2.24	2.24	2.26	2.35	2.34	2.35	2.35	2.35	2.56	2.56	2.56	2.56	2.56

Manufacturer reserves the right to change, at any time, specifications and designs without notice and without obligations.

Table 39: Cooling Performance - 36K 37MUHA + 45MUHA (Sheet 8 of 8)

AIRFLOW (CFM)	OUTDOOR DB °F (°C)	ID WB(°F)	60.8°F(16.0°C)					64.4°F(18.0°C)					67°F(19.4°C)					71.6°F(22.0°C)				
		ID DB(°F)	73.4°F(23.0°C)	77.0°F(25.0°C)	80.0°F(26.7°C)	80.6°F(27.0°C)	84.2°F(29.0°C)	73.4°F(23.0°C)	77.0°F(25.0°C)	80.0°F(26.7°C)	80.6°F(27.0°C)	84.2°F(29.0°C)	73.4°F(23.0°C)	77.0°F(25.0°C)	80.0°F(26.7°C)	80.6°F(27.0°C)	84.2°F(29.0°C)	73.4°F(23.0°C)	77.0°F(25.0°C)	80.0°F(26.7°C)	80.6°F(27.0°C)	84.2°F(29.0°C)
1235	50°F(10.0°C)	TC	36756	37768	39043	39269	40791	38831	38853	39121	39244	40830	40346	40399	40420	40422	40811	43127	43241	43352	43365	43420
		S/T	0.90	1.00	1.00	1.00	1.00	0.71	0.85	0.96	0.99	1.00	0.59	0.72	0.83	0.85	0.99	0.40	0.50	0.60	0.62	0.74
		PI	2.39	2.39	2.39	2.39	2.39	2.39	2.39	2.39	2.39	2.39	2.39	2.39	2.39	2.39	2.39	2.39	2.39	2.39	2.39	2.39
	59°F(15.0°C)	TC	34908	36132	37415	37642	39174	36934	36984	37404	37683	39213	38458	38496	38510	38566	39245	41296	41378	41461	41470	41505
		S/T	0.92	1.00	1.00	1.00	1.00	0.73	0.86	1.00	1.00	1.00	0.60	0.73	0.85	0.86	1.00	0.40	0.51	0.61	0.63	0.76
		PI	2.50	2.51	2.51	2.52	2.52	2.51	2.51	2.51	2.52	2.52	2.52	2.52	2.52	2.52	2.52	2.54	2.54	2.54	2.54	2.53
	68°F(20.0°C)	TC	33055	34466	35744	35971	37497	34994	35072	35782	36010	37535	36506	36534	36599	36632	37565	39336	39409	39471	39477	39498
		S/T	0.95	1.00	1.00	1.00	1.00	0.74	0.89	1.00	1.00	1.00	0.61	0.75	0.87	0.89	1.00	0.40	0.51	0.63	0.65	0.78
		PI	2.61	2.63	2.64	2.64	2.66	2.63	2.63	2.64	2.64	2.66	2.65	2.65	2.65	2.65	2.66	2.69	2.69	2.68	2.68	2.68
	77°F(25.0°C)	TC	31189	32691	33971	34197	35725	33065	33170	34008	34235	35761	34562	34601	34689	34728	35791	37329	37442	37528	37538	37573
		S/T	0.97	1.00	1.00	1.00	1.00	0.75	0.90	1.00	1.00	1.00	0.61	0.76	0.88	0.90	1.00	0.40	0.52	0.63	0.65	0.79
		PI	2.75	2.76	2.78	2.78	2.79	2.77	2.77	2.78	2.78	2.79	2.78	2.78	2.78	2.78	2.79	2.82	2.81	2.81	2.81	2.81
	82°F(27.8°C)	TC	31602	33215	34555	34789	36382	33488	33617	34585	34828	36420	35046	35090	35199	35243	36452	37892	38034	38133	38143	38185
		S/T	0.99	1.00	1.00	1.00	1.00	0.76	0.91	1.00	1.00	1.00	0.62	0.77	0.89	0.92	1.00	0.40	0.52	0.64	0.66	0.80
		PI	2.99	3.01	3.02	3.02	3.04	3.01	3.01	3.02	3.02	3.04	3.03	3.03	3.03	3.03	3.04	3.06	3.06	3.06	3.06	3.05
	86°F(30.0°C)	TC	33868	35559	37013	37271	39007	35717	35881	37054	37314	39047	37409	37452	37589	37644	39081	40499	40656	40752	40762	40800
		S/T	1.00	1.00	1.00	1.00	1.00	0.77	0.93	1.00	1.00	1.00	0.62	0.78	0.91	0.93	1.00	0.40	0.52	0.64	0.66	0.81
		PI	3.40	3.42	3.43	3.43	3.45	3.42	3.42	3.43	3.44	3.45	3.44	3.44	3.44	3.44	3.45	3.49	3.48	3.48	3.48	3.47
	95°F(35.0°C)	TC	38733	38942	40201	40439	42038	41165	41189	41202	41251	42090	42932	42941	42967	42971	43043	46261	46243	46253	46266	46328
		S/T	0.83	0.95	1.00	1.00	1.00	0.66	0.78	0.88	0.89	1.00	0.56	0.67	0.76	0.78	0.88	0.39	0.48	0.57	0.58	0.68
		PI	4.14	4.15	4.22	4.23	4.31	4.27	4.27	4.27	4.27	4.32	4.37	4.37	4.37	4.37	4.37	4.55	4.55	4.55	4.55	4.55
	104°F(40.0°C)	TC	36228	36560	37936	38164	39686	38510	38532	38600	38642	39735	40154	40170	40191	40193	40307	43279	43263	43283	43298	43343
		S/T	0.85	0.98	1.00	1.00	1.00	0.68	0.80	0.90	0.92	1.00	0.56	0.68	0.78	0.80	0.91	0.39	0.48	0.58	0.59	0.70
		PI	4.12	4.14	4.22	4.23	4.31	4.25	4.25	4.25	4.26	4.32	4.34	4.34	4.34	4.34	4.35	4.52	4.52	4.52	4.52	4.52
	110°F(43.0°C)	TC	34591	35920	37290	37532	39158	36828	36839	37250	37576	39199	38485	38516	38525	38554	39233	41656	41658	41723	41729	41753
		S/T	0.92	1.00	1.00	1.00	1.00	0.72	0.87	0.99	1.00	1.00	0.60	0.73	0.85	0.86	1.00	0.40	0.51	0.61	0.63	0.76
		PI	4.16	4.22	4.28	4.29	4.35	4.26	4.26	4.27	4.29	4.36	4.33	4.33	4.33	4.33	4.36	4.47	4.47	4.47	4.47	4.47
	115°F(46.0°C)	TC	29153	30557	31765	32002	33411	31003	31064	31801	32042	33445	32448	32468	32512	32544	33474	35183	35209	35258	35263	35274
		S/T	0.96	1.00	1.00	1.00	1.00	0.75	0.89	1.00	1.00	1.00	0.61	0.75	0.87	0.90	1.00	0.40	0.52	0.63	0.65	0.78
		PI	3.78	3.83	3.88	3.90	3.94	3.85	3.85	3.88	3.90	3.95	3.91	3.91	3.91	3.91	3.95	4.03	4.02	4.02	4.02	4.02
	122°F(50.0°C)	TC	22178	23402	24450	24632	25876	22886	23427	24477	24660	25901	24101	24094	24495	24679	25917	26317	26419	26425	26422	26457
		S/T	1.00	1.00	1.00	1.00	1.00	0.84	1.00	1.00	1.00	1.00	0.67	0.85	1.00	1.00	1.00	0.41	0.55	0.69	0.72	0.88
		PI	3.30	3.33	3.35	3.36	3.39	3.32	3.33	3.35	3.36	3.39	3.35	3.35	3.35	3.36	3.39	3.42	3.41	3.40	3.40	3.40

Manufacturer reserves the right to change, at any time, specifications and designs without notice and without obligations.

Table 40: Heating Performance - 36K 37MUHA + 45MUHA (Sheet 1 of 2)

AIRFLOW (CFM)	OUTDOOR DB °F (°C)	HEATING PERFORMANCE AT INDOOR DRY BULB TEMPERATURE									
		TC: Total Heating Capacity (BTU/hr)					PI: Power Input (kW)				
		Indoor Conditions DB °F (°C)					Indoor Conditions DB				
		60.8°F (16.0°C)	68°F (20.0°C)	70°F (21.1°C)	71.6°F (22.0°C)	75.2°F (24.0°C)	60.8°F (16.0°C)	68°F (20.0°C)	70°F (21.1°C)	71.6°F (22.0°C)	75.2°F (24.0°C)
971	-22°F (-30.0°C)	23936	23458	23340	23893	23678	4.98	5.02	5.03	5.04	5.07
	-13°F (-25.0°C)	31712	31078	30923	30437	30163	5.13	5.17	5.18	5.19	5.21
	-4°F (-20.0°C)	33369	32702	32538	32028	31740	5.09	5.13	5.14	5.15	5.17
	0°F (-17.8°C)	33874	33197	33031	32513	32220	5.12	5.16	5.17	5.18	5.20
	5°F (-15.0°C)	34506	33816	33647	33119	32821	5.15	5.19	5.20	5.21	5.24
	14°F (-10.0°C)	37699	36945	36760	36184	35858	5.25	5.29	5.30	5.31	5.33
	17°F (-8.3°C)	38764	37988	37798	37205	36870	5.28	5.32	5.33	5.34	5.37
	22°F (-5.6°C)	39578	38786	38592	37987	37645	5.08	5.12	5.13	5.14	5.16
	27°F (-2.8°C)	40392	39584	39386	38768	38419	4.87	4.91	4.92	4.93	4.95
	32°F (-0.0°C)	41206	40382	40180	39550	39194	4.67	4.70	4.71	4.72	4.74
	35°F (1.7°C)	41695	40861	40657	40019	39659	4.54	4.58	4.59	4.60	4.62
	37°F (2.8°C)	41799	40963	40758	40119	39758	4.46	4.50	4.50	4.51	4.53
	42°F (5.6°C)	42059	41218	41012	40369	40005	4.25	4.28	4.29	4.30	4.32
	44.6°F (7.0°C)	42164	41320	41114	40469	40104	4.17	4.20	4.21	4.22	4.23
	47°F (8.3°C)	42320	41473	41266	40619	40253	4.04	4.07	4.08	4.09	4.10
	52°F (11.1°C)	41605	40773	40569	39933	39573	3.68	3.71	3.71	3.72	3.74
	57°F (13.9°C)	40890	40073	39872	39247	38893	3.31	3.34	3.35	3.35	3.37
	59°F (15.0°C)	40604	39792	39593	38972	38621	3.17	3.19	3.20	3.21	3.22
	62°F (16.7°C)	40176	39372	39175	38561	38213	2.95	2.98	2.98	2.99	3.00
	64.4°F (18.0°C)	39833	39036	38841	38231	37887	2.78	2.80	2.81	2.81	2.82
	69.8°F (21.0°C)	39061	38279	38088	37490	37153	2.39	2.40	2.41	2.41	2.42
	75.2°F (24.0°C)	38289	37523	37335	36750	36419	1.99	2.01	2.01	2.02	2.03
1059	-22°F (-30.0°C)	25518	25007	24882	25125	24899	5.03	5.08	5.09	5.10	5.12
	-13°F (-25.0°C)	33151	32488	32325	32006	31718	5.18	5.22	5.23	5.24	5.26
	-4°F (-20.0°C)	34883	34185	34014	33679	33376	5.14	5.18	5.19	5.20	5.22
	0°F (-17.8°C)	35411	34703	34529	34189	33881	5.17	5.21	5.22	5.23	5.25
	5°F (-15.0°C)	36071	35350	35173	34826	34513	5.20	5.25	5.26	5.27	5.29
	14°F (-10.0°C)	39409	38621	38428	38049	37706	5.30	5.34	5.35	5.37	5.39
	17°F (-8.3°C)	40522	39711	39513	39123	38771	5.33	5.38	5.39	5.40	5.42
	22°F (-5.6°C)	41373	40546	40343	39945	39585	5.13	5.17	5.18	5.19	5.21
	27°F (-2.8°C)	42224	41380	41173	40767	40400	4.92	4.96	4.97	4.98	5.00
	32°F (-0.0°C)	43075	42214	42003	41589	41214	4.71	4.75	4.76	4.77	4.79
	35°F (1.7°C)	43586	42714	42501	42082	41703	4.59	4.63	4.64	4.65	4.66
	37°F (2.8°C)	43695	42821	42607	42187	41807	4.50	4.54	4.55	4.56	4.58
	42°F (5.6°C)	43967	43088	42872	42450	42068	4.29	4.33	4.34	4.34	4.36
	44.6°F (7.0°C)	44076	43195	42979	42555	42172	4.21	4.24	4.25	4.26	4.28
	47°F (8.3°C)	44239	43355	43138	42712	42328	4.08	4.11	4.12	4.13	4.15
	52°F (11.1°C)	43492	42622	42409	41991	41613	3.71	3.74	3.75	3.76	3.77
	57°F (13.9°C)	42745	41890	41681	41270	40898	3.35	3.37	3.38	3.39	3.40
	59°F (15.0°C)	42446	41597	41389	40981	40612	3.20	3.23	3.23	3.24	3.25
	62°F (16.7°C)	41998	41158	40952	40548	40183	2.98	3.01	3.01	3.02	3.03
	64.4°F (18.0°C)	41639	40807	40603	40202	39840	2.81	2.83	2.83	2.84	2.85
	69.8°F (21.0?)	40832	40016	39816	39423	39068	2.41	2.43	2.43	2.44	2.45
	75.2°F (24.0°C)	40026	39225	39029	38644	38296	2.01	2.03	2.03	2.04	2.05

Manufacturer reserves the right to change, at any time, specifications and designs without notice and without obligations.

Table 40: Heating Performance - 36K 37MUHA + 45MUHA (Sheet 2 of 2)

AIRFLOW (CFM)	OUTDOOR DB °F (°C)	HEATING PERFORMANCE AT INDOOR DRY BULB TEMPERATURE									
		TC: Total Heating Capacity (BTU/hr)					PI: Power Input (kW)				
		Indoor Conditions DB °F (°C)					Indoor Conditions DB				
		60.8°F (16.0°C)	68°F (20.0°C)	70°F (21.1°C)	71.6°F (22.0°C)	75.2°F (24.0°C)	60.8°F (16.0°C)	68°F (20.0°C)	70°F (21.1°C)	71.6°F (22.0°C)	75.2°F (24.0°C)
1147	-22°F (-30.0°C)	27203	26659	26526	26420	26182	5.09	5.13	5.14	5.15	5.17
	-13°F (-25.0°C)	34655	33961	33792	33656	33354	5.23	5.28	5.29	5.30	5.32
	-4°F (-20.0°C)	36465	35736	35557	35415	35096	5.19	5.23	5.25	5.26	5.28
	0°F (-17.8°C)	37017	36277	36096	35951	35628	5.22	5.26	5.27	5.28	5.31
	5°F (-15.0°C)	37707	36953	36768	36621	36292	5.26	5.30	5.31	5.32	5.34
	14°F (-10.0°C)	41197	40373	40171	40010	39650	5.35	5.40	5.41	5.42	5.44
	17°F (-8.3°C)	42360	41513	41305	41140	40770	5.39	5.43	5.44	5.45	5.47
	22°F (-5.6°C)	43250	42385	42173	42004	41626	5.18	5.22	5.23	5.24	5.26
	27°F (-2.8°C)	44140	43257	43041	42868	42483	4.97	5.01	5.02	5.03	5.05
	32°F (-0.0°C)	45029	44129	43908	43733	43339	4.76	4.80	4.81	4.82	4.84
	35°F (1.7°C)	45563	44652	44429	44251	43853	4.64	4.67	4.68	4.69	4.71
	37°F (2.8°C)	45677	44764	44540	44362	43962	4.55	4.59	4.60	4.61	4.62
	42°F (5.6°C)	45962	45042	44817	44638	44236	4.34	4.37	4.38	4.39	4.41
	44.6°F (7.0°C)	46075	45154	44928	44748	44346	4.25	4.28	4.29	4.30	4.32
	47°F (8.3°C)	46246	45321	45095	44914	44510	4.12	4.15	4.16	4.17	4.19
	52°F (11.1°C)	45465	44556	44333	44156	43758	3.75	3.78	3.79	3.80	3.81
	57°F (13.9°C)	44684	43790	43571	43397	43007	3.38	3.41	3.42	3.42	3.44
	59°F (15.0°C	44372	43484	43267	43094	42706	3.23	3.26	3.27	3.27	3.29
	62°F (16.7°C)	43903	43025	42810	42639	42255	3.01	3.04	3.04	3.05	3.06
	64.4°F (18.0°C)	43528	42658	42444	42275	41894	2.83	2.86	2.86	2.87	2.88
	69.8°F (21.0°C)	42685	41831	41622	41455	41082	2.43	2.45	2.46	2.46	2.47
	75.2°F (24.0°C)	41841	41004	40799	40636	40270	2.03	2.05	2.05	2.06	2.07
1235	-22°F (-30.0°C)	28437	27869	27729	27618	27370	5.14	5.18	5.19	5.20	5.22
	-13°F (-25.0°C)	36226	35502	35324	35183	34866	5.29	5.33	5.34	5.35	5.37
	-4°F (-20.0°C)	38120	37357	37170	37022	36688	5.25	5.29	5.30	5.31	5.33
	0°F (-17.8°C)	38696	37923	37733	37582	37244	5.27	5.32	5.33	5.34	5.36
	5°F (-15.0°C)	39418	38629	38436	38282	37938	5.31	5.35	5.36	5.37	5.40
	14°F (-10.0°C)	43066	42204	41993	41825	41449	5.41	5.45	5.46	5.47	5.50
	17°F (-8.3°C)	44281	43396	43179	43006	42619	5.44	5.49	5.50	5.51	5.53
	22°F (-5.6°C)	45212	44307	44086	43910	43514	5.23	5.27	5.28	5.29	5.32
	27°F (-2.8°C)	46142	45219	44993	44813	44410	5.02	5.06	5.07	5.08	5.10
	32°F (-0.0°C)	47072	46131	45900	45716	45305	4.81	4.85	4.86	4.87	4.89
	35°F (1.7°C)	47630	46678	46444	46258	45842	4.68	4.72	4.73	4.74	4.76
	37°F (2.8°C)	47749	46794	46560	46374	45957	4.60	4.63	4.64	4.65	4.67
	42°F (5.6°C)	48047	47086	46850	46663	46243	4.38	4.41	4.42	4.43	4.45
	44.6°F (7.0°C)	48166	47202	46966	46778	46357	4.29	4.33	4.34	4.34	4.36
	47°F (8.3°C)	48344	47377	47140	46952	46529	4.16	4.20	4.21	4.21	4.23
	52°F (11.1°C)	47527	46577	46344	46159	45743	3.79	3.82	3.83	3.84	3.85
	57°F (13.9°C)	46711	45777	45548	45366	44957	3.42	3.44	3.45	3.46	3.47
	59°F (15.0°C	46384	45457	45229	45049	44643	3.27	3.29	3.30	3.31	3.32
	62°F (16.7°C)	45895	44977	44752	44573	44172	3.04	3.07	3.07	3.08	3.09
	64.4°F (18.0°C)	45503	44593	44370	44192	43794	2.86	2.89	2.89	2.90	2.91
	69.8°F (21.0°C)	44621	43728	43510	43336	42946	2.46	2.48	2.48	2.49	2.50
	75.2°F (24.0°C)	43739	42864	42650	42479	42097	2.05	2.07	2.08	2.08	2.09

Manufacturer reserves the right to change, at any time, specifications and designs without notice and without obligations.

Table 41: Cooling Performance - 48K 37MUHA + 45MUHA (Sheet 1 of 8)

AIRFLOW (CFM)	OUTDOOR DB °F (°C)	ID WB(°F)	60.8°F(16.0°C)					64.4°F(18.0°C)					67°F(19.4°C)					71.6°F(22.0°C)				
		ID DB(°F)	73.4°F(23.0°C)	77.0°F(25.0°C)	80.0°F(26.7°C)	80.6°F(27.0°C)	84.2°F(29.0°C)	73.4°F(23.0°C)	77.0°F(25.0°C)	80.0°F(26.7°C)	80.6°F(27.0°C)	84.2°F(29.0°C)	73.4°F(23.0°C)	77.0°F(25.0°C)	80.0°F(26.7°C)	80.6°F(27.0°C)	84.2°F(29.0°C)	73.4°F(23.0°C)	77.0°F(25.0°C)	80.0°F(26.7°C)	80.6°F(27.0°C)	84.2°F(29.0°C)
1088	-22°F(-30.0°C)	TC	29485	29481	29477	29477	29471	30858	30850	30845	30844	30838	31831	31823	31815	31814	31807	33656	33647	33639	33638	33627
		S/T	0.71	0.80	0.87	0.88	0.96	0.59	0.67	0.74	0.75	0.83	0.51	0.59	0.66	0.67	0.74	0.38	0.46	0.51	0.52	0.59
		PI	1.56	1.56	1.56	1.56	1.56	1.55	1.55	1.55	1.55	1.55	1.54	1.54	1.54	1.54	1.54	1.53	1.53	1.53	1.53	1.53
	-13°F(-25.0°C)	TC	31943	31938	31934	31933	31927	33429	33420	33415	33414	33408	34483	34475	34467	34465	34458	36461	36451	36443	36441	36429
		S/T	0.72	0.80	0.87	0.88	0.97	0.59	0.67	0.74	0.76	0.83	0.51	0.59	0.66	0.67	0.75	0.38	0.46	0.51	0.52	0.60
		PI	1.62	1.62	1.62	1.62	1.62	1.60	1.60	1.60	1.60	1.60	1.59	1.59	1.59	1.59	1.60	1.59	1.59	1.59	1.59	1.59
	-4°F(-20.0°C)	TC	34400	34395	34390	34389	34383	36001	35991	35985	35985	35978	37136	37126	37118	37116	37108	39265	39255	39246	39244	39232
		S/T	0.72	0.80	0.88	0.89	0.97	0.60	0.68	0.75	0.76	0.84	0.52	0.59	0.66	0.67	0.75	0.39	0.47	0.51	0.52	0.60
		PI	1.68	1.68	1.68	1.68	1.68	1.66	1.66	1.66	1.66	1.66	1.65	1.65	1.65	1.65	1.65	1.65	1.65	1.65	1.65	1.65
	0°F(-17.8°C)	TC	35519	35512	35506	35505	35495	37156	37148	37140	37139	37129	38315	38305	38296	38295	38283	40477	40467	40459	40457	40441
		S/T	0.72	0.81	0.88	0.90	0.98	0.60	0.68	0.75	0.76	0.85	0.52	0.60	0.67	0.68	0.76	0.39	0.47	0.52	0.53	0.60
		PI	1.69	1.69	1.69	1.69	1.69	1.68	1.68	1.68	1.68	1.68	1.68	1.68	1.68	1.68	1.68	1.68	1.68	1.68	1.68	1.68
	5°F(-15.0°C)	TC	36633	36633	36633	36633	37181	38462	38455	38454	38455	38458	39777	39775	39769	39768	39772	42299	42288	42278	42276	42276
		S/T	0.73	0.82	0.90	0.91	1.00	0.60	0.69	0.76	0.77	0.86	0.52	0.60	0.67	0.68	0.77	0.39	0.47	0.52	0.53	0.61
		PI	1.71	1.71	1.71	1.71	1.71	1.71	1.71	1.71	1.71	1.71	1.71	1.71	1.71	1.71	1.71	1.73	1.73	1.73	1.73	1.73
	14°F(-10.0°C)	TC	37623	37618	37613	37613	37796	39599	39588	39582	39581	39574	41009	41000	40989	40988	40979	43689	43677	43666	43664	43650
		S/T	0.73	0.81	0.89	0.90	0.99	0.60	0.68	0.75	0.76	0.85	0.52	0.60	0.66	0.68	0.76	0.39	0.47	0.51	0.53	0.60
		PI	2.32	2.32	2.32	2.32	2.31	2.30	2.30	2.30	2.30	2.30	2.29	2.29	2.29	2.29	2.29	2.28	2.28	2.28	2.28	2.28
	17°F(-8.3°C)	TC	37981	37973	37967	37966	38514	39973	39963	39955	39954	39954	41403	41402	41396	41395	41401	44199	44187	44176	44174	44177
		S/T	0.73	0.82	0.89	0.91	1.00	0.60	0.69	0.76	0.77	0.85	0.52	0.60	0.67	0.68	0.76	0.39	0.47	0.52	0.53	0.61
		PI	2.50	2.50	2.50	2.50	2.50	2.49	2.49	2.49	2.49	2.49	2.48	2.48	2.48	2.48	2.48	2.49	2.49	2.49	2.49	2.49
	23°F(-5.0°C)	TC	40091	40092	40092	40119	40851	42249	42240	42240	42241	42245	43801	43798	43792	43791	43795	46787	46773	46762	46760	46761
		S/T	0.74	0.83	0.90	0.91	1.00	0.61	0.69	0.77	0.78	0.86	0.52	0.60	0.67	0.69	0.77	0.39	0.47	0.52	0.53	0.61
		PI	2.87	2.87	2.87	2.87	2.87	2.87	2.87	2.87	2.87	2.87	2.89	2.89	2.89	2.89	2.89	2.92	2.92	2.92	2.92	2.92
	35°F(1.7°C)	TC	44648	44644	44641	44641	44702	46960	46956	46950	46949	46945	48596	48586	48583	48582	48575	51656	51644	51634	51633	51630
		S/T	0.70	0.78	0.85	0.86	0.93	0.59	0.66	0.72	0.74	0.81	0.51	0.58	0.64	0.65	0.73	0.39	0.46	0.50	0.51	0.58
		PI	3.36	3.36	3.36	3.36	3.36	3.54	3.54	3.54	3.54	3.54	3.69	3.69	3.69	3.69	3.69	4.01	4.00	4.00	4.00	4.00
	41°F(5.0°C)	TC	42904	42899	42897	42896	42997	45109	45104	45098	45098	45094	46667	46658	46654	46654	46646	49586	49576	49566	49565	49561
		S/T	0.71	0.79	0.86	0.87	0.95	0.59	0.67	0.73	0.74	0.82	0.51	0.59	0.65	0.66	0.73	0.39	0.46	0.51	0.52	0.59
		PI	3.15	3.15	3.15	3.15	3.15	3.34	3.34	3.34	3.34	3.34	3.49	3.49	3.49	3.49	3.49	3.80	3.80	3.80	3.80	3.80
	47°F(8.3°C)	TC	41151	41146	41143	41143	41286	43251	43246	43240	43240	43237	44738	44728	44725	44724	44717	47516	47506	47497	47495	47491
		S/T	0.71	0.80	0.87	0.88	0.96	0.59	0.67	0.74	0.75	0.83	0.51	0.59	0.65	0.66	0.74	0.39	0.46	0.51	0.52	0.59
		PI	2.95	2.95	2.95	2.95	2.96	3.14	3.14	3.14	3.14	3.14	3.29	3.29	3.29	3.29	3.28	3.59	3.59	3.59	3.59	3.59

Manufacturer reserves the right to change, at any time, specifications and designs without notice and without obligations.

Table 41: Cooling Performance - 48K 37MUHA + 45MUHA (Sheet 2 of 8)

AIRFLOW (CFM)	OUTDOOR DB °F (°C)	ID WB(°F) / ID DB(°F)	60.8°F(16.0°C)					64.4°F(18.0°C)					67°F(19.4°C)					71.6°F(22.0°C)				
			73.4°F(23.0°C)	77.0°F(25.0°C)	80.0°F(26.7°C)	80.6°F(27.0°C)	84.2°F(29.0°C)	73.4°F(23.0°C)	77.0°F(25.0°C)	80.0°F(26.7°C)	80.6°F(27.0°C)	84.2°F(29.0°C)	73.4°F(23.0°C)	77.0°F(25.0°C)	80.0°F(26.7°C)	80.6°F(27.0°C)	84.2°F(29.0°C)	73.4°F(23.0°C)	77.0°F(25.0°C)	80.0°F(26.7°C)	80.6°F(27.0°C)	84.2°F(29.0°C)
1088	50°F(10.0°C)	TC	39514	39521	39885	40208	41701	41905	41914	41926	41928	42082	43639	43643	43662	43666	43683	47000	46982	46989	46985	47027
		S/T	0.79	0.89	0.99	1.00	1.00	0.64	0.74	0.82	0.84	0.94	0.54	0.64	0.72	0.73	0.83	0.39	0.46	0.54	0.56	0.65
		PI	3.17	3.17	3.17	3.17	3.17	3.17	3.17	3.17	3.17	3.17	3.17	3.17	3.17	3.17	3.17	3.17	3.17	3.17	3.17	3.17
	59°F(15.0°C)	TC	36451	36508	37226	37444	38908	38770	38778	38786	38787	39024	40466	40457	40473	40475	40487	43719	43702	43705	43703	43736
		S/T	0.80	0.91	1.00	1.00	1.00	0.65	0.75	0.84	0.86	0.96	0.54	0.65	0.73	0.75	0.85	0.39	0.47	0.55	0.56	0.66
		PI	2.81	2.82	2.82	2.82	2.83	2.83	2.83	2.83	2.83	2.83	2.84	2.84	2.84	2.84	2.84	2.86	2.86	2.86	2.86	2.86
	68°F(20.0°C)	TC	33437	33546	34493	34705	36124	35657	35664	35668	35669	36097	37277	37270	37283	37285	37292	40394	40377	40378	40377	40408
		S/T	0.82	0.94	1.00	1.00	1.00	0.66	0.77	0.86	0.88	1.00	0.55	0.66	0.75	0.77	0.87	0.39	0.47	0.56	0.57	0.67
		PI	2.46	2.47	2.48	2.48	2.49	2.49	2.49	2.49	2.49	2.49	2.51	2.51	2.51	2.51	2.50	2.54	2.54	2.54	2.54	2.54
	77°F(25.0°C)	TC	30397	30547	31595	31802	33170	32523	32535	32541	32573	33218	34078	34076	34094	34096	34137	37071	37054	37058	37059	37102
		S/T	0.83	0.96	1.00	1.00	1.00	0.66	0.78	0.88	0.89	1.00	0.55	0.67	0.76	0.78	0.88	0.39	0.48	0.56	0.58	0.68
		PI	2.14	2.14	2.15	2.15	2.16	2.16	2.16	2.16	2.16	2.16	2.17	2.17	2.17	2.17	2.17	2.19	2.19	2.19	2.19	2.19
	82°F(27.8°C)	TC	30350	30545	31717	31927	33338	32528	32544	32571	32600	33386	34123	34125	34144	34147	34205	37193	37175	37182	37185	37235
		S/T	0.84	0.97	1.00	1.00	1.00	0.67	0.79	0.88	0.90	1.00	0.56	0.67	0.77	0.78	0.89	0.39	0.48	0.57	0.58	0.68
		PI	2.29	2.30	2.31	2.31	2.32	2.31	2.31	2.31	2.31	2.32	2.33	2.33	2.32	2.32	2.32	2.35	2.35	2.35	2.35	2.35
	86°F(30.0°C)	TC	32367	32649	34010	34239	35779	34733	34748	34796	34830	35831	36460	36465	36484	36486	36569	39789	39769	39776	39785	39834
		S/T	0.85	0.98	1.00	1.00	1.00	0.67	0.80	0.89	0.91	1.00	0.56	0.68	0.77	0.79	0.90	0.39	0.48	0.57	0.59	0.69
		PI	2.83	2.84	2.85	2.85	2.87	2.86	2.86	2.86	2.86	2.87	2.88	2.88	2.88	2.88	2.88	2.91	2.91	2.91	2.91	2.91
	95°F(35.0°C)	TC	37445	37444	37447	37489	38449	39952	39942	39940	39940	39948	41760	41756	41747	41747	41748	45254	45238	45226	45224	45224
		S/T	0.74	0.83	0.91	0.92	1.00	0.61	0.69	0.77	0.78	0.87	0.52	0.60	0.67	0.69	0.77	0.39	0.47	0.52	0.53	0.61
		PI	3.91	3.91	3.91	3.91	3.96	4.03	4.03	4.03	4.03	4.03	4.12	4.12	4.12	4.12	4.12	4.30	4.29	4.29	4.30	4.29
	104°F(40.0°C)	TC	34444	34445	34507	34554	35707	36745	36736	36736	36736	36743	38406	38402	38394	38394	38399	41612	41597	41586	41584	41584
		S/T	0.75	0.85	0.93	0.95	1.00	0.61	0.71	0.78	0.80	0.89	0.52	0.61	0.69	0.70	0.79	0.39	0.45	0.52	0.54	0.62
		PI	3.98	3.98	3.99	3.99	4.05	4.11	4.10	4.11	4.10	4.10	4.19	4.19	4.19	4.19	4.19	4.37	4.37	4.37	4.37	4.37
	110°F(43.0°C)	TC	32434	32481	33210	33425	34833	34730	34726	34733	34733	34932	36383	36379	36382	36384	36394	39574	39557	39556	39557	39554
		S/T	0.80	0.91	1.00	1.00	1.00	0.64	0.75	0.84	0.86	0.96	0.54	0.65	0.73	0.75	0.85	0.39	0.47	0.55	0.56	0.66
		PI	4.07	4.08	4.10	4.11	4.17	4.17	4.17	4.17	4.17	4.17	4.24	4.24	4.24	4.24	4.24	4.37	4.37	4.37	4.37	4.37
	115°F(46.0°C)	TC	28447	28555	29531	29724	31026	30513	30516	30520	30521	31072	32005	32003	32012	32013	32016	34881	34866	34863	34861	34876
		S/T	0.83	0.95	1.00	1.00	1.00	0.66	0.77	0.87	0.89	1.00	0.55	0.66	0.75	0.77	0.88	0.39	0.47	0.56	0.57	0.67
		PI	3.82	3.82	3.86	3.87	3.92	3.90	3.90	3.90	3.90	3.92	3.96	3.96	3.96	3.96	3.95	4.07	4.07	4.07	4.07	4.07
	122°F(50.0°C)	TC	23030	24025	25081	25263	26514	24837	24838	25055	25297	26549	26176	26184	26184	26183	26576	28766	28750	28770	28772	28778
		S/T	0.93	1.00	1.00	1.00	1.00	0.72	0.86	0.99	1.00	1.00	0.59	0.73	0.84	0.86	1.00	0.39	0.50	0.61	0.62	0.75
		PI	3.50	3.53	3.55	3.56	3.59	3.55	3.55	3.55	3.56	3.59	3.58	3.58	3.58	3.58	3.59	3.65	3.65	3.64	3.64	3.64

Manufacturer reserves the right to change, at any time, specifications and designs without notice and without obligations.

Table 41: Cooling Performance - 48K 37MUHA + 45MUHA (Sheet 3 of 8)

AIRFLOW (CFM)	OUTDOOR DB °F (°C)	ID WB(°F) / ID DB(°F)	60.8°F(16.0°C)					64.4°F(18.0°C)					67°F(19.4°C)					71.6°F(22.0°C)				
			73.4°F(23.0°C)	77.0°F(25.0°C)	80.0°F(26.7°C)	80.6°F(27.0°C)	84.2°F(29.0°C)	73.4°F(23.0°C)	77.0°F(25.0°C)	80.0°F(26.7°C)	80.6°F(27.0°C)	84.2°F(29.0°C)	73.4°F(23.0°C)	77.0°F(25.0°C)	80.0°F(26.7°C)	80.6°F(27.0°C)	84.2°F(29.0°C)	73.4°F(23.0°C)	77.0°F(25.0°C)	80.0°F(26.7°C)	80.6°F(27.0°C)	84.2°F(29.0°C)
1265	-22°F(-30.0°C)	TC	31864	31857	31851	31850	32504	33299	33289	33280	33279	33268	34316	34305	34293	34290	34275	36223	36214	36199	36198	36175
		S/T	0.74	0.83	0.91	0.93	0.99	0.61	0.70	0.77	0.79	0.88	0.52	0.61	0.68	0.70	0.78	0.38	0.45	0.52	0.54	0.62
		PI	1.63	1.63	1.63	1.63	1.62	1.62	1.62	1.62	1.62	1.62	1.61	1.61	1.61	1.61	1.61	1.61	1.61	1.61	1.61	1.61
	-13°F(-25.0°C)	TC	34520	34512	34505	34504	35213	36074	36063	36054	36052	36040	37175	37163	37150	37148	37131	39242	39232	39216	39215	39189
		S/T	0.75	0.84	0.92	0.93	1.00	0.61	0.70	0.78	0.79	0.88	0.52	0.61	0.69	0.70	0.79	0.38	0.46	0.53	0.54	0.62
		PI	1.69	1.69	1.69	1.69	1.68	1.68	1.68	1.68	1.68	1.68	1.67	1.67	1.67	1.67	1.67	1.67	1.67	1.67	1.67	1.67
	-4°F(-20.0°C)	TC	37175	37167	37160	37159	37921	38849	38838	38827	38825	38813	40035	40022	40008	40005	39987	42260	42249	42233	42231	42204
		S/T	0.75	0.84	0.92	0.94	1.00	0.61	0.71	0.78	0.79	0.88	0.53	0.61	0.69	0.70	0.79	0.39	0.46	0.53	0.54	0.63
		PI	1.75	1.75	1.75	1.75	1.74	1.74	1.74	1.74	1.74	1.74	1.73	1.73	1.73	1.73	1.73	1.73	1.73	1.73	1.73	1.73
	0°F(-17.8°C)	TC	38390	38380	38371	38370	39326	40102	40088	40073	40070	40053	41313	41296	41278	41274	41249	43562	43553	43548	43545	43551
		S/T	0.75	0.85	0.93	0.95	1.00	0.62	0.71	0.79	0.80	0.90	0.53	0.62	0.70	0.71	0.80	0.39	0.46	0.53	0.55	0.63
		PI	1.77	1.77	1.77	1.77	1.76	1.76	1.76	1.76	1.76	1.76	1.76	1.76	1.76	1.76	1.76	1.77	1.77	1.77	1.77	1.77
	5°F(-15.0°C)	TC	39558	39561	39685	39741	40904	41484	41482	41488	41489	41538	42865	42863	42866	42867	42876	45500	45487	45488	45486	45489
		S/T	0.76	0.86	0.94	0.96	1.00	0.62	0.72	0.80	0.81	0.90	0.53	0.62	0.70	0.72	0.81	0.39	0.46	0.54	0.55	0.64
		PI	1.78	1.78	1.78	1.78	1.78	1.78	1.78	1.78	1.78	1.78	1.79	1.79	1.79	1.79	1.79	1.82	1.82	1.82	1.82	1.82
	14°F(-10.0°C)	TC	40650	40641	40633	40632	41786	42726	42714	42702	42699	42686	44211	44196	44181	44178	44157	47033	47019	47000	46999	46968
		S/T	0.75	0.85	0.93	0.95	1.00	0.62	0.71	0.79	0.80	0.89	0.53	0.62	0.69	0.71	0.79	0.39	0.46	0.53	0.54	0.63
		PI	2.42	2.42	2.42	2.42	2.41	2.40	2.40	2.41	2.41	2.41	2.40	2.40	2.40	2.40	2.40	2.40	2.40	2.40	2.40	2.40
	17°F(-8.3°C)	TC	41009	40996	41103	41160	42394	43103	43088	43098	43100	43145	44613	44612	44619	44622	44636	47539	47526	47530	47527	47538
		S/T	0.76	0.86	0.94	0.96	1.00	0.62	0.72	0.80	0.81	0.90	0.53	0.62	0.70	0.71	0.80	0.39	0.46	0.53	0.55	0.63
		PI	2.61	2.61	2.61	2.61	2.61	2.60	2.60	2.60	2.60	2.60	2.60	2.60	2.60	2.60	2.60	2.61	2.61	2.61	2.61	2.61
	23°F(-5.0°C)	TC	43294	43298	43475	43552	44983	45566	45565	45573	45574	45647	47198	47197	47202	47204	47214	50325	50310	50312	50310	50317
		S/T	0.77	0.87	0.95	0.97	1.00	0.62	0.72	0.80	0.82	0.91	0.53	0.63	0.71	0.72	0.81	0.39	0.46	0.54	0.55	0.64
		PI	2.99	2.99	2.99	2.99	3.00	3.01	3.01	3.01	3.01	3.01	3.02	3.02	3.02	3.02	3.02	3.07	3.07	3.07	3.07	3.07
	35°F(1.7°C)	TC	48293	48290	48290	48291	48912	50694	50685	50681	50681	50683	52379	52375	52366	52366	52364	55528	55515	55504	55502	55499
		S/T	0.73	0.81	0.89	0.90	1.00	0.60	0.68	0.76	0.77	0.85	0.52	0.60	0.67	0.68	0.76	0.39	0.47	0.52	0.53	0.60
		PI	3.50	3.50	3.50	3.50	3.55	3.70	3.70	3.70	3.70	3.70	3.86	3.86	3.86	3.86	3.86	4.20	4.20	4.20	4.20	4.20
	41°F(5.0°C)	TC	46284	46395	46395	46409	47174	48690	48681	48676	48678	48679	50300	50295	50287	50286	50285	53304	53292	53281	53278	53275
		S/T	0.74	0.82	0.90	0.91	1.00	0.60	0.69	0.76	0.78	0.86	0.52	0.60	0.67	0.69	0.77	0.39	0.45	0.52	0.53	0.61
		PI	3.28	3.29	3.29	3.29	3.36	3.50	3.49	3.49	3.49	3.49	3.65	3.65	3.65	3.65	3.65	3.98	3.98	3.98	3.98	3.98
	47°F(8.3°C)	TC	44498	44496	44495	44539	45416	46682	46674	46670	46670	46671	48220	48215	48208	48207	48206	51085	51073	51063	51061	51057
		S/T	0.74	0.83	0.91	0.92	1.00	0.61	0.70	0.77	0.78	0.87	0.52	0.61	0.68	0.69	0.78	0.39	0.45	0.52	0.53	0.62
		PI	3.09	3.09	3.09	3.09	3.17	3.30	3.30	3.30	3.30	3.30	3.44	3.44	3.44	3.44	3.44	3.76	3.76	3.75	3.75	3.75

Manufacturer reserves the right to change, at any time, specifications and designs without notice and without obligations.

Table 41: Cooling Performance - 48K 37MUHA + 45MUHA (Sheet 4 of 8)

AIRFLOW (CFM)	OUTDOOR DB °F (°C)	ID WB(°F) / ID DB(°F)	60.8°F(16.0°C)					64.4°F(18.0°C)					67°F(19.4°C)					71.6°F(22.0°C)				
			73.4°F(23.0°C)	77.0°F(25.0°C)	80.0°F(26.7°C)	80.6°F(27.0°C)	84.2°F(29.0°C)	73.4°F(23.0°C)	77.0°F(25.0°C)	80.0°F(26.7°C)	80.6°F(27.0°C)	84.2°F(29.0°C)	73.4°F(23.0°C)	77.0°F(25.0°C)	80.0°F(26.7°C)	80.6°F(27.0°C)	84.2°F(29.0°C)	73.4°F(23.0°C)	77.0°F(25.0°C)	80.0°F(26.7°C)	80.6°F(27.0°C)	84.2°F(29.0°C)
1265	50°F(10.0°C)	TC	42643	42824	44033	44283	45957	45174	45202	45214	45261	46014	47008	47034	47062	47066	47134	50509	50490	50549	50563	50631
		S/T	0.83	0.95	1.00	1.00	1.00	0.66	0.78	0.87	0.88	1.00	0.55	0.66	0.76	0.77	0.88	0.39	0.48	0.56	0.58	0.68
		PI	3.32	3.32	3.33	3.33	3.33	3.33	3.33	3.33	3.33	3.33	3.32	3.32	3.32	3.32	3.32	3.32	3.32	3.32	3.32	3.32
	59°F(15.0°C)	TC	39340	39621	41021	41266	42906	41802	41822	41884	41923	42961	43581	43603	43624	43627	43733	47003	46982	47029	47039	47089
		S/T	0.85	0.97	1.00	1.00	1.00	0.67	0.79	0.89	0.91	1.00	0.56	0.68	0.77	0.79	0.90	0.39	0.48	0.57	0.59	0.69
		PI	2.95	2.95	2.96	2.96	2.97	2.96	2.96	2.96	2.97	2.97	2.97	2.97	2.97	2.97	2.97	2.99	2.99	2.99	2.99	2.99
	68°F(20.0°C)	TC	36086	36692	38026	38263	39851	38448	38462	38569	38616	39903	40152	40174	40187	40188	40345	43437	43418	43460	43468	43504
		S/T	0.87	1.00	1.00	1.00	1.00	0.69	0.81	0.91	0.93	1.00	0.57	0.69	0.79	0.81	0.93	0.39	0.49	0.58	0.60	0.71
		PI	2.58	2.59	2.60	2.60	2.62	2.61	2.61	2.61	2.61	2.62	2.62	2.62	2.62	2.62	2.62	2.66	2.66	2.66	2.66	2.66
	77°F(25.0°C)	TC	32804	33569	34855	35084	36618	35072	35088	35223	35280	36665	36699	36731	36749	36751	36941	39847	39828	39891	39902	39947
		S/T	0.88	1.00	1.00	1.00	1.00	0.69	0.82	0.93	0.95	1.00	0.57	0.70	0.80	0.82	0.94	0.39	0.49	0.59	0.60	0.72
		PI	2.24	2.25	2.26	2.26	2.27	2.26	2.26	2.26	2.26	2.27	2.27	2.27	2.27	2.27	2.27	2.30	2.30	2.30	2.30	2.30
	82°F(27.8°C)	TC	32779	33670	34995	35231	36811	35077	35096	35265	35335	36860	36744	36784	36803	36806	37037	39971	39979	40029	40040	40092
		S/T	0.88	1.00	1.00	1.00	1.00	0.70	0.83	0.94	0.96	1.00	0.58	0.70	0.81	0.83	0.96	0.39	0.49	0.59	0.61	0.72
		PI	2.40	2.41	2.42	2.42	2.43	2.42	2.42	2.42	2.42	2.43	2.44	2.44	2.43	2.43	2.44	2.46	2.46	2.46	2.46	2.46
	86°F(30.0°C)	TC	34982	36085	37533	37788	39511	37458	37476	37700	37800	39564	39264	39306	39325	39327	39632	42764	42767	42829	42841	42891
		S/T	0.90	1.00	1.00	1.00	1.00	0.71	0.84	0.96	0.98	1.00	0.58	0.71	0.82	0.84	0.97	0.39	0.50	0.60	0.61	0.73
		PI	2.97	2.98	3.00	3.00	3.01	3.00	3.00	3.00	3.00	3.01	3.02	3.01	3.01	3.01	3.02	3.05	3.05	3.05	3.05	3.05
	95°F(35.0°C)	TC	40454	40462	40685	40789	42470	43098	43093	43105	43107	43183	45001	44999	44998	45000	45021	48668	48651	48637	48659	48646
		S/T	0.77	0.87	0.96	0.98	1.00	0.63	0.72	0.80	0.82	0.91	0.53	0.62	0.70	0.72	0.81	0.39	0.46	0.53	0.55	0.63
		PI	4.09	4.09	4.11	4.11	4.19	4.22	4.22	4.22	4.22	4.23	4.32	4.32	4.32	4.32	4.32	4.50	4.50	4.50	4.50	4.50
	104°F(40.0°C)	TC	37204	37210	37593	37939	39434	39631	39629	39641	39642	39784	41383	41381	41384	41387	41403	44745	44729	44715	44729	44727
		S/T	0.79	0.89	0.99	1.00	1.00	0.63	0.74	0.82	0.84	0.94	0.54	0.64	0.72	0.73	0.83	0.39	0.46	0.54	0.55	0.65
		PI	4.17	4.17	4.19	4.21	4.29	4.30	4.30	4.30	4.30	4.31	4.39	4.39	4.39	4.39	4.39	4.57	4.57	4.57	4.57	4.57
	110°F(43.0°C)	TC	35025	35292	36653	36889	38463	37445	37458	37491	37525	38516	39201	39200	39215	39217	39286	42550	42537	42537	42540	42573
		S/T	0.85	0.97	1.00	1.00	1.00	0.67	0.79	0.89	0.91	1.00	0.56	0.68	0.77	0.79	0.90	0.39	0.48	0.57	0.59	0.69
		PI	4.26	4.29	4.33	4.34	4.41	4.37	4.36	4.37	4.37	4.41	4.44	4.44	4.44	4.44	4.44	4.58	4.58	4.58	4.58	4.58
	115°F(46.0°C)	TC	30715	31372	32597	32812	34262	32905	32916	33005	33051	34308	34484	34493	34504	34505	34635	37513	37496	37508	37517	37545
		S/T	0.88	1.00	1.00	1.00	1.00	0.69	0.82	0.92	0.94	1.00	0.57	0.69	0.80	0.82	0.94	0.39	0.49	0.58	0.60	0.71
		PI	4.00	4.02	4.07	4.08	4.13	4.08	4.08	4.09	4.09	4.13	4.14	4.14	4.14	4.14	4.15	4.26	4.26	4.26	4.26	4.26
	122°F(50.0°C)	TC	25048	26461	27631	27839	29230	26743	26811	27666	27874	29262	28171	28178	28223	28254	29291	30896	30906	30932	30934	30930
		S/T	1.00	1.00	1.00	1.00	1.00	0.76	0.92	1.00	1.00	1.00	0.62	0.77	0.89	0.92	1.00	0.40	0.52	0.64	0.66	0.79
		PI	3.67	3.71	3.74	3.74	3.77	3.72	3.72	3.74	3.74	3.77	3.75	3.75	3.75	3.75	3.77	3.82	3.82	3.82	3.82	3.81

Manufacturer reserves the right to change, at any time, specifications and designs without notice and without obligations.

Table 41: Cooling Performance - 48K 37MUHA + 45MUHA (Sheet 5 of 8)

AIRFLOW (CFM)	OUTDOOR DB °F (°C)	ID WB(°F)	60.8°F(16.0°C)					64.4°F(18.0°C)					67°F(19.4°C)					71.6°F(22.0°C)				
		ID DB(°F)	73.4°F(23.0°C)	77.0°F(25.0°C)	80.0°F(26.7°C)	80.6°F(27.0°C)	84.2°F(29.0°C)	73.4°F(23.0°C)	77.0°F(25.0°C)	80.0°F(26.7°C)	80.6°F(27.0°C)	84.2°F(29.0°C)	73.4°F(23.0°C)	77.0°F(25.0°C)	80.0°F(26.7°C)	80.6°F(27.0°C)	84.2°F(29.0°C)	73.4°F(23.0°C)	77.0°F(25.0°C)	80.0°F(26.7°C)	80.6°F(27.0°C)	84.2°F(29.0°C)
1441	-22°F(-30.0°C)	TC	34419	34407	34397	34597	35615	35934	35915	35898	35896	35871	37007	36988	36963	36959	36933	39038	39027	38998	38989	38930
		S/T	0.77	0.87	0.96	0.99	0.99	0.63	0.73	0.81	0.82	0.93	0.53	0.63	0.71	0.73	0.82	0.38	0.46	0.54	0.55	0.64
		PI	1.72	1.72	1.72	1.72	1.71	1.71	1.71	1.71	1.71	1.71	1.70	1.70	1.70	1.70	1.70	1.71	1.71	1.71	1.71	1.71
	-13°F(-25.0°C)	TC	37287	37274	37264	37480	38583	38929	38907	38890	38887	38860	40091	40070	40043	40039	40011	42291	42279	42248	42238	42175
		S/T	0.77	0.88	0.97	1.00	1.00	0.63	0.73	0.81	0.83	0.93	0.54	0.63	0.71	0.73	0.83	0.39	0.46	0.54	0.56	0.65
		PI	1.78	1.78	1.78	1.78	1.77	1.77	1.77	1.77	1.77	1.77	1.77	1.77	1.77	1.77	1.77	1.77	1.77	1.77	1.77	1.77
	-4°F(-20.0°C)	TC	40155	40141	40130	40363	41551	41923	41900	41881	41878	41849	43175	43152	43124	43119	43089	45544	45532	45498	45487	45419
		S/T	0.78	0.88	0.97	1.00	1.00	0.63	0.73	0.82	0.83	0.93	0.54	0.64	0.72	0.73	0.83	0.39	0.47	0.55	0.56	0.65
		PI	1.84	1.85	1.85	1.84	1.84	1.83	1.83	1.83	1.83	1.83	1.83	1.83	1.83	1.83	1.83	1.84	1.84	1.84	1.84	1.84
	0°F(-17.8°C)	TC	41480	41463	41623	41940	43102	43289	43256	43231	43227	43220	44559	44533	44493	44486	44447	46960	46946	46949	46954	46989
		S/T	0.78	0.89	0.99	1.00	1.00	0.64	0.74	0.83	0.84	0.95	0.54	0.64	0.73	0.74	0.84	0.39	0.47	0.55	0.57	0.66
		PI	1.86	1.86	1.86	1.86	1.86	1.85	1.86	1.86	1.86	1.86	1.86	1.86	1.86	1.86	1.86	1.87	1.87	1.87	1.87	1.87
	5°F(-15.0°C)	TC	42700	42739	43315	43514	44844	44731	44740	44745	44746	44966	46195	46191	46204	46205	46210	48955	48941	48941	48945	48972
		S/T	0.79	0.90	1.00	1.00	1.00	0.64	0.75	0.84	0.85	0.96	0.54	0.65	0.73	0.75	0.85	0.39	0.47	0.55	0.57	0.66
		PI	1.88	1.88	1.88	1.88	1.88	1.88	1.88	1.88	1.88	1.88	1.89	1.89	1.89	1.89	1.89	1.93	1.93	1.93	1.93	1.93
	14°F(-10.0°C)	TC	43885	43869	44050	44435	45814	46088	46061	46039	46036	46011	47680	47658	47621	47615	47575	50679	50663	50626	50615	50537
		S/T	0.78	0.89	0.99	1.00	1.00	0.64	0.74	0.82	0.84	0.94	0.54	0.64	0.72	0.74	0.83	0.39	0.47	0.55	0.56	0.65
		PI	2.55	2.55	2.55	2.55	2.54	2.54	2.54	2.54	2.54	2.54	2.53	2.54	2.54	2.54	2.54	2.54	2.54	2.55	2.55	2.55
	17°F(-8.3°C)	TC	44333	44345	44888	45147	46600	46559	46563	46573	46574	46795	48044	48063	48094	48096	48108	51240	51224	51229	51239	51286
		S/T	0.79	0.89	1.00	1.00	1.00	0.64	0.74	0.83	0.85	0.95	0.55	0.65	0.73	0.75	0.85	0.39	0.47	0.55	0.57	0.66
		PI	2.76	2.76	2.75	2.75	2.75	2.75	2.75	2.75	2.75	2.75	2.75	2.75	2.75	2.75	2.75	2.77	2.77	2.77	2.77	2.77
	23°F(-5.0°C)	TC	46732	46797	47558	47792	49354	49131	49143	49150	49151	49442	50863	50861	50877	50879	50888	54142	54126	54128	54135	54172
		S/T	0.80	0.91	1.00	1.00	1.00	0.65	0.75	0.84	0.86	0.97	0.54	0.65	0.74	0.75	0.85	0.39	0.47	0.56	0.57	0.66
		PI	3.16	3.16	3.16	3.16	3.18	3.18	3.18	3.18	3.18	3.18	3.20	3.20	3.20	3.20	3.20	3.25	3.25	3.25	3.25	3.25
	35°F(1.7°C)	TC	52192	52194	52294	52353	53699	54696	54689	54691	54693	54694	56454	56450	56444	56444	56451	59724	59710	59697	59705	59695
		S/T	0.75	0.85	0.93	0.94	1.00	0.62	0.71	0.79	0.80	0.89	0.53	0.62	0.69	0.71	0.80	0.39	0.46	0.53	0.54	0.63
		PI	3.70	3.70	3.71	3.71	3.83	3.92	3.92	3.92	3.92	3.92	4.09	4.09	4.09	4.09	4.09	4.44	4.44	4.44	4.44	4.44
	41°F(5.0°C)	TC	50139	50140	50279	50346	51775	52533	52526	52528	52529	52575	54213	54207	54203	54204	54210	57335	57321	57309	57315	57307
		S/T	0.76	0.86	0.94	0.96	1.00	0.62	0.72	0.80	0.81	0.90	0.53	0.62	0.70	0.71	0.81	0.39	0.46	0.53	0.55	0.64
		PI	3.48	3.48	3.50	3.50	3.62	3.69	3.69	3.69	3.69	3.70	3.86	3.86	3.86	3.86	3.86	4.21	4.21	4.21	4.21	4.21
	47°F(8.3°C)	TC	48080	48080	48265	48349	49836	50367	50360	50362	50362	50438	51971	51966	51962	51962	51965	54954	54940	54936	54934	54926
		S/T	0.77	0.87	0.95	0.97	1.00	0.63	0.72	0.81	0.82	0.91	0.53	0.63	0.71	0.72	0.82	0.39	0.46	0.54	0.55	0.64
		PI	3.26	3.26	3.28	3.29	3.43	3.48	3.48	3.48	3.48	3.48	3.64	3.64	3.64	3.64	3.64	3.97	3.97	3.97	3.97	3.97

Manufacturer reserves the right to change, at any time, specifications and designs without notice and without obligations.

Table 41: Cooling Performance - 48K 37MUHA + 45MUHA (Sheet 6 of 8)

AIRFLOW (CFM)	OUTDOOR DB °F (°C)	ID WB(°F) / ID DB(°F)	60.8°F(16.0°C)					64.4°F(18.0°C)					67°F(19.4°C)					71.6°F(22.0°C)				
			73.4°F(23.0°C)	77.0°F(25.0°C)	80.0°F(26.7°C)	80.6°F(27.0°C)	84.2°F(29.0°C)	73.4°F(23.0°C)	77.0°F(25.0°C)	80.0°F(26.7°C)	80.6°F(27.0°C)	84.2°F(29.0°C)	73.4°F(23.0°C)	77.0°F(25.0°C)	80.0°F(26.7°C)	80.6°F(27.0°C)	84.2°F(29.0°C)	73.4°F(23.0°C)	77.0°F(25.0°C)	80.0°F(26.7°C)	80.6°F(27.0°C)	84.2°F(29.0°C)
1441	50°F(10.0°C)	TC	46010	46762	48324	48601	50463	48714	48743	48901	48964	50522	50632	50697	50727	50730	50959	54280	54306	54438	54453	54525
		S/T	0.87	1.00	1.00	1.00	1.00	0.69	0.81	0.92	0.94	1.00	0.57	0.69	0.80	0.81	0.93	0.39	0.49	0.58	0.60	0.71
		PI	3.52	3.52	3.52	3.52	3.51	3.52	3.52	3.52	3.52	3.51	3.51	3.51	3.51	3.51	3.51	3.51	3.51	3.51	3.51	3.51
	59°F(15.0°C)	TC	42487	43510	45041	45313	47136	45080	45100	45324	45411	47190	46952	47002	47021	47023	47334	50537	50551	50650	50662	50711
		S/T	0.88	1.00	1.00	1.00	1.00	0.70	0.83	0.94	0.97	1.00	0.58	0.71	0.81	0.83	0.96	0.39	0.50	0.59	0.61	0.73
		PI	3.12	3.13	3.13	3.14	3.14	3.14	3.13	3.14	3.14	3.14	3.15	3.14	3.14	3.14	3.15	3.17	3.17	3.16	3.16	3.16
	68°F(20.0°C)	TC	39025	40283	41766	42029	43796	41464	41477	41801	42074	43845	43268	43304	43316	43317	43810	46720	46736	46811	46819	46853
		S/T	0.91	1.00	1.00	1.00	1.00	0.72	0.85	0.97	1.00	1.00	0.59	0.72	0.84	0.86	0.99	0.40	0.50	0.61	0.62	0.75
		PI	2.73	2.74	2.76	2.76	2.78	2.76	2.76	2.76	2.76	2.78	2.78	2.77	2.77	2.77	2.78	2.81	2.81	2.81	2.81	2.81
	77°F(25.0°C)	TC	35511	36872	38302	38556	40260	37820	37838	38273	38601	40307	39547	39592	39611	39656	40343	42831	42870	42966	42976	43023
		S/T	0.92	1.00	1.00	1.00	1.00	0.72	0.87	0.99	1.00	1.00	0.59	0.73	0.85	0.86	1.00	0.40	0.51	0.61	0.63	0.76
		PI	2.37	2.38	2.39	2.40	2.41	2.39	2.39	2.39	2.40	2.41	2.41	2.40	2.40	2.40	2.41	2.43	2.43	2.43	2.43	2.43
	82°F(27.8°C)	TC	35484	36989	38463	38725	40486	37827	37888	38510	38772	40532	39596	39649	39669	39731	40569	42949	43004	43111	43124	43175
		S/T	0.94	1.00	1.00	1.00	1.00	0.73	0.87	1.00	1.00	1.00	0.60	0.74	0.86	0.87	1.00	0.40	0.51	0.62	0.63	0.76
		PI	2.54	2.55	2.57	2.57	2.58	2.56	2.56	2.57	2.57	2.58	2.58	2.58	2.57	2.57	2.58	2.60	2.60	2.60	2.60	2.60
	86°F(30.0°C)	TC	37846	39599	41206	41490	43424	40346	40429	41255	41540	43458	42270	42320	42387	42425	43498	45904	45970	46077	46089	46137
		S/T	0.95	1.00	1.00	1.00	1.00	0.74	0.88	1.00	1.00	1.00	0.60	0.75	0.86	0.88	1.00	0.40	0.51	0.62	0.64	0.77
		PI	3.14	3.16	3.18	3.18	3.20	3.17	3.17	3.18	3.18	3.20	3.19	3.19	3.19	3.19	3.20	3.23	3.23	3.22	3.22	3.22
	95°F(35.0°C)	TC	43673	43750	44690	44953	46715	46466	46477	46493	46495	46811	48472	48477	48502	48506	48528	52327	52308	52314	52311	52350
		S/T	0.80	0.91	1.00	1.00	1.00	0.65	0.75	0.84	0.86	0.96	0.54	0.65	0.73	0.75	0.85	0.39	0.47	0.55	0.56	0.66
		PI	4.33	4.33	4.38	4.39	4.47	4.46	4.46	4.46	4.46	4.48	4.56	4.56	4.56	4.56	4.56	4.76	4.75	4.75	4.75	4.75
	104°F(40.0°C)	TC	40159	40302	41464	41708	43362	42729	42743	42754	42756	43320	44575	44583	44606	44610	44624	48118	48100	48110	48101	48147
		S/T	0.82	0.94	1.00	1.00	1.00	0.66	0.77	0.86	0.88	1.00	0.55	0.66	0.75	0.77	0.87	0.39	0.47	0.56	0.58	0.67
		PI	4.41	4.42	4.48	4.49	4.58	4.54	4.55	4.55	4.55	4.58	4.64	4.64	4.64	4.64	4.64	4.84	4.83	4.83	4.83	4.83
	110°F(43.0°C)	TC	37805	38827	40300	40561	42303	40385	40400	40576	40654	42350	42231	42255	42269	42270	42517	45776	45756	45801	45809	45844
		S/T	0.89	1.00	1.00	1.00	1.00	0.70	0.83	0.94	0.96	1.00	0.58	0.70	0.81	0.83	0.96	0.39	0.49	0.59	0.61	0.73
		PI	4.51	4.55	4.61	4.62	4.69	4.62	4.61	4.62	4.62	4.70	4.69	4.69	4.69	4.69	4.70	4.85	4.85	4.84	4.84	4.84
	115°F(46.0°C)	TC	33195	34445	35799	36039	37645	35456	35464	35774	36085	37689	37147	37181	37191	37192	37723	40315	40296	40358	40364	40385
		S/T	0.92	1.00	1.00	1.00	1.00	0.72	0.86	0.98	1.00	1.00	0.59	0.73	0.84	0.86	1.00	0.40	0.50	0.61	0.63	0.75
		PI	4.22	4.26	4.31	4.32	4.38	4.30	4.30	4.31	4.33	4.39	4.38	4.38	4.38	4.38	4.39	4.50	4.49	4.49	4.49	4.49
	122°F(50.0°C)	TC	27466	28971	30260	30489	32021	28738	28963	30294	30524	32053	30264	30262	30421	30511	32081	33122	33187	33204	33203	33186
		S/T	1.00	1.00	1.00	1.00	1.00	0.80	0.98	1.00	1.00	1.00	0.64	0.81	0.95	0.98	1.00	0.41	0.54	0.67	0.69	0.84
		PI	3.90	3.93	3.96	3.97	4.00	3.93	3.93	3.96	3.97	4.00	3.97	3.96	3.96	3.97	4.00	4.05	4.04	4.03	4.03	4.03

Manufacturer reserves the right to change, at any time, specifications and designs without notice and without obligations.

Table 41: Cooling Performance - 48K 37MUHA + 45MUHA (Sheet 7 of 8)

AIRFLOW (CFM)	OUTDOOR DB °F (°C)	ID WB(°F)	60.8°F(16.0°C)					64.4°F(18.0°C)					67°F(19.4°C)					71.6°F(22.0°C)				
		ID DB(°F)	73.4°F(23.0°C)	77.0°F(25.0°C)	80.0°F(26.7°C)	80.6°F(27.0°C)	84.2°F(29.0°C)	73.4°F(23.0°C)	77.0°F(25.0°C)	80.0°F(26.7°C)	80.6°F(27.0°C)	84.2°F(29.0°C)	73.4°F(23.0°C)	77.0°F(25.0°C)	80.0°F(26.7°C)	80.6°F(27.0°C)	84.2°F(29.0°C)	73.4°F(23.0°C)	77.0°F(25.0°C)	80.0°F(26.7°C)	80.6°F(27.0°C)	84.2°F(29.0°C)
1600	-22°F(-30.0°C)	TC	37159	37142	37672	37828	38869	38770	38738	38714	38710	38678	39929	39879	39841	39836	39798	42118	42106	42020	42004	41915
		S/T	0.80	0.91	0.99	0.99	0.99	0.64	0.75	0.84	0.86	0.97	0.55	0.65	0.74	0.75	0.86	0.39	0.47	0.55	0.57	0.67
		PI	1.83	1.83	1.83	1.82	1.82	1.82	1.82	1.82	1.82	1.82	1.82	1.82	1.82	1.82	1.82	1.83	1.83	1.83	1.83	1.83
	-13°F(-25.0°C)	TC	40256	40237	40811	40980	42108	42001	41966	41940	41936	41901	43257	43202	43161	43155	43114	45627	45615	45521	45504	45408
		S/T	0.80	0.91	1.00	1.00	1.00	0.65	0.75	0.85	0.86	0.97	0.55	0.65	0.74	0.76	0.86	0.39	0.47	0.56	0.57	0.67
		PI	1.90	1.90	1.89	1.89	1.89	1.89	1.89	1.89	1.89	1.89	1.88	1.88	1.89	1.89	1.89	1.90	1.90	1.90	1.90	1.90
	-4°F(-20.0°C)	TC	43352	43332	43951	44133	45347	45232	45194	45166	45162	45124	46584	46526	46481	46475	46430	49137	49124	49023	49005	48901
		S/T	0.80	0.92	1.00	1.00	1.00	0.65	0.76	0.85	0.87	0.98	0.55	0.65	0.74	0.76	0.86	0.39	0.48	0.56	0.57	0.67
		PI	1.96	1.96	1.96	1.96	1.95	1.95	1.95	1.96	1.96	1.96	1.95	1.95	1.95	1.95	1.95	1.96	1.96	1.96	1.96	1.96
	0°F(-17.8°C)	TC	44791	44764	45595	45785	47043	46712	46660	46624	46619	47088	48085	48017	47957	47950	47927	50671	50659	50655	50662	50695
		S/T	0.81	0.93	1.00	1.00	1.00	0.66	0.77	0.86	0.88	1.00	0.55	0.66	0.75	0.77	0.87	0.39	0.48	0.57	0.58	0.68
		PI	1.98	1.98	1.98	1.98	1.98	1.98	1.98	1.98	1.98	1.98	1.98	1.98	1.98	1.98	1.98	2.00	2.00	2.00	2.00	2.01
	5°F(-15.0°C)	TC	46075	46234	47290	47509	48973	48236	48248	48251	48301	49021	49778	49791	49802	49803	49869	52698	52682	52710	52716	52739
		S/T	0.82	0.94	1.00	1.00	1.00	0.66	0.78	0.87	0.88	1.00	0.56	0.67	0.76	0.78	0.88	0.39	0.48	0.57	0.59	0.69
		PI	2.00	2.00	2.00	2.00	2.01	2.01	2.01	2.01	2.01	2.01	2.02	2.02	2.02	2.02	2.02	2.06	2.06	2.06	2.06	2.07
	14°F(-10.0°C)	TC	47389	47365	48332	48559	50064	49742	49698	49664	49659	50123	51446	51381	51329	51321	51269	54703	54686	54582	54563	54446
		S/T	0.81	0.93	1.00	1.00	1.00	0.65	0.76	0.86	0.87	1.00	0.55	0.66	0.75	0.76	0.87	0.39	0.48	0.56	0.57	0.67
		PI	2.72	2.72	2.72	2.71	2.71	2.71	2.71	2.71	2.71	2.71	2.71	2.71	2.71	2.71	2.71	2.72	2.72	2.72	2.72	2.72
	17°F(-8.3°C)	TC	47714	47870	48976	49215	50813	50089	50110	50119	50161	50868	51798	51818	51839	51841	51905	55089	55074	55065	55076	55122
		S/T	0.82	0.93	1.00	1.00	1.00	0.66	0.77	0.87	0.88	1.00	0.55	0.66	0.76	0.77	0.87	0.39	0.48	0.57	0.58	0.68
		PI	2.93	2.93	2.93	2.93	2.93	2.93	2.93	2.93	2.93	2.93	2.94	2.94	2.94	2.94	2.94	2.96	2.96	2.96	2.96	2.96
	23°F(-5.0°C)	TC	50425	50642	51952	52209	53929	52978	52995	53000	53070	53987	54806	54825	54839	54840	54929	58275	58257	58298	58306	58340
		S/T	0.83	0.95	1.00	1.00	1.00	0.66	0.78	0.88	0.89	1.00	0.56	0.67	0.76	0.78	0.89	0.39	0.48	0.57	0.59	0.69
		PI	3.36	3.37	3.38	3.38	3.40	3.39	3.39	3.39	3.39	3.40	3.41	3.41	3.41	3.41	3.41	3.48	3.47	3.48	3.48	3.48
	35°F(1.7°C)	TC	56359	56361	56692	56851	58684	58994	58991	58996	58997	59154	60840	60836	60839	60841	60847	64266	64251	64248	64245	64250
		S/T	0.78	0.88	0.97	0.99	1.00	0.63	0.73	0.82	0.83	0.93	0.54	0.63	0.72	0.73	0.83	0.39	0.46	0.54	0.56	0.65
		PI	3.94	3.94	3.97	3.98	4.15	4.18	4.18	4.18	4.18	4.19	4.36	4.36	4.36	4.36	4.36	4.74	4.74	4.74	4.74	4.74
	41°F(5.0°C)	TC	54139	54140	54570	54950	56574	56657	56655	56658	56658	56858	58424	58420	58424	58425	58428	61702	61687	61683	61680	61687
		S/T	0.78	0.89	0.98	1.00	1.00	0.64	0.74	0.83	0.84	0.94	0.54	0.64	0.72	0.74	0.84	0.39	0.47	0.55	0.56	0.66
		PI	3.71	3.71	3.75	3.78	3.93	3.94	3.94	3.94	3.94	3.96	4.12	4.12	4.12	4.12	4.12	4.49	4.49	4.49	4.49	4.49
	47°F(8.3°C)	TC	51915	51949	52646	52881	54446	54322	54320	54322	54321	54573	56009	56004	56008	56007	56007	59145	59130	59125	59122	59128
		S/T	0.79	0.90	1.00	1.00	1.00	0.64	0.75	0.84	0.85	0.96	0.54	0.65	0.73	0.75	0.85	0.39	0.47	0.55	0.57	0.67
		PI	3.48	3.49	3.55	3.57	3.72	3.71	3.71	3.71	3.71	3.74	3.88	3.88	3.88	3.88	3.88	4.24	4.23	4.23	4.23	4.23

Manufacturer reserves the right to change, at any time, specifications and designs without notice and without obligations.

Table 41: Cooling Performance - 48K 37MUHA + 45MUHA (Sheet 8 of 8)

AIRFLOW (CFM)	OUTDOOR DB °F (°C)	ID WB(°F)	60.8°F(16.0°C)					64.4°F(18.0°C)					67°F(19.4°C)					71.6°F(22.0°C)				
		ID DB(°F)	73.4°F(23.0°C)	77.0°F(25.0°C)	80.0°F(26.7°C)	80.6°F(27.0°C)	84.2°F(29.0°C)	73.4°F(23.0°C)	77.0°F(25.0°C)	80.0°F(26.7°C)	80.6°F(27.0°C)	84.2°F(29.0°C)	73.4°F(23.0°C)	77.0°F(25.0°C)	80.0°F(26.7°C)	80.6°F(27.0°C)	84.2°F(29.0°C)	73.4°F(23.0°C)	77.0°F(25.0°C)	80.0°F(26.7°C)	80.6°F(27.0°C)	84.2°F(29.0°C)
1600	50°F(10.0°C)	TC	49721	51090	52814	53120	55179	52528	52557	52920	53087	55232	54577	54648	54677	54680	55206	58339	58493	58643	58661	58734
		S/T	0.90	1.00	1.00	1.00	1.00	0.71	0.85	0.96	0.99	1.00	0.59	0.72	0.83	0.85	0.99	0.40	0.50	0.60	0.62	0.74
		PI	3.76	3.76	3.75	3.75	3.75	3.75	3.75	3.75	3.75	3.75	3.75	3.75	3.75	3.75	3.75	3.75	3.75	3.75	3.75	3.75
	59°F(15.0°C)	TC	45942	47554	49242	49541	51557	48609	48675	49227	49594	51608	50614	50665	50683	50757	51651	54349	54458	54567	54579	54625
		S/T	0.92	1.00	1.00	1.00	1.00	0.73	0.86	1.00	1.00	1.00	0.60	0.73	0.85	0.86	1.00	0.40	0.51	0.61	0.63	0.76
		PI	3.33	3.34	3.35	3.35	3.36	3.35	3.35	3.35	3.35	3.36	3.36	3.36	3.36	3.36	3.36	3.38	3.38	3.38	3.38	3.38
	68°F(20.0°C)	TC	42167	43967	45597	45887	47834	44640	44741	45647	45937	47882	46570	46605	46689	46730	47921	50179	50272	50351	50359	50386
		S/T	0.95	1.00	1.00	1.00	1.00	0.74	0.89	1.00	1.00	1.00	0.61	0.75	0.87	0.89	1.00	0.40	0.51	0.63	0.65	0.78
		PI	2.92	2.94	2.95	2.95	2.97	2.94	2.94	2.95	2.95	2.97	2.96	2.96	2.96	2.96	2.97	3.00	3.00	3.00	3.00	3.00
	77°F(25.0°C)	TC	38387	40235	41810	42089	43969	40695	40824	41856	42136	44014	42539	42586	42695	42743	44051	45943	46083	46189	46201	46244
		S/T	0.97	1.00	1.00	1.00	1.00	0.75	0.90	1.00	1.00	1.00	0.61	0.76	0.88	0.90	1.00	0.40	0.52	0.63	0.65	0.79
		PI	2.53	2.55	2.56	2.56	2.57	2.55	2.55	2.56	2.56	2.57	2.57	2.57	2.57	2.57	2.57	2.60	2.60	2.59	2.59	2.59
	82°F(27.8°C)	TC	38388	40348	41975	42259	44195	40679	40836	42012	42307	44241	42571	42625	42758	42811	44280	46029	46202	46322	46334	46385
		S/T	0.99	1.00	1.00	1.00	1.00	0.76	0.91	1.00	1.00	1.00	0.62	0.77	0.89	0.92	1.00	0.40	0.52	0.64	0.66	0.80
		PI	2.72	2.73	2.74	2.74	2.76	2.73	2.73	2.74	2.75	2.76	2.75	2.75	2.75	2.75	2.76	2.78	2.78	2.77	2.77	2.77
	86°F(30.0°C)	TC	41164	43219	44987	45300	47410	43411	43611	45036	45352	47459	45468	45520	45687	45753	47500	49224	49414	49532	49544	49590
		S/T	1.00	1.00	1.00	1.00	1.00	0.77	0.93	1.00	1.00	1.00	0.62	0.78	0.91	0.93	1.00	0.40	0.52	0.64	0.66	0.81
		PI	3.36	3.38	3.39	3.40	3.42	3.38	3.38	3.39	3.40	3.42	3.40	3.40	3.40	3.40	3.42	3.45	3.44	3.44	3.44	3.44
	95°F(35.0°C)	TC	47127	47382	48913	49203	51147	50086	50115	50131	50190	51212	52235	52246	52279	52283	52370	56286	56265	56276	56293	56368
		S/T	0.83	0.95	1.00	1.00	1.00	0.66	0.78	0.88	0.89	1.00	0.56	0.67	0.76	0.78	0.88	0.39	0.48	0.57	0.58	0.68
		PI	4.62	4.63	4.70	4.72	4.81	4.76	4.76	4.76	4.77	4.81	4.87	4.87	4.87	4.87	4.88	5.07	5.07	5.07	5.07	5.07
	104°F(40.0°C)	TC	43339	43736	45382	45655	47476	46069	46095	46177	46227	47535	48035	48055	48080	48082	48218	51774	51755	51779	51797	51851
		S/T	0.85	0.98	1.00	1.00	1.00	0.68	0.80	0.90	0.92	1.00	0.56	0.68	0.78	0.80	0.91	0.39	0.48	0.58	0.59	0.70
		PI	4.71	4.73	4.81	4.83	4.92	4.85	4.85	4.86	4.86	4.93	4.96	4.96	4.96	4.96	4.96	5.16	5.16	5.16	5.16	5.16
	110°F(43.0°C)	TC	40909	42480	44101	44387	46309	43553	43566	44053	44438	46358	45514	45549	45560	45595	46398	49263	49266	49343	49350	49378
		S/T	0.92	1.00	1.00	1.00	1.00	0.72	0.87	0.99	1.00	1.00	0.60	0.73	0.85	0.86	1.00	0.40	0.51	0.61	0.63	0.76
		PI	4.82	4.88	4.95	4.96	5.04	4.93	4.93	4.95	4.96	5.04	5.01	5.01	5.01	5.01	5.04	5.18	5.18	5.17	5.17	5.17
	115°F(46.0°C)	TC	35946	37677	39166	39458	41195	38226	38302	39211	39508	41238	40008	40032	40087	40126	41273	43380	43413	43473	43479	43492
		S/T	0.96	1.00	1.00	1.00	1.00	0.75	0.89	1.00	1.00	1.00	0.61	0.75	0.87	0.90	1.00	0.40	0.52	0.63	0.65	0.78
		PI	4.52	4.58	4.64	4.66	4.72	4.61	4.61	4.64	4.67	4.72	4.68	4.68	4.68	4.68	4.72	4.82	4.81	4.81	4.81	4.80
	122°F(50.0°C)	TC	29689	31326	32729	32974	34639	30636	31360	32766	33010	34672	32262	32253	32789	33036	34693	35228	35365	35373	35370	35416
		S/T	1.00	1.00	1.00	1.00	1.00	0.84	1.00	1.00	1.00	1.00	0.67	0.85	1.00	1.00	1.00	0.41	0.55	0.69	0.72	0.88
		PI	4.16	4.20	4.23	4.24	4.27	4.18	4.20	4.23	4.24	4.27	4.23	4.22	4.23	4.24	4.27	4.32	4.30	4.30	4.30	4.29

Manufacturer reserves the right to change, at any time, specifications and designs without notice and without obligations.

Table 42: Heating Performance - 48K 37MUHA + 45MUHA (Sheet 1 of 2)

AIRFLOW (CFM)	OUTDOOR DB °F (°C)	HEATING PERFORMANCE AT INDOOR DRY BULB TEMPERATURE									
		TC: Total Heating Capacity (BTU/hr)					PI: Power Input (kW)				
		Indoor Conditions DB °F (°C)					Indoor Conditions DB				
		60.8°F (16.0°C)	68°F (20.0°C)	70°F (21.1°C)	71.6°F (22.0°C)	75.2°F (24.0°C)	60.8°F (16.0°C)	68°F (20.0°C)	70°F (21.1°C)	71.6°F (22.0°C)	75.2°F (24.0°C)
1088	-22°F (-30.0°C)	23910	23431	23314	22923	22716	5.50	5.55	5.56	5.57	5.59
	-13°F (-25.0°C)	29613	29021	28876	27299	27053	6.04	6.09	6.10	6.11	6.14
	-4°F (-20.0°C)	35532	34821	34647	32755	32460	5.98	6.02	6.04	6.05	6.07
	0°F (-17.8°C)	37330	36583	36400	34412	34103	6.16	6.21	6.22	6.24	6.26
	5°F (-15.0°C)	39578	38786	38592	36484	36156	6.39	6.45	6.46	6.47	6.50
	14°F (-10.0°C)	39605	38813	38619	36510	36181	6.35	6.40	6.42	6.43	6.46
	17°F (-8.3°C)	39614	38822	38627	36518	36189	6.34	6.39	6.40	6.42	6.44
	22°F (-5.6°C)	40178	39375	39178	37038	36705	6.21	6.26	6.27	6.28	6.31
	27°F (-2.8°C)	40742	39928	39728	37558	37220	6.08	6.13	6.14	6.15	6.18
	32°F (-0.0°C)	41307	40481	40278	38078	37736	5.95	6.00	6.01	6.02	6.04
	35°F (1.7°C)	41645	40812	40608	38391	38045	5.87	5.92	5.93	5.94	5.96
	37°F (2.8°C)	42002	41162	40957	38720	38371	5.66	5.70	5.71	5.73	5.75
	42°F (5.6°C)	42895	42038	41827	39543	39187	5.13	5.17	5.18	5.19	5.21
	44.6°F (7.0°C)	43253	42388	42176	39872	39514	4.91	4.95	4.96	4.97	4.99
	47°F (8.3°C)	43788	42913	42698	40366	40003	4.60	4.63	4.64	4.65	4.67
	52°F (11.1°C)	41997	41157	40951	38715	38366	4.10	4.13	4.14	4.15	4.16
	57°F (13.9°C)	40206	39402	39205	37064	36730	3.60	3.63	3.64	3.64	3.66
	59°F (15.0°C)	39489	38699	38506	36403	36075	3.40	3.43	3.44	3.44	3.46
	62°F (16.7°C)	38414	37646	37458	35412	35093	3.10	3.13	3.13	3.14	3.15
	64.4°F (18.0°C)	37555	36803	36619	34620	34308	2.86	2.89	2.89	2.90	2.91
	69.8°F (21.0°C)	35620	34907	34733	32836	32541	2.33	2.35	2.35	2.36	2.36
	75.2°F (24.0°C)	33685	33011	32846	31053	30773	1.79	1.80	1.81	1.81	1.82
1265	-22°F (-30.0°C)	26282	25756	25627	25360	25132	5.56	5.60	5.61	5.63	5.65
	-13°F (-25.0°C)	31919	31281	31124	30202	29930	6.10	6.15	6.16	6.17	6.20
	-4°F (-20.0°C)	38298	37532	37345	36238	35912	6.04	6.09	6.10	6.11	6.13
	0°F (-17.8°C)	40237	39432	39235	38072	37729	6.22	6.27	6.29	6.30	6.33
	5°F (-15.0°C)	42659	41806	41597	40364	40001	6.46	6.51	6.52	6.54	6.56
	14°F (-10.0°C)	42689	41835	41626	40392	40029	6.42	6.47	6.48	6.49	6.52
	17°F (-8.3°C)	42699	41845	41635	40401	40038	6.40	6.45	6.47	6.48	6.51
	22°F (-5.6°C)	43307	42441	42228	40977	40608	6.27	6.32	6.33	6.35	6.37
	27°F (-2.8°C)	43915	43037	42821	41552	41178	6.14	6.19	6.20	6.21	6.24
	32°F (-0.0°C)	44523	43633	43415	42128	41749	6.01	6.06	6.07	6.08	6.10
	35°F (1.7°C)	44888	43990	43770	42473	42091	5.93	5.98	5.99	6.00	6.02
	37°F (2.8°C)	45273	44368	44146	42838	42452	5.71	5.76	5.77	5.78	5.81
	42°F (5.6°C)	46236	45311	45084	43748	43355	5.18	5.22	5.23	5.24	5.26
	44.6°F (7.0°C)	46621	45688	45460	44113	43716	4.96	5.00	5.01	5.02	5.04
	47°F (8.3°C)	47198	46254	46023	44659	44257	4.64	4.68	4.69	4.70	4.72
	52°F (11.1°C)	45267	44362	44140	42832	42447	4.14	4.17	4.18	4.19	4.21
	57°F (13.9°C)	43336	42470	42257	41005	40636	3.64	3.67	3.67	3.68	3.70
	59°F (15.0°C)	42564	41713	41504	40274	39912	3.44	3.46	3.47	3.48	3.49
	62°F (16.7°C)	41406	40578	40375	39178	38825	3.13	3.16	3.17	3.17	3.19
	64.4°F (18.0°C)	40479	39669	39471	38301	37956	2.89	2.92	2.92	2.93	2.94
	69.8°F (21.0?)	38394	37626	37438	36328	36001	2.35	2.37	2.37	2.38	2.39
	75.2°F (24.0°C)	36308	35582	35404	34355	34046	1.81	1.82	1.83	1.83	1.84

Manufacturer reserves the right to change, at any time, specifications and designs without notice and without obligations.

Table 42: Heating Performance - 48K 37MUHA + 45MUHA (Sheet 2 of 2)

AIRFLOW (CFM)	OUTDOOR DB °F (°C)	HEATING PERFORMANCE AT INDOOR DRY BULB TEMPERATURE									
		TC: Total Heating Capacity (BTU/hr)					PI: Power Input (kW)				
		Indoor Conditions DB °F (°C)					Indoor Conditions DB				
		60.8°F (16.0°C)	68°F (20.0°C)	70°F (21.1°C)	71.6°F (22.0°C)	75.2°F (24.0°C)	60.8°F (16.0°C)	68°F (20.0°C)	70°F (21.1°C)	71.6°F (22.0°C)	75.2°F (24.0°C)
1441	-22°F (-30.0°C)	28889	28311	28170	28057	27805	5.61	5.66	5.67	5.68	5.71
	-13°F (-25.0°C)	34405	33717	33548	33414	33113	6.16	6.21	6.22	6.23	6.26
	-4°F (-20.0°C)	41280	40455	40253	40092	39731	6.10	6.15	6.16	6.17	6.20
	0°F (-17.8°C)	43370	42502	42290	42121	41742	6.29	6.34	6.35	6.36	6.39
	5°F (-15.0°C)	45981	45062	44836	44657	44255	6.52	6.58	6.59	6.60	6.63
	14°F (-10.0°C)	46013	45093	44867	44688	44285	6.48	6.53	6.55	6.56	6.59
	17°F (-8.3°C)	46023	45103	44877	44698	44296	6.47	6.52	6.53	6.55	6.57
	22°F (-5.6°C)	46679	45745	45517	45335	44927	6.33	6.39	6.40	6.41	6.44
	27°F (-2.8°C)	47335	46388	46156	45971	45558	6.20	6.25	6.26	6.28	6.30
	32°F (-0.0°C)	47990	47030	46795	46608	46189	6.07	6.12	6.13	6.14	6.17
	35°F (1.7°C)	48383	47416	47179	46990	46567	5.99	6.04	6.05	6.06	6.09
	37°F (2.8°C)	48798	47823	47583	47393	46967	5.77	5.82	5.83	5.84	5.87
	42°F (5.6°C)	49836	48839	48595	48401	47965	5.23	5.27	5.28	5.29	5.31
	44.6°F (7.0°C)	50251	49246	49000	48804	48364	5.01	5.05	5.06	5.07	5.09
	47°F (8.3°C)	50873	49856	49607	49408	48964	4.69	4.73	4.74	4.75	4.76
	52°F (11.1°C)	48792	47816	47577	47387	46961	4.18	4.22	4.22	4.23	4.25
	57°F (13.9°C)	46711	45777	45548	45366	44957	3.67	3.70	3.71	3.72	3.73
	59°F (15.0°C	45879	44961	44736	44557	44156	3.47	3.50	3.51	3.51	3.53
	62°F (16.7°C)	44630	43737	43519	43344	42954	3.17	3.19	3.20	3.20	3.22
	64.4°F (18.0°C)	43631	42758	42544	42374	41993	2.92	2.95	2.95	2.96	2.97
	69.8°F (21.0°C)	41383	40555	40353	40191	39830	2.37	2.39	2.40	2.40	2.41
	75.2°F (24.0°C)	39135	38353	38161	38008	37666	1.83	1.84	1.84	1.85	1.86
1600	-22°F (-30.0°C)	31139	30516	30363	30242	29970	5.67	5.72	5.73	5.74	5.76
	-13°F (-25.0°C)	37084	36342	36160	36016	35692	6.22	6.27	6.29	6.30	6.32
	-4°F (-20.0°C)	44495	43605	43387	43213	42825	6.16	6.21	6.22	6.23	6.26
	0°F (-17.8°C)	46747	45812	45583	45400	44992	6.35	6.40	6.41	6.43	6.45
	5°F (-15.0°C)	49562	48570	48328	48134	47701	6.59	6.64	6.66	6.67	6.70
	14°F (-10.0°C)	49596	48604	48361	48167	47734	6.55	6.60	6.61	6.63	6.65
	17°F (-8.3°C)	49607	48615	48372	48178	47745	6.53	6.59	6.60	6.61	6.64
	22°F (-5.6°C)	50314	49307	49061	48865	48425	6.40	6.45	6.46	6.48	6.50
	27°F (-2.8°C)	51020	50000	49750	49551	49105	6.26	6.31	6.33	6.34	6.37
	32°F (-0.0°C)	51727	50692	50439	50237	49785	6.13	6.18	6.19	6.20	6.23
	35°F (1.7°C)	52151	51108	50852	50649	50193	6.05	6.10	6.11	6.12	6.15
	37°F (2.8°C)	52598	51546	51289	51083	50624	5.83	5.88	5.89	5.90	5.92
	42°F (5.6°C)	53717	52642	52379	52170	51700	5.28	5.33	5.34	5.35	5.37
	44.6°F (7.0°C)	54164	53081	52815	52604	52131	5.06	5.11	5.12	5.13	5.15
	47°F (8.3°C)	54835	53738	53469	53256	52776	4.74	4.77	4.78	4.79	4.81
	52°F (11.1°C)	52592	51540	51282	51077	50617	4.22	4.26	4.27	4.27	4.29
	57°F (13.9°C)	50348	49341	49095	48898	48458	3.71	3.74	3.75	3.76	3.77
	59°F (15.0°C	49451	48462	48220	48027	47595	3.51	3.53	3.54	3.55	3.56
	62°F (16.7°C)	48105	47143	46907	46720	46299	3.20	3.22	3.23	3.24	3.25
	64.4°F (18.0°C)	47028	46088	45857	45674	45263	2.95	2.98	2.98	2.99	3.00
	69.8°F (21.0°C)	44606	43713	43495	43321	42931	2.40	2.42	2.42	2.43	2.44
	75.2°F (24.0°C)	42183	41339	41132	40968	40599	1.84	1.86	1.86	1.87	1.87

Manufacturer reserves the right to change, at any time, specifications and designs without notice and without obligations.

Table 43: Cooling Performance - 54K 37MUHA + 45MUHA (Sheet 1 of 8)

AIRFLOW (CFM)	OUTDOOR DB °F (°C)	ID WB(°F)	60.8°F(16.0°C)					64.4°F(18.0°C)					67°F(19.4°C)					71.6°F(22.0°C)				
		ID DB(°F)	73.4°F(23.0°C)	77.0°F(25.0°C)	80.0°F(26.7°C)	80.6°F(27.0°C)	84.2°F(29.0°C)	73.4°F(23.0°C)	77.0°F(25.0°C)	80.0°F(26.7°C)	80.6°F(27.0°C)	84.2°F(29.0°C)	73.4°F(23.0°C)	77.0°F(25.0°C)	80.0°F(26.7°C)	80.6°F(27.0°C)	84.2°F(29.0°C)	73.4°F(23.0°C)	77.0°F(25.0°C)	80.0°F(26.7°C)	80.6°F(27.0°C)	84.2°F(29.0°C)
1235	-22°F(-30.0°C)	TC	33767	33762	33758	33757	33751	35339	35330	35324	35323	35316	36453	36444	36436	36434	36426	38544	38534	38525	38523	38511
		S/T	0.71	0.80	0.87	0.88	0.96	0.59	0.67	0.74	0.75	0.83	0.51	0.59	0.66	0.67	0.74	0.38	0.46	0.51	0.52	0.59
		PI	5.72	5.72	5.72	5.72	5.73	5.66	5.66	5.66	5.66	5.66	5.63	5.63	5.63	5.63	5.63	5.61	5.61	5.61	5.61	5.61
	-13°F(-25.0°C)	TC	36581	36576	36571	36570	36564	38284	38274	38268	38267	38259	39491	39481	39472	39470	39462	41756	41745	41735	41733	41720
		S/T	0.72	0.80	0.87	0.88	0.97	0.59	0.67	0.74	0.76	0.83	0.51	0.59	0.66	0.67	0.75	0.38	0.46	0.51	0.52	0.60
		PI	5.93	5.94	5.94	5.94	5.94	5.87	5.87	5.87	5.87	5.87	5.83	5.84	5.84	5.84	5.84	5.82	5.81	5.81	5.81	5.82
	-4°F(-20.0°C)	TC	39395	39389	39384	39384	39376	41229	41218	41211	41210	41202	42529	42518	42508	42507	42497	44968	44956	44945	44944	44929
		S/T	0.72	0.80	0.88	0.89	0.97	0.60	0.68	0.75	0.76	0.84	0.52	0.59	0.66	0.67	0.75	0.39	0.47	0.51	0.52	0.60
		PI	6.15	6.15	6.15	6.15	6.15	6.07	6.08	6.08	6.08	6.08	6.04	6.04	6.04	6.04	6.05	6.02	6.02	6.02	6.02	6.02
	0°F(-17.8°C)	TC	40677	40669	40663	40661	40650	42552	42543	42534	42532	42521	43880	43868	43858	43856	43842	46355	46343	46334	46333	46314
		S/T	0.72	0.81	0.88	0.90	0.98	0.60	0.68	0.75	0.76	0.85	0.52	0.60	0.67	0.68	0.76	0.39	0.47	0.52	0.53	0.60
		PI	6.19	6.20	6.20	6.20	6.20	6.15	6.15	6.15	6.15	6.15	6.14	6.14	6.14	6.14	6.14	6.15	6.15	6.15	6.15	6.15
	5°F(-15.0°C)	TC	41952	41953	41953	41953	42580	44048	44040	44038	44039	44043	45554	45551	45544	45544	45547	48442	48429	48418	48416	48416
		S/T	0.73	0.82	0.90	0.91	1.00	0.60	0.69	0.76	0.77	0.86	0.52	0.60	0.67	0.68	0.77	0.39	0.47	0.52	0.53	0.61
		PI	6.26	6.26	6.26	6.26	6.25	6.24	6.24	6.24	6.24	6.24	6.25	6.25	6.25	6.25	6.25	6.33	6.33	6.33	6.33	6.33
	14°F(-10.0°C)	TC	43259	43254	43248	43247	43458	45531	45519	45511	45511	45502	47153	47142	47130	47128	47118	50234	50220	50208	50205	50190
		S/T	0.73	0.81	0.89	0.90	0.99	0.60	0.68	0.75	0.76	0.85	0.52	0.60	0.66	0.68	0.76	0.39	0.47	0.51	0.53	0.60
		PI	6.49	6.49	6.49	6.49	6.49	6.44	6.44	6.44	6.44	6.44	6.42	6.42	6.42	6.42	6.42	6.40	6.40	6.40	6.40	6.41
	17°F(-8.3°C)	TC	43727	43718	43711	43710	44340	46020	46009	46000	45998	45998	47667	47665	47658	47657	47664	50886	50871	50859	50857	50860
		S/T	0.73	0.82	0.89	0.91	1.00	0.60	0.69	0.76	0.77	0.85	0.52	0.60	0.67	0.68	0.76	0.39	0.47	0.52	0.53	0.61
		PI	6.51	6.52	6.52	6.52	6.51	6.48	6.48	6.49	6.49	6.49	6.48	6.48	6.48	6.48	6.48	6.49	6.49	6.49	6.49	6.49
	23°F(-5.0°C)	TC	45055	45056	45056	45086	45909	47480	47470	47470	47471	47476	49225	49221	49214	49213	49218	52580	52564	52552	52550	52550
		S/T	0.74	0.83	0.90	0.91	1.00	0.61	0.69	0.77	0.78	0.86	0.52	0.60	0.67	0.69	0.77	0.39	0.47	0.52	0.53	0.61
		PI	6.45	6.45	6.45	6.45	6.45	6.47	6.47	6.47	6.47	6.47	6.50	6.50	6.50	6.50	6.50	6.58	6.58	6.58	6.58	6.58
	35°F(1.7°C)	TC	48086	48082	48079	48079	48145	50577	50572	50566	50565	50561	52338	52327	52325	52324	52316	55634	55621	55611	55609	55606
		S/T	0.70	0.78	0.85	0.86	0.93	0.59	0.66	0.72	0.74	0.81	0.51	0.58	0.64	0.65	0.73	0.39	0.46	0.50	0.51	0.58
		PI	5.95	5.95	5.95	5.95	5.95	6.27	6.27	6.27	6.27	6.27	6.53	6.53	6.53	6.53	6.53	7.09	7.09	7.09	7.09	7.09
	41°F(5.0°C)	TC	44120	44115	44113	44112	44215	46387	46382	46376	46376	46372	47990	47980	47977	47976	47968	50992	50981	50971	50969	50966
		S/T	0.71	0.79	0.86	0.87	0.95	0.59	0.67	0.73	0.74	0.82	0.51	0.59	0.65	0.66	0.73	0.39	0.46	0.51	0.52	0.59
		PI	4.44	4.44	4.44	4.44	4.46	4.72	4.72	4.72	4.72	4.72	4.93	4.93	4.92	4.92	4.92	5.37	5.37	5.37	5.36	5.36
	47°F(8.3°C)	TC	40141	40136	40134	40134	40273	42190	42185	42180	42180	42176	43641	43631	43628	43627	43620	46351	46340	46331	46330	46325
		S/T	0.71	0.80	0.87	0.88	0.96	0.59	0.67	0.74	0.75	0.83	0.51	0.59	0.65	0.66	0.74	0.39	0.46	0.51	0.52	0.59
		PI	2.98	2.98	2.98	2.98	2.99	3.17	3.17	3.17	3.17	3.17	3.32	3.32	3.32	3.32	3.32	3.62	3.62	3.62	3.62	3.62

Manufacturer reserves the right to change, at any time, specifications and designs without notice and without obligations.

Table 43: Cooling Performance - 54K 37MUHA + 45MUHA (Sheet 2 of 8)

AIRFLOW (CFM)	OUTDOOR DB °F (°C)	ID WB(°F)	60.8°F(16.0°C)					64.4°F(18.0°C)					67°F(19.4°C)					71.6°F(22.0°C)				
		ID DB(°F)	73.4°F(23.0°C)	77.0°F(25.0°C)	80.0°F(26.7°C)	80.6°F(27.0°C)	84.2°F(29.0°C)	73.4°F(23.0°C)	77.0°F(25.0°C)	80.0°F(26.7°C)	80.6°F(27.0°C)	84.2°F(29.0°C)	73.4°F(23.0°C)	77.0°F(25.0°C)	80.0°F(26.7°C)	80.6°F(27.0°C)	84.2°F(29.0°C)	73.4°F(23.0°C)	77.0°F(25.0°C)	80.0°F(26.7°C)	80.6°F(27.0°C)	84.2°F(29.0°C)
1235	50°F(10.0°C)	TC	39421	39428	39791	40114	41603	41806	41815	41827	41829	41983	43536	43540	43559	43563	43580	46889	46872	46878	46875	46916
		S/T	0.79	0.89	0.99	1.00	1.00	0.64	0.74	0.82	0.84	0.94	0.54	0.64	0.72	0.73	0.83	0.39	0.46	0.54	0.56	0.65
		PI	3.29	3.29	3.29	3.29	3.29	3.29	3.29	3.29	3.29	3.29	3.29	3.29	3.29	3.29	3.29	3.29	3.29	3.29	3.29	3.29
	59°F(15.0°C)	TC	39046	39106	39876	40109	41677	41530	41538	41546	41547	41802	43347	43336	43354	43356	43369	46831	46812	46816	46814	46849
		S/T	0.80	0.91	1.00	1.00	1.00	0.65	0.75	0.84	0.86	0.96	0.54	0.65	0.73	0.75	0.85	0.39	0.47	0.55	0.56	0.66
		PI	3.18	3.18	3.19	3.19	3.20	3.20	3.20	3.20	3.20	3.20	3.21	3.21	3.21	3.21	3.21	3.23	3.23	3.23	3.23	3.23
	68°F(20.0°C)	TC	38696	38823	39919	40164	41806	41266	41273	41279	41280	41775	43141	43132	43148	43150	43158	46748	46728	46729	46728	46764
		S/T	0.82	0.94	1.00	1.00	1.00	0.66	0.77	0.86	0.88	1.00	0.55	0.66	0.75	0.77	0.87	0.39	0.47	0.56	0.57	0.67
		PI	3.08	3.08	3.10	3.10	3.12	3.11	3.11	3.11	3.11	3.12	3.13	3.13	3.13	3.13	3.13	3.17	3.17	3.17	3.17	3.17
	77°F(25.0°C)	TC	38285	38475	39795	40055	41779	40964	40979	40987	41026	41839	42923	42920	42942	42945	42997	46692	46670	46676	46677	46731
		S/T	0.83	0.96	1.00	1.00	1.00	0.66	0.78	0.88	0.89	1.00	0.55	0.67	0.76	0.78	0.88	0.39	0.48	0.56	0.58	0.68
		PI	3.01	3.01	3.03	3.03	3.04	3.04	3.04	3.04	3.04	3.04	3.05	3.05	3.05	3.05	3.05	3.09	3.09	3.09	3.09	3.08
	82°F(27.8°C)	TC	39099	39351	40860	41131	42949	41905	41926	41961	41998	43011	43960	43962	43988	43991	44066	47915	47892	47901	47905	47969
		S/T	0.84	0.97	1.00	1.00	1.00	0.67	0.79	0.88	0.90	1.00	0.56	0.67	0.77	0.78	0.89	0.39	0.48	0.57	0.58	0.68
		PI	3.36	3.37	3.38	3.38	3.40	3.39	3.39	3.39	3.39	3.40	3.41	3.41	3.41	3.41	3.41	3.44	3.44	3.44	3.44	3.44
	86°F(30.0°C)	TC	41063	41422	43148	43439	45393	44065	44085	44145	44189	45458	46256	46262	46287	46290	46395	50480	50455	50464	50475	50538
		S/T	0.85	0.98	1.00	1.00	1.00	0.67	0.80	0.89	0.91	1.00	0.56	0.68	0.77	0.79	0.90	0.39	0.48	0.57	0.59	0.69
		PI	4.13	4.14	4.16	4.16	4.18	4.17	4.17	4.17	4.17	4.18	4.20	4.19	4.19	4.19	4.19	4.24	4.24	4.24	4.24	4.24
	95°F(35.0°C)	TC	46156	46155	46159	46211	47394	49247	49235	49231	49232	49242	51475	51471	51460	51459	51460	55783	55763	55748	55746	55745
		S/T	0.74	0.83	0.91	0.92	1.00	0.61	0.69	0.77	0.78	0.87	0.52	0.60	0.67	0.69	0.77	0.39	0.47	0.52	0.53	0.61
		PI	5.66	5.66	5.66	5.66	5.73	5.83	5.83	5.83	5.83	5.83	5.96	5.96	5.96	5.96	5.96	6.21	6.21	6.21	6.22	6.21
	104°F(40.0°C)	TC	42246	42248	42324	42381	43795	45069	45058	45057	45058	45067	47106	47101	47091	47092	47097	51038	51020	51006	51004	51004
		S/T	0.75	0.85	0.93	0.95	1.00	0.61	0.71	0.78	0.80	0.89	0.52	0.61	0.69	0.70	0.79	0.39	0.45	0.52	0.54	0.62
		PI	5.58	5.58	5.59	5.59	5.68	5.76	5.75	5.76	5.75	5.75	5.88	5.88	5.88	5.88	5.88	6.12	6.12	6.12	6.12	6.12
	110°F(43.0°C)	TC	39645	39702	40593	40856	42577	42451	42445	42454	42454	42697	44471	44466	44471	44473	44484	48371	48351	48350	48351	48347
		S/T	0.80	0.91	1.00	1.00	1.00	0.64	0.75	0.84	0.86	0.96	0.54	0.65	0.73	0.75	0.85	0.39	0.47	0.55	0.56	0.66
		PI	5.60	5.61	5.64	5.66	5.74	5.73	5.73	5.73	5.73	5.74	5.83	5.83	5.83	5.83	5.83	6.02	6.02	6.02	6.02	6.02
	115°F(46.0°C)	TC	33337	33465	34608	34835	36360	35759	35763	35768	35769	36414	37508	37505	37515	37517	37520	40878	40860	40857	40854	40872
		S/T	0.83	0.95	1.00	1.00	1.00	0.66	0.77	0.87	0.89	1.00	0.55	0.66	0.75	0.77	0.88	0.39	0.47	0.56	0.57	0.67
		PI	4.74	4.74	4.79	4.80	4.86	4.83	4.83	4.83	4.83	4.86	4.91	4.91	4.90	4.90	4.90	5.05	5.04	5.04	5.04	5.04
	122°F(50.0°C)	TC	24839	25913	27052	27248	28598	26789	26790	27024	27286	28636	28233	28241	28242	28241	28664	31027	31010	31031	31034	31040
		S/T	0.93	1.00	1.00	1.00	1.00	0.72	0.86	0.99	1.00	1.00	0.59	0.73	0.84	0.86	1.00	0.39	0.50	0.61	0.62	0.75
		PI	3.59	3.62	3.65	3.65	3.68	3.64	3.64	3.64	3.65	3.68	3.68	3.67	3.67	3.67	3.68	3.74	3.74	3.74	3.74	3.73

Manufacturer reserves the right to change, at any time, specifications and designs without notice and without obligations.

Table 43: Cooling Performance - 54K 37MUHA + 45MUHA (Sheet 3 of 8)

AIRFLOW (CFM)	OUTDOOR DB °F (°C)	ID WB(°F)	60.8°F(16.0°C)					64.4°F(18.0°C)					67°F(19.4°C)					71.6°F(22.0°C)				
		ID DB(°F)	73.4°F(23.0°C)	77.0°F(25.0°C)	80.0°F(26.7°C)	80.6°F(27.0°C)	84.2°F(29.0°C)	73.4°F(23.0°C)	77.0°F(25.0°C)	80.0°F(26.7°C)	80.6°F(27.0°C)	84.2°F(29.0°C)	73.4°F(23.0°C)	77.0°F(25.0°C)	80.0°F(26.7°C)	80.6°F(27.0°C)	84.2°F(29.0°C)	73.4°F(23.0°C)	77.0°F(25.0°C)	80.0°F(26.7°C)	80.6°F(27.0°C)	84.2°F(29.0°C)
1500	-22°F(-30.0°C)	TC	35923	35915	35908	35907	36644	37540	37529	37519	37518	37505	38686	38674	38660	38658	38640	40837	40826	40810	40809	40782
		S/T	0.74	0.83	0.91	0.93	0.99	0.61	0.70	0.77	0.79	0.88	0.52	0.61	0.68	0.70	0.78	0.38	0.45	0.52	0.54	0.62
		PI	5.87	5.87	5.87	5.88	5.85	5.82	5.82	5.82	5.82	5.82	5.80	5.80	5.80	5.80	5.80	5.80	5.80	5.80	5.80	5.80
	-13°F(-25.0°C)	TC	38916	38908	38900	38899	39698	40668	40657	40646	40644	40631	41910	41897	41882	41879	41860	44240	44228	44211	44210	44181
		S/T	0.75	0.84	0.92	0.93	1.00	0.61	0.70	0.78	0.79	0.88	0.52	0.61	0.69	0.70	0.79	0.38	0.46	0.53	0.54	0.62
		PI	6.09	6.09	6.09	6.09	6.07	6.03	6.04	6.04	6.04	6.04	6.01	6.01	6.02	6.02	6.02	6.02	6.02	6.02	6.02	6.02
	-4°F(-20.0°C)	TC	41910	41901	41892	41891	42751	43797	43784	43772	43770	43756	45134	45119	45104	45101	45080	47643	47631	47612	47610	47579
		S/T	0.75	0.84	0.92	0.94	1.00	0.61	0.71	0.78	0.79	0.88	0.53	0.61	0.69	0.70	0.79	0.39	0.46	0.53	0.54	0.63
		PI	6.31	6.31	6.31	6.31	6.28	6.25	6.25	6.25	6.25	6.26	6.23	6.23	6.23	6.23	6.23	6.23	6.23	6.23	6.23	6.23
	0°F(-17.8°C)	TC	43280	43268	43259	43257	44335	45210	45194	45177	45174	45155	46575	46556	46536	46532	46503	49110	49100	49095	49091	49098
		S/T	0.75	0.85	0.93	0.95	1.00	0.62	0.71	0.79	0.80	0.90	0.53	0.62	0.70	0.71	0.80	0.39	0.46	0.53	0.55	0.63
		PI	6.36	6.36	6.36	6.36	6.34	6.33	6.33	6.33	6.33	6.33	6.32	6.33	6.33	6.33	6.33	6.36	6.36	6.36	6.36	6.36
	5°F(-15.0°C)	TC	44596	44600	44740	44803	46113	46768	46766	46772	46773	46829	48324	48322	48326	48327	48337	51295	51281	51282	51279	51283
		S/T	0.76	0.86	0.94	0.96	1.00	0.62	0.72	0.80	0.81	0.90	0.53	0.62	0.70	0.72	0.81	0.39	0.46	0.54	0.55	0.64
		PI	6.42	6.42	6.42	6.42	6.42	6.42	6.42	6.42	6.42	6.42	6.45	6.45	6.45	6.45	6.45	6.55	6.55	6.55	6.55	6.55
	14°F(-10.0°C)	TC	46011	46001	45992	45990	47297	48361	48347	48334	48331	48315	50042	50025	50008	50004	49981	53236	53220	53199	53197	53162
		S/T	0.75	0.85	0.93	0.95	1.00	0.62	0.71	0.79	0.80	0.89	0.53	0.62	0.69	0.71	0.79	0.39	0.46	0.53	0.54	0.63
		PI	6.67	6.67	6.68	6.68	6.65	6.63	6.64	6.64	6.64	6.64	6.62	6.62	6.62	6.62	6.62	6.62	6.62	6.62	6.62	6.62
	17°F(-8.3°C)	TC	46476	46462	46583	46648	48046	48850	48833	48844	48846	48898	50561	50561	50568	50572	50587	53878	53862	53867	53864	53877
		S/T	0.76	0.86	0.94	0.96	1.00	0.62	0.72	0.80	0.81	0.90	0.53	0.62	0.70	0.71	0.80	0.39	0.46	0.53	0.55	0.63
		PI	6.70	6.70	6.70	6.70	6.69	6.68	6.68	6.68	6.68	6.68	6.68	6.68	6.68	6.68	6.68	6.71	6.71	6.71	6.71	6.71
	23°F(-5.0°C)	TC	47896	47901	48096	48181	49764	50410	50408	50417	50418	50499	52215	52214	52219	52221	52233	55675	55658	55660	55658	55666
		S/T	0.77	0.87	0.95	0.97	1.00	0.62	0.72	0.80	0.82	0.91	0.53	0.63	0.71	0.72	0.81	0.39	0.46	0.54	0.55	0.64
		PI	6.63	6.63	6.63	6.63	6.65	6.66	6.66	6.66	6.66	6.66	6.70	6.70	6.70	6.70	6.70	6.80	6.80	6.80	6.80	6.80
	35°F(1.7°C)	TC	51202	51198	51199	51199	51858	53747	53737	53733	53733	53735	55534	55529	55520	55520	55517	58872	58858	58847	58844	58842
		S/T	0.73	0.81	0.89	0.90	1.00	0.60	0.68	0.76	0.77	0.85	0.52	0.60	0.67	0.68	0.76	0.39	0.47	0.52	0.53	0.60
		PI	6.11	6.11	6.11	6.11	6.19	6.46	6.46	6.46	6.46	6.46	6.74	6.74	6.74	6.74	6.74	7.32	7.32	7.32	7.32	7.32
	41°F(5.0°C)	TC	46853	46966	46966	46980	47754	49289	49280	49275	49277	49278	50919	50915	50906	50905	50904	53960	53948	53936	53934	53930
		S/T	0.74	0.82	0.90	0.91	1.00	0.60	0.69	0.76	0.78	0.86	0.52	0.60	0.67	0.69	0.77	0.39	0.45	0.52	0.53	0.61
		PI	4.56	4.57	4.57	4.57	4.67	4.86	4.86	4.86	4.86	4.86	5.08	5.08	5.08	5.08	5.08	5.54	5.53	5.53	5.53	5.53
	47°F(8.3°C)	TC	42730	42728	42727	42769	43611	44826	44819	44815	44815	44816	46304	46299	46292	46291	46290	49055	49043	49034	49032	49028
		S/T	0.74	0.83	0.91	0.92	1.00	0.61	0.70	0.77	0.78	0.87	0.52	0.61	0.68	0.69	0.78	0.39	0.45	0.52	0.53	0.62
		PI	3.07	3.07	3.07	3.07	3.15	3.28	3.27	3.27	3.27	3.27	3.42	3.42	3.42	3.42	3.42	3.73	3.73	3.73	3.73	3.73

Manufacturer reserves the right to change, at any time, specifications and designs without notice and without obligations.

Table 43: Cooling Performance - 54K 37MUHA + 45MUHA (Sheet 4 of 8)

AIRFLOW (CFM)	OUTDOOR DB °F (°C)	ID WB(°F)	60.8°F(16.0°C)					64.4°F(18.0°C)					67°F(19.4°C)					71.6°F(22.0°C)				
		ID DB(°F)	73.4°F(23.0°C)	77.0°F(25.0°C)	80.0°F(26.7°C)	80.6°F(27.0°C)	84.2°F(29.0°C)	73.4°F(23.0°C)	77.0°F(25.0°C)	80.0°F(26.7°C)	80.6°F(27.0°C)	84.2°F(29.0°C)	73.4°F(23.0°C)	77.0°F(25.0°C)	80.0°F(26.7°C)	80.6°F(27.0°C)	84.2°F(29.0°C)	73.4°F(23.0°C)	77.0°F(25.0°C)	80.0°F(26.7°C)	80.6°F(27.0°C)	84.2°F(29.0°C)
1500	50°F(10.0°C)	TC	41880	42057	43244	43490	45134	44365	44392	44404	44450	45190	46166	46192	46219	46223	46290	49605	49586	49643	49657	49724
		S/T	0.83	0.95	1.00	1.00	1.00	0.66	0.78	0.87	0.88	1.00	0.55	0.66	0.76	0.77	0.88	0.39	0.48	0.56	0.58	0.68
		PI	3.39	3.39	3.39	3.39	3.39	3.39	3.39	3.39	3.39	3.39	3.39	3.39	3.39	3.39	3.39	3.39	3.39	3.39	3.39	3.39
	59°F(15.0°C)	TC	41483	41780	43256	43514	45244	44079	44100	44166	44207	45302	45956	45979	46001	46004	46116	49563	49542	49591	49602	49654
		S/T	0.85	0.97	1.00	1.00	1.00	0.67	0.79	0.89	0.91	1.00	0.56	0.68	0.77	0.79	0.90	0.39	0.48	0.57	0.59	0.69
		PI	3.28	3.29	3.30	3.30	3.31	3.30	3.30	3.30	3.30	3.31	3.31	3.31	3.31	3.31	3.31	3.33	3.33	3.33	3.33	3.33
	68°F(20.0°C)	TC	41111	41802	43321	43591	45401	43802	43819	43940	43993	45459	45744	45768	45783	45785	45963	49486	49464	49512	49522	49562
		S/T	0.87	1.00	1.00	1.00	1.00	0.69	0.81	0.91	0.93	1.00	0.57	0.69	0.79	0.81	0.93	0.39	0.49	0.58	0.60	0.71
		PI	3.18	3.19	3.20	3.21	3.23	3.21	3.21	3.21	3.21	3.23	3.23	3.23	3.23	3.23	3.23	3.27	3.27	3.27	3.27	3.27
	77°F(25.0°C)	TC	40673	41622	43216	43500	45402	43485	43506	43673	43744	45460	45503	45542	45565	45567	45803	49406	49383	49461	49474	49530
		S/T	0.88	1.00	1.00	1.00	1.00	0.69	0.82	0.93	0.95	1.00	0.57	0.70	0.80	0.82	0.94	0.39	0.49	0.59	0.60	0.72
		PI	3.11	3.11	3.13	3.13	3.15	3.13	3.13	3.13	3.13	3.15	3.15	3.15	3.15	3.15	3.15	3.18	3.18	3.18	3.18	3.18
	82°F(27.8°C)	TC	41570	42700	44381	44679	46683	44484	44509	44723	44811	46746	46599	46649	46674	46677	46971	50692	50701	50765	50779	50844
		S/T	0.88	1.00	1.00	1.00	1.00	0.70	0.83	0.94	0.96	1.00	0.58	0.70	0.81	0.83	0.96	0.39	0.49	0.59	0.61	0.72
		PI	3.47	3.48	3.49	3.50	3.51	3.50	3.50	3.50	3.50	3.51	3.52	3.52	3.51	3.51	3.52	3.55	3.55	3.55	3.55	3.55
	86°F(30.0°C)	TC	43689	45068	46875	47194	49347	46781	46805	47084	47209	49412	49038	49090	49113	49116	49497	53409	53412	53490	53505	53567
		S/T	0.90	1.00	1.00	1.00	1.00	0.71	0.84	0.96	0.98	1.00	0.58	0.71	0.82	0.84	0.97	0.39	0.50	0.60	0.61	0.73
		PI	4.26	4.28	4.30	4.30	4.33	4.30	4.30	4.30	4.30	4.33	4.33	4.33	4.32	4.32	4.33	4.38	4.38	4.37	4.37	4.37
	95°F(35.0°C)	TC	49088	49098	49368	49495	51535	52297	52291	52304	52307	52400	54605	54603	54602	54605	54629	59055	59035	59017	59044	59028
		S/T	0.77	0.87	0.96	0.98	1.00	0.63	0.72	0.80	0.82	0.91	0.53	0.62	0.70	0.72	0.81	0.39	0.46	0.53	0.55	0.63
		PI	5.83	5.83	5.85	5.85	5.97	6.01	6.01	6.01	6.01	6.02	6.15	6.15	6.15	6.15	6.15	6.40	6.40	6.40	6.40	6.40
	104°F(40.0°C)	TC	44920	44927	45390	45808	47613	47851	47848	47863	47864	48036	49966	49964	49967	49971	49990	54026	54006	53990	54006	54003
		S/T	0.79	0.89	0.99	1.00	1.00	0.63	0.74	0.82	0.84	0.94	0.54	0.64	0.72	0.73	0.83	0.39	0.46	0.54	0.55	0.65
		PI	5.76	5.76	5.78	5.81	5.92	5.93	5.93	5.93	5.93	5.94	6.06	6.06	6.06	6.06	6.06	6.31	6.31	6.31	6.31	6.31
	110°F(43.0°C)	TC	42144	42465	44103	44387	46280	45056	45072	45111	45152	46344	47169	47168	47186	47188	47271	51198	51183	51183	51186	51226
		S/T	0.85	0.97	1.00	1.00	1.00	0.67	0.79	0.89	0.91	1.00	0.56	0.68	0.77	0.79	0.90	0.39	0.48	0.57	0.59	0.69
		PI	5.78	5.80	5.87	5.88	5.97	5.91	5.91	5.91	5.91	5.97	6.01	6.01	6.01	6.01	6.01	6.21	6.21	6.21	6.21	6.20
	115°F(46.0°C)	TC	35435	36192	37606	37854	39527	37961	37974	38076	38130	39580	39783	39793	39806	39807	39957	43277	43258	43272	43282	43314
		S/T	0.88	1.00	1.00	1.00	1.00	0.69	0.82	0.92	0.94	1.00	0.57	0.69	0.80	0.82	0.94	0.39	0.49	0.58	0.60	0.71
		PI	4.88	4.91	4.97	4.98	5.04	4.98	4.98	4.99	4.99	5.05	5.06	5.06	5.06	5.06	5.06	5.20	5.20	5.20	5.20	5.20
	122°F(50.0°C)	TC	26596	28096	29338	29558	31035	28395	28467	29375	29596	31070	29912	29918	29966	29999	31100	32804	32815	32843	32845	32841
		S/T	1.00	1.00	1.00	1.00	1.00	0.76	0.92	1.00	1.00	1.00	0.62	0.77	0.89	0.92	1.00	0.40	0.52	0.64	0.66	0.79
		PI	3.71	3.75	3.77	3.78	3.81	3.75	3.75	3.77	3.78	3.81	3.79	3.79	3.79	3.79	3.81	3.86	3.86	3.85	3.85	3.85

Manufacturer reserves the right to change, at any time, specifications and designs without notice and without obligations.

Table 43: Cooling Performance - 54K 37MUHA + 45MUHA (Sheet 5 of 8)

AIRFLOW (CFM)	OUTDOOR DB °F (°C)	ID WB(°F)	60.8°F(16.0°C)					64.4°F(18.0°C)					67°F(19.4°C)					71.6°F(22.0°C)				
		ID DB(°F)	73.4°F(23.0°C)	77.0°F(25.0°C)	80.0°F(26.7°C)	80.6°F(27.0°C)	84.2°F(29.0°C)	73.4°F(23.0°C)	77.0°F(25.0°C)	80.0°F(26.7°C)	80.6°F(27.0°C)	84.2°F(29.0°C)	73.4°F(23.0°C)	77.0°F(25.0°C)	80.0°F(26.7°C)	80.6°F(27.0°C)	84.2°F(29.0°C)	73.4°F(23.0°C)	77.0°F(25.0°C)	80.0°F(26.7°C)	80.6°F(27.0°C)	84.2°F(29.0°C)
1647	-22°F(-30.0°C)	TC	38198	38184	38174	38395	39526	39880	39858	39840	39837	39809	41070	41048	41021	41017	40988	43324	43312	43280	43269	43205
		S/T	0.77	0.87	0.96	0.99	0.99	0.63	0.73	0.81	0.82	0.93	0.53	0.63	0.71	0.73	0.82	0.38	0.46	0.54	0.55	0.64
		PI	6.09	6.09	6.09	6.09	6.06	6.05	6.05	6.05	6.05	6.05	6.03	6.04	6.04	6.04	6.04	6.06	6.06	6.06	6.06	6.06
	-13°F(-25.0°C)	TC	41381	41366	41355	41595	42820	43203	43179	43160	43156	43127	44492	44469	44440	44435	44404	46934	46921	46887	46875	46805
		S/T	0.77	0.88	0.97	1.00	1.00	0.63	0.73	0.81	0.83	0.93	0.54	0.63	0.71	0.73	0.83	0.39	0.46	0.54	0.56	0.65
		PI	6.32	6.32	6.32	6.31	6.28	6.27	6.27	6.28	6.28	6.28	6.26	6.26	6.26	6.26	6.27	6.28	6.28	6.28	6.28	6.29
	-4°F(-20.0°C)	TC	44564	44548	44536	44795	46113	46526	46501	46480	46476	46444	47915	47890	47858	47853	47820	50544	50531	50493	50481	50406
		S/T	0.78	0.88	0.97	1.00	1.00	0.63	0.73	0.82	0.83	0.93	0.54	0.64	0.72	0.73	0.83	0.39	0.47	0.55	0.56	0.65
		PI	6.54	6.54	6.55	6.54	6.51	6.50	6.50	6.50	6.50	6.50	6.48	6.48	6.49	6.49	6.49	6.51	6.51	6.51	6.51	6.51
	0°F(-17.8°C)	TC	46035	46015	46193	46545	47834	48042	48006	47978	47973	47965	49451	49422	49377	49371	49327	52116	52101	52103	52109	52148
		S/T	0.78	0.89	0.99	1.00	1.00	0.64	0.74	0.83	0.84	0.95	0.54	0.64	0.73	0.74	0.84	0.39	0.47	0.55	0.57	0.66
		PI	6.60	6.60	6.60	6.59	6.58	6.58	6.58	6.58	6.58	6.58	6.58	6.58	6.59	6.59	6.59	6.64	6.64	6.64	6.64	6.64
	5°F(-15.0°C)	TC	47389	47432	48071	48291	49768	49642	49653	49658	49659	49903	51267	51263	51277	51278	51284	54330	54314	54315	54319	54349
		S/T	0.79	0.90	1.00	1.00	1.00	0.64	0.75	0.84	0.85	0.96	0.54	0.65	0.73	0.75	0.85	0.39	0.47	0.55	0.57	0.66
		PI	6.65	6.65	6.65	6.66	6.67	6.67	6.67	6.67	6.67	6.68	6.71	6.71	6.71	6.71	6.71	6.84	6.84	6.84	6.84	6.84
	14°F(-10.0°C)	TC	48898	48880	49082	49512	51048	51353	51323	51299	51295	51268	53127	53102	53061	53054	53009	56468	56451	56410	56397	56311
		S/T	0.78	0.89	0.99	1.00	1.00	0.64	0.74	0.82	0.84	0.94	0.54	0.64	0.72	0.74	0.83	0.39	0.47	0.55	0.56	0.65
		PI	6.94	6.94	6.94	6.93	6.91	6.90	6.91	6.91	6.91	6.91	6.89	6.89	6.89	6.89	6.90	6.91	6.91	6.91	6.91	6.92
	17°F(-8.3°C)	TC	49461	49474	50080	50369	51990	51945	51949	51960	51961	52207	53601	53622	53656	53659	53672	57166	57148	57154	57165	57218
		S/T	0.79	0.89	1.00	1.00	1.00	0.64	0.74	0.83	0.85	0.95	0.55	0.65	0.73	0.75	0.85	0.39	0.47	0.55	0.57	0.66
		PI	6.96	6.96	6.96	6.96	6.95	6.95	6.95	6.95	6.95	6.95	6.95	6.95	6.95	6.95	6.95	7.00	7.00	7.00	7.00	7.00
	23°F(-5.0°C)	TC	50893	50964	51793	52048	53749	53506	53519	53526	53528	53844	55392	55390	55408	55410	55419	58963	58946	58948	58955	58996
		S/T	0.80	0.91	1.00	1.00	1.00	0.65	0.75	0.84	0.86	0.97	0.54	0.65	0.74	0.75	0.85	0.39	0.47	0.56	0.57	0.66
		PI	6.88	6.89	6.90	6.90	6.93	6.93	6.93	6.93	6.93	6.93	6.97	6.97	6.97	6.97	6.97	7.09	7.09	7.09	7.09	7.09
	35°F(1.7°C)	TC	54473	54474	54579	54641	56045	57086	57079	57081	57082	57083	58921	58917	58911	58910	58917	62333	62319	62305	62314	62303
		S/T	0.75	0.85	0.93	0.94	1.00	0.62	0.71	0.79	0.80	0.89	0.53	0.62	0.69	0.71	0.80	0.39	0.46	0.53	0.54	0.63
		PI	6.35	6.35	6.36	6.37	6.57	6.72	6.72	6.72	6.72	6.72	7.01	7.01	7.01	7.01	7.01	7.62	7.62	7.62	7.62	7.62
	41°F(5.0°C)	TC	49965	49966	50104	50172	51596	52350	52344	52346	52346	52392	54025	54019	54015	54016	54021	57135	57122	57110	57116	57108
		S/T	0.76	0.86	0.94	0.96	1.00	0.62	0.72	0.80	0.81	0.90	0.53	0.62	0.70	0.71	0.81	0.39	0.46	0.53	0.55	0.64
		PI	4.76	4.76	4.78	4.79	4.96	5.06	5.06	5.06	5.06	5.06	5.29	5.29	5.29	5.29	5.29	5.76	5.76	5.76	5.76	5.76
	47°F(8.3°C)	TC	45449	45449	45624	45704	47110	47612	47605	47606	47606	47679	49128	49123	49119	49119	49122	51947	51934	51930	51929	51921
		S/T	0.77	0.87	0.95	0.97	1.00	0.63	0.72	0.81	0.82	0.91	0.53	0.63	0.71	0.72	0.82	0.39	0.46	0.54	0.55	0.64
		PI	3.19	3.19	3.21	3.22	3.35	3.40	3.40	3.40	3.40	3.41	3.56	3.56	3.56	3.56	3.56	3.88	3.88	3.88	3.88	3.88

Manufacturer reserves the right to change, at any time, specifications and designs without notice and without obligations.

Table 43: Cooling Performance - 54K 37MUHA + 45MUHA (Sheet 6 of 8)

AIRFLOW (CFM)	OUTDOOR DB °F (°C)	ID WB(°F)	60.8°F(16.0°C)					64.4°F(18.0°C)					67°F(19.4°C)					71.6°F(22.0°C)				
		ID DB(°F)	73.4°F(23.0°C)	77.0°F(25.0°C)	80.0°F(26.7°C)	80.6°F(27.0°C)	84.2°F(29.0°C)	73.4°F(23.0°C)	77.0°F(25.0°C)	80.0°F(26.7°C)	80.6°F(27.0°C)	84.2°F(29.0°C)	73.4°F(23.0°C)	77.0°F(25.0°C)	80.0°F(26.7°C)	80.6°F(27.0°C)	84.2°F(29.0°C)	73.4°F(23.0°C)	77.0°F(25.0°C)	80.0°F(26.7°C)	80.6°F(27.0°C)	84.2°F(29.0°C)
1647	50°F(10.0°C)	TC	44482	45209	46719	46987	48787	47096	47124	47276	47337	48844	48950	49013	49042	49045	49266	52477	52502	52630	52644	52714
		S/T	0.87	1.00	1.00	1.00	1.00	0.69	0.81	0.92	0.94	1.00	0.57	0.69	0.80	0.81	0.93	0.39	0.49	0.58	0.60	0.71
		PI	3.53	3.53	3.53	3.53	3.53	3.53	3.53	3.53	3.53	3.53	3.53	3.53	3.53	3.53	3.53	3.53	3.53	3.53	3.53	3.53
	59°F(15.0°C)	TC	44103	45166	46755	47036	48929	46795	46816	47048	47139	48985	48738	48790	48810	48812	49135	52460	52474	52577	52589	52640
		S/T	0.88	1.00	1.00	1.00	1.00	0.70	0.83	0.94	0.97	1.00	0.58	0.71	0.81	0.83	0.96	0.39	0.50	0.59	0.61	0.73
		PI	3.42	3.43	3.44	3.44	3.45	3.44	3.44	3.44	3.44	3.45	3.45	3.45	3.45	3.45	3.45	3.47	3.47	3.47	3.47	3.47
	68°F(20.0°C)	TC	43766	45178	46840	47135	49117	46501	46516	46880	47186	49172	48525	48565	48579	48580	49133	52397	52414	52498	52507	52545
		S/T	0.91	1.00	1.00	1.00	1.00	0.72	0.85	0.97	1.00	1.00	0.59	0.72	0.84	0.86	0.99	0.40	0.50	0.61	0.62	0.75
		PI	3.31	3.33	3.34	3.35	3.37	3.34	3.34	3.34	3.35	3.37	3.36	3.36	3.36	3.36	3.37	3.41	3.41	3.41	3.40	3.40
	77°F(25.0°C)	TC	43343	45004	46749	47060	49140	46162	46184	46714	47115	49197	48269	48325	48347	48403	49242	52278	52325	52443	52455	52512
		S/T	0.92	1.00	1.00	1.00	1.00	0.72	0.87	0.99	1.00	1.00	0.59	0.73	0.85	0.86	1.00	0.40	0.51	0.61	0.63	0.76
		PI	3.24	3.25	3.26	3.27	3.28	3.26	3.26	3.26	3.27	3.28	3.28	3.28	3.28	3.28	3.28	3.32	3.31	3.31	3.31	3.31
	82°F(27.8°C)	TC	44300	46178	48018	48346	50544	47224	47300	48077	48404	50601	49433	49499	49524	49601	50647	53619	53687	53822	53837	53901
		S/T	0.94	1.00	1.00	1.00	1.00	0.73	0.87	1.00	1.00	1.00	0.60	0.74	0.86	0.87	1.00	0.40	0.51	0.62	0.63	0.76
		PI	3.61	3.63	3.64	3.65	3.66	3.64	3.64	3.65	3.65	3.66	3.66	3.66	3.66	3.66	3.67	3.70	3.70	3.69	3.69	3.69
	86°F(30.0°C)	TC	46530	48685	50660	51009	53387	49603	49706	50721	51071	53429	51969	52030	52112	52159	53478	56436	56517	56650	56664	56723
		S/T	0.95	1.00	1.00	1.00	1.00	0.74	0.88	1.00	1.00	1.00	0.60	0.75	0.86	0.88	1.00	0.40	0.51	0.62	0.64	0.77
		PI	4.44	4.46	4.48	4.49	4.52	4.48	4.48	4.49	4.49	4.51	4.50	4.50	4.50	4.50	4.51	4.56	4.56	4.55	4.55	4.55
	95°F(35.0°C)	TC	52168	52260	53382	53697	55802	55504	55518	55537	55539	55916	57901	57907	57936	57941	57967	62505	62483	62490	62487	62533
		S/T	0.80	0.91	1.00	1.00	1.00	0.65	0.75	0.84	0.86	0.96	0.54	0.65	0.73	0.75	0.85	0.39	0.47	0.55	0.56	0.66
		PI	6.07	6.08	6.14	6.15	6.27	6.26	6.26	6.26	6.26	6.28	6.40	6.40	6.40	6.40	6.40	6.67	6.67	6.67	6.67	6.67
	104°F(40.0°C)	TC	47732	47903	49283	49573	51539	50786	50803	50817	50819	51489	52981	52990	53018	53022	53039	57192	57170	57183	57172	57227
		S/T	0.82	0.94	1.00	1.00	1.00	0.66	0.77	0.86	0.88	1.00	0.55	0.66	0.75	0.77	0.87	0.39	0.47	0.56	0.58	0.67
		PI	5.99	6.00	6.08	6.10	6.22	6.17	6.18	6.18	6.18	6.22	6.31	6.31	6.31	6.31	6.31	6.57	6.57	6.57	6.57	6.57
	110°F(43.0°C)	TC	44780	45991	47735	48044	50108	47836	47854	48062	48155	50164	50022	50051	50068	50069	50361	54221	54198	54252	54261	54302
		S/T	0.89	1.00	1.00	1.00	1.00	0.70	0.83	0.94	0.96	1.00	0.58	0.70	0.81	0.83	0.96	0.39	0.49	0.59	0.61	0.73
		PI	6.01	6.07	6.15	6.16	6.26	6.15	6.15	6.16	6.17	6.26	6.26	6.26	6.26	6.26	6.27	6.46	6.46	6.46	6.46	6.46
	115°F(46.0°C)	TC	37698	39118	40655	40928	42753	40266	40276	40627	40980	42802	42187	42225	42237	42238	42841	45784	45763	45834	45841	45865
		S/T	0.92	1.00	1.00	1.00	1.00	0.72	0.86	0.98	1.00	1.00	0.59	0.73	0.84	0.86	1.00	0.40	0.50	0.61	0.63	0.75
		PI	5.07	5.12	5.19	5.20	5.27	5.17	5.17	5.18	5.20	5.27	5.27	5.26	5.26	5.26	5.27	5.40	5.40	5.40	5.40	5.39
	122°F(50.0°C)	TC	28708	30281	31628	31868	33469	30038	30273	31664	31904	33503	31633	31631	31796	31891	33532	34619	34688	34706	34705	34686
		S/T	1.00	1.00	1.00	1.00	1.00	0.80	0.98	1.00	1.00	1.00	0.64	0.81	0.95	0.98	1.00	0.41	0.54	0.67	0.69	0.84
		PI	3.87	3.91	3.94	3.94	3.98	3.90	3.91	3.94	3.94	3.98	3.94	3.94	3.94	3.94	3.98	4.02	4.01	4.01	4.01	4.00

Manufacturer reserves the right to change, at any time, specifications and designs without notice and without obligations.

Table 43: Cooling Performance - 54K 37MUHA + 45MUHA (Sheet 7 of 8)

AIRFLOW (CFM)	OUTDOOR DB °F (°C)	ID WB(°F)	60.8°F(16.0°C)					64.4°F(18.0°C)					67°F(19.4°C)					71.6°F(22.0°C)				
		ID DB(°F)	73.4°F(23.0°C)	77.0°F(25.0°C)	80.0°F(26.7°C)	80.6°F(27.0°C)	84.2°F(29.0°C)	73.4°F(23.0°C)	77.0°F(25.0°C)	80.0°F(26.7°C)	80.6°F(27.0°C)	84.2°F(29.0°C)	73.4°F(23.0°C)	77.0°F(25.0°C)	80.0°F(26.7°C)	80.6°F(27.0°C)	84.2°F(29.0°C)	73.4°F(23.0°C)	77.0°F(25.0°C)	80.0°F(26.7°C)	80.6°F(27.0°C)	84.2°F(29.0°C)
1800	-22°F(-30.0°C)	TC	40596	40577	41156	41327	42464	42356	42321	42294	42290	42255	43622	43567	43526	43520	43478	46013	46001	45906	45889	45792
		S/T	0.80	0.91	0.99	0.99	0.99	0.64	0.75	0.84	0.86	0.97	0.55	0.65	0.74	0.75	0.86	0.39	0.47	0.55	0.57	0.67
		PI	6.38	6.39	6.37	6.37	6.35	6.35	6.35	6.35	6.35	6.36	6.34	6.34	6.35	6.35	6.35	6.38	6.38	6.38	6.38	6.38
	-13°F(-25.0°C)	TC	43979	43959	44586	44771	46003	45886	45848	45819	45815	45777	47258	47198	47153	47147	47102	49848	49834	49732	49713	49608
		S/T	0.80	0.91	1.00	1.00	1.00	0.65	0.75	0.85	0.86	0.97	0.55	0.65	0.74	0.76	0.86	0.39	0.47	0.56	0.57	0.67
		PI	6.62	6.62	6.61	6.61	6.59	6.58	6.59	6.59	6.59	6.59	6.57	6.58	6.58	6.58	6.58	6.62	6.62	6.62	6.62	6.62
	-4°F(-20.0°C)	TC	47362	47340	48016	48215	49542	49415	49375	49343	49339	49298	50893	50829	50781	50774	50725	53682	53667	53557	53537	53424
		S/T	0.80	0.92	1.00	1.00	1.00	0.65	0.76	0.85	0.87	0.98	0.55	0.65	0.74	0.76	0.86	0.39	0.48	0.56	0.57	0.67
		PI	6.86	6.86	6.85	6.84	6.82	6.82	6.82	6.82	6.82	6.83	6.81	6.81	6.82	6.82	6.82	6.85	6.85	6.86	6.86	6.86
	0°F(-17.8°C)	TC	48934	48905	49812	50020	51394	51033	50976	50937	50931	51443	52532	52458	52393	52385	52360	55358	55345	55340	55348	55383
		S/T	0.81	0.93	1.00	1.00	1.00	0.66	0.77	0.86	0.88	1.00	0.55	0.66	0.75	0.77	0.87	0.39	0.48	0.57	0.58	0.68
		PI	6.92	6.92	6.91	6.91	6.91	6.91	6.91	6.91	6.91	6.91	6.92	6.92	6.92	6.92	6.92	6.99	6.99	7.00	7.00	7.00
	5°F(-15.0°C)	TC	50337	50510	51664	51903	53502	52698	52711	52714	52768	53555	54383	54397	54408	54409	54482	57573	57555	57585	57591	57617
		S/T	0.82	0.94	1.00	1.00	1.00	0.66	0.78	0.87	0.88	1.00	0.56	0.67	0.76	0.78	0.88	0.39	0.48	0.57	0.59	0.69
		PI	6.97	6.97	6.98	6.99	7.02	7.00	7.00	7.00	7.00	7.03	7.05	7.05	7.05	7.05	7.05	7.20	7.20	7.20	7.20	7.21
	14°F(-10.0°C)	TC	51979	51953	53014	53262	54914	54560	54512	54475	54469	54979	56429	56359	56301	56293	56236	60002	59984	59869	59848	59720
		S/T	0.81	0.93	1.00	1.00	1.00	0.65	0.76	0.86	0.87	1.00	0.55	0.66	0.75	0.76	0.87	0.39	0.48	0.56	0.57	0.67
		PI	7.27	7.27	7.26	7.26	7.25	7.24	7.25	7.25	7.25	7.25	7.23	7.24	7.24	7.24	7.24	7.27	7.27	7.27	7.27	7.28
	17°F(-8.3°C)	TC	52403	52574	53789	54051	55807	55011	55034	55044	55090	55867	56889	56910	56933	56935	57006	60502	60486	60476	60488	60538
		S/T	0.82	0.93	1.00	1.00	1.00	0.66	0.77	0.87	0.88	1.00	0.55	0.66	0.76	0.77	0.87	0.39	0.48	0.57	0.58	0.68
		PI	7.30	7.30	7.29	7.29	7.29	7.29	7.29	7.29	7.29	7.29	7.30	7.30	7.30	7.30	7.31	7.36	7.36	7.36	7.36	7.37
	23°F(-5.0°C)	TC	54059	54292	55696	55971	57816	56797	56814	56820	56894	57878	58756	58776	58791	58793	58887	62475	62456	62500	62509	62545
		S/T	0.83	0.95	1.00	1.00	1.00	0.66	0.78	0.88	0.89	1.00	0.56	0.67	0.76	0.78	0.89	0.39	0.48	0.57	0.59	0.69
		PI	7.22	7.23	7.25	7.26	7.30	7.27	7.27	7.27	7.28	7.30	7.32	7.32	7.33	7.33	7.33	7.46	7.46	7.46	7.47	7.47
	35°F(1.7°C)	TC	57905	57907	58247	58410	60294	60611	60609	60614	60615	60776	62509	62505	62508	62509	62516	66029	66013	66010	66007	66012
		S/T	0.78	0.88	0.97	0.99	1.00	0.63	0.73	0.82	0.83	0.93	0.54	0.63	0.72	0.73	0.83	0.39	0.46	0.54	0.56	0.65
		PI	6.66	6.66	6.71	6.73	7.01	7.06	7.06	7.06	7.06	7.09	7.37	7.37	7.37	7.37	7.37	8.01	8.01	8.01	8.01	8.01
	41°F(5.0°C)	TC	53110	53110	53533	53905	55499	55580	55578	55581	55581	55777	57314	57310	57313	57314	57318	60529	60515	60511	60508	60515
		S/T	0.78	0.89	0.98	1.00	1.00	0.64	0.74	0.83	0.84	0.94	0.54	0.64	0.72	0.74	0.84	0.39	0.47	0.55	0.56	0.66
		PI	4.99	4.99	5.05	5.09	5.30	5.31	5.31	5.31	5.31	5.34	5.55	5.55	5.55	5.55	5.55	6.05	6.05	6.05	6.05	6.05
	47°F(8.3°C)	TC	48310	48342	48990	49209	50665	50550	50548	50549	50548	50783	52119	52115	52118	52118	52118	55037	55023	55019	55016	55022
		S/T	0.79	0.90	1.00	1.00	1.00	0.64	0.75	0.84	0.85	0.96	0.54	0.65	0.73	0.75	0.85	0.39	0.47	0.55	0.57	0.67
		PI	3.35	3.36	3.42	3.44	3.59	3.57	3.57	3.57	3.57	3.60	3.74	3.74	3.74	3.74	3.74	4.08	4.08	4.08	4.08	4.08

Manufacturer reserves the right to change, at any time, specifications and designs without notice and without obligations.

Table 43: Cooling Performance - 54K 37MUHA + 45MUHA (Sheet 8 of 8)

AIRFLOW (CFM)	OUTDOOR DB °F (°C)	ID WB(°F)	60.8°F(16.0°C)					64.4°F(18.0°C)					67°F(19.4°C)					71.6°F(22.0°C)				
		ID DB(°F)	73.4°F(23.0°C)	77.0°F(25.0°C)	80.0°F(26.7°C)	80.6°F(27.0°C)	84.2°F(29.0°C)	73.4°F(23.0°C)	77.0°F(25.0°C)	80.0°F(26.7°C)	80.6°F(27.0°C)	84.2°F(29.0°C)	73.4°F(23.0°C)	77.0°F(25.0°C)	80.0°F(26.7°C)	80.6°F(27.0°C)	84.2°F(29.0°C)	73.4°F(23.0°C)	77.0°F(25.0°C)	80.0°F(26.7°C)	80.6°F(27.0°C)	84.2°F(29.0°C)
1800	50°F(10.0°C)	TC	47320	48623	50263	50555	52515	49991	50019	50365	50523	52565	51941	52009	52036	52040	52540	55522	55668	55812	55828	55898
		S/T	0.90	1.00	1.00	1.00	1.00	0.71	0.85	0.96	0.99	1.00	0.59	0.72	0.83	0.85	0.99	0.40	0.50	0.60	0.62	0.74
		PI	3.71	3.71	3.71	3.71	3.71	3.71	3.71	3.71	3.71	3.71	3.71	3.71	3.71	3.71	3.71	3.71	3.71	3.71	3.71	3.70
	59°F(15.0°C)	TC	46946	48593	50318	50624	52684	49672	49739	50303	50678	52736	51721	51773	51791	51866	52780	55538	55649	55760	55772	55819
		S/T	0.92	1.00	1.00	1.00	1.00	0.73	0.86	1.00	1.00	1.00	0.60	0.73	0.85	0.86	1.00	0.40	0.51	0.61	0.63	0.76
		PI	3.60	3.60	3.61	3.62	3.63	3.61	3.61	3.61	3.62	3.63	3.62	3.62	3.62	3.62	3.63	3.65	3.65	3.64	3.64	3.64
	68°F(20.0°C)	TC	46553	48540	50340	50660	52809	49283	49394	50394	50715	52862	51414	51453	51545	51590	52905	55399	55501	55589	55597	55626
		S/T	0.95	1.00	1.00	1.00	1.00	0.74	0.89	1.00	1.00	1.00	0.61	0.75	0.87	0.89	1.00	0.40	0.51	0.63	0.65	0.78
		PI	3.48	3.50	3.52	3.52	3.55	3.51	3.51	3.52	3.52	3.55	3.53	3.53	3.53	3.53	3.55	3.58	3.58	3.58	3.58	3.58
	77°F(25.0°C)	TC	46123	48344	50236	50571	52830	48897	49052	50291	50627	52884	51111	51169	51299	51357	52928	55202	55370	55498	55512	55563
		S/T	0.97	1.00	1.00	1.00	1.00	0.75	0.90	1.00	1.00	1.00	0.61	0.76	0.88	0.90	1.00	0.40	0.52	0.63	0.65	0.79
		PI	3.40	3.42	3.44	3.44	3.45	3.43	3.43	3.44	3.44	3.46	3.45	3.44	3.44	3.44	3.46	3.49	3.48	3.48	3.48	3.48
	82°F(27.8°C)	TC	47177	49586	51586	51935	54314	49993	50186	51631	51994	54371	52319	52385	52548	52613	54418	56568	56780	56928	56943	57006
		S/T	0.99	1.00	1.00	1.00	1.00	0.76	0.91	1.00	1.00	1.00	0.62	0.77	0.89	0.92	1.00	0.40	0.52	0.64	0.66	0.80
		PI	3.80	3.82	3.84	3.84	3.86	3.82	3.82	3.83	3.84	3.86	3.85	3.84	3.84	3.84	3.86	3.89	3.88	3.88	3.88	3.88
	86°F(30.0°C)	TC	49820	52307	54446	54826	57379	52540	52781	54507	54889	57439	55029	55092	55294	55374	57488	59575	59805	59947	59962	60018
		S/T	1.00	1.00	1.00	1.00	1.00	0.77	0.93	1.00	1.00	1.00	0.62	0.78	0.91	0.93	1.00	0.40	0.52	0.64	0.66	0.81
		PI	4.67	4.70	4.72	4.72	4.75	4.70	4.70	4.72	4.72	4.75	4.73	4.73	4.73	4.73	4.75	4.79	4.79	4.78	4.78	4.78
	95°F(35.0°C)	TC	55416	55715	57516	57857	60144	58896	58930	58949	59018	60219	61423	61436	61474	61480	61582	66187	66161	66175	66194	66283
		S/T	0.83	0.95	1.00	1.00	1.00	0.66	0.78	0.88	0.89	1.00	0.56	0.67	0.76	0.78	0.88	0.39	0.48	0.57	0.58	0.68
		PI	6.37	6.39	6.49	6.51	6.64	6.57	6.57	6.57	6.58	6.65	6.72	6.72	6.72	6.72	6.73	7.00	7.00	7.00	7.00	7.00
	104°F(40.0°C)	TC	50709	51173	53100	53419	55550	53904	53934	54029	54087	55618	56204	56226	56256	56259	56418	60579	60556	60584	60605	60669
		S/T	0.85	0.98	1.00	1.00	1.00	0.68	0.80	0.90	0.92	1.00	0.56	0.68	0.78	0.80	0.91	0.39	0.48	0.58	0.59	0.70
		PI	6.30	6.32	6.44	6.46	6.58	6.49	6.49	6.49	6.50	6.59	6.63	6.63	6.63	6.63	6.64	6.90	6.90	6.90	6.90	6.90
	110°F(43.0°C)	TC	47701	49533	51423	51756	53998	50784	50799	51367	51816	54055	53070	53112	53125	53165	54101	57442	57445	57535	57544	57576
		S/T	0.92	1.00	1.00	1.00	1.00	0.72	0.87	0.99	1.00	1.00	0.60	0.73	0.85	0.86	1.00	0.40	0.51	0.61	0.63	0.76
		PI	6.32	6.41	6.49	6.51	6.61	6.47	6.47	6.49	6.51	6.62	6.58	6.58	6.57	6.58	6.62	6.79	6.79	6.79	6.79	6.78
	115°F(46.0°C)	TC	40186	42122	43787	44113	46055	42735	42821	43836	44169	46102	44728	44755	44816	44860	46142	48498	48534	48601	48608	48623
		S/T	0.96	1.00	1.00	1.00	1.00	0.75	0.89	1.00	1.00	1.00	0.61	0.75	0.87	0.90	1.00	0.40	0.52	0.63	0.65	0.78
		PI	5.35	5.42	5.49	5.52	5.58	5.45	5.45	5.49	5.52	5.58	5.53	5.53	5.53	5.53	5.58	5.70	5.69	5.69	5.69	5.68
	122°F(50.0°C)	TC	30548	32233	33676	33927	35641	31522	32267	33714	33965	35675	33196	33186	33738	33992	35696	36247	36388	36396	36393	36441
		S/T	1.00	1.00	1.00	1.00	1.00	0.84	1.00	1.00	1.00	1.00	0.67	0.85	1.00	1.00	1.00	0.41	0.55	0.69	0.72	0.88
		PI	4.07	4.11	4.14	4.15	4.18	4.09	4.11	4.14	4.15	4.18	4.14	4.13	4.14	4.15	4.18	4.23	4.21	4.20	4.20	4.20

Manufacturer reserves the right to change, at any time, specifications and designs without notice and without obligations.

Table 44: Heating Performance - 54K 37MUHA + 45MUHA (Sheet 1 of 2)

AIRFLOW (CFM)	OUTDOOR DB °F (°C)	HEATING PERFORMANCE AT INDOOR DRY BULB TEMPERATURE									
		TC: Total Heating Capacity (BTU/hr)					PI: Power Input (kW)				
		Indoor Conditions DB °F (°C)					Indoor Conditions DB				
		60.8°F (16.0°C)	68°F (20.0°C)	70°F (21.1°C)	71.6°F (22.0°C)	75.2°F (24.0°C)	60.8°F (16.0°C)	68°F (20.0°C)	70°F (21.1°C)	71.6°F (22.0°C)	75.2°F (24.0°C)
1235	-22°F (-30.0°C)	30795	30179	30028	30816	30539	6.21	6.26	6.28	6.29	6.31
	-13°F (-25.0°C)	38049	37288	37102	36610	36281	6.57	6.62	6.64	6.65	6.68
	-4°F (-20.0°C)	42914	42056	41846	41292	40920	6.96	7.01	7.03	7.04	7.07
	0°F (-17.8°C)	45524	44614	44391	43803	43409	7.29	7.35	7.36	7.37	7.40
	5°F (-15.0°C)	48787	47811	47572	46943	46520	7.70	7.76	7.78	7.79	7.82
	14°F (-10.0°C)	47146	46203	45972	45364	44955	6.91	6.97	6.98	7.00	7.03
	17°F (-8.3°C)	46599	45667	45439	44837	44434	6.65	6.70	6.72	6.73	6.76
	22°F (-5.6°C)	45699	44785	44561	43971	43576	6.38	6.43	6.44	6.46	6.48
	27°F (-2.8°C)	44799	43903	43684	43106	42718	6.11	6.16	6.17	6.18	6.20
	32°F (-0.0°C)	43899	43021	42806	42240	41860	5.83	5.88	5.89	5.90	5.93
	35°F (1.7°C)	43360	42492	42280	41720	41345	5.67	5.72	5.73	5.74	5.76
	37°F (2.8°C)	44667	43774	43555	42979	42592	5.64	5.69	5.70	5.71	5.73
	42°F (5.6°C)	47937	46978	46743	46125	45709	5.57	5.61	5.62	5.64	5.66
	44.6°F (7.0°C)	49245	48260	48019	47383	46957	5.54	5.58	5.60	5.61	5.63
	47°F (8.3°C)	51207	50182	49932	49271	48827	5.50	5.54	5.55	5.56	5.59
	52°F (11.1°C)	49000	48020	47780	47147	46723	5.04	5.08	5.09	5.10	5.13
	57°F (13.9°C)	46793	45857	45628	45024	44618	4.59	4.63	4.64	4.65	4.67
	59°F (15.0°C)	45910	44992	44767	44174	43777	4.41	4.45	4.45	4.46	4.48
	62°F (16.7°C)	44586	43694	43476	42900	42514	4.14	4.17	4.18	4.19	4.21
	64.4°F (18.0°C)	43526	42656	42443	41881	41504	3.92	3.95	3.96	3.97	3.98
	69.8°F (21.0°C)	41143	40320	40119	39587	39231	3.43	3.46	3.47	3.47	3.49
	75.2°F (24.0°C)	38760	37984	37794	37294	36958	2.94	2.97	2.97	2.98	2.99
1500	-22°F (-30.0°C)	33323	32656	32493	32850	32555	6.28	6.33	6.34	6.35	6.38
	-13°F (-25.0°C)	40373	39565	39367	39027	38676	6.64	6.69	6.70	6.72	6.74
	-4°F (-20.0°C)	45535	44624	44401	44018	43622	7.03	7.08	7.10	7.11	7.14
	0°F (-17.8°C)	48304	47338	47102	46695	46275	7.36	7.42	7.43	7.45	7.48
	5°F (-15.0°C)	51766	50731	50477	50042	49591	7.78	7.84	7.86	7.87	7.90
	14°F (-10.0°C)	50025	49025	48779	48358	47923	6.98	7.04	7.05	7.07	7.10
	17°F (-8.3°C)	49445	48456	48213	47797	47367	6.72	6.77	6.79	6.80	6.83
	22°F (-5.6°C)	48490	47520	47282	46874	46453	6.44	6.49	6.51	6.52	6.55
	27°F (-2.8°C)	47535	46584	46351	45951	45538	6.17	6.22	6.23	6.24	6.27
	32°F (-0.0°C)	46580	45649	45420	45028	44623	5.89	5.94	5.95	5.96	5.99
	35°F (1.7°C)	46007	45087	44862	44475	44074	5.73	5.77	5.78	5.80	5.82
	37°F (2.8°C)	47395	46447	46215	45816	45404	5.70	5.74	5.76	5.77	5.79
	42°F (5.6°C)	50864	49847	49598	49170	48727	5.62	5.67	5.68	5.69	5.72
	44.6°F (7.0°C)	52252	51207	50951	50511	50057	5.60	5.64	5.65	5.66	5.69
	47°F (8.3°C)	54333	53247	52981	52523	52051	5.55	5.60	5.61	5.62	5.64
	52°F (11.1°C)	51992	50952	50697	50260	49807	5.09	5.14	5.15	5.16	5.18
	57°F (13.9°C)	49650	48657	48414	47996	47564	4.64	4.67	4.68	4.69	4.71
	59°F (15.0°C)	48713	47739	47500	47091	46667	4.45	4.49	4.50	4.51	4.53
	62°F (16.7°C)	47308	46362	46130	45732	45321	4.18	4.21	4.22	4.23	4.25
	64.4°F (18.0°C)	46184	45261	45034	44646	44244	3.96	3.99	4.00	4.01	4.02
	69.8°F (21.0?)	43655	42782	42568	42201	41821	3.47	3.49	3.50	3.51	3.52
	75.2°F (24.0°C)	41126	40304	40102	39756	39398	2.97	3.00	3.00	3.01	3.02

Manufacturer reserves the right to change, at any time, specifications and designs without notice and without obligations.

Table 44: Heating Performance - 54K 37MUHA + 45MUHA (Sheet 2 of 2)

AIRFLOW (CFM)	OUTDOOR DB °F (°C)	HEATING PERFORMANCE AT INDOOR DRY BULB TEMPERATURE									
		TC: Total Heating Capacity (BTU/hr)					PI: Power Input (kW)				
		Indoor Conditions DB °F (°C)					Indoor Conditions DB				
		60.8°F (16.0°C)	68°F (20.0°C)	70°F (21.1°C)	71.6°F (22.0°C)	75.2°F (24.0°C)	60.8°F (16.0°C)	68°F (20.0°C)	70°F (21.1°C)	71.6°F (22.0°C)	75.2°F (24.0°C)
1647	-22°F (-30.0°C)	36058	35336	35160	35019	34704	6.34	6.39	6.40	6.42	6.44
	-13°F (-25.0°C)	42838	41981	41771	41604	41230	6.70	6.76	6.77	6.78	6.81
	-4°F (-20.0°C)	48315	47349	47112	46924	46502	7.10	7.15	7.17	7.18	7.21
	0°F (-17.8°C)	51254	50229	49978	49778	49330	7.43	7.49	7.51	7.52	7.55
	5°F (-15.0°C)	54927	53829	53560	53345	52865	7.86	7.92	7.94	7.95	7.98
	14°F (-10.0°C)	53080	52018	51758	51551	51087	7.05	7.11	7.13	7.14	7.17
	17°F (-8.3°C)	52464	51415	51158	50953	50494	6.79	6.84	6.85	6.87	6.90
	22°F (-5.6°C)	51451	50422	50170	49969	49519	6.51	6.56	6.57	6.59	6.61
	27°F (-2.8°C)	50438	49429	49182	48985	48544	6.23	6.28	6.29	6.31	6.33
	32°F (-0.0°C)	49425	48436	48194	48001	47569	5.95	6.00	6.01	6.02	6.05
	35°F (1.7°C)	48817	47840	47601	47411	46984	5.78	5.83	5.84	5.85	5.88
	37°F (2.8°C)	50289	49283	49037	48841	48401	5.76	5.80	5.81	5.82	5.85
	42°F (5.6°C)	53970	52891	52626	52416	51944	5.68	5.73	5.74	5.75	5.77
	44.6°F (7.0°C)	55443	54334	54062	53846	53361	5.65	5.70	5.71	5.72	5.74
	47°F (8.3°C)	57651	56498	56216	55991	55487	5.61	5.65	5.66	5.68	5.70
	52°F (11.1°C)	55167	54063	53793	53578	53096	5.15	5.19	5.20	5.21	5.23
	57°F (13.9°C)	52682	51628	51370	51165	50704	4.68	4.72	4.73	4.74	4.76
	59°F (15.0°C	51688	50654	50401	50199	49748	4.50	4.54	4.55	4.55	4.57
	62°F (16.7°C)	50197	49193	48947	48752	48313	4.22	4.26	4.27	4.27	4.29
	64.4°F (18.0°C)	49005	48025	47784	47593	47165	4.00	4.03	4.04	4.05	4.07
	69.8°F (21.0°C)	46321	45395	45168	44987	44582	3.50	3.53	3.54	3.54	3.56
	75.2°F (24.0°C)	43638	42765	42551	42381	41999	3.00	3.03	3.03	3.04	3.05
1800	-22°F (-30.0°C)	38259	37494	37307	37158	36823	6.40	6.46	6.47	6.48	6.51
	-13°F (-25.0°C)	45454	44545	44322	44145	43747	6.77	6.83	6.84	6.85	6.88
	-4°F (-20.0°C)	51266	50240	49989	49789	49341	7.17	7.23	7.24	7.26	7.28
	0°F (-17.8°C)	54384	53296	53030	52818	52342	7.51	7.57	7.59	7.60	7.63
	5°F (-15.0°C)	58281	57116	56830	56603	56094	7.94	8.00	8.02	8.03	8.06
	14°F (-10.0°C)	56321	55195	54919	54699	54207	7.13	7.18	7.20	7.21	7.24
	17°F (-8.3°C)	55668	54554	54282	54064	53578	6.85	6.91	6.92	6.94	6.97
	22°F (-5.6°C)	54593	53501	53233	53020	52543	6.57	6.63	6.64	6.65	6.68
	27°F (-2.8°C)	53518	52447	52185	51976	51508	6.29	6.34	6.36	6.37	6.39
	32°F (-0.0°C)	52443	51394	51137	50932	50474	6.01	6.06	6.07	6.08	6.11
	35°F (1.7°C)	51798	50762	50508	50306	49853	5.84	5.89	5.90	5.91	5.94
	37°F (2.8°C)	53360	52293	52031	51823	51357	5.81	5.86	5.87	5.88	5.91
	42°F (5.6°C)	57266	56121	55840	55617	55116	5.74	5.79	5.80	5.81	5.83
	44.6°F (7.0°C)	58828	57652	57363	57134	56620	5.71	5.76	5.77	5.78	5.80
	47°F (8.3°C)	61172	59948	59649	59410	58875	5.66	5.71	5.72	5.73	5.76
	52°F (11.1°C)	58535	57365	57078	56850	56338	5.20	5.24	5.25	5.26	5.28
	57°F (13.9°C)	55899	54781	54507	54289	53800	4.73	4.77	4.78	4.79	4.81
	59°F (15.0°C	54844	53747	53479	53265	52785	4.55	4.58	4.59	4.60	4.62
	62°F (16.7°C)	53263	52197	51936	51729	51263	4.27	4.30	4.31	4.32	4.33
	64.4°F (18.0°C)	51997	50957	50702	50500	50045	4.04	4.07	4.08	4.09	4.11
	69.8°F (21.0°C)	49150	48167	47926	47734	47305	3.54	3.57	3.57	3.58	3.59
	75.2°F (24.0°C)	46302	45376	45149	44969	44564	3.03	3.06	3.06	3.07	3.08

Manufacturer reserves the right to change, at any time, specifications and designs without notice and without obligations.

HEATING AND COOLING PERFORMANCE - AIR HANDLER (37MUHA + 45MUAA)

Table 45: Cooling Performance - 18K 37MUHA + 45MUAA (Sheet 1 of 8)

AIRFLOW (CFM)	OUTDOOR DB °F (°C)	ID WB(F)	60.8 (16.0)					64.4 (18.0)					67(19.4)					71.6(22.0)				
		ID DB(F)	73.4 (23.0)	77.0 (25.0)	80.0 (26.7)	80.6 (27.0)	84.2 (29.0)	73.4 (23.0)	77.0 (25.0)	80.0 (26.7)	80.6 (27.0)	84.2 (29.0)	73.4 (23.0)	77.0 (25.0	80.0 (26.7)	80.6 (27.0)	84.2 (29.0)	73.4 (23.0)	77.0 (25.0)	80.0 (26.7)	80.6 (27.0)	84.2 (29.0)
490	-22 (-30.0)	TC	15712	15710	15708	15708	15705	16444	16439	16437	16436	16433	16962	16958	16954	16953	16949	17935	17930	17926	17925	17919
		S/T	0.71	0.80	0.87	0.88	0.96	0.59	0.67	0.74	0.75	0.83	0.51	0.59	0.66	0.67	0.74	0.38	0.46	0.51	0.52	0.59
		PI	0.62	0.62	0.62	0.62	0.62	0.62	0.62	0.62	0.62	0.62	0.61	0.61	0.61	0.61	0.61	0.61	0.61	0.61	0.61	0.61
	-13°F (-25.0°C)	TC	17022	17019	17017	17017	17013	17814	17809	17806	17806	17802	18376	18371	18367	18366	18362	19429	19424	19420	19419	19413
		S/T	0.72	0.80	0.87	0.88	0.97	0.59	0.67	0.74	0.76	0.83	0.51	0.59	0.66	0.67	0.75	0.38	0.46	0.51	0.52	0.60
		PI	0.65	0.65	0.65	0.65	0.65	0.64	0.64	0.64	0.64	0.64	0.64	0.64	0.64	0.64	0.64	0.63	0.63	0.63	0.63	0.63
	-4°F (-20.0°C)	TC	18331	18328	18326	18326	18322	19184	19179	19176	19176	19172	19789	19784	19779	19779	19774	20924	20918	20913	20913	20906
		S/T	0.72	0.80	0.88	0.89	0.97	0.60	0.68	0.75	0.76	0.84	0.52	0.59	0.66	0.67	0.75	0.39	0.47	0.51	0.52	0.60
		PI	0.67	0.67	0.67	0.67	0.67	0.66	0.66	0.66	0.66	0.66	0.66	0.66	0.66	0.66	0.66	0.66	0.66	0.66	0.66	0.66
	0°F (-17.8°C)	TC	18927	18924	18921	18920	18915	19800	19796	19791	19791	19785	20418	20412	20407	20407	20400	21569	21564	21560	21559	21550
		S/T	0.72	0.81	0.88	0.90	0.98	0.60	0.68	0.75	0.76	0.85	0.52	0.60	0.67	0.68	0.76	0.39	0.47	0.52	0.53	0.60
		PI	0.68	0.68	0.68	0.68	0.68	0.67	0.67	0.67	0.67	0.67	0.67	0.67	0.67	0.67	0.67	0.67	0.67	0.67	0.67	0.67
	5°F (-15.0°C)	TC	19521	19521	19521	19521	19813	20496	20492	20491	20492	20494	21197	21195	21192	21192	21194	22540	22534	22529	22528	22528
		S/T	0.73	0.82	0.90	0.91	1.00	0.60	0.69	0.76	0.77	0.86	0.52	0.60	0.67	0.68	0.77	0.39	0.47	0.52	0.53	0.61
		PI	0.68	0.68	0.68	0.68	0.68	0.68	0.68	0.68	0.68	0.68	0.68	0.68	0.68	0.68	0.68	0.69	0.69	0.69	0.69	0.69
	14°F (-10.0°C)	TC	18065	18063	18060	18060	18148	19014	19009	19006	19005	19002	19691	19686	19681	19681	19677	20978	20972	20967	20966	20959
		S/T	0.73	0.81	0.89	0.90	0.99	0.60	0.68	0.75	0.76	0.85	0.52	0.60	0.66	0.68	0.76	0.39	0.47	0.51	0.53	0.60
		PI	0.77	0.77	0.77	0.77	0.77	0.77	0.77	0.77	0.77	0.77	0.77	0.77	0.77	0.77	0.77	0.76	0.76	0.76	0.76	0.76
	17°F (-8.3°C)	TC	17596	17592	17589	17589	17842	18519	18514	18510	18510	18510	19181	19181	19178	19177	19180	20476	20471	20466	20465	20466
		S/T	0.73	0.82	0.89	0.91	1.00	0.60	0.69	0.76	0.77	0.85	0.52	0.60	0.67	0.68	0.76	0.39	0.47	0.52	0.53	0.61
		PI	0.80	0.80	0.80	0.80	0.80	0.79	0.79	0.79	0.79	0.79	0.79	0.79	0.79	0.79	0.79	0.79	0.79	0.79	0.79	0.79
	23°F (-5.0°C)	TC	17072	17072	17072	17084	17395	17991	17987	17987	17987	17989	18652	18650	18648	18647	18649	19923	19917	19913	19912	19912
		S/T	0.74	0.83	0.90	0.91	1.00	0.61	0.69	0.77	0.78	0.86	0.52	0.60	0.67	0.69	0.77	0.39	0.47	0.52	0.53	0.61
		PI	0.81	0.81	0.81	0.81	0.82	0.82	0.82	0.82	0.82	0.82	0.82	0.82	0.82	0.82	0.82	0.83	0.83	0.83	0.83	0.83
	35°F (1.7°C)	TC	16163	16161	16160	16160	16182	17000	16998	16996	16996	16995	17592	17588	17587	17587	17584	18700	18695	18692	18691	18690
		S/T	0.70	0.78	0.85	0.86	0.93	0.59	0.66	0.72	0.74	0.81	0.51	0.58	0.64	0.65	0.73	0.39	0.46	0.50	0.51	0.58
		PI	0.80	0.80	0.80	0.80	0.80	0.84	0.84	0.84	0.84	0.84	0.88	0.88	0.88	0.88	0.88	0.95	0.95	0.95	0.95	0.95
	41°F (5.0°C)	TC	16544	16542	16541	16541	16580	17394	17393	17390	17390	17389	17995	17992	17990	17990	17987	19121	19117	19113	19113	19111
		S/T	0.71	0.79	0.86	0.87	0.95	0.59	0.67	0.73	0.74	0.82	0.51	0.59	0.65	0.66	0.73	0.39	0.46	0.51	0.52	0.59
		PI	0.70	0.70	0.70	0.70	0.70	0.75	0.75	0.75	0.75	0.75	0.78	0.78	0.78	0.78	0.78	0.85	0.85	0.85	0.85	0.85
	47°F (8.3°C)	TC	16923	16921	16920	16920	16979	17787	17785	17783	17783	17781	18399	18394	18393	18393	18390	19541	19537	19533	19532	19530
		S/T	0.71	0.80	0.87	0.88	0.96	0.59	0.67	0.74	0.75	0.83	0.51	0.59	0.65	0.66	0.74	0.39	0.46	0.51	0.52	0.59
		PI	0.61	0.61	0.61	0.61	0.61	0.65	0.65	0.65	0.65	0.65	0.68	0.68	0.68	0.68	0.68	0.74	0.74	0.74	0.74	0.74

Manufacturer reserves the right to change, at any time, specifications and designs without notice and without obligations.

Table 45: Cooling Performance - 18K 37MUHA + 45MUAA (Sheet 2 of 8)

AIRFLOW (CFM)	OUTDOOR DB °F (°C)	ID WB(F)	60.8 (16.0)					64.4 (18.0)					67(19.4)					71.6(22.0)				
		ID DB(F)	73.4 (23.0)	77.0 (25.0)	80.0 (26.7)	80.6 (27.0)	84.2 (29.0)	73.4 (23.0)	77.0 (25.0)	80.0 (26.7)	80.6 (27.0)	84.2 (29.0)	73.4 (23.0)	77.0 (25.0	80.0 (26.7)	80.6 (27.0)	84.2 (29.0)	73.4 (23.0)	77.0 (25.0)	80.0 (26.7)	80.6 (27.0)	84.2 (29.0)
490	50°F (10.0°C)	TC	16692	16694	16848	16985	17616	17702	17705	17710	17711	17776	18434	18436	18444	18446	18453	19854	19846	19849	19848	19865
		S/T	0.79	0.89	0.99	1.00	1.00	0.64	0.74	0.82	0.84	0.94	0.54	0.64	0.72	0.73	0.83	0.39	0.46	0.54	0.56	0.65
		PI	0.72	0.72	0.72	0.72	0.72	0.72	0.72	0.72	0.72	0.72	0.72	0.72	0.72	0.72	0.72	0.72	0.72	0.72	0.72	0.72
	59°F (15.0°C)	TC	16748	16774	17104	17205	17877	17814	17817	17821	17821	17931	18593	18589	18596	18597	18602	20088	20080	20081	20080	20095
		S/T	0.80	0.91	1.00	1.00	1.00	0.65	0.75	0.84	0.86	0.96	0.54	0.65	0.73	0.75	0.85	0.39	0.47	0.55	0.56	0.66
		PI	0.83	0.83	0.83	0.83	0.83	0.83	0.83	0.83	0.83	0.83	0.84	0.84	0.84	0.84	0.84	0.84	0.84	0.84	0.84	0.84
	68°F (20.0°C)	TC	16814	16869	17345	17452	18165	17931	17934	17936	17936	18152	18745	18741	18748	18749	18753	20312	20304	20304	20304	20319
		S/T	0.82	0.94	1.00	1.00	1.00	0.66	0.77	0.86	0.88	1.00	0.55	0.66	0.75	0.77	0.87	0.39	0.47	0.56	0.57	0.67
		PI	0.94	0.94	0.94	0.94	0.95	0.95	0.95	0.95	0.95	0.95	0.95	0.95	0.95	0.95	0.95	0.96	0.96	0.96	0.96	0.96
	77 (25.0)	TC	16851	16934	17515	17629	18388	18030	18036	18040	18057	18415	18892	18890	18900	18902	18924	20551	20541	20544	20544	20568
		S/T	0.83	0.96	1.00	1.00	1.00	0.66	0.78	0.88	0.89	1.00	0.55	0.67	0.76	0.78	0.88	0.39	0.48	0.56	0.58	0.68
		PI	1.05	1.05	1.06	1.06	1.06	1.06	1.06	1.06	1.06	1.06	1.07	1.07	1.07	1.07	1.07	1.08	1.08	1.08	1.08	1.08
	82°F (27.8)	TC	17029	17139	17796	17914	18706	18251	18260	18276	18292	18733	19146	19147	19158	19160	19192	20869	20859	20863	20864	20892
		S/T	0.84	0.97	1.00	1.00	1.00	0.67	0.79	0.88	0.90	1.00	0.56	0.67	0.77	0.78	0.89	0.39	0.48	0.57	0.58	0.68
		PI	1.20	1.20	1.21	1.21	1.21	1.21	1.21	1.21	1.21	1.21	1.22	1.22	1.22	1.22	1.22	1.23	1.23	1.23	1.23	1.23
	86°F (30.0°C)	TC	17373	17525	18255	18378	19205	18643	18651	18677	18696	19233	19570	19573	19583	19584	19629	21357	21347	21350	21355	21382
		S/T	0.85	0.98	1.00	1.00	1.00	0.67	0.80	0.89	0.91	1.00	0.56	0.68	0.77	0.79	0.90	0.39	0.48	0.57	0.59	0.69
		PI	1.42	1.42	1.43	1.43	1.44	1.43	1.43	1.43	1.43	1.44	1.44	1.44	1.44	1.44	1.44	1.46	1.46	1.46	1.46	1.46
	95°F (35.0)	TC	18422	18422	18423	18444	18916	19656	19651	19650	19650	19654	20545	20543	20539	20539	20539	22264	22257	22251	22250	22249
		S/T	0.74	0.83	0.91	0.92	1.00	0.61	0.69	0.77	0.78	0.87	0.52	0.60	0.67	0.69	0.77	0.39	0.47	0.52	0.53	0.61
		PI	1.84	1.84	1.84	1.84	1.87	1.90	1.90	1.90	1.90	1.90	1.94	1.94	1.94	1.94	1.94	2.02	2.02	2.02	2.03	2.02
	104°F (40.0°C)	TC	16367	16368	16397	16419	16967	17460	17456	17456	17456	17460	18250	18248	18244	18244	18246	19773	19766	19761	19760	19760
		S/T	0.75	0.85	0.93	0.95	1.00	0.61	0.71	0.78	0.80	0.89	0.52	0.61	0.69	0.70	0.79	0.39	0.45	0.52	0.54	0.62
		PI	1.93	1.93	1.94	1.94	1.97	1.99	1.99	1.99	1.99	1.99	2.04	2.04	2.04	2.04	2.04	2.12	2.12	2.12	2.12	2.12
	110°F (43.0°C)	TC	15037	15058	15397	15496	16149	16101	16099	16102	16102	16195	16867	16865	16867	16868	16872	18347	18339	18338	18339	18337
		S/T	0.80	0.91	1.00	1.00	1.00	0.64	0.75	0.84	0.86	0.96	0.54	0.65	0.73	0.75	0.85	0.39	0.47	0.55	0.56	0.66
		PI	2.01	2.02	2.03	2.03	2.06	2.06	2.06	2.06	2.06	2.06	2.09	2.09	2.09	2.09	2.09	2.16	2.16	2.16	2.16	2.16
	115°F (46.0°C)	TC	13783	13836	14309	14402	15033	14784	14786	14788	14788	15055	15507	15506	15511	15511	15513	16901	16893	16892	16891	16898
		S/T	0.83	0.95	1.00	1.00	1.00	0.66	0.77	0.87	0.89	1.00	0.55	0.66	0.75	0.77	0.88	0.39	0.47	0.56	0.57	0.67
		PI	1.94	1.94	1.96	1.96	1.99	1.98	1.98	1.98	1.98	1.99	2.01	2.01	2.01	2.01	2.01	2.07	2.07	2.07	2.07	2.06
	122°F (50.0°C)	TC	12051	12572	13125	13220	13874	12997	12997	13111	13238	13893	13697	13702	13702	13702	13907	15053	15045	15055	15056	15060
		S/T	0.93	1.00	1.00	1.00	1.00	0.72	0.86	0.99	1.00	1.00	0.59	0.73	0.84	0.86	1.00	0.39	0.50	0.61	0.62	0.75
		PI	1.85	1.87	1.88	1.88	1.90	1.88	1.88	1.88	1.88	1.90	1.90	1.90	1.90	1.90	1.90	1.93	1.93	1.93	1.93	1.93

Manufacturer reserves the right to change, at any time, specifications and designs without notice and without obligations.

Table 45: Cooling Performance - 18K 37MUHA + 45MUAA (Sheet 3 of 8)

AIRFLOW (CFM)	OUTDOOR DB °F (°C)	ID WB(F)	60.8 (16.0)					64.4 (18.0)					67(19.4)					71.6(22.0)				
		ID DB(F)	73.4 (23.0)	77.0 (25.0)	80.0 (26.7)	80.6 (27.0)	84.2 (29.0)	73.4 (23.0)	77.0 (25.0)	80.0 (26.7)	80.6 (27.0)	84.2 (29.0)	73.4 (23.0)	77.0 (25.0	80.0 (26.7)	80.6 (27.0)	84.2 (29.0)	73.4 (23.0)	77.0 (25.0)	80.0 (26.7)	80.6 (27.0)	84.2 (29.0)
530	-22°F (-30.0°C)	TC	16349	16346	16342	16342	16677	17085	17080	17076	17075	17069	17607	17601	17595	17594	17586	18586	18581	18573	18573	18561
		S/T	0.74	0.83	0.91	0.93	0.99	0.61	0.70	0.77	0.79	0.88	0.52	0.61	0.68	0.70	0.78	0.38	0.45	0.52	0.54	0.62
		PI	0.63	0.63	0.63	0.63	0.62	0.62	0.62	0.62	0.62	0.62	0.62	0.62	0.62	0.62	0.62	0.62	0.62	0.62	0.62	0.62
	-13°F (-25.0°C)	TC	17712	17708	17704	17704	18067	18509	18504	18499	18498	18492	19074	19068	19061	19060	19052	20134	20129	20121	20121	20107
		S/T	0.75	0.84	0.92	0.93	1.00	0.61	0.70	0.78	0.79	0.88	0.52	0.61	0.69	0.70	0.79	0.38	0.46	0.53	0.54	0.62
		PI	0.65	0.65	0.65	0.65	0.65	0.64	0.64	0.64	0.64	0.64	0.64	0.64	0.64	0.64	0.64	0.64	0.64	0.64	0.64	0.64
	-4°F (-20.0°C)	TC	19074	19070	19066	19066	19457	19933	19927	19922	19921	19914	20541	20535	20528	20526	20517	21683	21678	21669	21668	21654
		S/T	0.75	0.84	0.92	0.94	1.00	0.61	0.71	0.78	0.79	0.88	0.53	0.61	0.69	0.70	0.79	0.39	0.46	0.53	0.54	0.63
		PI	0.67	0.67	0.67	0.67	0.67	0.67	0.67	0.67	0.67	0.67	0.66	0.66	0.67	0.67	0.67	0.67	0.67	0.67	0.67	0.67
	0°F (-17.8°C)	TC	19698	19692	19688	19687	20178	20576	20569	20561	20559	20551	21197	21189	21179	21177	21164	22351	22346	22344	22343	22345
		S/T	0.75	0.85	0.93	0.95	1.00	0.62	0.71	0.79	0.80	0.90	0.53	0.62	0.70	0.71	0.80	0.39	0.46	0.53	0.55	0.63
		PI	0.68	0.68	0.68	0.68	0.68	0.68	0.68	0.68	0.68	0.68	0.68	0.68	0.68	0.68	0.68	0.68	0.68	0.68	0.68	0.68
	5°F (-15.0°C)	TC	20297	20298	20362	20391	20987	21285	21284	21287	21287	21313	21993	21993	21994	21995	21999	23345	23339	23339	23338	23340
		S/T	0.76	0.86	0.94	0.96	1.00	0.62	0.72	0.80	0.81	0.90	0.53	0.62	0.70	0.72	0.81	0.39	0.46	0.54	0.55	0.64
		PI	0.69	0.69	0.69	0.69	0.68	0.69	0.69	0.69	0.69	0.69	0.69	0.69	0.69	0.69	0.69	0.70	0.70	0.70	0.70	0.70
	14°F (-10.0°C)	TC	18794	18789	18786	18785	19319	19754	19748	19742	19741	19735	20440	20433	20426	20425	20415	21744	21738	21729	21729	21714
		S/T	0.75	0.85	0.93	0.95	1.00	0.62	0.71	0.79	0.80	0.89	0.53	0.62	0.69	0.71	0.79	0.39	0.46	0.53	0.54	0.63
		PI	0.78	0.78	0.78	0.78	0.78	0.77	0.77	0.77	0.77	0.77	0.77	0.77	0.77	0.77	0.77	0.77	0.77	0.77	0.77	0.77
	17°F (-8.3°C)	TC	18293	18287	18335	18360	18911	19227	19220	19225	19225	19246	19900	19900	19903	19905	19911	21206	21200	21202	21200	21205
		S/T	0.76	0.86	0.94	0.96	1.00	0.62	0.72	0.80	0.81	0.90	0.53	0.62	0.70	0.71	0.80	0.39	0.46	0.53	0.55	0.63
		PI	0.80	0.80	0.80	0.80	0.80	0.80	0.80	0.80	0.80	0.80	0.80	0.80	0.80	0.80	0.80	0.80	0.80	0.80	0.80	0.80
	23°F (-5.0°C)	TC	17751	17753	17825	17857	18443	18683	18682	18685	18686	18716	19352	19351	19353	19354	19358	20634	20628	20629	20628	20631
		S/T	0.77	0.87	0.95	0.97	1.00	0.62	0.72	0.80	0.82	0.91	0.53	0.63	0.71	0.72	0.81	0.39	0.46	0.54	0.55	0.64
		PI	0.82	0.82	0.82	0.82	0.82	0.82	0.82	0.82	0.82	0.82	0.83	0.83	0.83	0.83	0.83	0.84	0.84	0.84	0.84	0.84
	35°F (1.7°C)	TC	16833	16832	16832	16832	17049	17670	17667	17665	17665	17666	18257	18256	18253	18253	18252	19355	19350	19346	19346	19345
		S/T	0.73	0.81	0.89	0.90	1.00	0.60	0.68	0.76	0.77	0.85	0.52	0.60	0.67	0.68	0.76	0.39	0.47	0.52	0.53	0.60
		PI	0.80	0.80	0.80	0.80	0.81	0.85	0.85	0.85	0.85	0.85	0.88	0.88	0.88	0.88	0.88	0.96	0.96	0.96	0.96	0.96
	41°F (5.0°C)	TC	17185	17226	17226	17231	17515	18078	18074	18073	18073	18074	18676	18674	18671	18671	18670	19791	19786	19782	19781	19780
		S/T	0.74	0.82	0.90	0.91	1.00	0.60	0.69	0.76	0.78	0.86	0.52	0.60	0.67	0.69	0.77	0.39	0.45	0.52	0.53	0.61
		PI	0.70	0.71	0.71	0.71	0.72	0.75	0.75	0.75	0.75	0.75	0.78	0.78	0.78	0.78	0.78	0.86	0.85	0.85	0.85	0.85
	47°F (8.3°C)	TC	17620	17619	17619	17636	17984	18485	18482	18480	18480	18480	19094	19092	19089	19089	19088	20228	20223	20220	20219	20217
		S/T	0.74	0.83	0.91	0.92	1.00	0.61	0.70	0.77	0.78	0.87	0.52	0.61	0.68	0.69	0.78	0.39	0.45	0.52	0.53	0.62
		PI	0.62	0.62	0.62	0.62	0.63	0.66	0.66	0.66	0.66	0.66	0.69	0.69	0.69	0.69	0.69	0.75	0.75	0.75	0.75	0.75

Manufacturer reserves the right to change, at any time, specifications and designs without notice and without obligations.

Table 45: Cooling Performance - 18K 37MUHA + 45MUAA (Sheet 4 of 8)

AIRFLOW (CFM)	OUTDOOR DB °F (°C)	ID WB(F)	60.8 (16.0)					64.4 (18.0)					67(19.4)					71.6(22.0)				
		ID DB(F)	73.4 (23.0)	77.0 (25.0)	80.0 (26.7)	80.6 (27.0)	84.2 (29.0)	73.4 (23.0)	77.0 (25.0)	80.0 (26.7)	80.6 (27.0)	84.2 (29.0)	73.4 (23.0)	77.0 (25.0	80.0 (26.7)	80.6 (27.0)	84.2 (29.0)	73.4 (23.0)	77.0 (25.0)	80.0 (26.7)	80.6 (27.0)	84.2 (29.0)
530	50°F (10.0°C)	TC	17344	17418	17910	18011	18692	18374	18385	18390	18409	18716	19120	19131	19142	19143	19171	20544	20536	20560	20566	20593
		S/T	0.83	0.95	1.00	1.00	1.00	0.66	0.78	0.87	0.88	1.00	0.55	0.66	0.76	0.77	0.88	0.39	0.48	0.56	0.58	0.68
		PI	0.73	0.73	0.73	0.73	0.73	0.73	0.73	0.73	0.73	0.73	0.73	0.73	0.73	0.73	0.73	0.72	0.72	0.72	0.72	0.72
	59°F (15.0°C)	TC	17404	17529	18148	18256	18982	18493	18502	18530	18547	19006	19280	19290	19300	19301	19348	20794	20785	20806	20810	20832
		S/T	0.85	0.97	1.00	1.00	1.00	0.67	0.79	0.89	0.91	1.00	0.56	0.68	0.77	0.79	0.90	0.39	0.48	0.57	0.59	0.69
		PI	0.84	0.84	0.84	0.84	0.84	0.84	0.84	0.84	0.84	0.84	0.84	0.84	0.84	0.84	0.84	0.85	0.85	0.85	0.85	0.85
	68°F (20.0°C)	TC	17472	17766	18411	18526	19295	18616	18623	18674	18697	19320	19441	19451	19458	19458	19534	21031	21022	21042	21047	21064
		S/T	0.87	1.00	1.00	1.00	1.00	0.69	0.81	0.91	0.93	1.00	0.57	0.69	0.79	0.81	0.93	0.39	0.49	0.58	0.60	0.71
		PI	0.94	0.95	0.95	0.95	0.96	0.95	0.95	0.95	0.95	0.96	0.96	0.96	0.96	0.96	0.96	0.97	0.97	0.97	0.97	0.97
	770F (25.0?)	TC	17510	17918	18605	18727	19546	18720	18729	18801	18832	19571	19589	19606	19615	19617	19718	21269	21259	21293	21298	21323
		S/T	0.88	1.00	1.00	1.00	1.00	0.69	0.82	0.93	0.95	1.00	0.57	0.70	0.80	0.82	0.94	0.39	0.49	0.59	0.60	0.72
		PI	1.06	1.07	1.07	1.07	1.08	1.07	1.07	1.07	1.07	1.08	1.08	1.08	1.08	1.08	1.08	1.09	1.09	1.09	1.09	1.09
	82°F (27.8°C)	TC	17709	18190	18906	19033	19887	18950	18961	19052	19090	19914	19851	19873	19883	19884	20010	21595	21599	21626	21632	21660
		S/T	0.88	1.00	1.00	1.00	1.00	0.70	0.83	0.94	0.96	1.00	0.58	0.70	0.81	0.83	0.96	0.39	0.49	0.59	0.61	0.72
		PI	1.21	1.21	1.22	1.22	1.23	1.22	1.22	1.22	1.22	1.23	1.23	1.23	1.23	1.23	1.23	1.24	1.24	1.24	1.24	1.24
	86°F (30.0°C)	TC	18079	18650	19398	19530	20421	19359	19369	19484	19536	20448	20293	20314	20324	20325	20483	22102	22103	22135	22141	22167
		S/T	0.90	1.00	1.00	1.00	1.00	0.71	0.84	0.96	0.98	1.00	0.58	0.71	0.82	0.84	0.97	0.39	0.50	0.60	0.61	0.73
		PI	1.43	1.44	1.44	1.44	1.45	1.44	1.44	1.44	1.44	1.45	1.45	1.45	1.45	1.45	1.45	1.47	1.47	1.47	1.47	1.47
	95°F (35.0°C)	TC	19163	19167	19273	19322	20119	20416	20414	20419	20420	20456	21317	21317	21316	21317	21327	23055	23047	23040	23050	23044
		S/T	0.77	0.87	0.96	0.98	1.00	0.63	0.72	0.80	0.82	0.91	0.53	0.62	0.70	0.72	0.81	0.39	0.46	0.53	0.55	0.63
		PI	1.86	1.86	1.86	1.87	1.90	1.92	1.92	1.92	1.92	1.92	1.96	1.96	1.96	1.96	1.96	2.04	2.04	2.04	2.04	2.04
	104°F (40.0°C)	TC	17022	17025	17200	17358	18042	18132	18131	18137	18137	18202	18934	18933	18934	18936	18943	20472	20465	20459	20465	20464
		S/T	0.79	0.89	0.99	1.00	1.00	0.63	0.74	0.82	0.84	0.94	0.54	0.64	0.72	0.73	0.83	0.39	0.46	0.54	0.55	0.65
		PI	1.95	1.95	1.96	1.97	2.01	2.01	2.01	2.01	2.01	2.01	2.05	2.05	2.05	2.05	2.05	2.14	2.14	2.14	2.14	2.14
	110°F (43.0°C)	TC	15635	15754	16361	16467	17169	16715	16721	16735	16751	17193	17499	17498	17505	17506	17537	18994	18988	18988	18989	19004
		S/T	0.85	0.97	1.00	1.00	1.00	0.67	0.79	0.89	0.91	1.00	0.56	0.68	0.77	0.79	0.90	0.39	0.48	0.57	0.59	0.69
		PI	2.03	2.04	2.06	2.06	2.10	2.08	2.08	2.08	2.08	2.10	2.11	2.11	2.11	2.11	2.11	2.18	2.18	2.18	2.18	2.18
	115°F (46.0°C)	TC	14330	14636	15208	15308	15984	15351	15356	15398	15419	16006	16088	16092	16097	16098	16158	17501	17493	17499	17503	17516
		S/T	0.88	1.00	1.00	1.00	1.00	0.69	0.82	0.92	0.94	1.00	0.57	0.69	0.80	0.82	0.94	0.39	0.49	0.58	0.60	0.71
		PI	1.96	1.97	1.99	1.99	2.02	2.00	2.00	2.00	2.00	2.02	2.03	2.03	2.03	2.03	2.03	2.08	2.08	2.08	2.08	2.08
	122°F (50.0°C)	TC	12621	13332	13922	14027	14728	13475	13509	13940	14044	14744	14194	14197	14220	14236	14758	15567	15572	15585	15586	15584
		S/T	1.00	1.00	1.00	1.00	1.00	0.76	0.92	1.00	1.00	1.00	0.62	0.77	0.89	0.92	1.00	0.40	0.52	0.64	0.66	0.79
		PI	1.87	1.89	1.90	1.91	1.92	1.89	1.89	1.90	1.91	1.92	1.91	1.91	1.91	1.91	1.92	1.95	1.95	1.95	1.95	1.94

Manufacturer reserves the right to change, at any time, specifications and designs without notice and without obligations.

Table 45: Cooling Performance - 18K 37MUHA + 45MUAA (Sheet 5 of 8)

AIRFLOW (CFM)	OUTDOOR DB °F (°C)	ID WB(F)	60.8 (16.0)					64.4 (18.0)					67(19.4)					71.6(22.0)				
		ID DB(F)	73.4 (23.0)	77.0 (25.0)	80.0 (26.7)	80.6 (27.0)	84.2 (29.0)	73.4 (23.0)	77.0 (25.0)	80.0 (26.7)	80.6 (27.0)	84.2 (29.0)	73.4 (23.0)	77.0 (25.0	80.0 (26.7)	80.6 (27.0)	84.2 (29.0)	73.4 (23.0)	77.0 (25.0)	80.0 (26.7)	80.6 (27.0)	84.2 (29.0)
580	-22°F (-30.0°C)	TC	17004	16998	16993	17092	17595	17753	17743	17735	17734	17721	18282	18273	18261	18259	18246	19286	19281	19266	19262	19233
		S/T	0.77	0.87	0.96	0.99	0.99	0.63	0.73	0.81	0.82	0.93	0.53	0.63	0.71	0.73	0.82	0.38	0.46	0.54	0.55	0.64
		PI	0.64	0.64	0.64	0.64	0.63	0.63	0.63	0.63	0.63	0.63	0.63	0.63	0.63	0.63	0.63	0.63	0.63	0.63	0.63	0.63
	-13°F (-25.0°C)	TC	18421	18414	18409	18516	19061	19232	19221	19213	19211	19198	19806	19796	19783	19780	19767	20893	20887	20872	20867	20836
		S/T	0.77	0.88	0.97	1.00	1.00	0.63	0.73	0.81	0.83	0.93	0.54	0.63	0.71	0.73	0.83	0.39	0.46	0.54	0.56	0.65
		PI	0.66	0.66	0.66	0.66	0.66	0.65	0.66	0.66	0.66	0.66	0.65	0.65	0.65	0.65	0.65	0.66	0.66	0.66	0.66	0.66
	-4°F (-20.0°C)	TC	19838	19831	19825	19941	20528	20711	20700	20691	20689	20675	21329	21318	21304	21302	21287	22500	22494	22477	22472	22438
		S/T	0.78	0.88	0.97	1.00	1.00	0.63	0.73	0.82	0.83	0.93	0.54	0.64	0.72	0.73	0.83	0.39	0.47	0.55	0.56	0.65
		PI	0.68	0.68	0.68	0.68	0.68	0.68	0.68	0.68	0.68	0.68	0.68	0.68	0.68	0.68	0.68	0.68	0.68	0.68	0.68	0.68
	0°F (-17.8°C)	TC	20493	20484	20563	20720	21293	21386	21370	21358	21356	21352	22013	22001	21981	21978	21958	23200	23193	23194	23197	23214
		S/T	0.78	0.89	0.99	1.00	1.00	0.64	0.74	0.83	0.84	0.95	0.54	0.64	0.73	0.74	0.84	0.39	0.47	0.55	0.57	0.66
		PI	0.69	0.69	0.69	0.69	0.69	0.69	0.69	0.69	0.69	0.69	0.69	0.69	0.69	0.69	0.69	0.69	0.69	0.69	0.69	0.69
	5°F (-15.0°C)	TC	21095	21114	21399	21497	22154	22098	22103	22105	22106	22215	22822	22820	22826	22827	22829	24185	24178	24178	24180	24194
		S/T	0.79	0.90	1.00	1.00	1.00	0.64	0.75	0.84	0.85	0.96	0.54	0.65	0.73	0.75	0.85	0.39	0.47	0.55	0.57	0.66
		PI	0.69	0.69	0.69	0.69	0.70	0.70	0.70	0.70	0.70	0.70	0.70	0.70	0.70	0.70	0.70	0.71	0.71	0.71	0.71	0.71
	14°F (-10.0°C)	TC	19535	19528	19609	19781	20394	20516	20504	20494	20493	20482	21225	21215	21199	21196	21178	22560	22553	22536	22531	22497
		S/T	0.78	0.89	0.99	1.00	1.00	0.64	0.74	0.82	0.84	0.94	0.54	0.64	0.72	0.74	0.83	0.39	0.47	0.55	0.56	0.65
		PI	0.79	0.79	0.79	0.79	0.79	0.79	0.79	0.79	0.79	0.79	0.79	0.79	0.79	0.79	0.79	0.79	0.79	0.79	0.79	0.79
	17°F (-8.3°C)	TC	19041	19046	19279	19391	20015	19997	19999	20003	20004	20098	20635	20643	20656	20657	20662	22007	22001	22003	22007	22027
		S/T	0.79	0.89	1.00	1.00	1.00	0.64	0.74	0.83	0.85	0.95	0.55	0.65	0.73	0.75	0.85	0.39	0.47	0.55	0.57	0.66
		PI	0.82	0.82	0.82	0.81	0.81	0.81	0.81	0.81	0.81	0.81	0.81	0.81	0.81	0.81	0.81	0.82	0.82	0.82	0.82	0.82
	23°F (-5.0°C)	TC	18449	18475	18775	18867	19484	19396	19401	19403	19404	19518	20080	20079	20085	20086	20089	21374	21368	21368	21371	21386
		S/T	0.80	0.91	1.00	1.00	1.00	0.65	0.75	0.84	0.86	0.97	0.54	0.65	0.74	0.75	0.85	0.39	0.47	0.56	0.57	0.66
		PI	0.83	0.83	0.83	0.83	0.84	0.84	0.84	0.84	0.84	0.84	0.84	0.84	0.84	0.84	0.84	0.86	0.86	0.86	0.86	0.86
	35°F (1.7°C)	TC	17516	17517	17551	17570	18022	18357	18354	18355	18355	18356	18947	18945	18943	18943	18945	20044	20039	20035	20038	20034
		S/T	0.75	0.85	0.93	0.94	1.00	0.62	0.71	0.79	0.80	0.89	0.53	0.62	0.69	0.71	0.80	0.39	0.46	0.53	0.54	0.63
		PI	0.81	0.81	0.82	0.82	0.84	0.86	0.86	0.86	0.86	0.86	0.90	0.90	0.90	0.90	0.90	0.98	0.98	0.98	0.98	0.98
	41°F (5.0°C)	TC	17924	17925	17974	17999	18509	18780	18778	18779	18779	18795	19381	19379	19377	19378	19380	20497	20492	20488	20490	20487
		S/T	0.76	0.86	0.94	0.96	1.00	0.62	0.72	0.80	0.81	0.90	0.53	0.62	0.70	0.71	0.81	0.39	0.46	0.53	0.55	0.64
		PI	0.72	0.72	0.72	0.72	0.75	0.76	0.76	0.76	0.76	0.77	0.80	0.80	0.80	0.80	0.80	0.87	0.87	0.87	0.87	0.87
	47°F (8.3°C)	TC	18331	18331	18402	18434	19001	19203	19201	19201	19201	19230	19815	19813	19811	19811	19813	20952	20947	20945	20945	20941
		S/T	0.77	0.87	0.95	0.97	1.00	0.63	0.72	0.81	0.82	0.91	0.53	0.63	0.71	0.72	0.82	0.39	0.46	0.54	0.55	0.64
		PI	0.63	0.63	0.63	0.63	0.66	0.67	0.67	0.67	0.67	0.67	0.70	0.70	0.70	0.70	0.70	0.76	0.76	0.76	0.76	0.76

Manufacturer reserves the right to change, at any time, specifications and designs without notice and without obligations.

Table 45: Cooling Performance - 18K 37MUHA + 45MUAA (Sheet 6 of 8)

AIRFLOW (CFM)	OUTDOOR DB °F (°C)	ID WB(F)	60.8 (16.0)					64.4 (18.0)					67(19.4)					71.6(22.0)				
		ID DB(F)	73.4 (23.0)	77.0 (25.0)	80.0 (26.7)	80.6 (27.0)	84.2 (29.0)	73.4 (23.0)	77.0 (25.0)	80.0 (26.7)	80.6 (27.0)	84.2 (29.0)	73.4 (23.0)	77.0 (25.0	80.0 (26.7)	80.6 (27.0)	84.2 (29.0)	73.4 (23.0)	77.0 (25.0)	80.0 (26.7)	80.6 (27.0)	84.2 (29.0)
580	50°F (10.0°C)	TC	18019	18313	18925	19033	19763	19078	19089	19151	19175	19786	19829	19854	19866	19867	19957	21257	21268	21319	21325	21353
		S/T	0.87	1.00	1.00	1.00	1.00	0.69	0.81	0.92	0.94	1.00	0.57	0.69	0.80	0.81	0.93	0.39	0.49	0.58	0.60	0.71
		PI	0.74	0.74	0.74	0.74	0.74	0.74	0.74	0.74	0.74	0.74	0.74	0.74	0.74	0.74	0.74	0.74	0.74	0.74	0.74	0.74
	59°F (15.0°C)	TC	18098	18534	19186	19302	20079	19203	19211	19307	19344	20102	20000	20022	20030	20031	20163	21528	21533	21575	21580	21601
		S/T	0.88	1.00	1.00	1.00	1.00	0.70	0.83	0.94	0.97	1.00	0.58	0.71	0.81	0.83	0.96	0.39	0.50	0.59	0.61	0.73
		PI	0.85	0.85	0.86	0.86	0.86	0.86	0.86	0.86	0.86	0.86	0.86	0.86	0.86	0.86	0.86	0.86	0.86	0.86	0.86	0.86
	68°F (20.0°C)	TC	18193	18780	19471	19594	20418	19330	19336	19487	19615	20440	20171	20188	20194	20194	20424	21781	21788	21823	21827	21842
		S/T	0.91	1.00	1.00	1.00	1.00	0.72	0.85	0.97	1.00	1.00	0.59	0.72	0.84	0.86	0.99	0.40	0.50	0.61	0.62	0.75
		PI	0.96	0.97	0.97	0.97	0.98	0.97	0.97	0.97	0.97	0.98	0.98	0.98	0.98	0.98	0.98	0.99	0.99	0.99	0.99	0.99
	77°F (25.0°C)	TC	18251	18950	19685	19815	20691	19437	19447	19670	19839	20715	20325	20348	20357	20381	20734	22013	22033	22082	22087	22111
		S/T	0.92	1.00	1.00	1.00	1.00	0.72	0.87	0.99	1.00	1.00	0.59	0.73	0.85	0.86	1.00	0.40	0.51	0.61	0.63	0.76
		PI	1.08	1.09	1.09	1.09	1.10	1.09	1.09	1.09	1.09	1.10	1.10	1.10	1.10	1.10	1.10	1.11	1.11	1.11	1.11	1.11
	82°F (27.8°C)	TC	18458	19241	20008	20144	21060	19677	19709	20032	20169	21084	20597	20625	20635	20668	21103	22342	22370	22426	22432	22459
		S/T	0.94	1.00	1.00	1.00	1.00	0.73	0.87	1.00	1.00	1.00	0.60	0.74	0.86	0.87	1.00	0.40	0.51	0.62	0.63	0.76
		PI	1.23	1.24	1.24	1.25	1.25	1.24	1.24	1.24	1.25	1.25	1.25	1.25	1.25	1.25	1.25	1.26	1.26	1.26	1.26	1.26
	86°F (30.0°C)	TC	18833	19706	20505	20646	21609	20077	20119	20530	20671	21626	21035	21060	21093	21112	21646	22843	22876	22929	22935	22959
		S/T	0.95	1.00	1.00	1.00	1.00	0.74	0.88	1.00	1.00	1.00	0.60	0.75	0.86	0.88	1.00	0.40	0.51	0.62	0.64	0.77
		PI	1.46	1.47	1.47	1.47	1.48	1.47	1.47	1.47	1.47	1.48	1.48	1.48	1.48	1.48	1.48	1.50	1.50	1.49	1.49	1.49
	95°F (35.0°C)	TC	19920	19955	20384	20504	21308	21194	21199	21206	21207	21351	22109	22111	22122	22124	22134	23867	23859	23861	23860	23878
		S/T	0.80	0.91	1.00	1.00	1.00	0.65	0.75	0.84	0.86	0.96	0.54	0.65	0.73	0.75	0.85	0.39	0.47	0.55	0.56	0.66
		PI	1.89	1.89	1.91	1.92	1.96	1.95	1.95	1.95	1.95	1.96	1.99	1.99	1.99	1.99	1.99	2.08	2.08	2.08	2.08	2.08
	104°F (40.0°C)	TC	17691	17754	18266	18374	19102	18823	18830	18835	18835	19084	19637	19640	19651	19652	19658	21197	21189	21194	21190	21210
		S/T	0.82	0.94	1.00	1.00	1.00	0.66	0.77	0.86	0.88	1.00	0.55	0.66	0.75	0.77	0.87	0.39	0.47	0.56	0.58	0.67
		PI	1.99	1.99	2.02	2.02	2.06	2.05	2.05	2.05	2.05	2.06	2.09	2.09	2.09	2.09	2.09	2.18	2.18	2.18	2.18	2.18
	110°F (43.0°C)	TC	16249	16688	17321	17433	18182	17358	17364	17440	17473	18202	18151	18161	18167	18168	18274	19675	19666	19686	19689	19704
		S/T	0.89	1.00	1.00	1.00	1.00	0.70	0.83	0.94	0.96	1.00	0.58	0.70	0.81	0.83	0.96	0.39	0.49	0.59	0.61	0.73
		PI	2.06	2.08	2.11	2.12	2.15	2.11	2.11	2.12	2.12	2.15	2.15	2.15	2.15	2.15	2.15	2.22	2.22	2.22	2.22	2.22
	115°F (46.0°C)	TC	14911	15473	16081	16189	16910	15927	15931	16070	16209	16930	16687	16702	16706	16707	16945	18109	18101	18129	18132	18141
		S/T	0.92	1.00	1.00	1.00	1.00	0.72	0.86	0.98	1.00	1.00	0.59	0.73	0.84	0.86	1.00	0.40	0.50	0.61	0.63	0.75
		PI	1.99	2.01	2.03	2.04	2.06	2.03	2.03	2.03	2.04	2.06	2.06	2.06	2.06	2.06	2.06	2.12	2.12	2.11	2.11	2.11
	122°F (50.0°C)	TC	13325	14055	14680	14792	15534	13942	14051	14697	14808	15550	14682	14681	14758	14802	15564	16069	16100	16109	16108	16100
		S/T	1.00	1.00	1.00	1.00	1.00	0.80	0.98	1.00	1.00	1.00	0.64	0.81	0.95	0.98	1.00	0.41	0.54	0.67	0.69	0.84
		PI	1.91	1.93	1.94	1.95	1.96	1.93	1.93	1.94	1.95	1.96	1.95	1.94	1.95	1.95	1.96	1.99	1.98	1.98	1.98	1.98

Manufacturer reserves the right to change, at any time, specifications and designs without notice and without obligations.

Table 45: Cooling Performance - 18K 37MUHA + 45MUAA (Sheet 7 of 8)

AIRFLOW (CFM)	OUTDOOR DB °F (°C)	ID WB(F)	60.8 (16.0)					64.4 (18.0)					67(19.4)					71.6(22.0)				
		ID DB(F)	73.4 (23.0)	77.0 (25.0)	80.0 (26.7)	80.6 (27.0)	84.2 (29.0)	73.4 (23.0)	77.0 (25.0)	80.0 (26.7)	80.6 (27.0)	84.2 (29.0)	73.4 (23.0)	77.0 (25.0	80.0 (26.7)	80.6 (27.0)	84.2 (29.0)	73.4 (23.0)	77.0 (25.0)	80.0 (26.7)	80.6 (27.0)	84.2 (29.0)
620	-22°F (-30.0°C)	TC	17676	17668	17920	17994	18489	18442	18427	18415	18413	18398	18993	18970	18952	18949	18931	20034	20029	19988	19980	19938
		S/T	0.80	0.91	0.99	0.99	0.99	0.64	0.75	0.84	0.86	0.97	0.55	0.65	0.74	0.75	0.86	0.39	0.47	0.55	0.57	0.67
		PI	0.65	0.65	0.65	0.65	0.65	0.65	0.65	0.65	0.65	0.65	0.65	0.65	0.65	0.65	0.65	0.65	0.65	0.65	0.65	0.65
	-13°F (-25.0°C)	TC	19149	19140	19413	19493	20030	19979	19962	19950	19948	19931	20576	20550	20531	20528	20508	21704	21698	21654	21645	21600
		S/T	0.80	0.91	1.00	1.00	1.00	0.65	0.75	0.85	0.86	0.97	0.55	0.65	0.74	0.76	0.86	0.39	0.47	0.56	0.57	0.67
		PI	0.68	0.68	0.67	0.67	0.67	0.67	0.67	0.67	0.67	0.67	0.67	0.67	0.67	0.67	0.67	0.68	0.68	0.68	0.68	0.68
	-4°F (-20.0°C)	TC	20622	20612	20906	20993	21571	21516	21498	21484	21482	21465	22159	22131	22110	22107	22086	23374	23367	23319	23310	23261
		S/T	0.80	0.92	1.00	1.00	1.00	0.65	0.76	0.85	0.87	0.98	0.55	0.65	0.74	0.76	0.86	0.39	0.48	0.56	0.57	0.67
		PI	0.70	0.70	0.70	0.70	0.70	0.70	0.70	0.70	0.70	0.70	0.70	0.70	0.70	0.70	0.70	0.70	0.70	0.70	0.70	0.70
	0°F (-17.8°C)	TC	21306	21293	21689	21779	22377	22220	22195	22178	22176	22399	22873	22840	22812	22809	22798	24103	24097	24095	24099	24114
		S/T	0.81	0.93	1.00	1.00	1.00	0.66	0.77	0.86	0.88	1.00	0.55	0.66	0.75	0.77	0.87	0.39	0.48	0.57	0.58	0.68
		PI	0.71	0.71	0.71	0.71	0.71	0.71	0.71	0.71	0.71	0.71	0.71	0.71	0.71	0.71	0.71	0.71	0.71	0.71	0.71	0.71
	5°F (-15.0°C)	TC	21917	21992	22495	22599	23295	22945	22951	22952	22976	23318	23679	23685	23690	23690	23722	25067	25060	25073	25076	25087
		S/T	0.82	0.94	1.00	1.00	1.00	0.66	0.78	0.87	0.88	1.00	0.56	0.67	0.76	0.78	0.88	0.39	0.48	0.57	0.59	0.69
		PI	0.71	0.71	0.71	0.71	0.72	0.71	0.71	0.72	0.72	0.72	0.72	0.72	0.72	0.72	0.72	0.74	0.74	0.74	0.74	0.74
	14°F (-10.0°C)	TC	20312	20302	20716	20813	21458	21320	21301	21287	21284	21484	22051	22023	22001	21997	21975	23447	23440	23395	23386	23337
		S/T	0.81	0.93	1.00	1.00	1.00	0.65	0.76	0.86	0.87	1.00	0.55	0.66	0.75	0.76	0.87	0.39	0.48	0.56	0.57	0.67
		PI	0.81	0.81	0.81	0.81	0.81	0.81	0.81	0.81	0.81	0.81	0.81	0.81	0.81	0.81	0.81	0.81	0.81	0.81	0.81	0.81
	17°F (-8.3°C)	TC	19732	19796	20254	20352	21014	20714	20723	20726	20744	21036	21421	21429	21438	21439	21465	22782	22776	22772	22776	22795
		S/T	0.82	0.93	1.00	1.00	1.00	0.66	0.77	0.87	0.88	1.00	0.55	0.66	0.76	0.77	0.87	0.39	0.48	0.57	0.58	0.68
		PI	0.84	0.84	0.84	0.84	0.84	0.84	0.84	0.84	0.84	0.84	0.84	0.84	0.84	0.84	0.84	0.84	0.84	0.84	0.84	0.84
	23°F (-5.0°C)	TC	19167	19250	19748	19845	20499	20138	20144	20146	20173	20521	20833	20840	20845	20846	20879	22151	22144	22160	22163	22176
		S/T	0.83	0.95	1.00	1.00	1.00	0.66	0.78	0.88	0.89	1.00	0.56	0.67	0.76	0.78	0.89	0.39	0.48	0.57	0.59	0.69
		PI	0.85	0.85	0.86	0.86	0.86	0.86	0.86	0.86	0.86	0.86	0.87	0.87	0.87	0.87	0.87	0.88	0.88	0.88	0.88	0.88
	35°F (1.7°C)	TC	18212	18213	18320	18371	18964	19063	19063	19064	19064	19115	19660	19659	19660	19660	19662	20767	20762	20761	20760	20762
		S/T	0.78	0.88	0.97	0.99	1.00	0.63	0.73	0.82	0.83	0.93	0.54	0.63	0.72	0.73	0.83	0.39	0.46	0.54	0.56	0.65
		PI	0.84	0.84	0.84	0.84	0.88	0.89	0.89	0.89	0.89	0.89	0.92	0.92	0.92	0.92	0.92	1.00	1.00	1.00	1.00	1.00
	41°F (5.0°C)	TC	18635	18636	18784	18915	19474	19502	19502	19503	19503	19571	20111	20109	20110	20111	20112	21239	21234	21232	21231	21234
		S/T	0.78	0.89	0.98	1.00	1.00	0.64	0.74	0.83	0.84	0.94	0.54	0.64	0.72	0.74	0.84	0.39	0.47	0.55	0.56	0.66
		PI	0.74	0.74	0.75	0.75	0.78	0.79	0.79	0.79	0.79	0.79	0.82	0.82	0.82	0.82	0.82	0.89	0.89	0.89	0.89	0.89
	47°F (8.3°C)	TC	19058	19071	19327	19413	19987	19942	19941	19942	19941	20034	20561	20559	20561	20560	20560	21712	21707	21705	21704	21706
		S/T	0.79	0.90	1.00	1.00	1.00	0.64	0.75	0.84	0.85	0.96	0.54	0.65	0.73	0.75	0.85	0.39	0.47	0.55	0.57	0.67
		PI	0.64	0.64	0.66	0.66	0.69	0.69	0.69	0.69	0.69	0.69	0.72	0.72	0.72	0.72	0.72	0.78	0.78	0.78	0.78	0.78

Manufacturer reserves the right to change, at any time, specifications and designs without notice and without obligations.

Table 45: Cooling Performance - 18K 37MUHA + 45MUAA (Sheet 8 of 8)

AIRFLOW (CFM)	OUTDOOR DB °F (°C)	ID WB(F)	60.8 (16.0)					64.4 (18.0)					67(19.4)					71.6(22.0)				
		ID DB(F)	73.4 (23.0)	77.0 (25.0)	80.0 (26.7)	80.6 (27.0)	84.2 (29.0)	73.4 (23.0)	77.0 (25.0)	80.0 (26.7)	80.6 (27.0)	84.2 (29.0)	73.4 (23.0)	77.0 (25.0	80.0 (26.7)	80.6 (27.0)	84.2 (29.0)	73.4 (23.0)	77.0 (25.0)	80.0 (26.7)	80.6 (27.0)	84.2 (29.0)
620	50°F (10.0°C)	TC	18749	19265	19915	20030	20807	19807	19818	19955	20018	20827	20580	20607	20617	20619	20817	21998	22056	22113	22120	22148
		S/T	0.90	1.00	1.00	1.00	1.00	0.71	0.85	0.96	0.99	1.00	0.59	0.72	0.83	0.85	0.99	0.40	0.50	0.60	0.62	0.74
		PI	0.76	0.76	0.76	0.76	0.76	0.76	0.76	0.76	0.76	0.76	0.76	0.76	0.76	0.76	0.76	0.76	0.76	0.76	0.76	0.76
	59°F (15.0°C)	TC	18843	19504	20196	20319	21146	19937	19964	20191	20341	21167	20759	20780	20787	20818	21184	22291	22336	22381	22386	22404
		S/T	0.92	1.00	1.00	1.00	1.00	0.73	0.86	1.00	1.00	1.00	0.60	0.73	0.85	0.86	1.00	0.40	0.51	0.61	0.63	0.76
		PI	0.88	0.88	0.88	0.88	0.88	0.88	0.88	0.88	0.88	0.88	0.88	0.88	0.88	0.88	0.88	0.89	0.89	0.89	0.89	0.89
	68°F (20.0°C)	TC	18928	19736	20468	20598	21472	20038	20083	20490	20620	21493	20904	20920	20958	20976	21511	22524	22566	22602	22605	22617
		S/T	0.95	1.00	1.00	1.00	1.00	0.74	0.89	1.00	1.00	1.00	0.61	0.75	0.87	0.89	1.00	0.40	0.51	0.63	0.65	0.78
		PI	0.99	1.00	1.00	1.00	1.01	1.00	1.00	1.00	1.00	1.01	1.00	1.00	1.00	1.00	1.01	1.02	1.02	1.02	1.02	1.02
	77°F (25.0°C)	TC	18996	19911	20690	20828	21758	20138	20202	20712	20851	21780	21050	21074	21128	21151	21798	22735	22804	22857	22862	22884
		S/T	0.97	1.00	1.00	1.00	1.00	0.75	0.90	1.00	1.00	1.00	0.61	0.76	0.88	0.90	1.00	0.40	0.52	0.63	0.65	0.79
		PI	1.11	1.12	1.12	1.13	1.13	1.12	1.12	1.12	1.13	1.13	1.13	1.13	1.13	1.13	1.13	1.14	1.14	1.14	1.14	1.14
	82°F (27.8°C)	TC	19227	20209	21024	21166	22136	20375	20453	21042	21190	22159	21322	21349	21416	21442	22178	23054	23141	23201	23207	23233
		S/T	0.99	1.00	1.00	1.00	1.00	0.76	0.91	1.00	1.00	1.00	0.62	0.77	0.89	0.92	1.00	0.40	0.52	0.64	0.66	0.80
		PI	1.27	1.28	1.28	1.28	1.29	1.28	1.28	1.28	1.28	1.29	1.28	1.28	1.28	1.28	1.29	1.30	1.30	1.30	1.30	1.29
	86°F (30.0°C)	TC	19723	20708	21555	21705	22716	20800	20896	21579	21730	22740	21786	21811	21891	21922	22759	23586	23677	23733	23739	23761
		S/T	1.00	1.00	1.00	1.00	1.00	0.77	0.93	1.00	1.00	1.00	0.62	0.78	0.91	0.93	1.00	0.40	0.52	0.64	0.66	0.81
		PI	1.50	1.51	1.52	1.52	1.53	1.51	1.51	1.52	1.52	1.53	1.52	1.52	1.52	1.52	1.53	1.54	1.54	1.54	1.54	1.53
	95°F (35.0°C)	TC	20697	20809	21481	21608	22463	21997	22009	22016	22042	22491	22940	22945	22959	22961	23000	24719	24710	24715	24722	24755
		S/T	0.83	0.95	1.00	1.00	1.00	0.66	0.78	0.88	0.89	1.00	0.56	0.67	0.76	0.78	0.88	0.39	0.48	0.57	0.58	0.68
		PI	1.94	1.95	1.98	1.99	2.03	2.00	2.00	2.00	2.01	2.03	2.05	2.05	2.05	2.05	2.05	2.13	2.13	2.13	2.13	2.13
	104°F (40.0°C)	TC	18383	18551	19250	19366	20138	19541	19552	19587	19608	20163	20375	20383	20394	20395	20453	21961	21953	21963	21971	21994
		S/T	0.85	0.98	1.00	1.00	1.00	0.68	0.80	0.90	0.92	1.00	0.56	0.68	0.78	0.80	0.91	0.39	0.48	0.58	0.59	0.70
		PI	2.04	2.05	2.09	2.09	2.13	2.10	2.10	2.11	2.11	2.14	2.15	2.15	2.15	2.15	2.15	2.24	2.24	2.24	2.24	2.24
	110°F (43.0°C)	TC	16930	17580	18251	18369	19165	18024	18029	18231	18390	19185	18835	18850	18855	18869	19201	20387	20388	20420	20423	20435
		S/T	0.92	1.00	1.00	1.00	1.00	0.72	0.87	0.99	1.00	1.00	0.60	0.73	0.85	0.86	1.00	0.40	0.51	0.61	0.63	0.76
		PI	2.12	2.15	2.18	2.19	2.22	2.17	2.17	2.18	2.19	2.22	2.21	2.21	2.21	2.21	2.22	2.28	2.28	2.28	2.28	2.28
	115°F (46.0°C)	TC	15547	16296	16940	17066	17818	16533	16566	16959	17088	17836	17304	17315	17338	17355	17851	18763	18777	18803	18805	18811
		S/T	0.96	1.00	1.00	1.00	1.00	0.75	0.89	1.00	1.00	1.00	0.61	0.75	0.87	0.90	1.00	0.40	0.52	0.63	0.65	0.78
		PI	2.05	2.08	2.10	2.11	2.14	2.09	2.09	2.10	2.12	2.14	2.12	2.12	2.12	2.12	2.14	2.18	2.18	2.18	2.18	2.18
	122°F (50.0°C)	TC	13868	14633	15288	15403	16180	14310	14649	15306	15420	16196	15070	15066	15316	15432	16206	16456	16520	16523	16522	16544
		S/T	1.00	1.00	1.00	1.00	1.00	0.84	1.00	1.00	1.00	1.00	0.67	0.85	1.00	1.00	1.00	0.41	0.55	0.69	0.72	0.88
		PI	1.97	1.98	2.00	2.00	2.02	1.98	1.98	2.00	2.00	2.02	2.00	2.00	2.00	2.00	2.02	2.04	2.03	2.03	2.03	2.03

Manufacturer reserves the right to change, at any time, specifications and designs without notice and without obligations.

Heating Performance - 18K 37MUHA + 45MUAA

Table 46: Heating Performance - 18K 37MUHA + 45MUAA (Sheet 1 of 2)

AIRFLOW (CFM)	OUTDOOR DB °F (°C)	HEATING PERFORMANCE AT INDOOR DRY BULB TEMPERATURE									
		TC: Total Heating Capacity (BTU/hr)					PI: Power Input (kW)				
		Indoor Conditions DB °F (°C)					Indoor Conditions DB				
		60.8°F (16.0°C)	68°F (20.0°C)	70°F (21.1°C)	71.6°F (22.0°C)	75.2°F (24.0°C)	60.8°F (16.0°C)	68°F (20.0°C)	70°F (21.1°C)	71.6°F (22.0°C)	75.2°F (24.0°C)
490	-22°F (-30.0°C)	9906	9707	9659	9546	9460	2.05	2.06	2.07	2.07	2.08
	-13°F (-25.0°C)	12966	12706	12643	12015	11907	2.27	2.29	2.29	2.30	2.31
	-4°F (-20.0°C)	15395	15087	15011	14266	14138	2.45	2.47	2.48	2.48	2.49
	0°F (-17.8°C)	16631	16299	16217	15412	15273	2.56	2.58	2.58	2.59	2.60
	5°F (-15.0°C)	18177	17814	17725	16845	16693	2.68	2.71	2.71	2.72	2.73
	14°F (-10.0°C)	19502	19111	19016	18072	17909	2.65	2.67	2.68	2.69	2.70
	17°F (-8.3°C)	19943	19544	19446	18481	18314	2.64	2.66	2.67	2.67	2.69
	22°F (-5.6°C)	19335	18948	18854	17918	17756	2.44	2.46	2.46	2.47	2.48
	27°F (-2.8°C)	18727	18353	18261	17354	17198	2.23	2.25	2.25	2.26	2.27
	32°F (-0.0°C)	18120	17757	17668	16791	16640	2.03	2.04	2.05	2.05	2.06
	35°F (1.7°C)	17755	17400	17313	16453	16305	1.90	1.92	1.92	1.93	1.93
	37°F (2.8°C)	18188	17825	17735	16855	16703	1.88	1.90	1.90	1.91	1.92
	42°F (5.6°C)	19272	18887	18792	17859	17699	1.84	1.85	1.86	1.86	1.87
	44.6°F (7.0°C)	19706	19312	19215	18261	18097	1.82	1.83	1.84	1.84	1.85
	47°F (8.3°C)	20356	19949	19849	18864	18694	1.79	1.80	1.81	1.81	1.82
	52°F (11.1°C)	18557	18186	18095	17197	17042	1.63	1.64	1.65	1.65	1.66
	57°F (13.9°C)	16758	16423	16341	15529	15390	1.47	1.48	1.49	1.49	1.49
	59°F (15.0°C)	16038	15718	15639	14863	14729	1.41	1.42	1.42	1.42	1.43
	62°F (16.7°C)	14959	14660	14587	13862	13738	1.31	1.32	1.32	1.33	1.33
	64.4°F (18.0°C)	14096	13814	13745	13062	12945	1.23	1.24	1.25	1.25	1.25
	68.8°F (21.0°C)	12153	11910	11850	11262	11160	1.06	1.07	1.07	1.07	1.08
	75.2°F (24.0°C)	10210	10006	9955	9461	9376	0.89	0.90	0.90	0.90	0.90
530	-22°F (-30.0°C)	10484	10274	10223	10143	10051	2.07	2.09	2.09	2.09	2.10
	-13°F (-25.0°C)	13456	13187	13121	12765	12651	2.29	2.31	2.32	2.32	2.33
	-4°F (-20.0°C)	15977	15657	15579	15157	15021	2.48	2.50	2.50	2.51	2.52
	0°F (-17.8°C)	17261	16915	16831	16375	16227	2.58	2.60	2.61	2.61	2.62
	5°F (-15.0°C)	18865	18488	18395	17897	17736	2.71	2.73	2.74	2.74	2.75
	14°F (-10.0°C)	20239	19834	19735	19201	19028	2.68	2.70	2.71	2.71	2.72
	17°F (-8.3°C)	20697	20283	20182	19635	19458	2.67	2.69	2.70	2.70	2.71
	22°F (-5.6°C)	20067	19665	19567	19037	18865	2.46	2.48	2.49	2.49	2.50
	27°F (-2.8°C)	19436	19047	18952	18438	18272	2.25	2.27	2.28	2.28	2.29
	32°F (-0.0°C)	18805	18429	18337	17840	17679	2.05	2.06	2.07	2.07	2.08
	35°F (1.7°C)	18427	18058	17968	17481	17324	1.92	1.94	1.94	1.95	1.95
	37°F (2.8°C)	18876	18499	18406	17908	17747	1.90	1.92	1.92	1.93	1.93
	42°F (5.6°C)	20001	19601	19503	18975	18804	1.86	1.87	1.87	1.88	1.89
	44.6°F (7.0°C)	20451	20042	19942	19402	19227	1.84	1.85	1.86	1.86	1.87
	47°F (8.3°C)	21126	20704	20600	20042	19862	1.81	1.82	1.83	1.83	1.84
	52°F (11.1°C)	19259	18874	18780	18271	18106	1.65	1.66	1.66	1.67	1.67
	57°F (13.9°C)	17392	17044	16959	16500	16351	1.49	1.50	1.50	1.50	1.51
	59°F (15.0°C)	16645	16312	16231	15791	15649	1.42	1.43	1.44	1.44	1.44
	62°F (16.7°C)	15525	15214	15138	14728	14596	1.32	1.33	1.34	1.34	1.35
	64.4°F (18.0°C)	14629	14336	14265	13878	13753	1.25	1.26	1.26	1.26	1.27
	68.8°F (21.0°C)	12612	12360	12298	11965	11857	1.07	1.08	1.08	1.09	1.09
	75.2°F (24.0°C)	10596	10384	10332	10052	9962	0.90	0.91	0.91	0.91	0.91

Manufacturer reserves the right to change, at any time, specifications and designs without notice and without obligations.

Table 46: Heating Performance - 18K 37MUHA + 45MUAA (Sheet 2 of 2)

AIRFLOW (CFM)	OUTDOOR DB °F (°C)	HEATING PERFORMANCE AT INDOOR DRY BULB TEMPERATURE									
		TC: Total Heating Capacity (BTU/hr)					PI: Power Input (kW)				
		Indoor Conditions DB °F (°C)					Indoor Conditions DB				
		60.8°F (16.0°C)	68°F (20.0°C)	70°F (21.1°C)	71.6°F (22.0°C)	75.2°F (24.0°C)	60.8°F (16.0°C)	68°F (20.0°C)	70°F (21.1°C)	71.6°F (22.0°C)	75.2°F (24.0°C)
580	-22°F (-30.0°C)	11096	10874	10820	10776	10679	2.09	2.11	2.11	2.11	2.12
	-13°F (-25.0°C)	13965	13686	13617	13563	13441	2.32	2.33	2.34	2.34	2.35
	-4°F (-20.0°C)	16581	16250	16169	16104	15959	2.50	2.52	2.53	2.53	2.54
	0°F (-17.8°C)	17914	17555	17468	17398	17241	2.61	2.63	2.63	2.64	2.65
	5°F (-15.0°C)	19579	19187	19091	19015	18844	2.74	2.76	2.77	2.77	2.78
	14°F (-10.0°C)	21005	20585	20482	20400	20216	2.71	2.73	2.73	2.74	2.75
	17°F (-8.3°C)	21480	21051	20945	20862	20674	2.70	2.72	2.72	2.73	2.74
	22°F (-5.6°C)	20826	20409	20307	20226	20044	2.49	2.51	2.51	2.52	2.53
	27°F (-2.8°C)	20171	19768	19669	19590	19414	2.28	2.30	2.30	2.31	2.31
	32°F (-0.0°C)	19516	19126	19030	18954	18784	2.07	2.08	2.09	2.09	2.10
	35°F (1.7°C)	19124	18741	18647	18573	18406	1.94	1.96	1.96	1.97	1.97
	37°F (2.8°C)	19591	19199	19103	19026	18855	1.92	1.94	1.94	1.95	1.95
	42°F (5.6°C)	20758	20343	20241	20160	19979	1.87	1.89	1.89	1.90	1.90
	44.6°F (7.0°C)	21225	20800	20696	20614	20428	1.86	1.87	1.87	1.88	1.89
	47°F (8.3°C)	21925	21487	21379	21294	21102	1.83	1.84	1.84	1.85	1.86
	52°F (11.1°C)	19988	19588	19490	19412	19237	1.66	1.68	1.68	1.68	1.69
	57°F (13.9°C)	18050	17689	17601	17530	17372	1.50	1.51	1.52	1.52	1.52
	59°F (15.0°C)	17275	16929	16845	16777	16626	1.44	1.45	1.45	1.45	1.46
	62°F (16.7°C)	16112	15790	15711	15648	15507	1.34	1.35	1.35	1.35	1.36
	64.4°F (18.0°C)	15182	14879	14804	14745	14612	1.26	1.27	1.27	1.27	1.28
	68.8°F (21.0°C)	13090	12828	12764	12713	12598	1.08	1.09	1.09	1.10	1.10
	75.2°F (24.0°C)	10997	10777	10723	10680	10584	0.91	0.92	0.92	0.92	0.92
620	-22°F (-30.0°C)	11516	11285	11229	11184	11083	2.11	2.13	2.13	2.14	2.14
	-13°F (-25.0°C)	14493	14204	14133	14076	13949	2.34	2.36	2.36	2.37	2.38
	-4°F (-20.0°C)	17209	16865	16780	16713	16563	2.53	2.55	2.55	2.56	2.57
	0°F (-17.8°C)	18591	18219	18128	18056	17893	2.63	2.66	2.66	2.67	2.68
	5°F (-15.0°C)	20319	19913	19813	19734	19557	2.77	2.79	2.79	2.80	2.81
	14°F (-10.0°C)	21800	21364	21257	21172	20981	2.73	2.76	2.76	2.77	2.78
	17°F (-8.3°C)	22293	21847	21738	21651	21456	2.72	2.75	2.75	2.76	2.77
	22°F (-5.6°C)	21614	21181	21075	20991	20802	2.51	2.53	2.54	2.54	2.55
	27°F (-2.8°C)	20934	20515	20413	20331	20148	2.30	2.32	2.32	2.33	2.34
	32°F (-0.0°C)	20255	19850	19750	19671	19494	2.09	2.11	2.11	2.11	2.12
	35°F (1.7°C)	19847	19450	19353	19275	19102	1.96	1.98	1.98	1.99	1.99
	37°F (2.8°C)	20332	19925	19825	19746	19568	1.94	1.96	1.96	1.97	1.97
	42°F (5.6°C)	21543	21112	21007	20923	20734	1.89	1.91	1.91	1.92	1.92
	44.6°F (7.0°C)	22028	21587	21479	21393	21201	1.87	1.89	1.89	1.90	1.90
	47°F (8.3°C)	22755	22300	22188	22099	21901	1.84	1.86	1.86	1.87	1.87
	52°F (11.1°C)	20744	20329	20227	20146	19965	1.68	1.69	1.70	1.70	1.71
	57°F (13.9°C)	18733	18358	18266	18193	18030	1.52	1.53	1.53	1.53	1.54
	59°F (15.0°C)	17928	17570	17482	17412	17255	1.45	1.46	1.46	1.47	1.47
	62°F (16.7°C)	16722	16387	16305	16240	16094	1.35	1.36	1.36	1.37	1.37
	64.4°F (18.0°C)	15757	15441	15364	15303	15165	1.27	1.28	1.29	1.29	1.29
	68.8°F (21.0°C)	13585	13313	13246	13193	13075	1.09	1.10	1.11	1.11	1.11
	75.2°F (24.0°C)	11413	11185	11129	11084	10984	0.92	0.92	0.93	0.93	0.93

Manufacturer reserves the right to change, at any time, specifications and designs without notice and without obligations.

Cooling Performance - 24K 37MUHA + 45MUAA

Table 47: Cooling Performance - 24K 37MUHA + 45MUAA (Sheet 1 of 8)

AIRFLOW (CFM)	OUTDOOR DB °F (°C)	ID WB(F)	60.8 (16.0)					64.4 (18.0)					67(19.4)					71.6(22.0)				
		ID DB(F)	73.4 (23.0)	77.0 (25.0)	80.0 (26.7)	80.6 (27.0)	84.2 (29.0)	73.4 (23.0)	77.0 (25.0)	80.0 (26.7)	80.6 (27.0)	84.2 (29.0)	73.4 (23.0)	77.0 (25.0	80.0 (26.7)	80.6 (27.0)	84.2 (29.0)	73.4 (23.0)	77.0 (25.0)	80.0 (26.7)	80.6 (27.0)	84.2 (29.0)
629	-22 (-30.0)	TC	16301	16299	16297	16297	16294	17060	17056	17053	17052	17049	17598	17593	17589	17589	17585	18607	18602	18598	18597	18591
		S/T	0.71	0.80	0.87	0.88	0.96	0.59	0.67	0.74	0.75	0.83	0.51	0.59	0.66	0.67	0.74	0.38	0.46	0.51	0.52	0.59
		PI	0.82	0.82	0.82	0.82	0.82	0.81	0.81	0.81	0.81	0.81	0.81	0.81	0.81	0.81	0.81	0.81	0.81	0.81	0.81	0.81
	-13°F (-25.0°C)	TC	17660	17657	17655	17655	17651	18482	18477	18474	18473	18470	19064	19060	19055	19055	19050	20158	20152	20148	20147	20140
		S/T	0.72	0.80	0.87	0.88	0.97	0.59	0.67	0.74	0.76	0.83	0.51	0.59	0.66	0.67	0.75	0.38	0.46	0.51	0.52	0.60
		PI	0.85	0.85	0.85	0.85	0.85	0.84	0.84	0.84	0.84	0.84	0.84	0.84	0.84	0.84	0.84	0.84	0.84	0.84	0.84	0.84
	-4°F (-20.0°C)	TC	19018	19015	19013	19013	19009	19903	19898	19895	19894	19891	20531	20526	20521	20520	20516	21708	21703	21698	21697	21690
		S/T	0.72	0.80	0.88	0.89	0.97	0.60	0.68	0.75	0.76	0.84	0.52	0.59	0.66	0.67	0.75	0.39	0.47	0.51	0.52	0.60
		PI	0.88	0.88	0.88	0.88	0.88	0.87	0.87	0.87	0.87	0.87	0.87	0.87	0.87	0.87	0.87	0.87	0.87	0.87	0.87	0.87
	0°F (-17.8°C)	TC	19637	19633	19630	19629	19624	20542	20538	20533	20533	20527	21183	21177	21172	21172	21165	22378	22372	22368	22367	22358
		S/T	0.72	0.81	0.88	0.90	0.98	0.60	0.68	0.75	0.76	0.85	0.52	0.60	0.67	0.68	0.76	0.39	0.47	0.52	0.53	0.60
		PI	0.89	0.89	0.89	0.89	0.89	0.88	0.88	0.88	0.88	0.88	0.88	0.88	0.88	0.88	0.88	0.88	0.88	0.88	0.88	0.88
	5°F (-15.0°C)	TC	20253	20253	20253	20253	20556	21264	21261	21260	21260	21262	21991	21990	21987	21986	21988	23385	23379	23374	23373	23373
		S/T	0.73	0.82	0.90	0.91	1.00	0.60	0.69	0.76	0.77	0.86	0.52	0.60	0.67	0.68	0.77	0.39	0.47	0.52	0.53	0.61
		PI	0.90	0.90	0.90	0.90	0.90	0.90	0.90	0.90	0.90	0.90	0.90	0.90	0.90	0.90	0.90	0.91	0.91	0.91	0.91	0.91
	14°F (-10.0°C)	TC	20087	20084	20082	20081	20179	21142	21136	21133	21132	21128	21895	21890	21884	21883	21879	23326	23319	23313	23312	23305
		S/T	0.73	0.81	0.89	0.90	0.99	0.60	0.68	0.75	0.76	0.85	0.52	0.60	0.66	0.68	0.76	0.39	0.47	0.51	0.53	0.60
		PI	1.03	1.03	1.03	1.03	1.03	1.02	1.02	1.02	1.02	1.02	1.02	1.02	1.02	1.02	1.02	1.02	1.02	1.02	1.02	1.02
	17°F (-8.3°C)	TC	20047	20043	20040	20040	20328	21099	21094	21089	21089	21089	21854	21853	21850	21849	21853	23329	23323	23317	23316	23317
		S/T	0.73	0.82	0.89	0.91	1.00	0.60	0.69	0.76	0.77	0.85	0.52	0.60	0.67	0.68	0.76	0.39	0.47	0.52	0.53	0.61
		PI	1.07	1.07	1.07	1.07	1.07	1.06	1.06	1.06	1.06	1.06	1.06	1.06	1.06	1.06	1.06	1.06	1.06	1.06	1.06	1.06
	23°F (-5.0°C)	TC	19727	19728	19728	19741	20101	20789	20785	20785	20785	20787	21553	21552	21548	21548	21550	23022	23015	23010	23009	23009
		S/T	0.74	0.83	0.90	0.91	1.00	0.61	0.69	0.77	0.78	0.86	0.52	0.60	0.67	0.69	0.77	0.39	0.47	0.52	0.53	0.61
		PI	1.10	1.10	1.10	1.10	1.10	1.11	1.11	1.11	1.11	1.11	1.11	1.11	1.11	1.11	1.11	1.13	1.13	1.12	1.12	1.13
	35°F (1.7°C)	TC	19249	19247	19246	19246	19272	20246	20244	20242	20241	20239	20951	20946	20945	20945	20942	22270	22265	22261	22260	22259
		S/T	0.70	0.78	0.85	0.86	0.93	0.59	0.66	0.72	0.74	0.81	0.51	0.58	0.64	0.65	0.73	0.39	0.46	0.50	0.51	0.58
		PI	1.10	1.10	1.10	1.10	1.10	1.16	1.16	1.16	1.16	1.16	1.21	1.21	1.21	1.21	1.21	1.31	1.31	1.31	1.31	1.31
	41°F (5.0°C)	TC	18807	18805	18804	18804	18848	19774	19772	19769	19769	19767	20457	20453	20451	20451	20447	21736	21732	21727	21727	21725
		S/T	0.71	0.79	0.86	0.87	0.95	0.59	0.67	0.73	0.74	0.82	0.51	0.59	0.65	0.66	0.73	0.39	0.46	0.51	0.52	0.59
		PI	0.98	0.98	0.98	0.98	0.98	1.04	1.04	1.04	1.04	1.04	1.08	1.08	1.08	1.08	1.08	1.18	1.18	1.18	1.18	1.18
	47°F (8.3°C)	TC	18362	18359	18358	18358	18422	19299	19297	19294	19294	19293	19963	19958	19957	19956	19953	21202	21197	21193	21193	21191
		S/T	0.71	0.80	0.87	0.88	0.96	0.59	0.67	0.74	0.75	0.83	0.51	0.59	0.65	0.66	0.74	0.39	0.46	0.51	0.52	0.59
		PI	0.86	0.86	0.86	0.86	0.86	0.92	0.92	0.92	0.92	0.92	0.96	0.96	0.96	0.96	0.96	1.05	1.05	1.05	1.05	1.05

Manufacturer reserves the right to change, at any time, specifications and designs without notice and without obligations.

Table 47: Cooling Performance - 24K 37MUHA + 45MUAA (Sheet 2 of 8)

AIRFLOW (CFM)	OUTDOOR DB °F (°C)	ID WB(F)	60.8 (16.0)					64.4 (18.0)					67(19.4)					71.6(22.0)				
		ID DB(F)	73.4 (23.0)	77.0 (25.0)	80.0 (26.7)	80.6 (27.0)	84.2 (29.0)	73.4 (23.0)	77.0 (25.0)	80.0 (26.7)	80.6 (27.0)	84.2 (29.0)	73.4 (23.0)	77.0 (25.0	80.0 (26.7)	80.6 (27.0)	84.2 (29.0)	73.4 (23.0)	77.0 (25.0)	80.0 (26.7)	80.6 (27.0)	84.2 (29.0)
629	50°F (10.0°C)	TC	17850	17852	18017	18163	18837	18929	18933	18939	18940	19009	19713	19715	19723	19725	19733	21231	21223	21226	21224	21243
		S/T	0.79	0.89	0.99	1.00	1.00	0.64	0.74	0.82	0.84	0.94	0.54	0.64	0.72	0.73	0.83	0.39	0.46	0.54	0.56	0.65
		PI	0.97	0.97	0.97	0.97	0.97	0.97	0.97	0.97	0.97	0.97	0.97	0.97	0.97	0.97	0.97	0.97	0.97	0.97	0.97	0.97
	59°F (15.0°C)	TC	17133	17159	17497	17599	18287	18222	18226	18230	18230	18342	19020	19015	19023	19024	19029	20549	20540	20542	20541	20556
		S/T	0.80	0.91	1.00	1.00	1.00	0.65	0.75	0.84	0.86	0.96	0.54	0.65	0.73	0.75	0.85	0.39	0.47	0.55	0.56	0.66
		PI	1.00	1.00	1.00	1.00	1.00	1.00	1.00	1.00	1.00	1.00	1.01	1.01	1.01	1.01	1.01	1.01	1.01	1.01	1.01	1.01
	68°F (20.0°C)	TC	16432	16485	16951	17055	17752	17523	17526	17528	17529	17739	18319	18315	18322	18323	18327	19851	19842	19843	19842	19858
		S/T	0.82	0.94	1.00	1.00	1.00	0.66	0.77	0.86	0.88	1.00	0.55	0.66	0.75	0.77	0.87	0.39	0.47	0.56	0.57	0.67
		PI	1.03	1.03	1.03	1.03	1.04	1.04	1.04	1.04	1.04	1.04	1.04	1.04	1.04	1.04	1.04	1.06	1.06	1.06	1.06	1.06
	77 (25.0)	TC	15711	15788	16330	16437	17144	16810	16816	16819	16835	17169	17614	17612	17622	17623	17644	19160	19151	19154	19154	19176
		S/T	0.83	0.96	1.00	1.00	1.00	0.66	0.78	0.88	0.89	1.00	0.55	0.67	0.76	0.78	0.88	0.39	0.48	0.56	0.58	0.68
		PI	1.07	1.07	1.07	1.07	1.08	1.08	1.08	1.08	1.08	1.08	1.08	1.08	1.08	1.08	1.08	1.09	1.09	1.09	1.09	1.09
	82°F (27.8)	TC	16199	16303	16929	17041	17794	17362	17370	17385	17400	17820	18213	18214	18224	18226	18257	19852	19842	19846	19848	19874
		S/T	0.84	0.97	1.00	1.00	1.00	0.67	0.79	0.88	0.90	1.00	0.56	0.67	0.77	0.78	0.89	0.39	0.48	0.57	0.58	0.68
		PI	1.27	1.27	1.28	1.28	1.29	1.28	1.28	1.28	1.28	1.29	1.29	1.29	1.29	1.29	1.29	1.30	1.30	1.30	1.30	1.30
	86°F (30.0°C)	TC	17706	17861	18605	18731	19573	19000	19009	19035	19054	19601	19945	19948	19958	19960	20005	21766	21756	21759	21764	21791
		S/T	0.85	0.98	1.00	1.00	1.00	0.67	0.80	0.89	0.91	1.00	0.56	0.68	0.77	0.79	0.90	0.39	0.48	0.57	0.59	0.69
		PI	1.67	1.67	1.68	1.68	1.69	1.68	1.68	1.68	1.68	1.69	1.69	1.69	1.69	1.69	1.69	1.71	1.71	1.71	1.71	1.71
	95°F (35.0)	TC	21400	21400	21402	21426	21974	22833	22828	22826	22826	22831	23867	23864	23859	23859	23860	25864	25855	25848	25847	25846
		S/T	0.74	0.83	0.91	0.92	1.00	0.61	0.69	0.77	0.78	0.87	0.52	0.60	0.67	0.69	0.77	0.39	0.47	0.52	0.53	0.61
		PI	2.46	2.46	2.46	2.46	2.49	2.54	2.54	2.54	2.54	2.54	2.60	2.60	2.60	2.60	2.60	2.71	2.70	2.70	2.71	2.70
	104°F (40.0°C)	TC	20034	20035	20071	20098	20769	21372	21367	21367	21367	21371	22339	22336	22332	22332	22335	24203	24195	24188	24187	24187
		S/T	0.75	0.85	0.93	0.95	1.00	0.61	0.71	0.78	0.80	0.89	0.52	0.61	0.69	0.70	0.79	0.39	0.45	0.52	0.54	0.62
		PI	2.46	2.46	2.46	2.47	2.50	2.54	2.54	2.54	2.54	2.54	2.59	2.59	2.59	2.59	2.59	2.70	2.70	2.70	2.70	2.70
	110°F (43.0°C)	TC	19091	19119	19548	19674	20503	20442	20440	20444	20444	20561	21415	21413	21415	21416	21422	23294	23284	23283	23284	23282
		S/T	0.80	0.91	1.00	1.00	1.00	0.64	0.75	0.84	0.86	0.96	0.54	0.65	0.73	0.75	0.85	0.39	0.47	0.55	0.56	0.66
		PI	2.49	2.49	2.51	2.52	2.55	2.55	2.55	2.55	2.55	2.55	2.59	2.59	2.59	2.59	2.59	2.67	2.67	2.67	2.67	2.67
	115°F (46.0°C)	TC	16204	16266	16822	16932	17673	17381	17383	17385	17386	17699	18231	18230	18235	18236	18237	19869	19861	19859	19858	19867
		S/T	0.83	0.95	1.00	1.00	1.00	0.66	0.77	0.87	0.89	1.00	0.55	0.66	0.75	0.77	0.88	0.39	0.47	0.56	0.57	0.67
		PI	2.26	2.26	2.28	2.29	2.32	2.31	2.31	2.30	2.30	2.32	2.34	2.34	2.34	2.34	2.34	2.41	2.41	2.41	2.41	2.40
	122°F (50.0°C)	TC	12309	12841	13405	13502	14171	13275	13275	13392	13521	14190	13990	13995	13995	13995	14204	15375	15367	15377	15378	15381
		S/T	0.93	1.00	1.00	1.00	1.00	0.72	0.86	0.99	1.00	1.00	0.59	0.73	0.84	0.86	1.00	0.39	0.50	0.61	0.62	0.75
		PI	1.96	1.97	1.99	1.99	2.01	1.99	1.99	1.99	1.99	2.01	2.00	2.00	2.00	2.00	2.01	2.04	2.04	2.04	2.04	2.04

Manufacturer reserves the right to change, at any time, specifications and designs without notice and without obligations.

Table 47: Cooling Performance - 24K 37MUHA + 45MUAA (Sheet 3 of 8)

AIRFLOW (CFM)	OUTDOOR DB °F (°C)	ID WB(F)	60.8 (16.0)					64.4 (18.0)					67(19.4)					71.6(22.0)				
		ID DB(F)	73.4 (23.0)	77.0 (25.0)	80.0 (26.7)	80.6 (27.0)	84.2 (29.0)	73.4 (23.0)	77.0 (25.0)	80.0 (26.7)	80.6 (27.0)	84.2 (29.0)	73.4 (23.0)	77.0 (25.0	80.0 (26.7)	80.6 (27.0)	84.2 (29.0)	73.4 (23.0)	77.0 (25.0)	80.0 (26.7)	80.6 (27.0)	84.2 (29.0)
694	-22°F (-30.0°C)	TC	17221	17217	17214	17213	17567	17996	17991	17986	17985	17979	18546	18540	18533	18532	18524	19577	19572	19564	19563	19550
		S/T	0.74	0.83	0.91	0.93	0.99	0.61	0.70	0.77	0.79	0.88	0.52	0.61	0.68	0.70	0.78	0.38	0.45	0.52	0.54	0.62
		PI	0.84	0.84	0.84	0.84	0.83	0.83	0.83	0.83	0.83	0.83	0.83	0.83	0.83	0.83	0.83	0.83	0.83	0.83	0.83	0.83
	-13°F (-25.0°C)	TC	18656	18652	18648	18648	19030	19496	19490	19485	19484	19478	20091	20085	20078	20076	20067	21208	21203	21194	21193	21180
		S/T	0.75	0.84	0.92	0.93	1.00	0.61	0.70	0.78	0.79	0.88	0.52	0.61	0.69	0.70	0.79	0.38	0.46	0.53	0.54	0.62
		PI	0.87	0.87	0.87	0.87	0.87	0.86	0.86	0.86	0.86	0.86	0.86	0.86	0.86	0.86	0.86	0.86	0.86	0.86	0.86	0.86
	-4°F (-20.0°C)	TC	20091	20087	20083	20082	20494	20996	20990	20984	20983	20976	21637	21630	21622	21621	21611	22839	22833	22824	22824	22809
		S/T	0.75	0.84	0.92	0.94	1.00	0.61	0.71	0.78	0.79	0.88	0.53	0.61	0.69	0.70	0.79	0.39	0.46	0.53	0.54	0.63
		PI	0.90	0.90	0.90	0.90	0.90	0.89	0.89	0.89	0.89	0.89	0.89	0.89	0.89	0.89	0.89	0.89	0.89	0.89	0.89	0.89
	0°F (-17.8°C)	TC	20748	20742	20738	20737	21254	21673	21665	21657	21656	21646	22327	22318	22309	22307	22293	23543	23538	23535	23534	23537
		S/T	0.75	0.85	0.93	0.95	1.00	0.62	0.71	0.79	0.80	0.90	0.53	0.62	0.70	0.71	0.80	0.39	0.46	0.53	0.55	0.63
		PI	0.91	0.91	0.91	0.91	0.90	0.90	0.90	0.90	0.90	0.90	0.90	0.90	0.90	0.90	0.90	0.91	0.91	0.91	0.91	0.91
	5°F (-15.0°C)	TC	21379	21381	21448	21478	22106	22420	22419	22422	22423	22449	23166	23165	23167	23167	23172	24590	24583	24584	24583	24584
		S/T	0.76	0.86	0.94	0.96	1.00	0.62	0.72	0.80	0.81	0.90	0.53	0.62	0.70	0.72	0.81	0.39	0.46	0.54	0.55	0.64
		PI	0.92	0.92	0.92	0.92	0.92	0.92	0.92	0.92	0.92	0.92	0.92	0.92	0.92	0.92	0.92	0.93	0.93	0.93	0.93	0.93
	14°F (-10.0°C)	TC	21216	21211	21207	21206	21808	22299	22293	22286	22285	22278	23074	23066	23058	23057	23046	24547	24540	24530	24529	24513
		S/T	0.75	0.85	0.93	0.95	1.00	0.62	0.71	0.79	0.80	0.89	0.53	0.62	0.69	0.71	0.79	0.39	0.46	0.53	0.54	0.63
		PI	1.05	1.05	1.05	1.05	1.05	1.05	1.05	1.05	1.05	1.05	1.05	1.05	1.05	1.05	1.05	1.05	1.05	1.05	1.05	1.05
	17°F (-8.3°C)	TC	21159	21153	21208	21238	21874	22240	22232	22237	22238	22262	23019	23019	23022	23024	23031	24529	24522	24524	24523	24528
		S/T	0.76	0.86	0.94	0.96	1.00	0.62	0.72	0.80	0.81	0.90	0.53	0.62	0.70	0.71	0.80	0.39	0.46	0.53	0.55	0.63
		PI	1.09	1.09	1.09	1.09	1.09	1.09	1.09	1.09	1.09	1.09	1.09	1.09	1.09	1.09	1.09	1.09	1.09	1.09	1.09	1.09
	23°F (-5.0°C)	TC	20825	20827	20912	20949	21637	21918	21917	21921	21922	21957	22703	22702	22705	22706	22711	24207	24200	24201	24200	24203
		S/T	0.77	0.87	0.95	0.97	1.00	0.62	0.72	0.80	0.82	0.91	0.53	0.63	0.71	0.72	0.81	0.39	0.46	0.54	0.55	0.64
		PI	1.13	1.13	1.13	1.13	1.13	1.13	1.13	1.13	1.13	1.13	1.14	1.14	1.14	1.14	1.14	1.15	1.15	1.15	1.15	1.15
	35°F (1.7°C)	TC	20353	20351	20352	20352	20614	21365	21361	21359	21359	21360	22075	22073	22069	22069	22068	23402	23396	23392	23391	23390
		S/T	0.73	0.81	0.89	0.90	1.00	0.60	0.68	0.76	0.77	0.85	0.52	0.60	0.67	0.68	0.76	0.39	0.47	0.52	0.53	0.60
		PI	1.12	1.12	1.12	1.12	1.14	1.19	1.19	1.19	1.19	1.19	1.24	1.24	1.24	1.24	1.24	1.34	1.34	1.34	1.34	1.34
	41°F (5.0°C)	TC	19833	19881	19881	19887	20214	20864	20860	20858	20859	20859	21554	21552	21549	21548	21547	22841	22836	22831	22830	22829
		S/T	0.74	0.82	0.90	0.91	1.00	0.60	0.69	0.76	0.78	0.86	0.52	0.60	0.67	0.69	0.77	0.39	0.45	0.52	0.53	0.61
		PI	1.00	1.00	1.00	1.00	1.02	1.06	1.06	1.06	1.06	1.06	1.11	1.11	1.11	1.11	1.11	1.21	1.21	1.21	1.21	1.21
	47°F (8.3°C)	TC	19409	19409	19408	19427	19810	20362	20358	20357	20357	20357	21033	21031	21028	21027	21027	22282	22277	22273	22272	22270
		S/T	0.74	0.83	0.91	0.92	1.00	0.61	0.70	0.77	0.78	0.87	0.52	0.61	0.68	0.69	0.78	0.39	0.45	0.52	0.53	0.62
		PI	0.88	0.88	0.88	0.88	0.90	0.94	0.94	0.94	0.94	0.94	0.98	0.98	0.98	0.98	0.98	1.07	1.07	1.07	1.07	1.07

Manufacturer reserves the right to change, at any time, specifications and designs without notice and without obligations.

Table 47: Cooling Performance - 24K 37MUHA + 45MUAA (Sheet 4 of 8)

AIRFLOW (CFM)	OUTDOOR DB °F (°C)	ID WB(F)	60.8 (16.0)					64.4 (18.0)					67(19.4)					71.6(22.0)				
		ID DB(F)	73.4 (23.0)	77.0 (25.0)	80.0 (26.7)	80.6 (27.0)	84.2 (29.0)	73.4 (23.0)	77.0 (25.0)	80.0 (26.7)	80.6 (27.0)	84.2 (29.0)	73.4 (23.0)	77.0 (25.0	80.0 (26.7)	80.6 (27.0)	84.2 (29.0)	73.4 (23.0)	77.0 (25.0)	80.0 (26.7)	80.6 (27.0)	84.2 (29.0)
694	50°F (10.0°C)	TC	18830	18910	19444	19554	20293	19948	19960	19966	19986	20319	20758	20769	20782	20783	20813	22304	22295	22321	22327	22358
		S/T	0.83	0.95	1.00	1.00	1.00	0.66	0.78	0.87	0.88	1.00	0.55	0.66	0.76	0.77	0.88	0.39	0.48	0.56	0.58	0.68
		PI	0.99	0.99	0.99	0.99	0.99	0.99	0.99	0.99	0.99	0.99	0.99	0.99	0.99	0.99	0.99	0.99	0.99	0.99	0.99	0.99
	59°F (15.0°C)	TC	18075	18204	18848	18960	19714	19206	19215	19244	19262	19739	20024	20034	20043	20045	20094	21596	21586	21608	21612	21635
		S/T	0.85	0.97	1.00	1.00	1.00	0.67	0.79	0.89	0.91	1.00	0.56	0.68	0.77	0.79	0.90	0.39	0.48	0.57	0.59	0.69
		PI	1.02	1.02	1.03	1.03	1.03	1.03	1.03	1.03	1.03	1.03	1.03	1.03	1.03	1.03	1.03	1.04	1.04	1.04	1.04	1.04
	68°F (20.0°C)	TC	17336	17627	18267	18381	19144	18470	18477	18528	18551	19169	19289	19299	19305	19306	19381	20867	20858	20878	20882	20899
		S/T	0.87	1.00	1.00	1.00	1.00	0.69	0.81	0.91	0.93	1.00	0.57	0.69	0.79	0.81	0.93	0.39	0.49	0.58	0.60	0.71
		PI	1.05	1.05	1.06	1.06	1.07	1.06	1.06	1.06	1.06	1.07	1.07	1.07	1.07	1.07	1.07	1.08	1.08	1.08	1.08	1.08
	770F (25.0?)	TC	16574	16961	17610	17726	18501	17720	17728	17797	17825	18525	18542	18558	18567	18568	18664	20133	20123	20155	20160	20183
		S/T	0.88	1.00	1.00	1.00	1.00	0.69	0.82	0.93	0.95	1.00	0.57	0.70	0.80	0.82	0.94	0.39	0.49	0.59	0.60	0.72
		PI	1.09	1.10	1.10	1.10	1.11	1.10	1.10	1.10	1.10	1.11	1.11	1.11	1.11	1.11	1.11	1.12	1.12	1.12	1.12	1.12
	82°F (27.8°C)	TC	17103	17568	18259	18382	19206	18302	18312	18400	18436	19232	19172	19192	19202	19204	19325	20855	20859	20886	20891	20918
		S/T	0.88	1.00	1.00	1.00	1.00	0.70	0.83	0.94	0.96	1.00	0.58	0.70	0.81	0.83	0.96	0.39	0.49	0.59	0.61	0.72
		PI	1.30	1.31	1.31	1.31	1.32	1.31	1.31	1.31	1.31	1.32	1.32	1.32	1.32	1.32	1.32	1.33	1.33	1.33	1.33	1.33
	86°F (30.0°C)	TC	18707	19297	20071	20208	21129	20031	20041	20160	20214	21157	20997	21019	21029	21031	21193	22869	22870	22903	22910	22936
		S/T	0.90	1.00	1.00	1.00	1.00	0.71	0.84	0.96	0.98	1.00	0.58	0.71	0.82	0.84	0.97	0.39	0.50	0.60	0.61	0.73
		PI	1.71	1.71	1.72	1.72	1.73	1.72	1.72	1.72	1.72	1.73	1.73	1.73	1.73	1.73	1.73	1.75	1.75	1.75	1.75	1.75
	95°F (35.0°C)	TC	22601	22606	22730	22788	23728	24078	24076	24082	24083	24126	25141	25140	25140	25141	25152	27190	27181	27173	27185	27178
		S/T	0.77	0.87	0.96	0.98	1.00	0.63	0.72	0.80	0.82	0.91	0.53	0.62	0.70	0.72	0.81	0.39	0.46	0.53	0.55	0.63
		PI	2.52	2.52	2.53	2.53	2.58	2.60	2.60	2.60	2.60	2.60	2.66	2.66	2.66	2.66	2.66	2.77	2.77	2.77	2.77	2.77
	104°F (40.0°C)	TC	21153	21157	21374	21571	22422	22534	22532	22539	22540	22621	23530	23528	23530	23532	23541	25441	25432	25424	25432	25431
		S/T	0.79	0.89	0.99	1.00	1.00	0.63	0.74	0.82	0.84	0.94	0.54	0.64	0.72	0.73	0.83	0.39	0.46	0.54	0.55	0.65
		PI	2.52	2.52	2.53	2.54	2.59	2.60	2.60	2.60	2.60	2.60	2.65	2.65	2.65	2.65	2.65	2.76	2.76	2.76	2.76	2.76
	110°F (43.0°C)	TC	20153	20307	21090	21226	22131	21545	21553	21572	21592	22162	22556	22555	22564	22565	22605	24483	24475	24476	24477	24496
		S/T	0.85	0.97	1.00	1.00	1.00	0.67	0.79	0.89	0.91	1.00	0.56	0.68	0.77	0.79	0.90	0.39	0.48	0.57	0.59	0.69
		PI	2.55	2.56	2.59	2.59	2.63	2.61	2.61	2.61	2.61	2.63	2.65	2.65	2.65	2.65	2.65	2.74	2.74	2.74	2.74	2.74
	115°F (46.0°C)	TC	17104	17469	18151	18271	19079	18323	18329	18378	18404	19104	19202	19207	19213	19214	19286	20889	20879	20886	20891	20906
		S/T	0.88	1.00	1.00	1.00	1.00	0.69	0.82	0.92	0.94	1.00	0.57	0.69	0.80	0.82	0.94	0.39	0.49	0.58	0.60	0.71
		PI	2.31	2.33	2.35	2.36	2.39	2.36	2.36	2.36	2.36	2.39	2.40	2.40	2.39	2.39	2.40	2.46	2.46	2.46	2.46	2.46
	122°F (50.0°C)	TC	13087	13825	14437	14545	15272	13973	14008	14455	14563	15289	14719	14722	14746	14762	15304	16142	16148	16161	16162	16160
		S/T	1.00	1.00	1.00	1.00	1.00	0.76	0.92	1.00	1.00	1.00	0.62	0.77	0.89	0.92	1.00	0.40	0.52	0.64	0.66	0.79
		PI	2.01	2.03	2.04	2.05	2.06	2.03	2.03	2.04	2.05	2.06	2.05	2.05	2.05	2.05	2.06	2.09	2.09	2.09	2.09	2.09

Manufacturer reserves the right to change, at any time, specifications and designs without notice and without obligations.

Table 47: Cooling Performance - 24K 37MUHA + 45MUAA (Sheet 5 of 8)

AIRFLOW (CFM)	OUTDOOR DB °F (°C)	ID WB(F)	60.8 (16.0)					64.4 (18.0)					67(19.4)					71.6(22.0)				
		ID DB(F)	73.4 (23.0)	77.0 (25.0)	80.0 (26.7)	80.6 (27.0)	84.2 (29.0)	73.4 (23.0)	77.0 (25.0)	80.0 (26.7)	80.6 (27.0)	84.2 (29.0)	73.4 (23.0)	77.0 (25.0	80.0 (26.7)	80.6 (27.0)	84.2 (29.0)	73.4 (23.0)	77.0 (25.0)	80.0 (26.7)	80.6 (27.0)	84.2 (29.0)
759	-22°F (-30.0°C)	TC	18184	18177	18172	18278	18816	18984	18974	18965	18964	18951	19551	19541	19528	19526	19512	20624	20618	20603	20598	20567
		S/T	0.77	0.87	0.96	0.99	0.99	0.63	0.73	0.81	0.82	0.93	0.53	0.63	0.71	0.73	0.82	0.38	0.46	0.54	0.55	0.64
		PI	0.86	0.86	0.86	0.86	0.86	0.86	0.86	0.86	0.86	0.86	0.86	0.86	0.86	0.86	0.86	0.86	0.86	0.86	0.86	0.86
	-13°F (-25.0°C)	TC	19699	19692	19687	19801	20384	20566	20555	20546	20544	20530	21180	21169	21155	21153	21138	22343	22337	22320	22315	22281
		S/T	0.77	0.88	0.97	1.00	1.00	0.63	0.73	0.81	0.83	0.93	0.54	0.63	0.71	0.73	0.83	0.39	0.46	0.54	0.56	0.65
		PI	0.89	0.90	0.90	0.89	0.89	0.89	0.89	0.89	0.89	0.89	0.89	0.89	0.89	0.89	0.89	0.89	0.89	0.89	0.89	0.89
	-4°F (-20.0°C)	TC	21214	21207	21201	21324	21952	22148	22136	22126	22125	22109	22809	22798	22782	22780	22764	24061	24055	24037	24031	23995
		S/T	0.78	0.88	0.97	1.00	1.00	0.63	0.73	0.82	0.83	0.93	0.54	0.64	0.72	0.73	0.83	0.39	0.47	0.55	0.56	0.65
		PI	0.93	0.93	0.93	0.93	0.92	0.92	0.92	0.92	0.92	0.92	0.92	0.92	0.92	0.92	0.92	0.92	0.92	0.92	0.92	0.92
	0°F (-17.8°C)	TC	21914	21905	21990	22157	22771	22870	22853	22840	22837	22833	23541	23527	23506	23502	23482	24809	24802	24803	24806	24824
		S/T	0.78	0.89	0.99	1.00	1.00	0.64	0.74	0.83	0.84	0.95	0.54	0.64	0.73	0.74	0.84	0.39	0.47	0.55	0.57	0.66
		PI	0.93	0.93	0.93	0.93	0.93	0.93	0.93	0.93	0.93	0.93	0.93	0.93	0.93	0.93	0.93	0.94	0.94	0.94	0.94	0.94
	5°F (-15.0°C)	TC	22559	22579	22884	22989	23692	23632	23637	23639	23640	23756	24405	24403	24410	24410	24413	25863	25856	25856	25858	25872
		S/T	0.79	0.90	1.00	1.00	1.00	0.64	0.75	0.84	0.85	0.96	0.54	0.65	0.73	0.75	0.85	0.39	0.47	0.55	0.57	0.66
		PI	0.94	0.94	0.94	0.94	0.95	0.94	0.95	0.95	0.95	0.95	0.95	0.95	0.95	0.95	0.95	0.97	0.97	0.97	0.97	0.97
	14°F (-10.0°C)	TC	22389	22381	22474	22670	23374	23513	23500	23489	23487	23474	24326	24314	24296	24292	24272	25855	25848	25829	25823	25783
		S/T	0.78	0.89	0.99	1.00	1.00	0.64	0.74	0.82	0.84	0.94	0.54	0.64	0.72	0.74	0.83	0.39	0.47	0.55	0.56	0.65
		PI	1.09	1.09	1.09	1.09	1.08	1.08	1.08	1.08	1.08	1.08	1.08	1.08	1.08	1.08	1.08	1.08	1.08	1.08	1.08	1.08
	17°F (-8.3°C)	TC	22361	22367	22641	22771	23504	23484	23486	23491	23491	23603	24233	24242	24258	24259	24265	25844	25836	25839	25844	25868
		S/T	0.79	0.89	1.00	1.00	1.00	0.64	0.74	0.83	0.85	0.95	0.55	0.65	0.73	0.75	0.85	0.39	0.47	0.55	0.57	0.66
		PI	1.13	1.13	1.13	1.12	1.12	1.12	1.12	1.12	1.12	1.12	1.12	1.12	1.12	1.12	1.12	1.13	1.13	1.13	1.13	1.13
	23°F (-5.0°C)	TC	21974	22005	22362	22472	23207	23102	23108	23111	23111	23248	23916	23916	23923	23924	23928	25458	25451	25451	25455	25472
		S/T	0.80	0.91	1.00	1.00	1.00	0.65	0.75	0.84	0.86	0.97	0.54	0.65	0.74	0.75	0.85	0.39	0.47	0.56	0.57	0.66
		PI	1.16	1.16	1.16	1.16	1.17	1.17	1.17	1.17	1.17	1.17	1.18	1.18	1.18	1.18	1.18	1.20	1.20	1.20	1.20	1.20
	35°F (1.7°C)	TC	21502	21503	21544	21568	22123	22534	22531	22531	22532	22533	23258	23256	23254	23254	23256	24605	24599	24594	24597	24593
		S/T	0.75	0.85	0.93	0.94	1.00	0.62	0.71	0.79	0.80	0.89	0.53	0.62	0.69	0.71	0.80	0.39	0.46	0.53	0.54	0.63
		PI	1.16	1.16	1.16	1.16	1.20	1.23	1.23	1.23	1.23	1.23	1.28	1.28	1.28	1.28	1.28	1.39	1.39	1.39	1.39	1.39
	41°F (5.0°C)	TC	21002	21003	21061	21089	21688	22005	22003	22003	22004	22023	22709	22707	22705	22705	22708	24017	24011	24006	24009	24005
		S/T	0.76	0.86	0.94	0.96	1.00	0.62	0.72	0.80	0.81	0.90	0.53	0.62	0.70	0.71	0.81	0.39	0.46	0.53	0.55	0.64
		PI	1.03	1.03	1.04	1.04	1.08	1.10	1.10	1.10	1.10	1.10	1.15	1.15	1.15	1.15	1.15	1.25	1.25	1.25	1.25	1.25
	47°F (8.3°C)	TC	20501	20501	20580	20615	21250	21476	21473	21474	21474	21506	22160	22158	22156	22156	22158	23432	23426	23424	23423	23420
		S/T	0.77	0.87	0.95	0.97	1.00	0.63	0.72	0.81	0.82	0.91	0.53	0.63	0.71	0.72	0.82	0.39	0.46	0.54	0.55	0.64
		PI	0.91	0.91	0.91	0.92	0.95	0.97	0.97	0.97	0.97	0.97	1.01	1.01	1.01	1.01	1.01	1.11	1.11	1.11	1.11	1.11

Manufacturer reserves the right to change, at any time, specifications and designs without notice and without obligations.

Table 47: Cooling Performance - 24K 37MUHA + 45MUAA (Sheet 6 of 8)

AIRFLOW (CFM)	OUTDOOR DB °F (°C)	ID WB(F)	60.8 (16.0)					64.4 (18.0)					67(19.4)					71.6(22.0)				
		ID DB(F)	73.4 (23.0)	77.0 (25.0)	80.0 (26.7)	80.6 (27.0)	84.2 (29.0)	73.4 (23.0)	77.0 (25.0)	80.0 (26.7)	80.6 (27.0)	84.2 (29.0)	73.4 (23.0)	77.0 (25.0	80.0 (26.7)	80.6 (27.0)	84.2 (29.0)	73.4 (23.0)	77.0 (25.0)	80.0 (26.7)	80.6 (27.0)	84.2 (29.0)
759	50°F (10.0°C)	TC	19861	20185	20860	20979	21783	21028	21040	21109	21136	21808	21856	21884	21897	21898	21997	23430	23442	23499	23505	23536
		S/T	0.87	1.00	1.00	1.00	1.00	0.69	0.81	0.92	0.94	1.00	0.57	0.69	0.80	0.81	0.93	0.39	0.49	0.58	0.60	0.71
		PI	1.03	1.03	1.03	1.03	1.03	1.03	1.03	1.03	1.03	1.03	1.03	1.03	1.03	1.03	1.03	1.03	1.03	1.03	1.03	1.03
	59°F (15.0°C)	TC	19083	19542	20230	20352	21170	20247	20256	20357	20396	21195	21088	21110	21119	21120	21259	22698	22704	22749	22754	22776
		S/T	0.88	1.00	1.00	1.00	1.00	0.70	0.83	0.94	0.97	1.00	0.58	0.71	0.81	0.83	0.96	0.39	0.50	0.59	0.61	0.73
		PI	1.06	1.06	1.06	1.06	1.07	1.06	1.06	1.06	1.06	1.07	1.07	1.07	1.07	1.07	1.07	1.07	1.07	1.07	1.07	1.07
	68°F (20.0°C)	TC	18326	18917	19613	19737	20567	19472	19478	19630	19758	20590	20319	20336	20341	20342	20574	21940	21947	21982	21987	22002
		S/T	0.91	1.00	1.00	1.00	1.00	0.72	0.85	0.97	1.00	1.00	0.59	0.72	0.84	0.86	0.99	0.40	0.50	0.61	0.62	0.75
		PI	1.09	1.09	1.10	1.10	1.11	1.10	1.10	1.10	1.10	1.11	1.11	1.11	1.11	1.11	1.11	1.12	1.12	1.12	1.12	1.12
	77°F (25.0°C)	TC	17539	18211	18917	19043	19884	18679	18688	18903	19065	19908	19532	19555	19564	19586	19926	21154	21174	21221	21226	21249
		S/T	0.92	1.00	1.00	1.00	1.00	0.72	0.87	0.99	1.00	1.00	0.59	0.73	0.85	0.86	1.00	0.40	0.51	0.61	0.63	0.76
		PI	1.13	1.13	1.14	1.14	1.15	1.14	1.14	1.14	1.14	1.15	1.14	1.14	1.14	1.14	1.15	1.16	1.16	1.16	1.16	1.16
	82°F (27.8°C)	TC	18098	18866	19618	19752	20650	19293	19324	19642	19775	20673	20196	20223	20233	20265	20692	21906	21934	21989	21995	22021
		S/T	0.94	1.00	1.00	1.00	1.00	0.73	0.87	1.00	1.00	1.00	0.60	0.74	0.86	0.87	1.00	0.40	0.51	0.62	0.63	0.76
		PI	1.35	1.35	1.36	1.36	1.37	1.36	1.36	1.36	1.36	1.37	1.36	1.36	1.36	1.36	1.37	1.38	1.38	1.38	1.38	1.38
	86°F (30.0°C)	TC	19784	20701	21540	21689	22700	21091	21135	21566	21715	22718	22097	22123	22158	22178	22739	23996	24031	24087	24093	24118
		S/T	0.95	1.00	1.00	1.00	1.00	0.74	0.88	1.00	1.00	1.00	0.60	0.75	0.86	0.88	1.00	0.40	0.51	0.62	0.64	0.77
		PI	1.76	1.77	1.78	1.78	1.80	1.78	1.78	1.78	1.78	1.79	1.79	1.79	1.79	1.79	1.79	1.81	1.81	1.81	1.81	1.81
	95°F (35.0°C)	TC	23851	23894	24407	24550	25513	25377	25383	25392	25393	25565	26472	26475	26489	26491	26503	28578	28568	28571	28569	28591
		S/T	0.80	0.91	1.00	1.00	1.00	0.65	0.75	0.84	0.86	0.96	0.54	0.65	0.73	0.75	0.85	0.39	0.47	0.55	0.56	0.66
		PI	2.61	2.61	2.63	2.64	2.69	2.69	2.69	2.69	2.69	2.70	2.75	2.75	2.75	2.75	2.75	2.86	2.86	2.86	2.86	2.86
	104°F (40.0°C)	TC	22321	22400	23046	23182	24101	23749	23757	23763	23764	24077	24775	24780	24793	24795	24802	26744	26734	26740	26735	26761
		S/T	0.82	0.94	1.00	1.00	1.00	0.66	0.77	0.86	0.88	1.00	0.55	0.66	0.75	0.77	0.87	0.39	0.47	0.56	0.58	0.67
		PI	2.61	2.61	2.65	2.65	2.70	2.69	2.69	2.69	2.69	2.70	2.74	2.74	2.74	2.74	2.74	2.86	2.86	2.86	2.86	2.86
	110°F (43.0°C)	TC	21264	21839	22667	22814	23794	22716	22724	22823	22867	23821	23753	23767	23775	23776	23914	25748	25736	25762	25766	25786
		S/T	0.89	1.00	1.00	1.00	1.00	0.70	0.83	0.94	0.96	1.00	0.58	0.70	0.81	0.83	0.96	0.39	0.49	0.59	0.61	0.73
		PI	2.63	2.66	2.69	2.70	2.74	2.70	2.70	2.70	2.70	2.74	2.74	2.74	2.74	2.74	2.75	2.83	2.83	2.83	2.83	2.83
	115°F (46.0°C)	TC	18069	18750	19486	19617	20492	19300	19304	19473	19642	20515	20221	20239	20244	20245	20534	21945	21935	21969	21972	21983
		S/T	0.92	1.00	1.00	1.00	1.00	0.72	0.86	0.98	1.00	1.00	0.59	0.73	0.84	0.86	1.00	0.40	0.50	0.61	0.63	0.75
		PI	2.38	2.41	2.44	2.44	2.48	2.43	2.43	2.44	2.44	2.48	2.48	2.48	2.48	2.48	2.48	2.54	2.54	2.54	2.54	2.54
	122°F (50.0°C)	TC	14028	14797	15455	15572	16354	14678	14793	15473	15590	16371	15457	15456	15537	15583	16385	16917	16950	16959	16958	16949
		S/T	1.00	1.00	1.00	1.00	1.00	0.80	0.98	1.00	1.00	1.00	0.64	0.81	0.95	0.98	1.00	0.41	0.54	0.67	0.69	0.84
		PI	2.08	2.10	2.12	2.12	2.14	2.10	2.10	2.12	2.12	2.14	2.12	2.12	2.12	2.12	2.14	2.16	2.16	2.16	2.16	2.15

Manufacturer reserves the right to change, at any time, specifications and designs without notice and without obligations.

Table 47: Cooling Performance - 24K 37MUHA + 45MUAA (Sheet 7 of 8)

AIRFLOW (CFM)	OUTDOOR DB °F (°C)	ID WB(F)	60.8 (16.0)					64.4 (18.0)					67(19.4)					71.6(22.0)				
		ID DB(F)	73.4 (23.0)	77.0 (25.0)	80.0 (26.7)	80.6 (27.0)	84.2 (29.0)	73.4 (23.0)	77.0 (25.0)	80.0 (26.7)	80.6 (27.0)	84.2 (29.0)	73.4 (23.0)	77.0 (25.0	80.0 (26.7)	80.6 (27.0)	84.2 (29.0)	73.4 (23.0)	77.0 (25.0)	80.0 (26.7)	80.6 (27.0)	84.2 (29.0)
824	-22°F (-30.0°C)	TC	19191	19182	19455	19536	20074	20023	20006	19993	19991	19975	20621	20595	20576	20573	20553	21751	21745	21701	21693	21647
		S/T	0.80	0.91	0.99	0.99	0.99	0.64	0.75	0.84	0.86	0.97	0.55	0.65	0.74	0.75	0.86	0.39	0.47	0.55	0.57	0.67
		PI	0.90	0.90	0.90	0.90	0.89	0.89	0.89	0.89	0.89	0.89	0.89	0.89	0.89	0.89	0.89	0.90	0.90	0.90	0.90	0.90
	-13°F (-25.0°C)	TC	20790	20780	21077	21164	21746	21691	21673	21659	21657	21640	22340	22311	22290	22287	22266	23564	23558	23509	23500	23451
		S/T	0.80	0.91	1.00	1.00	1.00	0.65	0.75	0.85	0.86	0.97	0.55	0.65	0.74	0.76	0.86	0.39	0.47	0.56	0.57	0.67
		PI	0.93	0.93	0.93	0.93	0.93	0.93	0.93	0.93	0.93	0.93	0.92	0.93	0.93	0.93	0.93	0.93	0.93	0.93	0.93	0.93
	-4°F (-20.0°C)	TC	22389	22379	22698	22792	23419	23360	23340	23326	23323	23304	24058	24028	24005	24002	23979	25377	25370	25318	25308	25255
		S/T	0.80	0.92	1.00	1.00	1.00	0.65	0.76	0.85	0.87	0.98	0.55	0.65	0.74	0.76	0.86	0.39	0.48	0.56	0.57	0.67
		PI	0.96	0.96	0.96	0.96	0.96	0.96	0.96	0.96	0.96	0.96	0.96	0.96	0.96	0.96	0.96	0.96	0.96	0.96	0.96	0.96
	0°F (-17.8°C)	TC	23132	23118	23547	23646	24295	24124	24097	24079	24076	24318	24833	24798	24767	24763	24752	26169	26163	26160	26164	26181
		S/T	0.81	0.93	1.00	1.00	1.00	0.66	0.77	0.86	0.88	1.00	0.55	0.66	0.75	0.77	0.87	0.39	0.48	0.57	0.58	0.68
		PI	0.97	0.97	0.97	0.97	0.97	0.97	0.97	0.97	0.97	0.97	0.97	0.97	0.97	0.97	0.97	0.98	0.98	0.98	0.98	0.98
	5°F (-15.0°C)	TC	23795	23877	24423	24536	25292	24911	24917	24919	24945	25317	25708	25714	25720	25720	25755	27216	27207	27222	27225	27237
		S/T	0.82	0.94	1.00	1.00	1.00	0.66	0.78	0.87	0.88	1.00	0.56	0.67	0.76	0.78	0.88	0.39	0.48	0.57	0.59	0.69
		PI	0.98	0.98	0.98	0.98	0.99	0.98	0.99	0.99	0.99	0.99	0.99	0.99	0.99	0.99	0.99	1.01	1.01	1.01	1.01	1.01
	14°F (-10.0°C)	TC	23634	23622	24105	24218	24969	24808	24786	24769	24766	24998	25658	25625	25599	25595	25570	27282	27274	27221	27212	27154
		S/T	0.81	0.93	1.00	1.00	1.00	0.65	0.76	0.86	0.87	1.00	0.55	0.66	0.75	0.76	0.87	0.39	0.48	0.56	0.57	0.67
		PI	1.13	1.13	1.13	1.13	1.13	1.13	1.13	1.13	1.13	1.13	1.13	1.13	1.13	1.13	1.13	1.13	1.13	1.13	1.13	1.13
	17°F (-8.3°C)	TC	23526	23602	24148	24266	25054	24697	24707	24711	24732	25081	25540	25549	25559	25560	25592	27162	27154	27150	27155	27178
		S/T	0.82	0.93	1.00	1.00	1.00	0.66	0.77	0.87	0.88	1.00	0.55	0.66	0.76	0.77	0.87	0.39	0.48	0.57	0.58	0.68
		PI	1.17	1.17	1.17	1.17	1.17	1.17	1.17	1.17	1.17	1.17	1.17	1.17	1.17	1.17	1.17	1.18	1.18	1.18	1.18	1.18
	23°F (-5.0°C)	TC	23178	23278	23880	23998	24789	24352	24359	24362	24394	24815	25192	25200	25207	25207	25248	26786	26778	26797	26801	26816
		S/T	0.83	0.95	1.00	1.00	1.00	0.66	0.78	0.88	0.89	1.00	0.56	0.67	0.76	0.78	0.89	0.39	0.48	0.57	0.59	0.69
		PI	1.21	1.21	1.21	1.22	1.22	1.22	1.22	1.22	1.22	1.22	1.23	1.23	1.23	1.23	1.23	1.25	1.25	1.25	1.25	1.25
	35°F (1.7°C)	TC	22697	22698	22831	22895	23634	23758	23757	23759	23759	23823	24502	24500	24502	24502	24505	25882	25875	25874	25873	25875
		S/T	0.78	0.88	0.97	0.99	1.00	0.63	0.73	0.82	0.83	0.93	0.54	0.63	0.72	0.73	0.83	0.39	0.46	0.54	0.56	0.65
		PI	1.21	1.21	1.21	1.22	1.27	1.28	1.28	1.28	1.28	1.28	1.33	1.33	1.33	1.33	1.33	1.45	1.45	1.45	1.45	1.45
	41°F (5.0°C)	TC	22169	22169	22345	22501	23166	23200	23199	23200	23200	23282	23923	23922	23923	23924	23925	25266	25260	25258	25257	25260
		S/T	0.78	0.89	0.98	1.00	1.00	0.64	0.74	0.83	0.84	0.94	0.54	0.64	0.72	0.74	0.84	0.39	0.47	0.55	0.56	0.66
		PI	1.08	1.08	1.09	1.10	1.14	1.14	1.14	1.14	1.14	1.15	1.20	1.20	1.20	1.20	1.20	1.30	1.30	1.30	1.30	1.30
	47°F (8.3°C)	TC	21639	21653	21944	22042	22694	22642	22641	22642	22642	22747	23345	23343	23345	23345	23345	24652	24646	24644	24643	24646
		S/T	0.79	0.90	1.00	1.00	1.00	0.64	0.75	0.84	0.85	0.96	0.54	0.65	0.73	0.75	0.85	0.39	0.47	0.55	0.57	0.67
		PI	0.95	0.95	0.97	0.97	1.01	1.01	1.01	1.01	1.01	1.02	1.06	1.06	1.06	1.06	1.06	1.15	1.15	1.15	1.15	1.15

Manufacturer reserves the right to change, at any time, specifications and designs without notice and without obligations.

Table 47: Cooling Performance - 24K 37MUHA + 45MUAA (Sheet 8 of 8)

AIRFLOW (CFM)	OUTDOOR DB °F (°C)	ID WB(F)	60.8 (16.0)					64.4 (18.0)					67(19.4)					71.6(22.0)				
		ID DB(F)	73.4 (23.0)	77.0 (25.0)	80.0 (26.7)	80.6 (27.0)	84.2 (29.0)	73.4 (23.0)	77.0 (25.0)	80.0 (26.7)	80.6 (27.0)	84.2 (29.0)	73.4 (23.0)	77.0 (25.0	80.0 (26.7)	80.6 (27.0)	84.2 (29.0)	73.4 (23.0)	77.0 (25.0)	80.0 (26.7)	80.6 (27.0)	84.2 (29.0)
824	50°F (10.0°C)	TC	20981	21558	22286	22415	23284	22165	22177	22331	22401	23306	23030	23060	23072	23073	23295	24617	24682	24746	24753	24784
		S/T	0.90	1.00	1.00	1.00	1.00	0.71	0.85	0.96	0.99	1.00	0.59	0.72	0.83	0.85	0.99	0.40	0.50	0.60	0.62	0.74
		PI	1.07	1.07	1.07	1.07	1.07	1.07	1.07	1.07	1.07	1.07	1.07	1.07	1.07	1.07	1.07	1.07	1.07	1.07	1.07	1.07
	59°F (15.0°C)	TC	20171	20879	21620	21751	22636	21342	21371	21613	21774	22659	22222	22245	22252	22285	22677	23862	23910	23958	23963	23983
		S/T	0.92	1.00	1.00	1.00	1.00	0.73	0.86	1.00	1.00	1.00	0.60	0.73	0.85	0.86	1.00	0.40	0.51	0.61	0.63	0.76
		PI	1.10	1.11	1.11	1.11	1.11	1.11	1.11	1.11	1.11	1.11	1.11	1.11	1.11	1.11	1.11	1.12	1.12	1.12	1.12	1.12
	68°F (20.0°C)	TC	19357	20183	20932	21065	21959	20492	20539	20954	21088	21980	21378	21394	21433	21452	21999	23035	23078	23114	23118	23130
		S/T	0.95	1.00	1.00	1.00	1.00	0.74	0.89	1.00	1.00	1.00	0.61	0.75	0.87	0.89	1.00	0.40	0.51	0.63	0.65	0.78
		PI	1.14	1.14	1.15	1.15	1.16	1.15	1.15	1.15	1.15	1.16	1.15	1.15	1.15	1.15	1.16	1.17	1.17	1.17	1.17	1.17
	77°F (25.0°C)	TC	18534	19426	20186	20321	21229	19648	19710	20208	20343	21250	20538	20561	20613	20637	21268	22182	22249	22301	22306	22327
		S/T	0.97	1.00	1.00	1.00	1.00	0.75	0.90	1.00	1.00	1.00	0.61	0.76	0.88	0.90	1.00	0.40	0.52	0.63	0.65	0.79
		PI	1.18	1.19	1.19	1.19	1.20	1.19	1.19	1.19	1.19	1.20	1.19	1.19	1.19	1.19	1.20	1.21	1.21	1.21	1.21	1.21
	82°F (27.8°C)	TC	19140	20117	20928	21070	22035	20282	20360	20946	21094	22058	21226	21252	21319	21345	22077	22949	23036	23096	23102	23127
		S/T	0.99	1.00	1.00	1.00	1.00	0.76	0.91	1.00	1.00	1.00	0.62	0.77	0.89	0.92	1.00	0.40	0.52	0.64	0.66	0.80
		PI	1.41	1.41	1.42	1.42	1.43	1.42	1.42	1.42	1.42	1.43	1.42	1.42	1.42	1.42	1.43	1.44	1.44	1.44	1.44	1.44
	86°F (30.0°C)	TC	21035	22085	22989	23149	24227	22184	22286	23014	23175	24252	23235	23261	23347	23380	24273	25154	25251	25311	25317	25341
		S/T	1.00	1.00	1.00	1.00	1.00	0.77	0.93	1.00	1.00	1.00	0.62	0.78	0.91	0.93	1.00	0.40	0.52	0.64	0.66	0.81
		PI	1.84	1.85	1.86	1.86	1.87	1.86	1.86	1.86	1.87	1.88	1.87	1.87	1.87	1.87	1.88	1.89	1.89	1.89	1.89	1.89
	95°F (35.0°C)	TC	25160	25296	26113	26268	27306	26740	26755	26764	26795	27341	27887	27893	27910	27913	27959	30050	30038	30044	30053	30093
		S/T	0.83	0.95	1.00	1.00	1.00	0.66	0.78	0.88	0.89	1.00	0.56	0.67	0.76	0.78	0.88	0.39	0.48	0.57	0.58	0.68
		PI	2.72	2.72	2.77	2.78	2.83	2.80	2.80	2.80	2.80	2.83	2.87	2.87	2.87	2.87	2.87	2.98	2.98	2.98	2.98	2.98
	104°F (40.0°C)	TC	23547	23763	24657	24806	25795	25031	25045	25089	25116	25827	26099	26110	26123	26124	26198	28131	28120	28133	28143	28172
		S/T	0.85	0.98	1.00	1.00	1.00	0.68	0.80	0.90	0.92	1.00	0.56	0.68	0.78	0.80	0.91	0.39	0.48	0.58	0.59	0.70
		PI	2.72	2.73	2.78	2.79	2.84	2.80	2.80	2.80	2.81	2.85	2.86	2.86	2.86	2.86	2.87	2.98	2.98	2.98	2.98	2.98
	110°F (43.0°C)	TC	22493	23357	24248	24406	25463	23947	23954	24222	24434	25489	25025	25045	25051	25070	25511	27087	27088	27130	27135	27150
		S/T	0.92	1.00	1.00	1.00	1.00	0.72	0.87	0.99	1.00	1.00	0.60	0.73	0.85	0.86	1.00	0.40	0.51	0.61	0.63	0.76
		PI	2.75	2.79	2.83	2.83	2.88	2.81	2.81	2.82	2.83	2.88	2.86	2.86	2.86	2.86	2.88	2.96	2.96	2.95	2.95	2.95
	115°F (46.0°C)	TC	19127	20048	20841	20996	21921	20341	20381	20864	21023	21943	21289	21302	21331	21352	21962	23083	23101	23133	23136	23143
		S/T	0.96	1.00	1.00	1.00	1.00	0.75	0.89	1.00	1.00	1.00	0.61	0.75	0.87	0.90	1.00	0.40	0.52	0.63	0.65	0.78
		PI	2.50	2.53	2.56	2.58	2.61	2.55	2.55	2.56	2.58	2.61	2.58	2.58	2.58	2.58	2.61	2.66	2.66	2.66	2.66	2.65
	122°F (50.0°C)	TC	14823	15640	16341	16463	17294	15296	15657	16359	16481	17311	16108	16103	16371	16494	17321	17588	17657	17661	17659	17682
		S/T	1.00	1.00	1.00	1.00	1.00	0.84	1.00	1.00	1.00	1.00	0.67	0.85	1.00	1.00	1.00	0.41	0.55	0.69	0.72	0.88
		PI	2.17	2.19	2.21	2.21	2.23	2.19	2.19	2.21	2.21	2.23	2.21	2.21	2.21	2.22	2.23	2.26	2.25	2.25	2.25	2.24

Manufacturer reserves the right to change, at any time, specifications and designs without notice and without obligations.

Heating Performance - 24K 37MUHA + 45MUAA

Table 48: Heating Performance - 24K 37MUHA + 45MUAA (Sheet 1 of 2)

AIRFLOW (CFM)	OUTDOOR DB °F (°C)	HEATING PERFORMANCE AT INDOOR DRY BULB TEMPERATURE									
		TC: TOTAL HEATING CAPACITY (BTU/HR)					PI: POWER INPUT (KW)				
		INDOOR CONDITIONS DB °F (°C)					INDOOR CONDITIONS DB				
		60.8°F (16.0°C)	68°F (20.0°C)	70°F (21.1°C)	71.6°F (22.0°C)	75.2°F (24.0°C)	60.8°F (16.0°C)	68°F (20.0°C)	70°F (21.1°C)	71.6°F (22.0°C)	75.2°F (24.0°C)
490	-22°F (-30.0°C)	10199	9995	9945	10152	10061	2.38	2.40	2.41	2.41	2.42
	-13°F (-25.0°C)	12680	12426	12364	12136	12027	2.55	2.57	2.57	2.58	2.59
	-4°F (-20.0°C)	15175	14871	14797	14524	14393	2.57	2.59	2.60	2.60	2.61
	0°F (-17.8°C)	17350	17003	16918	16606	16456	2.84	2.86	2.87	2.87	2.89
	5°F (-15.0°C)	20068	19667	19569	19208	19035	3.18	3.20	3.21	3.21	3.23
	14°F (-10.0°C)	21459	21030	20925	20539	20355	3.18	3.21	3.21	3.22	3.23
	17°F (-8.3°C)	21923	21485	21377	20983	20794	3.18	3.21	3.21	3.22	3.23
	22°F (-5.6°C)	21863	21426	21319	20926	20738	2.99	3.02	3.02	3.03	3.04
	27°F (-2.8°C)	21803	21367	21261	20869	20681	2.80	2.82	2.83	2.84	2.85
	32°F (-0.0°C)	21744	21309	21202	20811	20624	2.61	2.63	2.64	2.64	2.65
	35°F (1.7°C)	21708	21274	21167	20777	20590	2.50	2.52	2.52	2.53	2.54
	37°F (2.8°C)	22552	22101	21991	21585	21391	2.52	2.54	2.54	2.55	2.56
	42°F (5.6°C)	24664	24170	24049	23606	23394	2.57	2.59	2.60	2.60	2.61
	44.6°F (7.0°C)	25508	24998	24873	24415	24195	2.59	2.61	2.62	2.62	2.63
	47°F (8.3°C)	26775	26239	26108	25627	25396	2.62	2.64	2.65	2.65	2.66
	52°F (11.1°C)	24903	24405	24283	23835	23621	2.52	2.54	2.54	2.55	2.56
	57°F (13.9°C)	23031	22570	22457	22043	21845	2.42	2.44	2.44	2.45	2.46
	59°F (15.0°C)	22282	21836	21727	21327	21135	2.38	2.40	2.40	2.41	2.41
	62°F (16.7°C)	21159	20735	20632	20251	20069	2.32	2.33	2.34	2.34	2.35
	64.4°F (18.0°C)	20260	19855	19755	19391	19217	2.27	2.29	2.29	2.29	2.30
	68.8°F (21.0°C)	18238	17873	17784	17456	17299	2.16	2.18	2.18	2.18	2.19
	75.2°F (24.0°C)	16216	15892	15812	15521	15381	2.05	2.06	2.07	2.07	2.08
530	-22°F (-30.0°C)	10959	10740	10686	10775	10678	2.41	2.43	2.43	2.44	2.45
	-13°F (-25.0°C)	13360	13093	13028	12881	12765	2.57	2.59	2.60	2.60	2.61
	-4°F (-20.0°C)	15989	15669	15591	15416	15277	2.60	2.62	2.62	2.63	2.64
	0°F (-17.8°C)	18281	17915	17826	17625	17467	2.87	2.89	2.90	2.90	2.91
	5°F (-15.0°C)	21145	20722	20619	20387	20204	3.21	3.23	3.24	3.25	3.26
	14°F (-10.0°C)	22611	22159	22048	21800	21604	3.21	3.24	3.24	3.25	3.26
	17°F (-8.3°C)	23099	22637	22524	22271	22071	3.21	3.24	3.25	3.25	3.26
	22°F (-5.6°C)	23036	22576	22463	22210	22010	3.02	3.05	3.05	3.06	3.07
	27°F (-2.8°C)	22973	22514	22401	22150	21950	2.83	2.85	2.86	2.86	2.88
	32°F (-0.0°C)	22910	22452	22340	22089	21890	2.64	2.66	2.67	2.67	2.68
	35°F (1.7°C)	22873	22415	22303	22052	21854	2.52	2.54	2.55	2.55	2.56
	37°F (2.8°C)	23762	23287	23171	22910	22704	2.54	2.56	2.57	2.57	2.59
	42°F (5.6°C)	25987	25467	25340	25055	24830	2.60	2.62	2.62	2.63	2.64
	44.6°F (7.0°C)	26877	26339	26208	25913	25680	2.62	2.64	2.64	2.65	2.66
	47°F (8.3°C)	28212	27647	27509	27200	26955	2.65	2.67	2.67	2.68	2.69
	52°F (11.1°C)	26239	25714	25586	25298	25070	2.54	2.56	2.57	2.57	2.58
	57°F (13.9°C)	24267	23781	23662	23396	23186	2.44	2.46	2.47	2.47	2.48
	59°F (15.0°C)	23477	23008	22893	22636	22432	2.40	2.42	2.42	2.43	2.44
	62°F (16.7°C)	22294	21848	21739	21494	21301	2.34	2.36	2.36	2.37	2.38
	64.4°F (18.0°C)	21347	20920	20816	20582	20396	2.29	2.31	2.31	2.32	2.33
	68.8°F (21.0°C)	19217	18832	18738	18528	18361	2.18	2.20	2.20	2.21	2.21
	75.2°F (24.0°C)	17086	16745	16661	16474	16325	2.07	2.09	2.09	2.09	2.10

Manufacturer reserves the right to change, at any time, specifications and designs without notice and without obligations.

Table 48: Heating Performance - 24K 37MUHA + 45MUAA (Sheet 2 of 2)

580	-22°F (-30.0°C)	11776	11540	11483	11437	11334	2.43	2.45	2.46	2.46	2.47
	-13°F (-25.0°C)	14077	13796	13727	13672	13549	2.60	2.62	2.62	2.63	2.64
	-4°F (-20.0°C)	16847	16510	16428	16362	16215	2.62	2.64	2.65	2.65	2.67
	0°F (-17.8°C)	19262	18876	18782	18707	18539	2.90	2.92	2.93	2.93	2.94
	5°F (-15.0°C)	22280	21834	21725	21638	21444	3.24	3.27	3.27	3.28	3.29
	14°F (-10.0°C)	23824	23348	23231	23138	22930	3.24	3.27	3.28	3.28	3.30
	17°F (-8.3°C)	24339	23852	23733	23638	23425	3.25	3.27	3.28	3.28	3.30
	22°F (-5.6°C)	24273	23787	23668	23574	23361	3.05	3.08	3.08	3.09	3.10
	27°F (-2.8°C)	24206	23722	23603	23509	23297	2.86	2.88	2.89	2.89	2.90
	32°F (-0.0°C)	24140	23657	23539	23445	23234	2.67	2.69	2.69	2.70	2.71
	35°F (1.7°C)	24100	23618	23500	23406	23195	2.55	2.57	2.57	2.58	2.59
	37°F (2.8°C)	25038	24537	24414	24316	24098	2.57	2.59	2.60	2.60	2.61
	42°F (5.6°C)	27382	26834	26700	26593	26354	2.62	2.64	2.65	2.65	2.66
	44.6°F (7.0°C)	28319	27753	27614	27504	27256	2.64	2.66	2.67	2.67	2.68
	47°F (8.3°C)	29726	29131	28985	28869	28610	2.67	2.69	2.70	2.71	2.72
	52°F (11.1°C)	27647	27094	26959	26851	26609	2.57	2.59	2.60	2.60	2.61
	57°F (13.9°C)	25569	25057	24932	24832	24609	2.47	2.49	2.49	2.50	2.51
	59°F (15.0°C)	24737	24243	24121	24025	23809	2.42	2.44	2.45	2.45	2.46
	62°F (16.7°C)	23490	23020	22905	22814	22608	2.36	2.38	2.39	2.39	2.40
	64.4°F (18.0°C)	22493	22043	21933	21845	21648	2.31	2.33	2.34	2.34	2.35
	68.8°F (21.0°C)	20248	19843	19744	19665	19488	2.20	2.22	2.22	2.23	2.24
	75.2°F (24.0°C)	18003	17643	17555	17485	17327	2.09	2.11	2.11	2.12	2.12
620	-22°F (-30.0°C)	12408	12160	12099	12051	11942	2.46	2.48	2.48	2.49	2.50
	-13°F (-25.0°C)	14833	14536	14463	14406	14276	2.62	2.64	2.65	2.66	2.67
	-4°F (-20.0°C)	17751	17396	17309	17240	17085	2.65	2.67	2.68	2.68	2.69
	0°F (-17.8°C)	20295	19889	19790	19711	19533	2.93	2.95	2.96	2.96	2.97
	5°F (-15.0°C)	23476	23006	22891	22800	22594	3.27	3.30	3.31	3.31	3.33
	14°F (-10.0°C)	25103	24601	24478	24380	24160	3.28	3.30	3.31	3.32	3.33
	17°F (-8.3°C)	25645	25132	25007	24907	24682	3.28	3.30	3.31	3.32	3.33
	22°F (-5.6°C)	25575	25064	24938	24839	24615	3.08	3.11	3.11	3.12	3.13
	27°F (-2.8°C)	25505	24995	24870	24771	24548	2.89	2.91	2.92	2.92	2.93
	32°F (-0.0°C)	25435	24926	24802	24703	24480	2.69	2.71	2.72	2.72	2.74
	35°F (1.7°C)	25393	24885	24761	24662	24440	2.57	2.60	2.60	2.61	2.62
	37°F (2.8°C)	26381	25853	25724	25621	25391	2.60	2.62	2.62	2.63	2.64
	42°F (5.6°C)	28851	28274	28133	28020	27768	2.65	2.67	2.67	2.68	2.69
	44.6°F (7.0°C)	29839	29242	29096	28979	28719	2.67	2.69	2.70	2.70	2.71
	47°F (8.3°C)	31321	30694	30541	30419	30145	2.70	2.72	2.73	2.73	2.74
	52°F (11.1°C)	29131	28548	28405	28292	28037	2.60	2.62	2.62	2.63	2.64
	57°F (13.9°C)	26941	26402	26270	26165	25929	2.49	2.51	2.52	2.52	2.53
	59°F (15.0°C)	26065	25543	25416	25314	25086	2.45	2.47	2.47	2.48	2.49
	62°F (16.7°C)	24751	24256	24134	24038	23822	2.39	2.41	2.41	2.42	2.43
	64.4°F (18.0°C)	23700	23226	23109	23017	22810	2.34	2.36	2.36	2.36	2.37
	68.8°F (21.0°C)	21334	20908	20803	20720	20534	2.22	2.24	2.25	2.25	2.26
	75.2°F (24.0°C)	18969	18590	18497	18423	18257	2.11	2.13	2.13	2.14	2.15

Manufacturer reserves the right to change, at any time, specifications and designs without notice and without obligations.

Cooling Performance - 30K 37MUHA + 45MUAA

Table 49: Cooling Performance - 30K 37MUHA + 45MUAA (Sheet 1 of 8)

AIRFLOW (CFM)	OUTDOOR DB °F (°C)	ID WB(°F)	60.8°F (16.0°C)					64.4°F (18.0°C)					67°F (19.4°C)					71.6°F (22.0°C)				
		ID DB(°F)	73.4°F (23.0°C)	77.0°F (25.0°C)	80.0°F (26.7°C)	80.6°F (27.0°C)	84.2°F (29.0°C)	73.4°F (23.0°C)	77.0°F (25.0°C)	80.0°F (26.7°C)	80.6°F (27.0°C)	84.2°F (29.0°C)	73.4°F (23.0°C)	77.0°F (25.0°C)	80.0°F (26.7°C)	80.6°F (27.0°C)	84.2°F (29.0°C)	73.4°F (23.0°C)	77.0°F (25.0°C)	80.0°F (26.7°C)	80.6°F (27.0°C)	84.2°F (29.0°C)
712	-22°F(-30.0°C)	TC	22800	22796	22793	22793	22789	23861	23854	23851	23850	23845	24613	24607	24601	24600	24595	26024	26018	26012	26011	26002
		S/T	0.71	0.80	0.87	0.88	0.96	0.59	0.67	0.74	0.75	0.83	0.51	0.59	0.66	0.67	0.74	0.38	0.46	0.51	0.52	0.59
		PI	3.20	3.20	3.20	3.20	3.20	3.16	3.16	3.16	3.16	3.16	3.15	3.15	3.15	3.15	3.15	3.14	3.14	3.14	3.14	3.14
	-13°F (-25.0°C)	TC	24700	24696	24693	24692	24688	25849	25842	25838	25837	25833	26664	26657	26651	26650	26644	28193	28186	28179	28178	28169
		S/T	0.72	0.80	0.87	0.88	0.97	0.59	0.67	0.74	0.76	0.83	0.51	0.59	0.66	0.67	0.75	0.38	0.46	0.51	0.52	0.60
		PI	3.32	3.32	3.32	3.32	3.32	3.28	3.28	3.28	3.28	3.28	3.26	3.26	3.26	3.26	3.26	3.25	3.25	3.25	3.25	3.25
	-4°F (-20.0°C)	TC	26599	26595	26592	26592	26587	27837	27830	27826	27825	27820	28715	28708	28701	28700	28694	30362	30354	30347	30346	30336
		S/T	0.72	0.80	0.88	0.89	0.97	0.60	0.68	0.75	0.76	0.84	0.52	0.59	0.66	0.67	0.75	0.39	0.47	0.51	0.52	0.60
		PI	3.44	3.44	3.44	3.44	3.44	3.40	3.40	3.40	3.40	3.40	3.38	3.38	3.38	3.38	3.38	3.37	3.37	3.37	3.37	3.37
	0°F (-17.8°C)	TC	27465	27459	27455	27454	27446	28731	28725	28718	28718	28710	29627	29619	29612	29611	29602	31299	31291	31285	31283	31271
		S/T	0.72	0.81	0.88	0.90	0.98	0.60	0.68	0.75	0.76	0.85	0.52	0.60	0.67	0.68	0.76	0.39	0.47	0.52	0.53	0.60
		PI	3.46	3.46	3.46	3.47	3.47	3.44	3.44	3.44	3.44	3.44	3.43	3.43	3.43	3.43	3.43	3.44	3.44	3.44	3.44	3.44
	5°F (-15.0°C)	TC	28326	28326	28326	28326	28750	29741	29736	29734	29735	29738	30758	30756	30751	30751	30753	32708	32699	32691	32690	32690
		S/T	0.73	0.82	0.90	0.91	1.00	0.60	0.69	0.76	0.77	0.86	0.52	0.60	0.67	0.68	0.77	0.39	0.47	0.52	0.53	0.61
		PI	3.50	3.50	3.50	3.50	3.50	3.49	3.49	3.49	3.49	3.49	3.50	3.50	3.50	3.50	3.50	3.54	3.54	3.54	3.54	3.54
	14°F (-10.0°C)	TC	33611	33607	33602	33602	33765	35376	35366	35361	35360	35354	36636	36627	36618	36617	36609	39030	39019	39010	39008	38995
		S/T	0.73	0.81	0.89	0.90	0.99	0.60	0.68	0.75	0.76	0.85	0.52	0.60	0.66	0.68	0.76	0.39	0.47	0.51	0.53	0.60
		PI	2.50	2.50	2.50	2.50	2.50	2.48	2.48	2.48	2.48	2.48	2.47	2.47	2.47	2.47	2.47	2.47	2.47	2.47	2.47	2.47
	17°F (-8.3°C)	TC	35391	35384	35379	35378	35888	37248	37239	37231	37230	37230	38580	38579	38573	38573	38579	41186	41174	41164	41162	41165
		S/T	0.73	0.82	0.89	0.91	1.00	0.60	0.69	0.76	0.77	0.85	0.52	0.60	0.67	0.68	0.76	0.39	0.47	0.52	0.53	0.61
		PI	2.14	2.14	2.14	2.14	2.14	2.13	2.13	2.13	2.13	2.13	2.13	2.13	2.13	2.13	2.13	2.13	2.13	2.13	2.13	2.13
	23°F (-5.0°C)	TC	35160	35161	35161	35184	35826	37052	37045	37044	37045	37049	38414	38411	38405	38405	38408	41032	41020	41010	41008	41009
		S/T	0.74	0.83	0.90	0.91	1.00	0.61	0.69	0.77	0.78	0.86	0.52	0.60	0.67	0.69	0.77	0.39	0.47	0.52	0.53	0.61
		PI	2.19	2.19	2.19	2.19	2.20	2.20	2.20	2.20	2.20	2.20	2.21	2.21	2.21	2.21	2.21	2.24	2.24	2.24	2.24	2.24
	35°F (1.7°C)	TC	34984	34981	34979	34979	35027	36796	36793	36789	36788	36785	38078	38070	38068	38067	38061	40476	40466	40459	40457	40455
		S/T	0.70	0.78	0.85	0.86	0.93	0.59	0.66	0.72	0.74	0.81	0.51	0.58	0.64	0.65	0.73	0.39	0.46	0.50	0.51	0.58
		PI	2.15	2.15	2.15	2.15	2.16	2.27	2.27	2.27	2.27	2.27	2.37	2.37	2.37	2.37	2.37	2.57	2.57	2.57	2.57	2.57
	41°F (5.0°C)	TC	29707	29704	29702	29702	29771	31234	31231	31226	31226	31224	32313	32306	32304	32303	32298	34334	34327	34320	34319	34316
		S/T	0.71	0.79	0.86	0.87	0.95	0.59	0.67	0.73	0.74	0.82	0.51	0.59	0.65	0.66	0.73	0.39	0.46	0.51	0.52	0.59
		PI	1.51	1.51	1.51	1.51	1.51	1.60	1.60	1.60	1.60	1.60	1.67	1.67	1.67	1.67	1.67	1.82	1.82	1.82	1.82	1.82
	47°F (8.3°C)	TC	24418	24415	24414	24414	24499	25665	25662	25658	25658	25656	26547	26541	26539	26539	26535	28196	28189	28184	28183	28180
		S/T	0.71	0.80	0.87	0.88	0.96	0.59	0.67	0.74	0.75	0.83	0.51	0.59	0.65	0.66	0.74	0.39	0.46	0.51	0.52	0.59
		PI	0.87	0.87	0.87	0.87	0.88	0.93	0.93	0.93	0.93	0.93	0.97	0.97	0.97	0.97	0.97	1.06	1.06	1.06	1.06	1.06

Manufacturer reserves the right to change, at any time, specifications and designs without notice and without obligations.

Table 49: Cooling Performance - 30K 37MUHA + 45MUAA (Sheet 2 of 8)

AIRFLOW (CFM)	OUTDOOR DB °F (°C)	ID WB(°F)	60.8°F (16.0°C)					64.4°F (18.0°C)					67°F (19.4°C)					71.6°F (22.0°C)				
		ID DB(°F)	73.4°F (23.0°C)	77.0°F (25.0°C)	80.0°F (26.7°C)	80.6°F (27.0°C)	84.2°F (29.0°C)	73.4°F (23.0°C)	77.0°F (25.0°C)	80.0°F (26.7°C)	80.6°F (27.0°C)	84.2°F (29.0°C)	73.4°F (23.0°C)	77.0°F (25.0°C)	80.0°F (26.7°C)	80.6°F (27.0°C)	84.2°F (29.0°C)	73.4°F (23.0°C)	77.0°F (25.0°C)	80.0°F (26.7°C)	80.6°F (27.0°C)	84.2°F (29.0°C)
712	50°F (10.0°C)	TC	24001	24004	24226	24422	25329	25453	25458	25465	25467	25560	26506	26508	26520	26522	26533	28547	28536	28541	28539	28564
		S/T	0.79	0.89	0.99	1.00	1.00	0.64	0.74	0.82	0.84	0.94	0.54	0.64	0.72	0.73	0.83	0.39	0.46	0.54	0.56	0.65
		PI	1.02	1.02	1.02	1.02	1.02	1.02	1.02	1.02	1.02	1.02	1.02	1.02	1.02	1.02	1.02	1.02	1.02	1.02	1.02	1.02
	59°F (15.0°C)	TC	23833	23869	24339	24482	25438	25348	25354	25359	25359	25515	26458	26451	26462	26463	26471	28584	28573	28575	28574	28595
		S/T	0.80	0.91	1.00	1.00	1.00	0.65	0.75	0.84	0.86	0.96	0.54	0.65	0.73	0.75	0.85	0.39	0.47	0.55	0.56	0.66
		PI	1.16	1.16	1.16	1.16	1.17	1.17	1.17	1.17	1.17	1.17	1.17	1.17	1.17	1.17	1.17	1.18	1.18	1.18	1.18	1.18
	68°F (20.0°C)	TC	23679	23757	24427	24577	25582	25252	25256	25260	25260	25563	26399	26394	26403	26405	26410	28606	28594	28595	28594	28616
		S/T	0.82	0.94	1.00	1.00	1.00	0.66	0.77	0.86	0.88	1.00	0.55	0.66	0.75	0.77	0.87	0.39	0.47	0.56	0.57	0.67
		PI	1.30	1.30	1.30	1.30	1.31	1.31	1.31	1.31	1.31	1.31	1.32	1.32	1.32	1.32	1.32	1.33	1.33	1.33	1.33	1.33
	77°F (25.0°C)	TC	23488	23604	24414	24574	25631	25131	25140	25145	25170	25668	26333	26331	26345	26347	26379	28645	28632	28636	28636	28669
		S/T	0.83	0.96	1.00	1.00	1.00	0.66	0.78	0.88	0.89	1.00	0.55	0.67	0.76	0.78	0.88	0.39	0.48	0.56	0.58	0.68
		PI	1.45	1.45	1.45	1.45	1.46	1.46	1.46	1.46	1.46	1.46	1.47	1.47	1.47	1.47	1.47	1.48	1.48	1.48	1.48	1.48
	82°F (27.8°C)	TC	23977	24132	25057	25224	26338	25698	25711	25732	25755	26376	26958	26960	26975	26977	27023	29384	29370	29375	29378	29417
		S/T	0.84	0.97	1.00	1.00	1.00	0.67	0.79	0.88	0.90	1.00	0.56	0.67	0.77	0.78	0.89	0.39	0.48	0.57	0.58	0.68
		PI	1.70	1.70	1.71	1.71	1.72	1.71	1.71	1.71	1.71	1.72	1.72	1.72	1.72	1.72	1.72	1.74	1.74	1.74	1.74	1.74
	86°F (30.0°C)	TC	25120	25339	26395	26573	27768	26956	26968	27005	27032	27808	28296	28300	28315	28317	28381	30880	30865	30870	30877	30916
		S/T	0.85	0.98	1.00	1.00	1.00	0.67	0.80	0.89	0.91	1.00	0.56	0.68	0.77	0.79	0.90	0.39	0.48	0.57	0.59	0.69
		PI	2.11	2.12	2.13	2.13	2.14	2.13	2.13	2.13	2.13	2.14	2.15	2.15	2.15	2.15	2.15	2.17	2.17	2.17	2.17	2.17
	95°F (35.0°C)	TC	28101	28100	28102	28134	28855	29983	29975	29973	29974	29980	31339	31337	31330	31330	31330	33962	33950	33941	33939	33939
		S/T	0.74	0.83	0.91	0.92	1.00	0.61	0.69	0.77	0.78	0.87	0.52	0.60	0.67	0.69	0.77	0.39	0.47	0.52	0.53	0.61
		PI	2.94	2.94	2.94	2.94	2.98	3.03	3.03	3.03	3.03	3.03	3.10	3.10	3.10	3.10	3.10	3.23	3.23	3.23	3.23	3.23
	104°F (40.0°C)	TC	25244	25245	25291	25325	26170	26931	26924	26924	26924	26929	28148	28145	28139	28140	28143	30498	30487	30479	30477	30477
		S/T	0.75	0.85	0.93	0.95	1.00	0.61	0.71	0.78	0.80	0.89	0.52	0.61	0.69	0.70	0.79	0.39	0.45	0.52	0.54	0.62
		PI	2.91	2.91	2.91	2.92	2.96	3.00	3.00	3.00	3.00	3.00	3.07	3.07	3.07	3.07	3.07	3.19	3.19	3.19	3.19	3.19
	110°F (43.0°C)	TC	23379	23413	23939	24093	25108	25034	25031	25036	25036	25179	26226	26223	26225	26227	26233	28526	28514	28513	28513	28511
		S/T	0.80	0.91	1.00	1.00	1.00	0.64	0.75	0.84	0.86	0.96	0.54	0.65	0.73	0.75	0.85	0.39	0.47	0.55	0.56	0.66
		PI	2.93	2.93	2.95	2.96	3.00	3.00	3.00	3.00	3.00	3.00	3.05	3.05	3.05	3.05	3.05	3.15	3.14	3.14	3.14	3.14
	115°F (46.0°C)	TC	19878	19954	20636	20771	21680	21322	21324	21327	21328	21712	22365	22363	22369	22371	22372	24374	24364	24362	24360	24371
		S/T	0.83	0.95	1.00	1.00	1.00	0.66	0.77	0.87	0.89	1.00	0.55	0.66	0.75	0.77	0.88	0.39	0.47	0.56	0.57	0.67
		PI	2.66	2.66	2.69	2.69	2.73	2.71	2.71	2.71	2.71	2.73	2.75	2.75	2.75	2.75	2.75	2.83	2.83	2.83	2.83	2.83
	122°F (50.0°C)	TC	15153	15807	16503	16622	17445	16342	16342	16486	16645	17469	17223	17228	17228	17228	17486	18927	18917	18930	18931	18935
		S/T	0.93	1.00	1.00	1.00	1.00	0.72	0.86	0.99	1.00	1.00	0.59	0.73	0.84	0.86	1.00	0.39	0.50	0.61	0.62	0.75
		PI	2.31	2.33	2.34	2.35	2.37	2.34	2.34	2.34	2.35	2.37	2.36	2.36	2.36	2.36	2.37	2.41	2.41	2.40	2.40	2.40

Manufacturer reserves the right to change, at any time, specifications and designs without notice and without obligations.

Table 49: Cooling Performance - 30K 37MUHA + 45MUAA (Sheet 3 of 8)

AIRFLOW (CFM)	OUTDOOR DB °F (°C)	ID WB(°F)	60.8°F (16.0°C)					64.4°F (18.0°C)					67°F (19.4°C)					71.6°F (22.0°C)				
		ID DB(°F)	73.4°F (23.0°C)	77.0°F (25.0°C)	80.0°F (26.7°C)	80.6°F (27.0°C)	84.2°F (29.0°C)	73.4°F (23.0°C)	77.0°F (25.0°C)	80.0°F (26.7°C)	80.6°F (27.0°C)	84.2°F (29.0°C)	73.4°F (23.0°C)	77.0°F (25.0°C)	80.0°F (26.7°C)	80.6°F (27.0°C)	84.2°F (29.0°C)	73.4°F (23.0°C)	77.0°F (25.0°C)	80.0°F (26.7°C)	80.6°F (27.0°C)	84.2°F (29.0°C)
806	-22°F (-30.0°C)	TC	24529	24524	24519	24519	25022	25634	25626	25619	25618	25610	26416	26408	26399	26397	26385	27885	27878	27866	27866	27847
		S/T	0.74	0.83	0.91	0.93	0.99	0.61	0.70	0.77	0.79	0.88	0.52	0.61	0.68	0.70	0.78	0.38	0.45	0.52	0.54	0.62
		PI	3.32	3.32	3.32	3.32	3.31	3.29	3.29	3.29	3.29	3.29	3.28	3.28	3.28	3.28	3.28	3.28	3.28	3.28	3.28	3.28
	-13°F (-25.0°C)	TC	26573	26568	26562	26562	27107	27770	27762	27754	27753	27744	28618	28608	28599	28597	28584	30208	30201	30189	30188	30168
		S/T	0.75	0.84	0.92	0.93	1.00	0.61	0.70	0.78	0.79	0.88	0.52	0.61	0.69	0.70	0.79	0.38	0.46	0.53	0.54	0.62
		PI	3.44	3.44	3.44	3.45	3.43	3.41	3.41	3.41	3.41	3.42	3.40	3.40	3.40	3.40	3.40	3.40	3.40	3.40	3.40	3.40
	-4°F (-20.0°C)	TC	28618	28611	28606	28605	29192	29906	29897	29889	29888	29878	30819	30809	30798	30796	30782	32532	32524	32511	32510	32489
		S/T	0.75	0.84	0.92	0.94	1.00	0.61	0.71	0.78	0.79	0.88	0.53	0.61	0.69	0.70	0.79	0.39	0.46	0.53	0.54	0.63
		PI	3.57	3.57	3.57	3.57	3.55	3.53	3.54	3.54	3.54	3.54	3.52	3.52	3.52	3.52	3.52	3.52	3.52	3.52	3.52	3.53
	0°F (-17.8°C)	TC	29553	29545	29539	29537	30273	30871	30860	30848	30846	30833	31803	31790	31776	31773	31754	33534	33527	33523	33521	33526
		S/T	0.75	0.85	0.93	0.95	1.00	0.62	0.71	0.79	0.80	0.90	0.53	0.62	0.70	0.71	0.80	0.39	0.46	0.53	0.55	0.63
		PI	3.60	3.60	3.60	3.60	3.59	3.58	3.58	3.58	3.58	3.58	3.58	3.58	3.58	3.58	3.58	3.60	3.60	3.60	3.60	3.60
	5°F (-15.0°C)	TC	30452	30454	30550	30593	31488	31935	31933	31938	31938	31976	32998	32996	32998	32999	33006	35026	35016	35017	35015	35018
		S/T	0.76	0.86	0.94	0.96	1.00	0.62	0.72	0.80	0.81	0.90	0.53	0.62	0.70	0.72	0.81	0.39	0.46	0.54	0.55	0.64
		PI	3.63	3.63	3.63	3.63	3.63	3.63	3.63	3.63	3.63	3.63	3.64	3.64	3.65	3.65	3.65	3.70	3.70	3.70	3.70	3.70
	14°F (-10.0°C)	TC	36154	36146	36139	36137	37163	38000	37989	37978	37976	37964	39321	39307	39294	39291	39273	41830	41818	41801	41800	41773
		S/T	0.75	0.85	0.93	0.95	1.00	0.62	0.71	0.79	0.80	0.89	0.53	0.62	0.69	0.71	0.79	0.39	0.46	0.53	0.54	0.63
		PI	2.60	2.60	2.60	2.60	2.59	2.58	2.58	2.58	2.58	2.58	2.58	2.58	2.58	2.58	2.58	2.58	2.58	2.58	2.58	2.58
	17°F (-8.3°C)	TC	38043	38031	38130	38184	39328	39986	39972	39981	39983	40025	41386	41386	41392	41395	41408	44101	44088	44092	44090	44100
		S/T	0.76	0.86	0.94	0.96	1.00	0.62	0.72	0.80	0.81	0.90	0.53	0.62	0.70	0.71	0.80	0.39	0.46	0.53	0.55	0.63
		PI	2.23	2.23	2.23	2.23	2.22	2.22	2.22	2.22	2.22	2.22	2.22	2.22	2.22	2.22	2.22	2.23	2.23	2.23	2.23	2.23
	23°F (-5.0°C)	TC	37800	37804	37957	38025	39274	39784	39783	39789	39790	39854	41209	41207	41211	41213	41222	43939	43925	43927	43925	43932
		S/T	0.77	0.87	0.95	0.97	1.00	0.62	0.72	0.80	0.82	0.91	0.53	0.63	0.71	0.72	0.81	0.39	0.46	0.54	0.55	0.64
		PI	2.28	2.28	2.28	2.28	2.29	2.29	2.29	2.29	2.29	2.29	2.30	2.30	2.30	2.30	2.30	2.34	2.34	2.34	2.34	2.34
	35°F (1.7°C)	TC	37672	37670	37670	37670	38155	39545	39538	39535	39535	39537	40860	40856	40850	40849	40848	43316	43306	43297	43296	43294
		S/T	0.73	0.81	0.89	0.90	1.00	0.60	0.68	0.76	0.77	0.85	0.52	0.60	0.67	0.68	0.76	0.39	0.47	0.52	0.53	0.60
		PI	2.24	2.24	2.24	2.24	2.27	2.37	2.37	2.37	2.37	2.37	2.47	2.47	2.47	2.47	2.47	2.68	2.68	2.68	2.68	2.68
	41°F (5.0°C)	TC	31905	31981	31982	31991	32518	33563	33557	33554	33555	33555	34673	34670	34664	34664	34662	36744	36735	36728	36726	36724
		S/T	0.74	0.82	0.90	0.91	1.00	0.60	0.69	0.76	0.78	0.86	0.52	0.60	0.67	0.69	0.77	0.39	0.45	0.52	0.53	0.61
		PI	1.56	1.57	1.57	1.57	1.60	1.67	1.67	1.67	1.67	1.67	1.74	1.74	1.74	1.74	1.74	1.90	1.90	1.90	1.90	1.90
	47°F (8.3°C)	TC	26287	26286	26286	26312	26829	27577	27572	27570	27570	27571	28486	28483	28479	28478	28478	30178	30171	30165	30164	30162
		S/T	0.74	0.83	0.91	0.92	1.00	0.61	0.70	0.77	0.78	0.87	0.52	0.61	0.68	0.69	0.78	0.39	0.45	0.52	0.53	0.62
		PI	0.91	0.91	0.91	0.91	0.93	0.97	0.97	0.97	0.97	0.97	1.01	1.01	1.01	1.01	1.01	1.11	1.11	1.11	1.11	1.11

Manufacturer reserves the right to change, at any time, specifications and designs without notice and without obligations.

Table 49: Cooling Performance - 30K 37MUHA + 45MUAA (Sheet 4 of 8)

AIRFLOW (CFM)	OUTDOOR DB °F (°C)	ID WB(°F)	60.8°F (16.0°C)					64.4°F (18.0°C)					67°F (19.4°C)					71.6°F (22.0°C)				
		ID DB(°F)	73.4°F (23.0°C)	77.0°F (25.0°C)	80.0°F (26.7°C)	80.6°F (27.0°C)	84.2°F (29.0°C)	73.4°F (23.0°C)	77.0°F (25.0°C)	80.0°F (26.7°C)	80.6°F (27.0°C)	84.2°F (29.0°C)	73.4°F (23.0°C)	77.0°F (25.0°C)	80.0°F (26.7°C)	80.6°F (27.0°C)	84.2°F (29.0°C)	73.4°F (23.0°C)	77.0°F (25.0°C)	80.0°F (26.7°C)	80.6°F (27.0°C)	84.2°F (29.0°C)
806	50°F (10.0°C)	TC	25786	25895	26626	26777	27789	27316	27333	27340	27369	27824	28425	28441	28458	28460	28501	30542	30531	30566	30575	30616
		S/T	0.83	0.95	1.00	1.00	1.00	0.66	0.78	0.87	0.88	1.00	0.55	0.66	0.76	0.77	0.88	0.39	0.48	0.56	0.58	0.68
		PI	1.07	1.07	1.07	1.07	1.07	1.07	1.07	1.07	1.07	1.07	1.07	1.07	1.07	1.07	1.07	1.06	1.06	1.06	1.06	1.06
	59°F (15.0°C)	TC	25607	25790	26701	26860	27928	27209	27222	27263	27288	27964	28367	28382	28395	28397	28466	30594	30581	30611	30618	30650
		S/T	0.85	0.97	1.00	1.00	1.00	0.67	0.79	0.89	0.91	1.00	0.56	0.68	0.77	0.79	0.90	0.39	0.48	0.57	0.59	0.69
		PI	1.21	1.21	1.21	1.21	1.22	1.22	1.22	1.22	1.22	1.22	1.22	1.22	1.22	1.22	1.22	1.23	1.23	1.23	1.23	1.23
	68°F (20.0°C)	TC	25442	25869	26809	26976	28096	27107	27117	27192	27225	28133	28309	28324	28333	28334	28444	30624	30611	30641	30646	30672
		S/T	0.87	1.00	1.00	1.00	1.00	0.69	0.81	0.91	0.93	1.00	0.57	0.69	0.79	0.81	0.93	0.39	0.49	0.58	0.60	0.71
		PI	1.35	1.36	1.36	1.36	1.37	1.37	1.37	1.37	1.37	1.37	1.37	1.37	1.37	1.37	1.37	1.39	1.39	1.39	1.39	1.39
	77°F (25.0°C)	TC	25235	25824	26813	26989	28170	26980	26993	27097	27140	28205	28232	28256	28270	28272	28418	30654	30639	30688	30695	30731
		S/T	0.88	1.00	1.00	1.00	1.00	0.69	0.82	0.93	0.95	1.00	0.57	0.70	0.80	0.82	0.94	0.39	0.49	0.59	0.60	0.72
		PI	1.51	1.51	1.52	1.52	1.53	1.52	1.52	1.52	1.52	1.53	1.53	1.53	1.53	1.53	1.53	1.55	1.55	1.54	1.54	1.54
	82°F (27.8°C)	TC	25781	26482	27525	27709	28952	27589	27604	27737	27791	28991	28900	28931	28946	28948	29131	31438	31444	31483	31492	31533
		S/T	0.88	1.00	1.00	1.00	1.00	0.70	0.83	0.94	0.96	1.00	0.58	0.70	0.81	0.83	0.96	0.39	0.49	0.59	0.61	0.72
		PI	1.77	1.78	1.79	1.79	1.80	1.79	1.79	1.79	1.79	1.80	1.80	1.80	1.80	1.80	1.80	1.81	1.81	1.81	1.81	1.81
	86°F (30.0°C)	TC	27028	27881	28999	29197	30528	28942	28956	29129	29206	30569	30338	30370	30384	30386	30621	33042	33044	33092	33101	33139
		S/T	0.90	1.00	1.00	1.00	1.00	0.71	0.84	0.96	0.98	1.00	0.58	0.71	0.82	0.84	0.97	0.39	0.50	0.60	0.61	0.73
		PI	2.21	2.21	2.22	2.23	2.24	2.23	2.22	2.23	2.23	2.24	2.24	2.24	2.24	2.24	2.24	2.27	2.26	2.26	2.26	2.26
	95°F (35.0°C)	TC	30224	30230	30397	30475	31731	32200	32196	32205	32206	32263	33621	33620	33619	33621	33636	36361	36349	36338	36354	36345
		S/T	0.77	0.87	0.96	0.98	1.00	0.63	0.72	0.80	0.82	0.91	0.53	0.62	0.70	0.72	0.81	0.39	0.46	0.53	0.55	0.63
		PI	3.07	3.07	3.08	3.08	3.14	3.16	3.16	3.16	3.16	3.17	3.23	3.23	3.23	3.23	3.23	3.37	3.37	3.37	3.37	3.37
	104°F (40.0°C)	TC	27146	27150	27429	27682	28773	28917	28915	28924	28925	29028	30195	30194	30196	30198	30210	32648	32637	32627	32637	32635
		S/T	0.79	0.89	0.99	1.00	1.00	0.63	0.74	0.82	0.84	0.94	0.54	0.64	0.72	0.73	0.83	0.39	0.46	0.54	0.55	0.65
		PI	3.04	3.04	3.05	3.06	3.12	3.13	3.13	3.13	3.13	3.14	3.20	3.20	3.20	3.20	3.20	3.33	3.33	3.33	3.33	3.33
	110°F (43.0°C)	TC	25134	25326	26303	26472	27601	26871	26881	26904	26929	27639	28131	28131	28142	28143	28192	30534	30525	30525	30527	30551
		S/T	0.85	0.97	1.00	1.00	1.00	0.67	0.79	0.89	0.91	1.00	0.56	0.68	0.77	0.79	0.90	0.39	0.48	0.57	0.59	0.69
		PI	3.05	3.07	3.10	3.11	3.15	3.12	3.12	3.13	3.13	3.16	3.18	3.18	3.18	3.18	3.18	3.28	3.28	3.28	3.28	3.28
	115°F (46.0°C)	TC	21368	21825	22677	22827	23835	22891	22899	22961	22993	23867	23990	23996	24004	24004	24095	26097	26085	26094	26100	26119
		S/T	0.88	1.00	1.00	1.00	1.00	0.69	0.82	0.92	0.94	1.00	0.57	0.69	0.80	0.82	0.94	0.39	0.49	0.58	0.60	0.71
		PI	2.77	2.79	2.82	2.83	2.86	2.83	2.83	2.83	2.83	2.86	2.87	2.87	2.87	2.87	2.87	2.95	2.95	2.95	2.95	2.95
	122°F (50.0°C)	TC	16408	17333	18100	18235	19147	17518	17562	18122	18258	19168	18453	18457	18487	18507	19187	20238	20245	20262	20263	20260
		S/T	1.00	1.00	1.00	1.00	1.00	0.76	0.92	1.00	1.00	1.00	0.62	0.77	0.89	0.92	1.00	0.40	0.52	0.64	0.66	0.79
		PI	2.41	2.44	2.45	2.46	2.48	2.44	2.44	2.45	2.46	2.48	2.46	2.46	2.46	2.46	2.48	2.51	2.51	2.51	2.51	2.50

Manufacturer reserves the right to change, at any time, specifications and designs without notice and without obligations.

Table 49: Cooling Performance - 30K 37MUHA + 45MUAA (Sheet 5 of 8)

AIRFLOW (CFM)	OUTDOOR DB °F (°C)	ID WB(°F)	60.8°F (16.0°C)					64.4°F (18.0°C)					67°F (19.4°C)					71.6°F (22.0°C)				
		ID DB(°F)	73.4°F (23.0°C)	77.0°F (25.0°C)	80.0°F (26.7°C)	80.6°F (27.0°C)	84.2°F (29.0°C)	73.4°F (23.0°C)	77.0°F (25.0°C)	80.0°F (26.7°C)	80.6°F (27.0°C)	84.2°F (29.0°C)	73.4°F (23.0°C)	77.0°F (25.0°C)	80.0°F (26.7°C)	80.6°F (27.0°C)	84.2°F (29.0°C)	73.4°F (23.0°C)	77.0°F (25.0°C)	80.0°F (26.7°C)	80.6°F (27.0°C)	84.2°F (29.0°C)
894	-22°F (-30.0°C)	TC	26378	26369	26361	26514	27295	27539	27524	27512	27510	27491	28361	28346	28328	28325	28305	29918	29910	29887	29880	29836
		S/T	0.77	0.87	0.96	0.99	0.99	0.63	0.73	0.81	0.82	0.93	0.53	0.63	0.71	0.73	0.82	0.38	0.46	0.54	0.55	0.64
		PI	3.48	3.48	3.49	3.48	3.47	3.46	3.46	3.46	3.46	3.46	3.45	3.45	3.45	3.45	3.46	3.46	3.46	3.47	3.47	3.47
	-13°F (-25.0°C)	TC	28576	28566	28558	28724	29570	29834	29818	29804	29802	29782	30725	30709	30688	30685	30664	32411	32402	32378	32370	32322
		S/T	0.77	0.88	0.97	1.00	1.00	0.63	0.73	0.81	0.83	0.93	0.54	0.63	0.71	0.73	0.83	0.39	0.46	0.54	0.56	0.65
		PI	3.61	3.61	3.61	3.61	3.59	3.59	3.59	3.59	3.59	3.59	3.58	3.58	3.58	3.58	3.58	3.59	3.59	3.59	3.59	3.60
	-4°F (-20.0°C)	TC	30774	30763	30755	30933	31844	32129	32111	32097	32095	32072	33088	33071	33049	33045	33022	34904	34895	34869	34860	34808
		S/T	0.78	0.88	0.97	1.00	1.00	0.63	0.73	0.82	0.83	0.93	0.54	0.64	0.72	0.73	0.83	0.39	0.47	0.55	0.56	0.65
		PI	3.74	3.74	3.74	3.74	3.72	3.71	3.72	3.72	3.72	3.72	3.71	3.71	3.71	3.71	3.71	3.72	3.72	3.72	3.72	3.72
	0°F (-17.8°C)	TC	31790	31776	31899	32142	33032	33176	33151	33132	33128	33123	34149	34129	34098	34093	34063	35989	35979	35980	35984	36011
		S/T	0.78	0.89	0.99	1.00	1.00	0.64	0.74	0.83	0.84	0.95	0.54	0.64	0.73	0.74	0.84	0.39	0.47	0.55	0.57	0.66
		PI	3.77	3.77	3.77	3.77	3.76	3.76	3.76	3.76	3.76	3.76	3.76	3.77	3.77	3.77	3.77	3.80	3.80	3.80	3.80	3.80
	5°F (-15.0°C)	TC	32725	32754	33196	33348	34368	34281	34288	34292	34292	34461	35403	35400	35410	35410	35415	37518	37507	37508	37510	37531
		S/T	0.79	0.90	1.00	1.00	1.00	0.64	0.75	0.84	0.85	0.96	0.54	0.65	0.73	0.75	0.85	0.39	0.47	0.55	0.57	0.66
		PI	3.80	3.80	3.80	3.81	3.82	3.81	3.81	3.82	3.82	3.82	3.84	3.84	3.84	3.84	3.84	3.91	3.91	3.91	3.91	3.91
	14°F (-10.0°C)	TC	38857	38842	39003	39344	40565	40807	40784	40764	40761	40740	42217	42197	42165	42159	42124	44872	44859	44826	44816	44747
		S/T	0.78	0.89	0.99	1.00	1.00	0.64	0.74	0.82	0.84	0.94	0.54	0.64	0.72	0.74	0.83	0.39	0.47	0.55	0.56	0.65
		PI	2.73	2.73	2.73	2.73	2.72	2.72	2.72	2.72	2.72	2.72	2.71	2.71	2.71	2.71	2.71	2.72	2.72	2.72	2.72	2.72
	17°F (-8.3°C)	TC	40944	40954	41456	41695	43037	43000	43003	43012	43014	43217	44371	44388	44417	44419	44430	47322	47307	47312	47321	47365
		S/T	0.79	0.89	1.00	1.00	1.00	0.64	0.74	0.83	0.85	0.95	0.55	0.65	0.73	0.75	0.85	0.39	0.47	0.55	0.57	0.66
		PI	2.34	2.34	2.34	2.34	2.34	2.34	2.34	2.34	2.34	2.34	2.34	2.34	2.34	2.34	2.34	2.35	2.35	2.36	2.36	2.36
	23°F (-5.0°C)	TC	40620	40676	41338	41541	42899	42705	42716	42721	42722	42975	44210	44209	44223	44224	44232	47061	47046	47048	47054	47087
		S/T	0.80	0.91	1.00	1.00	1.00	0.65	0.75	0.84	0.86	0.97	0.54	0.65	0.74	0.75	0.85	0.39	0.47	0.56	0.57	0.66
		PI	2.39	2.40	2.40	2.40	2.41	2.41	2.41	2.41	2.41	2.41	2.42	2.42	2.42	2.42	2.43	2.47	2.47	2.47	2.47	2.47
	35°F (1.7°C)	TC	40533	40534	40612	40658	41703	42477	42472	42473	42474	42475	43842	43839	43835	43835	43840	46382	46371	46361	46368	46359
		S/T	0.75	0.85	0.93	0.94	1.00	0.62	0.71	0.79	0.80	0.89	0.53	0.62	0.69	0.71	0.80	0.39	0.46	0.53	0.54	0.63
		PI	2.35	2.35	2.36	2.36	2.43	2.49	2.49	2.49	2.49	2.49	2.60	2.60	2.60	2.60	2.60	2.82	2.82	2.82	2.82	2.82
	41°F (5.0°C)	TC	34408	34409	34504	34551	35531	36051	36047	36048	36048	36080	37204	37200	37197	37198	37202	39346	39337	39329	39333	39327
		S/T	0.76	0.86	0.94	0.96	1.00	0.62	0.72	0.80	0.81	0.90	0.53	0.62	0.70	0.71	0.81	0.39	0.46	0.53	0.55	0.64
		PI	1.65	1.65	1.66	1.66	1.72	1.75	1.75	1.75	1.75	1.76	1.83	1.83	1.83	1.83	1.83	2.00	2.00	2.00	2.00	2.00
	47°F (8.3°C)	TC	28276	28277	28385	28435	29310	29622	29618	29619	29619	29664	30565	30562	30560	30560	30562	32319	32311	32309	32308	32303
		S/T	0.77	0.87	0.95	0.97	1.00	0.63	0.72	0.81	0.82	0.91	0.53	0.63	0.71	0.72	0.82	0.39	0.46	0.54	0.55	0.64
		PI	0.96	0.96	0.96	0.96	1.00	1.02	1.02	1.02	1.02	1.02	1.07	1.07	1.07	1.07	1.07	1.16	1.16	1.16	1.16	1.16

Manufacturer reserves the right to change, at any time, specifications and designs without notice and without obligations.

Table 49: Cooling Performance - 30K 37MUHA + 45MUAA (Sheet 6 of 8)

AIRFLOW (CFM)	OUTDOOR DB °F (°C)	ID WB(°F)	60.8°F (16.0°C)					64.4°F (18.0°C)					67°F (19.4°C)					71.6°F (22.0°C)				
		ID DB(°F)	73.4°F (23.0°C)	77.0°F (25.0°C)	80.0°F (26.7°C)	80.6°F (27.0°C)	84.2°F (29.0°C)	73.4°F (23.0°C)	77.0°F (25.0°C)	80.0°F (26.7°C)	80.6°F (27.0°C)	84.2°F (29.0°C)	73.4°F (23.0°C)	77.0°F (25.0°C)	80.0°F (26.7°C)	80.6°F (27.0°C)	84.2°F (29.0°C)	73.4°F (23.0°C)	77.0°F (25.0°C)	80.0°F (26.7°C)	80.6°F (27.0°C)	84.2°F (29.0°C)
894	50°F (10.0°C)	TC	27698	28151	29091	29258	30379	29326	29343	29438	29476	30414	30480	30520	30537	30539	30677	32676	32692	32771	32780	32824
		S/T	0.87	1.00	1.00	1.00	1.00	0.69	0.81	0.92	0.94	1.00	0.57	0.69	0.80	0.81	0.93	0.39	0.49	0.58	0.60	0.71
		PI	1.12	1.12	1.12	1.12	1.12	1.12	1.12	1.12	1.12	1.12	1.12	1.12	1.12	1.12	1.12	1.12	1.12	1.12	1.12	1.12
	59°F (15.0°C)	TC	27532	28195	29187	29363	30544	29212	29225	29370	29427	30580	30425	30458	30470	30472	30673	32749	32757	32822	32829	32861
		S/T	0.88	1.00	1.00	1.00	1.00	0.70	0.83	0.94	0.97	1.00	0.58	0.71	0.81	0.83	0.96	0.39	0.50	0.59	0.61	0.73
		PI	1.27	1.28	1.28	1.28	1.28	1.28	1.28	1.28	1.28	1.28	1.28	1.28	1.28	1.28	1.28	1.29	1.29	1.29	1.29	1.29
	68°F (20.0°C)	TC	27391	28275	29315	29500	30740	29103	29112	29340	29531	30775	30369	30394	30403	30404	30750	32793	32803	32856	32862	32885
		S/T	0.91	1.00	1.00	1.00	1.00	0.72	0.85	0.97	1.00	1.00	0.59	0.72	0.84	0.86	0.99	0.40	0.50	0.61	0.62	0.75
		PI	1.42	1.43	1.44	1.44	1.45	1.44	1.44	1.44	1.44	1.45	1.45	1.45	1.45	1.45	1.45	1.47	1.47	1.47	1.47	1.46
	77°F (25.0°C)	TC	27196	28238	29333	29528	30833	28965	28978	29312	29563	30869	30287	30322	30336	30371	30897	32802	32832	32906	32914	32949
		S/T	0.92	1.00	1.00	1.00	1.00	0.72	0.87	0.99	1.00	1.00	0.59	0.73	0.85	0.86	1.00	0.40	0.51	0.61	0.63	0.76
		PI	1.59	1.60	1.60	1.60	1.61	1.60	1.60	1.60	1.60	1.61	1.61	1.61	1.61	1.61	1.61	1.63	1.63	1.63	1.63	1.63
	82°F (27.8°C)	TC	27785	28963	30117	30323	31701	29619	29667	30154	30359	31737	31005	31046	31061	31110	31766	33630	33673	33757	33766	33807
		S/T	0.94	1.00	1.00	1.00	1.00	0.73	0.87	1.00	1.00	1.00	0.60	0.74	0.86	0.87	1.00	0.40	0.51	0.62	0.63	0.76
		PI	1.87	1.88	1.88	1.89	1.89	1.88	1.88	1.88	1.89	1.89	1.89	1.89	1.89	1.89	1.89	1.91	1.91	1.91	1.91	1.91
	86°F (30.0°C)	TC	29112	30460	31696	31914	33402	31034	31099	31734	31953	33428	32515	32553	32604	32634	33459	35309	35361	35443	35452	35489
		S/T	0.95	1.00	1.00	1.00	1.00	0.74	0.88	1.00	1.00	1.00	0.60	0.75	0.86	0.88	1.00	0.40	0.51	0.62	0.64	0.77
		PI	2.32	2.34	2.35	2.35	2.37	2.34	2.34	2.35	2.35	2.36	2.36	2.36	2.36	2.36	2.36	2.39	2.38	2.38	2.38	2.38
	95°F (35.0°C)	TC	32484	32542	33240	33436	34747	34561	34570	34582	34583	34818	36054	36057	36076	36079	36095	38921	38907	38911	38909	38938
		S/T	0.80	0.91	1.00	1.00	1.00	0.65	0.75	0.84	0.86	0.96	0.54	0.65	0.73	0.75	0.85	0.39	0.47	0.55	0.56	0.66
		PI	3.23	3.23	3.26	3.27	3.34	3.33	3.33	3.33	3.33	3.34	3.40	3.40	3.40	3.40	3.40	3.55	3.55	3.55	3.55	3.55
	104°F (40.0°C)	TC	29171	29276	30119	30297	31498	31038	31048	31057	31058	31467	32379	32385	32402	32405	32415	34953	34940	34947	34941	34974
		S/T	0.82	0.94	1.00	1.00	1.00	0.66	0.77	0.86	0.88	1.00	0.55	0.66	0.75	0.77	0.87	0.39	0.47	0.56	0.58	0.67
		PI	3.20	3.20	3.25	3.26	3.32	3.29	3.30	3.30	3.29	3.32	3.37	3.37	3.37	3.37	3.37	3.51	3.50	3.50	3.50	3.50
	110°F (43.0°C)	TC	27008	27739	28791	28978	30222	28852	28863	28988	29044	30256	30170	30188	30198	30199	30375	32703	32689	32721	32727	32752
		S/T	0.89	1.00	1.00	1.00	1.00	0.70	0.83	0.94	0.96	1.00	0.58	0.70	0.81	0.83	0.96	0.39	0.49	0.59	0.61	0.73
		PI	3.21	3.24	3.29	3.29	3.34	3.29	3.29	3.29	3.30	3.35	3.35	3.34	3.34	3.34	3.35	3.45	3.45	3.45	3.45	3.45
	115°F (46.0°C)	TC	22990	23856	24793	24960	26072	24556	24562	24776	24991	26102	25728	25751	25758	25758	26126	27921	27908	27951	27956	27970
		S/T	0.92	1.00	1.00	1.00	1.00	0.72	0.86	0.98	1.00	1.00	0.59	0.73	0.84	0.86	1.00	0.40	0.50	0.61	0.63	0.75
		PI	2.91	2.94	2.98	2.98	3.02	2.97	2.97	2.98	2.98	3.03	3.02	3.02	3.02	3.02	3.03	3.10	3.10	3.10	3.10	3.10
	122°F (50.0°C)	TC	17911	18892	19733	19883	20881	18741	18888	19756	19905	20903	19736	19735	19838	19897	20921	21599	21642	21653	21653	21641
		S/T	1.00	1.00	1.00	1.00	1.00	0.80	0.98	1.00	1.00	1.00	0.64	0.81	0.95	0.98	1.00	0.41	0.54	0.67	0.69	0.84
		PI	2.55	2.57	2.59	2.59	2.62	2.57	2.57	2.59	2.59	2.62	2.59	2.59	2.59	2.59	2.62	2.65	2.64	2.64	2.64	2.63

Manufacturer reserves the right to change, at any time, specifications and designs without notice and without obligations.

Table 49: Cooling Performance - 30K 37MUHA + 45MUAA (Sheet 7 of 8)

AIRFLOW (CFM)	OUTDOOR DB °F (°C)	ID WB(°F)	60.8°F (16.0°C)					64.4°F (18.0°C)					67°F (19.4°C)					71.6°F (22.0°C)				
		ID DB(°F)	73.4°F (23.0°C)	77.0°F (25.0°C)	80.0°F (26.7°C)	80.6°F (27.0°C)	84.2°F (29.0°C)	73.4°F (23.0°C)	77.0°F (25.0°C)	80.0°F (26.7°C)	80.6°F (27.0°C)	84.2°F (29.0°C)	73.4°F (23.0°C)	77.0°F (25.0°C)	80.0°F (26.7°C)	80.6°F (27.0°C)	84.2°F (29.0°C)	73.4°F (23.0°C)	77.0°F (25.0°C)	80.0°F (26.7°C)	80.6°F (27.0°C)	84.2°F (29.0°C)
988	-22°F (-30.0°C)	TC	28351	28338	28742	28862	29656	29580	29556	29537	29535	29510	30465	30426	30398	30393	30364	32134	32126	32060	32048	31980
		S/T	0.80	0.91	0.99	0.99	0.99	0.64	0.75	0.84	0.86	0.97	0.55	0.65	0.74	0.75	0.86	0.39	0.47	0.55	0.57	0.67
		PI	3.69	3.69	3.69	3.68	3.67	3.67	3.67	3.67	3.67	3.68	3.67	3.67	3.67	3.67	3.67	3.69	3.69	3.69	3.69	3.69
	-13°F (-25.0°C)	TC	30714	30700	31138	31267	32127	32045	32019	31999	31996	31969	33003	32962	32931	32926	32895	34812	34803	34731	34718	34645
		S/T	0.80	0.91	1.00	1.00	1.00	0.65	0.75	0.85	0.86	0.97	0.55	0.65	0.74	0.76	0.86	0.39	0.47	0.56	0.57	0.67
		PI	3.83	3.83	3.82	3.82	3.81	3.81	3.81	3.81	3.81	3.81	3.80	3.80	3.81	3.81	3.81	3.83	3.83	3.83	3.83	3.83
	-4°F (-20.0°C)	TC	33076	33061	33533	33672	34599	34510	34482	34460	34457	34428	35542	35498	35464	35459	35425	37490	37480	37403	37389	37310
		S/T	0.80	0.92	1.00	1.00	1.00	0.65	0.76	0.85	0.87	0.98	0.55	0.65	0.74	0.76	0.86	0.39	0.48	0.56	0.57	0.67
		PI	3.97	3.97	3.96	3.96	3.95	3.94	3.95	3.95	3.95	3.95	3.94	3.94	3.94	3.94	3.94	3.96	3.96	3.96	3.96	3.97
	0°F (-17.8°C)	TC	34174	34154	34788	34933	35892	35640	35600	35573	35569	35926	36687	36635	36590	36584	36567	38660	38651	38648	38653	38678
		S/T	0.81	0.93	1.00	1.00	1.00	0.66	0.77	0.86	0.88	1.00	0.55	0.66	0.75	0.77	0.87	0.39	0.48	0.57	0.58	0.68
		PI	4.00	4.00	4.00	4.00	4.00	3.99	4.00	4.00	4.00	4.00	4.00	4.00	4.00	4.00	4.00	4.05	4.04	4.05	4.05	4.05
	5°F (-15.0°C)	TC	35154	35275	36081	36248	37365	36803	36812	36814	36852	37401	37979	37989	37997	37998	38049	40207	40195	40216	40220	40238
		S/T	0.82	0.94	1.00	1.00	1.00	0.66	0.78	0.87	0.88	1.00	0.56	0.67	0.76	0.78	0.88	0.39	0.48	0.57	0.59	0.69
		PI	4.03	4.03	4.04	4.04	4.06	4.05	4.05	4.05	4.05	4.06	4.08	4.08	4.08	4.08	4.08	4.17	4.16	4.17	4.17	4.17
	14°F (-10.0°C)	TC	41773	41752	42604	42804	44131	43847	43808	43778	43773	44183	45349	45292	45246	45239	45193	48220	48205	48113	48096	47993
		S/T	0.81	0.93	1.00	1.00	1.00	0.65	0.76	0.86	0.87	1.00	0.55	0.66	0.75	0.76	0.87	0.39	0.48	0.56	0.57	0.67
		PI	2.90	2.90	2.89	2.89	2.89	2.88	2.89	2.89	2.89	2.89	2.88	2.88	2.88	2.88	2.88	2.89	2.89	2.90	2.90	2.90
	17°F (-8.3°C)	TC	43870	44013	45030	45250	46720	46054	46073	46081	46120	46770	47625	47643	47662	47664	47723	50651	50637	50629	50639	50681
		S/T	0.82	0.93	1.00	1.00	1.00	0.66	0.77	0.87	0.88	1.00	0.55	0.66	0.76	0.77	0.87	0.39	0.48	0.57	0.58	0.68
		PI	2.48	2.48	2.48	2.48	2.48	2.48	2.48	2.48	2.48	2.48	2.48	2.48	2.48	2.49	2.49	2.50	2.50	2.51	2.51	2.51
	23°F (-5.0°C)	TC	43635	43822	44956	45178	46667	45844	45858	45863	45923	46717	47426	47442	47454	47455	47532	50428	50412	50448	50455	50484
		S/T	0.83	0.95	1.00	1.00	1.00	0.66	0.78	0.88	0.89	1.00	0.56	0.67	0.76	0.78	0.89	0.39	0.48	0.57	0.59	0.69
		PI	2.54	2.54	2.55	2.55	2.57	2.56	2.56	2.56	2.56	2.57	2.58	2.58	2.58	2.58	2.58	2.63	2.62	2.63	2.63	2.63
	35°F (1.7°C)	TC	43574	43576	43832	43954	45372	45611	45609	45613	45613	45735	47039	47035	47038	47039	47044	49687	49675	49673	49671	49675
		S/T	0.78	0.88	0.97	0.99	1.00	0.63	0.73	0.82	0.83	0.93	0.54	0.63	0.72	0.73	0.83	0.39	0.46	0.54	0.56	0.65
		PI	2.50	2.50	2.51	2.52	2.63	2.65	2.65	2.65	2.65	2.66	2.76	2.76	2.76	2.76	2.76	3.00	3.00	3.00	3.00	3.00
	41°F (5.0°C)	TC	36988	36988	37283	37542	38652	38708	38707	38709	38709	38845	39916	39913	39915	39916	39918	42155	42145	42142	42140	42145
		S/T	0.78	0.89	0.98	1.00	1.00	0.64	0.74	0.83	0.84	0.94	0.54	0.64	0.72	0.74	0.84	0.39	0.47	0.55	0.56	0.66
		PI	1.75	1.75	1.77	1.79	1.86	1.86	1.86	1.86	1.86	1.87	1.95	1.95	1.95	1.95	1.95	2.12	2.12	2.12	2.12	2.12
	47°F (8.3°C)	TC	30396	30416	30824	30962	31878	31806	31805	31805	31805	31952	32793	32790	32793	32792	32792	34629	34621	34618	34616	34620
		S/T	0.79	0.90	1.00	1.00	1.00	0.64	0.75	0.84	0.85	0.96	0.54	0.65	0.73	0.75	0.85	0.39	0.47	0.55	0.57	0.67
		PI	1.02	1.02	1.04	1.04	1.09	1.08	1.08	1.08	1.08	1.09	1.13	1.13	1.13	1.13	1.13	1.24	1.24	1.24	1.24	1.24

Manufacturer reserves the right to change, at any time, specifications and designs without notice and without obligations.

Table 49: Cooling Performance - 30K 37MUHA + 45MUAA (Sheet 8 of 8)

AIRFLOW (CFM)	OUTDOOR DB °F (°C)	ID WB(°F)	60.8°F (16.0°C)					64.4°F (18.0°C)					67°F (19.4°C)					71.6°F (22.0°C)				
		ID DB(°F)	73.4°F (23.0°C)	77.0°F (25.0°C)	80.0°F (26.7°C)	80.6°F (27.0°C)	84.2°F (29.0°C)	73.4°F (23.0°C)	77.0°F (25.0°C)	80.0°F (26.7°C)	80.6°F (27.0°C)	84.2°F (29.0°C)	73.4°F (23.0°C)	77.0°F (25.0°C)	80.0°F (26.7°C)	80.6°F (27.0°C)	84.2°F (29.0°C)	73.4°F (23.0°C)	77.0°F (25.0°C)	80.0°F (26.7°C)	80.6°F (27.0°C)	84.2°F (29.0°C)
988	50°F (10.0°C)	TC	29799	30619	31652	31836	33070	31481	31498	31716	31816	33101	32709	32752	32769	32771	33086	34964	35056	35146	35157	35201
		S/T	0.90	1.00	1.00	1.00	1.00	0.71	0.85	0.96	0.99	1.00	0.59	0.72	0.83	0.85	0.99	0.40	0.50	0.60	0.62	0.74
		PI	1.19	1.19	1.19	1.19	1.19	1.19	1.19	1.19	1.19	1.19	1.19	1.19	1.19	1.19	1.19	1.19	1.19	1.19	1.19	1.19
	59°F (15.0°C)	TC	29638	30678	31767	31960	33261	31359	31402	31758	31994	33294	32652	32685	32697	32744	33321	35062	35132	35202	35210	35240
		S/T	0.92	1.00	1.00	1.00	1.00	0.73	0.86	1.00	1.00	1.00	0.60	0.73	0.85	0.86	1.00	0.40	0.51	0.61	0.63	0.76
		PI	1.35	1.36	1.36	1.36	1.37	1.36	1.36	1.36	1.36	1.37	1.37	1.36	1.36	1.36	1.37	1.37	1.37	1.37	1.37	1.37
	68°F (20.0°C)	TC	29465	30722	31862	32064	33425	31193	31263	31896	32099	33458	32542	32566	32625	32653	33486	35064	35129	35184	35190	35208
		S/T	0.95	1.00	1.00	1.00	1.00	0.74	0.89	1.00	1.00	1.00	0.61	0.75	0.87	0.89	1.00	0.40	0.51	0.63	0.65	0.78
		PI	1.51	1.52	1.53	1.53	1.54	1.53	1.53	1.53	1.53	1.54	1.54	1.54	1.54	1.54	1.54	1.56	1.56	1.56	1.56	1.56
	77°F (25.0°C)	TC	29268	30677	31878	32090	33524	31028	31126	31913	32126	33558	32433	32470	32553	32589	33586	35029	35136	35217	35225	35258
		S/T	0.97	1.00	1.00	1.00	1.00	0.75	0.90	1.00	1.00	1.00	0.61	0.76	0.88	0.90	1.00	0.40	0.52	0.63	0.65	0.79
		PI	1.69	1.70	1.71	1.71	1.72	1.70	1.70	1.71	1.71	1.72	1.71	1.71	1.71	1.71	1.72	1.73	1.73	1.73	1.73	1.73
	82°F (27.8°C)	TC	29925	31452	32721	32943	34451	31711	31833	32749	32980	34487	33186	33228	33331	33372	34518	35881	36016	36110	36119	36159
		S/T	0.99	1.00	1.00	1.00	1.00	0.76	0.91	1.00	1.00	1.00	0.62	0.77	0.89	0.92	1.00	0.40	0.52	0.64	0.66	0.80
		PI	1.99	2.00	2.01	2.01	2.02	2.00	2.00	2.00	2.01	2.02	2.01	2.01	2.01	2.01	2.02	2.03	2.03	2.03	2.03	2.03
	86°F (30.0°C)	TC	31523	33097	34450	34690	36306	33244	33396	34488	34730	36344	34819	34859	34987	35037	36375	37695	37841	37931	37940	37975
		S/T	1.00	1.00	1.00	1.00	1.00	0.77	0.93	1.00	1.00	1.00	0.62	0.78	0.91	0.93	1.00	0.40	0.52	0.64	0.66	0.81
		PI	2.47	2.49	2.50	2.50	2.51	2.49	2.49	2.50	2.50	2.51	2.50	2.50	2.50	2.50	2.51	2.54	2.53	2.53	2.53	2.53
	95°F (35.0°C)	TC	34897	35086	36220	36434	37874	37088	37110	37122	37166	37922	38680	38688	38712	38715	38780	41679	41664	41672	41684	41740
		S/T	0.83	0.95	1.00	1.00	1.00	0.66	0.78	0.88	0.89	1.00	0.56	0.67	0.76	0.78	0.88	0.39	0.48	0.57	0.58	0.68
		PI	3.43	3.44	3.49	3.50	3.57	3.54	3.54	3.54	3.54	3.57	3.62	3.62	3.62	3.62	3.62	3.77	3.76	3.76	3.76	3.77
	104°F (40.0°C)	TC	31341	31628	32819	33016	34333	33316	33335	33394	33430	34376	34738	34752	34770	34771	34870	37442	37427	37445	37458	37497
		S/T	0.85	0.98	1.00	1.00	1.00	0.68	0.80	0.90	0.92	1.00	0.56	0.68	0.78	0.80	0.91	0.39	0.48	0.58	0.59	0.70
		PI	3.40	3.41	3.47	3.48	3.55	3.50	3.50	3.50	3.51	3.56	3.58	3.58	3.58	3.58	3.58	3.72	3.72	3.72	3.72	3.72
	110°F (43.0°C)	TC	29096	30214	31366	31570	32937	30977	30986	31332	31606	32972	32371	32397	32404	32429	33000	35038	35040	35094	35100	35120
		S/T	0.92	1.00	1.00	1.00	1.00	0.72	0.87	0.99	1.00	1.00	0.60	0.73	0.85	0.86	1.00	0.40	0.51	0.61	0.63	0.76
		PI	3.42	3.46	3.51	3.52	3.58	3.50	3.50	3.51	3.52	3.58	3.56	3.55	3.55	3.55	3.58	3.67	3.67	3.67	3.67	3.67
	115°F (46.0°C)	TC	24784	25978	27005	27206	28404	26357	26409	27036	27241	28433	27585	27602	27640	27667	28458	29911	29933	29975	29979	29988
		S/T	0.96	1.00	1.00	1.00	1.00	0.75	0.89	1.00	1.00	1.00	0.61	0.75	0.87	0.90	1.00	0.40	0.52	0.63	0.65	0.78
		PI	3.10	3.15	3.19	3.20	3.24	3.16	3.17	3.19	3.21	3.24	3.21	3.21	3.21	3.21	3.24	3.31	3.31	3.30	3.30	3.30
	122°F (50.0°C)	TC	19274	20338	21248	21407	22488	19889	20359	21272	21431	22509	20945	20939	21287	21448	22523	22871	22960	22965	22963	22993
		S/T	1.00	1.00	1.00	1.00	1.00	0.84	1.00	1.00	1.00	1.00	0.67	0.85	1.00	1.00	1.00	0.41	0.55	0.69	0.72	0.88
		PI	2.71	2.73	2.75	2.76	2.78	2.72	2.73	2.75	2.76	2.78	2.75	2.75	2.76	2.76	2.78	2.81	2.80	2.80	2.80	2.79

Manufacturer reserves the right to change, at any time, specifications and designs without notice and without obligations.

Heating Performance - 30K 37MUHA + 45MUAA

Table 50: Heating Performance - 30K 37MUHA + 45MUAA (Sheet 1 of 2)

AIRFLOW (CFM)	OUTDOOR DB °F (°C)	HEATING PERFORMANCE AT INDOOR DRY BULB TEMPERATURE									
		TC: TOTAL HEATING CAPACITY (BTU/HR)					PI: POWER INPUT (KW)				
		INDOOR CONDITIONS DB °F (°C)					INDOOR CONDITIONS DB				
		60.8°F (16.0°C)	68°F (20.0°C)	70°F (21.1°C)	71.6°F (22.0°C)	75.2°F (24.0°C)	60.8°F (16.0°C)	68°F (20.0°C)	70°F (21.1°C)	71.6°F (22.0°C)	75.2°F (24.0°C)
712	-22°F (-30.0°C)	16014	15694	15615	16052	15907	3.23	3.25	3.26	3.27	3.28
	-13°F (-25.0°C)	19407	19019	18924	18705	18536	3.55	3.58	3.58	3.59	3.61
	-4°F (-20.0°C)	23397	22929	22814	22550	22347	3.74	3.77	3.78	3.78	3.80
	0°F (-17.8°C)	25277	24772	24648	24363	24143	3.88	3.92	3.92	3.93	3.95
	5°F (-15.0°C)	27628	27075	26940	26628	26388	4.07	4.10	4.11	4.12	4.13
	14°F (-10.0°C)	30417	29809	29660	29316	29053	3.97	4.00	4.01	4.02	4.04
	17°F (-8.3°C)	31347	30720	30566	30213	29941	3.94	3.97	3.98	3.99	4.01
	22°F (-5.6°C)	29691	29098	28952	28617	28360	3.58	3.60	3.61	3.62	3.63
	27°F (-2.8°C)	28036	27475	27338	27021	26778	3.21	3.24	3.24	3.25	3.26
	32°F (-0.0°C)	26380	25853	25724	25426	25197	2.84	2.87	2.87	2.88	2.89
	35°F (1.7°C)	25387	24879	24755	24469	24248	2.62	2.65	2.65	2.66	2.67
	37°F (2.8°C)	26477	25947	25818	25519	25289	2.61	2.63	2.64	2.65	2.66
	42°F (5.6°C)	29201	28617	28474	28144	27891	2.59	2.61	2.61	2.62	2.63
	44.6°F (7.0°C)	30290	29684	29536	29194	28931	2.58	2.60	2.60	2.61	2.62
	47°F (8.3°C)	31925	31286	31130	30769	30492	2.56	2.58	2.58	2.59	2.60
	52°F (11.1°C)	28989	28409	28267	27940	27689	2.34	2.36	2.36	2.37	2.38
	57°F (13.9°C)	26053	25532	25405	25111	24885	2.12	2.13	2.14	2.14	2.15
	59°F (15.0°C)	24879	24382	24260	23979	23763	2.03	2.04	2.05	2.05	2.06
	62°F (16.7°C)	23118	22655	22542	22281	22081	1.89	1.91	1.91	1.92	1.92
	64.4°F (18.0°C)	21709	21275	21168	20923	20735	1.79	1.80	1.81	1.81	1.82
	68.8°F (21.0°C)	18538	18168	18077	17867	17707	1.55	1.56	1.56	1.57	1.57
	75.2°F (24.0°C)	15368	15060	14985	14812	14678	1.31	1.32	1.32	1.32	1.33
806	-22°F (-30.0°C)	17524	17174	17088	17290	17135	3.40	3.43	3.43	3.44	3.45
	-13°F (-25.0°C)	20825	20408	20306	20148	19967	3.73	3.76	3.77	3.78	3.80
	-4°F (-20.0°C)	25107	24604	24481	24291	24072	3.93	3.97	3.97	3.98	4.00
	0°F (-17.8°C)	27124	26582	26449	26243	26007	4.09	4.12	4.13	4.14	4.15
	5°F (-15.0°C)	29647	29054	28908	28683	28425	4.28	4.32	4.32	4.33	4.35
	14°F (-10.0°C)	32640	31987	31827	31579	31295	4.18	4.22	4.22	4.23	4.25
	17°F (-8.3°C)	33637	32965	32800	32544	32251	4.15	4.18	4.19	4.20	4.22
	22°F (-5.6°C)	31861	31224	31068	30826	30548	3.76	3.79	3.80	3.81	3.82
	27°F (-2.8°C)	30085	29483	29335	29107	28845	3.38	3.41	3.41	3.42	3.43
	32°F (-0.0°C)	28308	27742	27603	27388	27142	2.99	3.02	3.02	3.03	3.04
	35°F (1.7°C)	27242	26697	26564	26357	26120	2.76	2.78	2.79	2.80	2.81
	37°F (2.8°C)	28411	27843	27704	27488	27241	2.75	2.77	2.78	2.78	2.80
	42°F (5.6°C)	31334	30708	30554	30316	30043	2.72	2.74	2.75	2.76	2.77
	44.6°F (7.0°C)	32504	31854	31694	31447	31164	2.71	2.73	2.74	2.74	2.75
	47°F (8.3°C)	34257	33572	33404	33144	32846	2.69	2.72	2.72	2.73	2.74
	52°F (11.1°C)	31107	30485	30333	30096	29825	2.46	2.48	2.49	2.49	2.50
	57°F (13.9°C)	27957	27398	27261	27049	26805	2.23	2.24	2.25	2.25	2.26
	59°F (15.0°C)	26697	26163	26032	25829	25597	2.13	2.15	2.16	2.16	2.17
	62°F (16.7°C)	24807	24311	24189	24001	23785	1.99	2.01	2.01	2.02	2.03
	64.4°F (18.0°C)	23295	22829	22715	22538	22335	1.88	1.90	1.90	1.90	1.91
	68.8°F (21.0°C)	19893	19495	19398	19246	19073	1.63	1.64	1.65	1.65	1.66
	75.2°F (24.0°C)	16491	16161	16080	15955	15811	1.38	1.39	1.39	1.39	1.40

Manufacturer reserves the right to change, at any time, specifications and designs without notice and without obligations.

Table 50: Heating Performance - 30K 37MUHA + 45MUAA (Sheet 2 of 2)

AIRFLOW (CFM)	OUTDOOR DB °F (°C)	HEATING PERFORMANCE AT INDOOR DRY BULB TEMPERATURE									
		TC: TOTAL HEATING CAPACITY (BTU/HR)					PI: POWER INPUT (KW)				
		INDOOR CONDITIONS DB °F (°C)					INDOOR CONDITIONS DB				
		60.8°F (16.0°C)	68°F (20.0°C)	70°F (21.1°C)	71.6°F (22.0°C)	75.2°F (24.0°C)	60.8°F (16.0°C)	68°F (20.0°C)	70°F (21.1°C)	71.6°F (22.0°C)	75.2°F (24.0°C)
894	-22°F (-30.0°C)	19177	18794	18700	18625	18457	3.58	3.61	3.61	3.62	3.64
	-13°F (-25.0°C)	22347	21900	21790	21703	21508	3.93	3.96	3.97	3.98	3.99
	-4°F (-20.0°C)	26941	26402	26270	26165	25930	4.14	4.17	4.18	4.19	4.21
	0°F (-17.8°C)	29106	28524	28382	28268	28014	4.30	4.34	4.35	4.36	4.37
	5°F (-15.0°C)	31813	31177	31021	30897	30619	4.51	4.54	4.55	4.56	4.58
	14°F (-10.0°C)	35025	34324	34153	34016	33710	4.40	4.44	4.45	4.46	4.47
	17°F (-8.3°C)	36095	35373	35197	35056	34740	4.37	4.40	4.41	4.42	4.44
	22°F (-5.6°C)	34189	33505	33338	33204	32906	3.96	3.99	4.00	4.01	4.03
	27°F (-2.8°C)	32283	31637	31479	31353	31071	3.56	3.59	3.59	3.60	3.61
	32°F (-0.0°C)	30377	29769	29620	29502	29236	3.15	3.18	3.18	3.19	3.20
	35°F (1.7°C)	29233	28648	28505	28391	28135	2.91	2.93	2.94	2.94	2.95
	37°F (2.8°C)	30488	29878	29728	29609	29343	2.90	2.92	2.93	2.93	2.94
	42°F (5.6°C)	33624	32952	32787	32656	32362	2.87	2.89	2.89	2.90	2.91
	44.6°F (7.0°C)	34879	34181	34010	33874	33569	2.85	2.88	2.88	2.89	2.90
	47°F (8.3°C)	36761	36025	35845	35702	35381	2.84	2.86	2.86	2.87	2.88
	52°F (11.1°C)	33380	32713	32549	32419	32127	2.59	2.61	2.62	2.62	2.63
	57°F (13.9°C)	30000	29400	29253	29136	28874	2.34	2.36	2.37	2.37	2.38
	59°F (15.0°C)	28648	28075	27935	27823	27572	2.25	2.26	2.27	2.27	2.28
	62°F (16.7°C)	26620	26087	25957	25853	25620	2.10	2.12	2.12	2.12	2.13
	64.4°F (18.0°C)	24997	24497	24375	24277	24059	1.98	2.00	2.00	2.00	2.01
	68.8°F (21.0°C)	21346	20920	20815	20732	20545	1.71	1.73	1.73	1.74	1.74
	75.2°F (24.0°C)	17696	17342	17255	17186	17031	1.45	1.46	1.46	1.47	1.47
988	-22°F (-30.0°C)	20578	20167	20066	19986	19806	3.77	3.80	3.80	3.81	3.83
	-13°F (-25.0°C)	23980	23500	23382	23289	23079	4.14	4.17	4.18	4.19	4.21
	-4°F (-20.0°C)	28910	28332	28190	28077	27824	4.36	4.39	4.40	4.41	4.43
	0°F (-17.8°C)	31233	30609	30456	30334	30061	4.53	4.57	4.58	4.58	4.60
	5°F (-15.0°C)	34137	33455	33287	33154	32856	4.74	4.78	4.79	4.80	4.82
	14°F (-10.0°C)	37584	36832	36648	36502	36173	4.63	4.67	4.68	4.69	4.71
	17°F (-8.3°C)	38733	37958	37768	37617	37279	4.60	4.63	4.64	4.65	4.67
	22°F (-5.6°C)	36687	35954	35774	35631	35310	4.17	4.20	4.21	4.22	4.24
	27°F (-2.8°C)	34642	33949	33779	33644	33341	3.74	3.77	3.78	3.79	3.80
	32°F (-0.0°C)	32596	31944	31785	31658	31373	3.32	3.34	3.35	3.36	3.37
	35°F (1.7°C)	31369	30742	30588	30466	30191	3.06	3.09	3.09	3.10	3.11
	37°F (2.8°C)	32715	32061	31901	31773	31487	3.05	3.07	3.08	3.09	3.10
	42°F (5.6°C)	36081	35359	35183	35042	34726	3.02	3.04	3.05	3.05	3.07
	44.6°F (7.0°C)	37427	36679	36495	36349	36022	3.00	3.03	3.03	3.04	3.05
	47°F (8.3°C)	39447	38658	38464	38311	37966	2.98	3.01	3.01	3.02	3.03
	52°F (11.1°C)	35819	35103	34928	34788	34475	2.73	2.75	2.75	2.76	2.77
	57°F (13.9°C)	32192	31548	31391	31265	30984	2.47	2.49	2.49	2.50	2.51
	59°F (15.0°C)	30741	30126	29976	29856	29587	2.36	2.38	2.39	2.39	2.40
	62°F (16.7°C)	28565	27994	27854	27742	27493	2.21	2.23	2.23	2.24	2.24
	64.4°F (18.0°C)	26824	26287	26156	26051	25817	2.08	2.10	2.11	2.11	2.12
	68.8°F (21.0°C)	22906	22448	22336	22247	22046	1.81	1.82	1.82	1.83	1.83
	75.2°F (24.0°C)	18989	18609	18516	18442	18276	1.53	1.54	1.54	1.54	1.55

Manufacturer reserves the right to change, at any time, specifications and designs without notice and without obligations.

Cooling Performance - 36K 37MUHA + 45MUAA

Table 51: Cooling Performance - 36K 37MUHA + 45MUAA (Sheet 1 of 8)

AIRFLOW (CFM)	OUTDOOR DB °F (°C)	ID WB(°F)	60.8°F (16.0°C)					64.4°F (18.0°C)					67°F (19.4°C)					71.6°F (22.0°C)				
		ID DB(°F)	73.4°F (23.0°C)	77.0°F (25.0°C)	80.0°F (26.7°C)	80.6°F (27.0°C)	84.2°F (29.0°C)	73.4°F (23.0°C)	77.0°F (25.0°C)	80.0°F (26.7°C)	80.6°F (27.0°C)	84.2°F (29.0°C)	73.4°F (23.0°C)	77.0°F (25.0°C)	80.0°F (26.7°C)	80.6°F (27.0°C)	84.2°F (29.0°C)	73.4°F (23.0°C)	77.0°F (25.0°C)	80.0°F (26.7°C)	80.6°F (27.0°C)	84.2°F (29.0°C)
865	-22°F(-30.0°C)	TC	24407	24403	24400	24399	24395	25543	25536	25532	25531	25526	26348	26341	26335	26334	26328	27859	27852	27845	27844	27835
		S/T	0.71	0.80	0.87	0.88	0.96	0.59	0.67	0.74	0.75	0.83	0.51	0.59	0.66	0.67	0.74	0.38	0.46	0.51	0.52	0.59
		PI	1.31	1.31	1.31	1.31	1.31	1.29	1.29	1.29	1.29	1.30	1.29	1.29	1.29	1.29	1.29	1.28	1.28	1.28	1.28	1.28
	-13°F (-25.0°C)	TC	26441	26437	26433	26433	26428	27671	27664	27659	27659	27653	28544	28536	28530	28529	28522	30180	30173	30166	30164	30155
		S/T	0.72	0.80	0.87	0.88	0.97	0.59	0.67	0.74	0.76	0.83	0.51	0.59	0.66	0.67	0.75	0.38	0.46	0.51	0.52	0.60
		PI	1.36	1.36	1.36	1.36	1.36	1.34	1.34	1.34	1.34	1.34	1.34	1.34	1.34	1.34	1.34	1.33	1.33	1.33	1.33	1.33
	-4°F (-20.0°C)	TC	28474	28470	28467	28466	28461	29800	29792	29787	29786	29781	30739	30732	30724	30723	30716	32502	32494	32486	32485	32474
		S/T	0.72	0.80	0.88	0.89	0.97	0.60	0.68	0.75	0.76	0.84	0.52	0.59	0.66	0.67	0.75	0.39	0.47	0.51	0.52	0.60
		PI	1.41	1.41	1.41	1.41	1.41	1.39	1.39	1.39	1.39	1.39	1.38	1.38	1.38	1.38	1.38	1.38	1.38	1.38	1.38	1.38
	0°F (-17.8°C)	TC	29401	29395	29390	29390	29381	30756	30750	30743	30742	30734	31716	31707	31700	31699	31689	33505	33496	33490	33489	33475
		S/T	0.72	0.81	0.88	0.90	0.98	0.60	0.68	0.75	0.76	0.85	0.52	0.60	0.67	0.68	0.76	0.39	0.47	0.52	0.53	0.60
		PI	1.42	1.42	1.42	1.42	1.42	1.41	1.41	1.41	1.41	1.41	1.40	1.40	1.40	1.40	1.40	1.41	1.41	1.41	1.41	1.41
	5°F (-15.0°C)	TC	30323	30323	30323	30323	30776	31837	31832	31831	31831	31834	32926	32924	32919	32918	32921	35013	35004	34996	34994	34994
		S/T	0.73	0.82	0.90	0.91	1.00	0.60	0.69	0.76	0.77	0.86	0.52	0.60	0.67	0.68	0.77	0.39	0.47	0.52	0.53	0.61
		PI	1.43	1.43	1.43	1.43	1.43	1.43	1.43	1.43	1.43	1.43	1.43	1.43	1.43	1.43	1.43	1.45	1.45	1.45	1.45	1.45
	14°F (-10.0°C)	TC	33762	33758	33753	33752	33917	35535	35525	35519	35519	35512	36801	36792	36782	36781	36773	39205	39194	39185	39183	39171
		S/T	0.73	0.81	0.89	0.90	0.99	0.60	0.68	0.75	0.76	0.85	0.52	0.60	0.66	0.68	0.76	0.39	0.47	0.51	0.53	0.60
		PI	1.81	1.81	1.81	1.81	1.81	1.80	1.80	1.80	1.80	1.80	1.79	1.79	1.79	1.79	1.79	1.79	1.79	1.79	1.79	1.79
	17°F (-8.3°C)	TC	34930	34923	34917	34916	35420	36762	36753	36745	36744	36744	38077	38076	38070	38069	38075	40648	40637	40627	40625	40628
		S/T	0.73	0.82	0.89	0.91	1.00	0.60	0.69	0.76	0.77	0.85	0.52	0.60	0.67	0.68	0.76	0.39	0.47	0.52	0.53	0.61
		PI	1.92	1.93	1.93	1.93	1.92	1.92	1.92	1.92	1.92	1.92	1.91	1.91	1.91	1.91	1.91	1.92	1.92	1.92	1.92	1.92
	23°F (-5.0°C)	TC	35785	35786	35786	35810	36463	37711	37704	37703	37704	37708	39097	39094	39088	39088	39091	41762	41749	41740	41738	41738
		S/T	0.74	0.83	0.90	0.91	1.00	0.61	0.69	0.77	0.78	0.86	0.52	0.60	0.67	0.69	0.77	0.39	0.47	0.52	0.53	0.61
		PI	2.24	2.25	2.25	2.25	2.25	2.25	2.25	2.25	2.25	2.25	2.26	2.26	2.26	2.26	2.26	2.29	2.29	2.29	2.29	2.29
	35°F (1.7°C)	TC	37793	37790	37787	37787	37839	39750	39747	39742	39741	39738	41134	41126	41124	41123	41117	43725	43715	43707	43705	43703
		S/T	0.70	0.78	0.85	0.86	0.93	0.59	0.66	0.72	0.74	0.81	0.51	0.58	0.64	0.65	0.73	0.39	0.46	0.50	0.51	0.58
		PI	2.69	2.69	2.69	2.69	2.69	2.84	2.84	2.84	2.84	2.84	2.96	2.95	2.95	2.95	2.95	3.21	3.21	3.21	3.21	3.21
	41°F (5.0°C)	TC	33675	33671	33669	33668	33747	35405	35401	35397	35396	35393	36628	36621	36618	36618	36611	38919	38911	38903	38902	38899
		S/T	0.71	0.79	0.86	0.87	0.95	0.59	0.67	0.73	0.74	0.82	0.51	0.59	0.65	0.66	0.73	0.39	0.46	0.51	0.52	0.59
		PI	2.11	2.11	2.11	2.11	2.11	2.24	2.24	2.24	2.24	2.24	2.34	2.34	2.34	2.34	2.34	2.55	2.55	2.55	2.55	2.55
	47°F (8.3°C)	TC	29545	29542	29540	29540	29642	31053	31050	31046	31046	31043	32121	32114	32112	32111	32106	34116	34108	34101	34100	34097
		S/T	0.71	0.80	0.87	0.88	0.96	0.59	0.67	0.74	0.75	0.83	0.51	0.59	0.65	0.66	0.74	0.39	0.46	0.51	0.52	0.59
		PI	1.54	1.54	1.54	1.54	1.55	1.64	1.64	1.64	1.64	1.64	1.72	1.72	1.72	1.72	1.72	1.88	1.88	1.88	1.88	1.88

Manufacturer reserves the right to change, at any time, specifications and designs without notice and without obligations.

Table 51: Cooling Performance - 36K 37MUHA + 45MUAA (Sheet 2 of 8)

AIRFLOW (CFM)	OUTDOOR DB °F (°C)	ID WB(°F)	60.8°F (16.0°C)					64.4°F (18.0°C)					67°F (19.4°C)					71.6°F (22.0°C)				
		ID DB(°F)	73.4°F (23.0°C)	77.0°F (25.0°C)	80.0°F (26.7°C)	80.6°F (27.0°C)	84.2°F (29.0°C)	73.4°F (23.0°C)	77.0°F (25.0°C)	80.0°F (26.7°C)	80.6°F (27.0°C)	84.2°F (29.0°C)	73.4°F (23.0°C)	77.0°F (25.0°C)	80.0°F (26.7°C)	80.6°F (27.0°C)	84.2°F (29.0°C)	73.4°F (23.0°C)	77.0°F (25.0°C)	80.0°F (26.7°C)	80.6°F (27.0°C)	84.2°F (29.0°C)
865	50°F (10.0°C)	TC	28916	28921	29187	29424	30516	30666	30672	30681	30682	30795	31935	31938	31952	31954	31967	34394	34381	34386	34383	34414
		S/T	0.79	0.89	0.99	1.00	1.00	0.64	0.74	0.82	0.84	0.94	0.54	0.64	0.72	0.73	0.83	0.39	0.46	0.54	0.56	0.65
		PI	1.81	1.81	1.81	1.81	1.81	1.81	1.81	1.81	1.81	1.81	1.81	1.81	1.81	1.81	1.81	1.81	1.81	1.81	1.81	1.81
	59°F (15.0°C)	TC	28344	28388	28946	29116	30254	30147	30153	30159	30160	30345	31466	31458	31471	31473	31482	33995	33982	33984	33983	34008
		S/T	0.80	0.91	1.00	1.00	1.00	0.65	0.75	0.84	0.86	0.96	0.54	0.65	0.73	0.75	0.85	0.39	0.47	0.55	0.56	0.66
		PI	2.06	2.06	2.06	2.06	2.07	2.07	2.07	2.07	2.07	2.07	2.08	2.08	2.08	2.08	2.08	2.09	2.09	2.09	2.09	2.09
	68°F (20.0°C)	TC	27793	27883	28671	28847	30026	29639	29644	29648	29648	30004	30985	30979	30990	30992	30998	33576	33562	33562	33561	33587
		S/T	0.82	0.94	1.00	1.00	1.00	0.66	0.77	0.86	0.88	1.00	0.55	0.66	0.75	0.77	0.87	0.39	0.47	0.56	0.57	0.67
		PI	2.30	2.31	2.32	2.32	2.33	2.33	2.33	2.33	2.33	2.33	2.34	2.34	2.34	2.34	2.34	2.37	2.37	2.37	2.37	2.37
	77°F (25.0°C)	TC	27201	27335	28274	28458	29683	29104	29114	29120	29148	29726	30495	30493	30509	30512	30548	33173	33158	33162	33163	33201
		S/T	0.83	0.96	1.00	1.00	1.00	0.66	0.78	0.88	0.89	1.00	0.55	0.67	0.76	0.78	0.88	0.39	0.48	0.56	0.58	0.68
		PI	2.57	2.57	2.59	2.59	2.60	2.60	2.60	2.59	2.60	2.60	2.61	2.61	2.61	2.61	2.61	2.64	2.64	2.64	2.64	2.64
	82°F (27.8°C)	TC	27516	27694	28756	28947	30226	29491	29506	29531	29556	30270	30937	30939	30957	30959	31012	33721	33705	33711	33714	33759
		S/T	0.84	0.97	1.00	1.00	1.00	0.67	0.79	0.88	0.90	1.00	0.56	0.67	0.77	0.78	0.89	0.39	0.48	0.57	0.58	0.68
		PI	2.82	2.82	2.83	2.83	2.85	2.84	2.84	2.84	2.84	2.85	2.86	2.86	2.86	2.85	2.86	2.88	2.88	2.88	2.88	2.88
	86°F (30.0°C)	TC	28581	28830	30032	30235	31594	30670	30684	30726	30756	31640	32195	32200	32216	32218	32291	35135	35118	35124	35131	35175
		S/T	0.85	0.98	1.00	1.00	1.00	0.67	0.80	0.89	0.91	1.00	0.56	0.68	0.77	0.79	0.90	0.39	0.48	0.57	0.59	0.69
		PI	3.13	3.13	3.15	3.15	3.16	3.15	3.15	3.15	3.15	3.17	3.17	3.17	3.17	3.17	3.17	3.21	3.21	3.21	3.21	3.21
	95°F (35.0°C)	TC	31438	31437	31439	31475	32281	33543	33535	33532	33533	33539	35061	35058	35050	35050	35051	37995	37981	37971	37969	37969
		S/T	0.74	0.83	0.91	0.92	1.00	0.61	0.69	0.77	0.78	0.87	0.52	0.60	0.67	0.69	0.77	0.39	0.47	0.52	0.53	0.61
		PI	3.69	3.69	3.69	3.69	3.74	3.81	3.81	3.81	3.81	3.81	3.89	3.89	3.89	3.89	3.89	4.05	4.05	4.05	4.06	4.05
	104°F (40.0°C)	TC	28951	28952	29004	29044	30013	30885	30878	30878	30878	30884	32281	32278	32272	32272	32276	34976	34964	34955	34953	34953
		S/T	0.75	0.85	0.93	0.95	1.00	0.61	0.71	0.78	0.80	0.89	0.52	0.61	0.69	0.70	0.79	0.39	0.45	0.52	0.54	0.62
		PI	3.66	3.66	3.66	3.67	3.72	3.77	3.77	3.77	3.77	3.77	3.86	3.86	3.86	3.86	3.86	4.02	4.01	4.01	4.01	4.01
	110°F (43.0°C)	TC	27283	27323	27936	28117	29301	29215	29211	29217	29217	29384	30605	30602	30605	30606	30614	33289	33275	33274	33275	33272
		S/T	0.80	0.91	1.00	1.00	1.00	0.64	0.75	0.84	0.86	0.96	0.54	0.65	0.73	0.75	0.85	0.39	0.47	0.55	0.56	0.66
		PI	3.68	3.69	3.71	3.72	3.78	3.77	3.77	3.77	3.77	3.78	3.84	3.84	3.84	3.84	3.84	3.96	3.96	3.96	3.96	3.96
	115°F (46.0°C)	TC	23404	23493	24296	24455	25526	25104	25106	25110	25111	25563	26332	26330	26337	26338	26340	28698	28685	28683	28681	28693
		S/T	0.83	0.95	1.00	1.00	1.00	0.66	0.77	0.87	0.89	1.00	0.55	0.66	0.75	0.77	0.88	0.39	0.47	0.56	0.57	0.67
		PI	3.32	3.33	3.36	3.36	3.41	3.39	3.39	3.39	3.39	3.41	3.44	3.44	3.44	3.44	3.44	3.54	3.54	3.54	3.54	3.54
	122°F (50.0°C)	TC	18159	18944	19777	19920	20907	19585	19585	19757	19948	20935	20640	20646	20647	20646	20956	22683	22670	22686	22688	22693
		S/T	0.93	1.00	1.00	1.00	1.00	0.72	0.86	0.99	1.00	1.00	0.59	0.73	0.84	0.86	1.00	0.39	0.50	0.61	0.62	0.75
		PI	2.85	2.87	2.89	2.90	2.92	2.89	2.89	2.89	2.90	2.92	2.92	2.91	2.91	2.91	2.92	2.97	2.97	2.97	2.96	2.96

Manufacturer reserves the right to change, at any time, specifications and designs without notice and without obligations.

Table 51: Cooling Performance - 36K 37MUHA + 45MUAA (Sheet 3 of 8)

AIRFLOW (CFM)	OUTDOOR DB °F (°C)	ID WB(°F)	60.8°F (16.0°C)					64.4°F (18.0°C)					67°F (19.4°C)					71.6°F (22.0°C)				
		ID DB(°F)	73.4°F (23.0°C)	77.0°F (25.0°C)	80.0°F (26.7°C)	80.6°F (27.0°C)	84.2°F (29.0°C)	73.4°F (23.0°C)	77.0°F (25.0°C)	80.0°F (26.7°C)	80.6°F (27.0°C)	84.2°F (29.0°C)	73.4°F (23.0°C)	77.0°F (25.0°C)	80.0°F (26.7°C)	80.6°F (27.0°C)	84.2°F (29.0°C)	73.4°F (23.0°C)	77.0°F (25.0°C)	80.0°F (26.7°C)	80.6°F (27.0°C)	84.2°F (29.0°C)
970	-22°F (-30.0°C)	TC	26067	26062	26057	26056	26591	27241	27233	27226	27225	27216	28073	28064	28054	28052	28039	29633	29626	29614	29613	29594
		S/T	0.74	0.83	0.91	0.93	0.99	0.61	0.70	0.77	0.79	0.88	0.52	0.61	0.68	0.70	0.78	0.38	0.45	0.52	0.54	0.62
		PI	1.35	1.35	1.35	1.35	1.34	1.34	1.34	1.34	1.34	1.34	1.33	1.33	1.33	1.33	1.33	1.33	1.33	1.33	1.33	1.33
	-13°F (-25.0°C)	TC	28240	28234	28228	28227	28807	29511	29503	29495	29493	29484	30412	30402	30392	30390	30376	32103	32094	32082	32081	32060
		S/T	0.75	0.84	0.92	0.93	1.00	0.61	0.70	0.78	0.79	0.88	0.52	0.61	0.69	0.70	0.79	0.38	0.46	0.53	0.54	0.62
		PI	1.40	1.40	1.40	1.40	1.39	1.39	1.39	1.39	1.39	1.39	1.38	1.38	1.38	1.38	1.38	1.38	1.38	1.38	1.38	1.38
	-4°F (-20.0°C)	TC	30412	30405	30399	30399	31022	31781	31772	31763	31762	31752	32752	32741	32730	32727	32713	34572	34563	34549	34548	34526
		S/T	0.75	0.84	0.92	0.94	1.00	0.61	0.71	0.78	0.79	0.88	0.53	0.61	0.69	0.70	0.79	0.39	0.46	0.53	0.54	0.63
		PI	1.45	1.45	1.45	1.45	1.44	1.44	1.44	1.44	1.44	1.44	1.43	1.43	1.43	1.43	1.43	1.43	1.43	1.43	1.43	1.43
	0°F (-17.8°C)	TC	31406	31397	31391	31389	32172	32807	32795	32783	32780	32766	33797	33783	33769	33766	33745	35637	35629	35625	35623	35628
		S/T	0.75	0.85	0.93	0.95	1.00	0.62	0.71	0.79	0.80	0.90	0.53	0.62	0.70	0.71	0.80	0.39	0.46	0.53	0.55	0.63
		PI	1.46	1.46	1.46	1.46	1.46	1.45	1.45	1.45	1.45	1.45	1.45	1.45	1.45	1.45	1.45	1.46	1.46	1.46	1.46	1.46
	5°F (-15.0°C)	TC	32361	32364	32465	32511	33462	33937	33936	33940	33941	33981	35067	35065	35067	35069	35075	37222	37212	37213	37211	37213
		S/T	0.76	0.86	0.94	0.96	1.00	0.62	0.72	0.80	0.81	0.90	0.53	0.62	0.70	0.72	0.81	0.39	0.46	0.54	0.55	0.64
		PI	1.47	1.48	1.47	1.47	1.47	1.47	1.48	1.48	1.48	1.48	1.48	1.48	1.48	1.48	1.48	1.51	1.50	1.51	1.51	1.51
	14°F (-10.0°C)	TC	36052	36044	36037	36035	37059	37893	37882	37871	37869	37857	39210	39197	39183	39180	39162	41712	41700	41684	41682	41655
		S/T	0.75	0.85	0.93	0.95	1.00	0.62	0.71	0.79	0.80	0.89	0.53	0.62	0.69	0.71	0.79	0.39	0.46	0.53	0.54	0.63
		PI	1.87	1.87	1.87	1.87	1.87	1.86	1.86	1.86	1.86	1.86	1.86	1.86	1.86	1.86	1.86	1.86	1.86	1.86	1.86	1.86
	17°F (-8.3°C)	TC	37273	37262	37359	37411	38532	39177	39163	39172	39174	39215	40549	40549	40555	40558	40570	43209	43196	43201	43198	43208
		S/T	0.76	0.86	0.94	0.96	1.00	0.62	0.72	0.80	0.81	0.90	0.53	0.62	0.70	0.71	0.80	0.39	0.46	0.53	0.55	0.63
		PI	1.99	1.99	1.99	1.99	1.98	1.98	1.98	1.98	1.98	1.98	1.98	1.98	1.98	1.98	1.98	1.99	1.99	1.99	1.99	1.99
	23°F (-5.0°C)	TC	38192	38196	38352	38420	39682	40197	40196	40203	40203	40268	41636	41635	41639	41641	41650	44395	44381	44383	44381	44388
		S/T	0.77	0.87	0.95	0.97	1.00	0.62	0.72	0.80	0.82	0.91	0.53	0.63	0.71	0.72	0.81	0.39	0.46	0.54	0.55	0.64
		PI	2.32	2.32	2.32	2.32	2.32	2.33	2.33	2.33	2.33	2.33	2.34	2.34	2.34	2.34	2.34	2.38	2.38	2.38	2.38	2.38
	35°F (1.7°C)	TC	40401	40398	40398	40398	40918	42409	42401	42398	42398	42400	43819	43815	43808	43808	43806	46453	46442	46433	46431	46429
		S/T	0.73	0.81	0.89	0.90	1.00	0.60	0.68	0.76	0.77	0.85	0.52	0.60	0.67	0.68	0.76	0.39	0.47	0.52	0.53	0.60
		PI	2.77	2.77	2.77	2.77	2.81	2.93	2.93	2.93	2.93	2.93	3.06	3.06	3.06	3.06	3.06	3.32	3.32	3.32	3.32	3.32
	41°F (5.0°C)	TC	35902	35989	35989	36000	36593	37769	37762	37758	37759	37760	39018	39014	39008	39007	39006	41348	41338	41330	41328	41325
		S/T	0.74	0.82	0.90	0.91	1.00	0.60	0.69	0.76	0.78	0.86	0.52	0.60	0.67	0.69	0.77	0.39	0.45	0.52	0.53	0.61
		PI	2.17	2.18	2.18	2.18	2.22	2.31	2.31	2.31	2.31	2.31	2.42	2.42	2.42	2.42	2.42	2.64	2.64	2.64	2.64	2.64
	47°F (8.3°C)	TC	31575	31574	31573	31604	32227	33124	33119	33116	33116	33117	34216	34213	34208	34207	34206	36249	36240	36233	36232	36229
		S/T	0.74	0.83	0.91	0.92	1.00	0.61	0.70	0.77	0.78	0.87	0.52	0.61	0.68	0.69	0.78	0.39	0.45	0.52	0.53	0.62
		PI	1.60	1.60	1.60	1.60	1.64	1.71	1.70	1.70	1.70	1.70	1.78	1.78	1.78	1.78	1.78	1.94	1.94	1.94	1.94	1.94

Manufacturer reserves the right to change, at any time, specifications and designs without notice and without obligations.

Table 51: Cooling Performance - 36K 37MUHA + 45MUAA (Sheet 4 of 8)

AIRFLOW (CFM)	OUTDOOR DB °F (°C)	ID WB(°F)	60.8°F (16.0°C)					64.4°F (18.0°C)					67°F (19.4°C)					71.6°F (22.0°C)				
		ID DB(°F)	73.4°F (23.0°C)	77.0°F (25.0°C)	80.0°F (26.7°C)	80.6°F (27.0°C)	84.2°F (29.0°C)	73.4°F (23.0°C)	77.0°F (25.0°C)	80.0°F (26.7°C)	80.6°F (27.0°C)	84.2°F (29.0°C)	73.4°F (23.0°C)	77.0°F (25.0°C)	80.0°F (26.7°C)	80.6°F (27.0°C)	84.2°F (29.0°C)	73.4°F (23.0°C)	77.0°F (25.0°C)	80.0°F (26.7°C)	80.6°F (27.0°C)	84.2°F (29.0°C)
970	50°F (10.0°C)	TC	30841	30972	31846	32027	33237	32671	32692	32700	32734	33279	33998	34017	34037	34040	34089	36530	36516	36558	36569	36618
		S/T	0.83	0.95	1.00	1.00	1.00	0.66	0.78	0.87	0.88	1.00	0.55	0.66	0.76	0.77	0.88	0.39	0.48	0.56	0.58	0.68
		PI	1.87	1.87	1.87	1.87	1.87	1.87	1.87	1.87	1.87	1.87	1.87	1.87	1.87	1.87	1.87	1.87	1.87	1.87	1.87	1.87
	59°F (15.0°C)	TC	30232	30448	31524	31713	32973	32124	32139	32188	32217	33015	33492	33509	33525	33527	33608	36121	36105	36141	36149	36187
		S/T	0.85	0.97	1.00	1.00	1.00	0.67	0.79	0.89	0.91	1.00	0.56	0.68	0.77	0.79	0.90	0.39	0.48	0.57	0.59	0.69
		PI	2.13	2.13	2.14	2.14	2.15	2.14	2.14	2.14	2.14	2.15	2.15	2.15	2.15	2.15	2.15	2.16	2.16	2.16	2.16	2.16
	68°F (20.0°C)	TC	29644	30142	31238	31432	32737	31585	31596	31684	31722	32780	32985	33002	33013	33014	33142	35683	35667	35702	35709	35738
		S/T	0.87	1.00	1.00	1.00	1.00	0.69	0.81	0.91	0.93	1.00	0.57	0.69	0.79	0.81	0.93	0.39	0.49	0.58	0.60	0.71
		PI	2.39	2.39	2.41	2.41	2.42	2.41	2.41	2.41	2.41	2.42	2.43	2.43	2.42	2.42	2.43	2.46	2.46	2.46	2.46	2.45
	77°F (25.0°C)	TC	29011	29688	30826	31028	32385	31017	31032	31151	31202	32426	32456	32485	32501	32503	32670	35241	35224	35280	35289	35329
		S/T	0.88	1.00	1.00	1.00	1.00	0.69	0.82	0.93	0.95	1.00	0.57	0.70	0.80	0.82	0.94	0.39	0.49	0.59	0.60	0.72
		PI	2.66	2.67	2.68	2.69	2.70	2.69	2.69	2.69	2.69	2.70	2.70	2.70	2.70	2.70	2.70	2.73	2.73	2.73	2.73	2.73
	82°F (27.8°C)	TC	29371	30170	31358	31568	32984	31431	31448	31599	31661	33028	32924	32960	32977	32980	33187	35816	35823	35868	35878	35924
		S/T	0.88	1.00	1.00	1.00	1.00	0.70	0.83	0.94	0.96	1.00	0.58	0.70	0.81	0.83	0.96	0.39	0.49	0.59	0.61	0.72
		PI	2.92	2.93	2.94	2.94	2.95	2.94	2.94	2.94	2.94	2.96	2.96	2.96	2.96	2.96	2.96	2.99	2.99	2.98	2.98	2.98
	86°F (30.0°C)	TC	30529	31492	32755	32978	34482	32690	32706	32901	32988	34528	34266	34303	34319	34321	34587	37321	37323	37378	37388	37431
		S/T	0.90	1.00	1.00	1.00	1.00	0.71	0.84	0.96	0.98	1.00	0.58	0.71	0.82	0.84	0.97	0.39	0.50	0.60	0.61	0.73
		PI	3.24	3.25	3.27	3.27	3.29	3.27	3.27	3.27	3.27	3.29	3.29	3.29	3.28	3.28	3.29	3.32	3.32	3.32	3.32	3.32
	95°F (35.0°C)	TC	33567	33574	33758	33845	35240	35761	35757	35766	35768	35832	37340	37339	37338	37339	37356	40383	40369	40357	40375	40364
		S/T	0.77	0.87	0.96	0.98	1.00	0.63	0.72	0.80	0.82	0.91	0.53	0.62	0.70	0.72	0.81	0.39	0.46	0.53	0.55	0.63
		PI	3.82	3.82	3.83	3.83	3.91	3.94	3.94	3.94	3.94	3.94	4.03	4.03	4.03	4.03	4.03	4.19	4.19	4.19	4.19	4.19
	104°F (40.0°C)	TC	30906	30911	31229	31516	32758	32922	32920	32930	32931	33049	34377	34375	34378	34380	34394	37170	37157	37145	37157	37155
		S/T	0.79	0.89	0.99	1.00	1.00	0.63	0.74	0.82	0.84	0.94	0.54	0.64	0.72	0.73	0.83	0.39	0.46	0.54	0.55	0.65
		PI	3.79	3.79	3.81	3.83	3.90	3.91	3.91	3.91	3.91	3.91	3.99	3.99	3.99	3.99	3.99	4.16	4.16	4.16	4.16	4.15
	110°F (43.0°C)	TC	29118	29340	30472	30668	31976	31130	31141	31168	31197	32020	32590	32589	32602	32604	32660	35374	35363	35363	35366	35393
		S/T	0.85	0.97	1.00	1.00	1.00	0.67	0.79	0.89	0.91	1.00	0.56	0.68	0.77	0.79	0.90	0.39	0.48	0.57	0.59	0.69
		PI	3.82	3.83	3.87	3.88	3.94	3.91	3.90	3.91	3.91	3.94	3.97	3.97	3.97	3.97	3.97	4.10	4.10	4.10	4.10	4.10
	115°F (46.0°C)	TC	24975	25509	26505	26680	27859	26755	26764	26836	26874	27896	28040	28047	28056	28056	28162	30502	30488	30498	30505	30528
		S/T	0.88	1.00	1.00	1.00	1.00	0.69	0.82	0.92	0.94	1.00	0.57	0.69	0.80	0.82	0.94	0.39	0.49	0.58	0.60	0.71
		PI	3.44	3.46	3.50	3.51	3.55	3.51	3.51	3.51	3.51	3.55	3.56	3.56	3.56	3.56	3.56	3.66	3.66	3.66	3.66	3.66
	122°F (50.0°C)	TC	19520	20621	21533	21695	22779	20841	20894	21560	21722	22804	21954	21959	21994	22018	22826	24077	24085	24106	24107	24104
		S/T	1.00	1.00	1.00	1.00	1.00	0.76	0.92	1.00	1.00	1.00	0.62	0.77	0.89	0.92	1.00	0.40	0.52	0.64	0.66	0.79
		PI	2.96	2.98	3.01	3.01	3.03	2.99	2.99	3.01	3.01	3.03	3.02	3.02	3.02	3.02	3.04	3.08	3.07	3.07	3.07	3.07

Manufacturer reserves the right to change, at any time, specifications and designs without notice and without obligations.

Table 51: Cooling Performance - 36K 37MUHA + 45MUAA (Sheet 5 of 8)

AIRFLOW (CFM)	OUTDOOR DB °F (°C)	ID WB(°F)	60.8°F (16.0°C)					64.4°F (18.0°C)					67°F (19.4°C)					71.6°F (22.0°C)				
		ID DB(°F)	73.4°F (23.0°C)	77.0°F (25.0°C)	80.0°F (26.7°C)	80.6°F (27.0°C)	84.2°F (29.0°C)	73.4°F (23.0°C)	77.0°F (25.0°C)	80.0°F (26.7°C)	80.6°F (27.0°C)	84.2°F (29.0°C)	73.4°F (23.0°C)	77.0°F (25.0°C)	80.0°F (26.7°C)	80.6°F (27.0°C)	84.2°F (29.0°C)	73.4°F (23.0°C)	77.0°F (25.0°C)	80.0°F (26.7°C)	80.6°F (27.0°C)	84.2°F (29.0°C)
1080	-22°F (-30.0°C)	TC	27828	27818	27810	27972	28795	29053	29037	29024	29022	29002	29920	29905	29885	29882	29861	31562	31554	31530	31523	31476
		S/T	0.77	0.87	0.96	0.99	0.99	0.63	0.73	0.81	0.82	0.93	0.53	0.63	0.71	0.73	0.82	0.38	0.46	0.54	0.55	0.64
		PI	1.41	1.41	1.41	1.40	1.40	1.40	1.40	1.40	1.40	1.40	1.39	1.39	1.39	1.39	1.39	1.40	1.40	1.40	1.40	1.40
	-13°F (-25.0°C)	TC	30147	30136	30128	30303	31195	31474	31457	31443	31440	31419	32414	32397	32375	32372	32349	34192	34183	34158	34150	34099
		S/T	0.77	0.88	0.97	1.00	1.00	0.63	0.73	0.81	0.83	0.93	0.54	0.63	0.71	0.73	0.83	0.39	0.46	0.54	0.56	0.65
		PI	1.46	1.46	1.46	1.46	1.45	1.45	1.45	1.45	1.45	1.45	1.44	1.44	1.44	1.44	1.45	1.45	1.45	1.45	1.45	1.45
	-4°F (-20.0°C)	TC	32466	32455	32445	32634	33595	33895	33877	33862	33859	33835	34907	34889	34866	34862	34838	36823	36813	36786	36776	36722
		S/T	0.78	0.88	0.97	1.00	1.00	0.63	0.73	0.82	0.83	0.93	0.54	0.64	0.72	0.73	0.83	0.39	0.47	0.55	0.56	0.65
		PI	1.51	1.51	1.51	1.51	1.50	1.50	1.50	1.50	1.50	1.50	1.50	1.50	1.50	1.50	1.50	1.50	1.50	1.50	1.50	1.50
	0°F (-17.8°C)	TC	33537	33523	33652	33909	34848	35000	34973	34953	34950	34944	36026	36005	35973	35968	35936	37968	37957	37958	37963	37991
		S/T	0.78	0.89	0.99	1.00	1.00	0.64	0.74	0.83	0.84	0.95	0.54	0.64	0.73	0.74	0.84	0.39	0.47	0.55	0.57	0.66
		PI	1.52	1.52	1.52	1.52	1.52	1.52	1.52	1.52	1.52	1.52	1.52	1.52	1.52	1.52	1.52	1.53	1.53	1.53	1.53	1.53
	5°F (-15.0°C)	TC	34524	34555	35021	35181	36257	36166	36173	36177	36178	36356	37349	37346	37356	37357	37362	39581	39569	39570	39572	39594
		S/T	0.79	0.90	1.00	1.00	1.00	0.64	0.75	0.84	0.85	0.96	0.54	0.65	0.73	0.75	0.85	0.39	0.47	0.55	0.57	0.66
		PI	1.53	1.53	1.53	1.54	1.54	1.54	1.54	1.54	1.54	1.54	1.55	1.55	1.55	1.55	1.55	1.58	1.58	1.58	1.58	1.58
	14°F (-10.0°C)	TC	38465	38451	38610	38948	40157	40396	40373	40354	40350	40329	41792	41772	41740	41735	41699	44420	44407	44374	44364	44296
		S/T	0.78	0.89	0.99	1.00	1.00	0.64	0.74	0.82	0.84	0.94	0.54	0.64	0.72	0.74	0.83	0.39	0.47	0.55	0.56	0.65
		PI	1.95	1.95	1.95	1.95	1.95	1.94	1.94	1.94	1.94	1.94	1.94	1.94	1.94	1.94	1.94	1.95	1.95	1.95	1.95	1.95
	17°F (-8.3°C)	TC	39824	39834	40322	40555	41860	41823	41827	41836	41837	42035	43157	43174	43202	43204	43215	46027	46013	46018	46027	46069
		S/T	0.79	0.89	1.00	1.00	1.00	0.64	0.74	0.83	0.85	0.95	0.55	0.65	0.73	0.75	0.85	0.39	0.47	0.55	0.57	0.66
		PI	2.07	2.07	2.07	2.07	2.07	2.07	2.07	2.07	2.07	2.07	2.07	2.07	2.07	2.07	2.07	2.08	2.08	2.09	2.09	2.09
	23°F (-5.0°C)	TC	40743	40800	41463	41667	43029	42834	42845	42851	42852	43105	44344	44343	44357	44358	44366	47203	47189	47191	47197	47229
		S/T	0.80	0.91	1.00	1.00	1.00	0.65	0.75	0.84	0.86	0.97	0.54	0.65	0.74	0.75	0.85	0.39	0.47	0.56	0.57	0.66
		PI	2.42	2.42	2.42	2.42	2.43	2.43	2.43	2.43	2.43	2.43	2.44	2.45	2.45	2.45	2.45	2.49	2.49	2.49	2.49	2.49
	35°F (1.7°C)	TC	43152	43153	43236	43285	44397	45222	45216	45218	45219	45220	46675	46672	46667	46667	46672	49379	49367	49357	49364	49355
		S/T	0.75	0.85	0.93	0.94	1.00	0.62	0.71	0.79	0.80	0.89	0.53	0.62	0.69	0.71	0.80	0.39	0.46	0.53	0.54	0.63
		PI	2.89	2.89	2.90	2.90	2.99	3.06	3.06	3.06	3.06	3.06	3.20	3.20	3.20	3.20	3.20	3.47	3.47	3.47	3.47	3.47
	41°F (5.0°C)	TC	38438	38439	38545	38597	39693	40273	40268	40270	40270	40305	41562	41557	41554	41554	41559	43954	43944	43935	43939	43933
		S/T	0.76	0.86	0.94	0.96	1.00	0.62	0.72	0.80	0.81	0.90	0.53	0.62	0.70	0.71	0.81	0.39	0.46	0.53	0.55	0.64
		PI	2.28	2.28	2.29	2.29	2.37	2.42	2.42	2.42	2.42	2.42	2.53	2.53	2.53	2.53	2.53	2.76	2.75	2.75	2.75	2.75
	47°F (8.3°C)	TC	33718	33718	33847	33906	34950	35322	35317	35318	35318	35372	36447	36443	36440	36440	36443	38538	38529	38526	38525	38519
		S/T	0.77	0.87	0.95	0.97	1.00	0.63	0.72	0.81	0.82	0.91	0.53	0.63	0.71	0.72	0.82	0.39	0.46	0.54	0.55	0.64
		PI	1.67	1.67	1.68	1.68	1.75	1.78	1.78	1.78	1.78	1.78	1.86	1.86	1.86	1.86	1.86	2.03	2.03	2.03	2.03	2.03

Manufacturer reserves the right to change, at any time, specifications and designs without notice and without obligations.

Table 51: Cooling Performance - 36K 37MUHA + 45MUAA (Sheet 6 of 8)

AIRFLOW (CFM)	OUTDOOR DB °F (°C)	ID WB(°F)	60.8°F (16.0°C)					64.4°F (18.0°C)					67°F (19.4°C)					71.6°F (22.0°C)				
		ID DB(°F)	73.4°F (23.0°C)	77.0°F (25.0°C)	80.0°F (26.7°C)	80.6°F (27.0°C)	84.2°F (29.0°C)	73.4°F (23.0°C)	77.0°F (25.0°C)	80.0°F (26.7°C)	80.6°F (27.0°C)	84.2°F (29.0°C)	73.4°F (23.0°C)	77.0°F (25.0°C)	80.0°F (26.7°C)	80.6°F (27.0°C)	84.2°F (29.0°C)	73.4°F (23.0°C)	77.0°F (25.0°C)	80.0°F (26.7°C)	80.6°F (27.0°C)	84.2°F (29.0°C)
1080	50°F (10.0°C)	TC	32887	33425	34541	34739	36070	34819	34840	34953	34998	36112	36191	36237	36258	36261	36424	38798	38817	38911	38922	38973
		S/T	0.87	1.00	1.00	1.00	1.00	0.69	0.81	0.92	0.94	1.00	0.57	0.69	0.80	0.81	0.93	0.39	0.49	0.58	0.60	0.71
		PI	1.96	1.96	1.96	1.96	1.96	1.96	1.96	1.96	1.96	1.96	1.96	1.96	1.96	1.96	1.96	1.95	1.95	1.95	1.95	1.95
	59°F (15.0°C)	TC	32269	33046	34209	34415	35800	34238	34253	34423	34490	35841	35660	35698	35713	35714	35950	38383	38394	38469	38478	38515
		S/T	0.88	1.00	1.00	1.00	1.00	0.70	0.83	0.94	0.97	1.00	0.58	0.71	0.81	0.83	0.96	0.39	0.50	0.59	0.61	0.73
		PI	2.23	2.23	2.24	2.24	2.25	2.24	2.24	2.24	2.24	2.25	2.25	2.25	2.25	2.25	2.25	2.26	2.26	2.26	2.26	2.26
	68°F (20.0°C)	TC	31683	32705	33909	34122	35557	33663	33674	33937	34159	35597	35128	35157	35167	35168	35569	37931	37944	38005	38012	38039
		S/T	0.91	1.00	1.00	1.00	1.00	0.72	0.85	0.97	1.00	1.00	0.59	0.72	0.84	0.86	0.99	0.40	0.50	0.61	0.62	0.75
		PI	2.50	2.51	2.52	2.52	2.54	2.52	2.52	2.52	2.52	2.54	2.54	2.53	2.53	2.53	2.54	2.57	2.57	2.57	2.57	2.57
	77°F (25.0°C)	TC	31039	32228	33478	33700	35189	33057	33072	33453	33740	35231	34566	34606	34622	34662	35262	37437	37471	37555	37564	37604
		S/T	0.92	1.00	1.00	1.00	1.00	0.72	0.87	0.99	1.00	1.00	0.59	0.73	0.85	0.86	1.00	0.40	0.51	0.61	0.63	0.76
		PI	2.79	2.80	2.81	2.81	2.83	2.81	2.81	2.81	2.81	2.83	2.82	2.82	2.82	2.82	2.83	2.86	2.85	2.85	2.85	2.85
	82°F (27.8°C)	TC	31424	32756	34062	34294	35853	33498	33552	34103	34335	35894	35065	35112	35129	35185	35926	38034	38083	38178	38189	38234
		S/T	0.94	1.00	1.00	1.00	1.00	0.73	0.87	1.00	1.00	1.00	0.60	0.74	0.86	0.87	1.00	0.40	0.51	0.62	0.63	0.76
		PI	3.05	3.06	3.08	3.08	3.09	3.07	3.07	3.08	3.08	3.09	3.09	3.09	3.09	3.09	3.09	3.12	3.12	3.12	3.12	3.12
	86°F (30.0°C)	TC	32643	34155	35540	35785	37453	34798	34871	35583	35828	37482	36458	36501	36559	36592	37517	39592	39649	39742	39752	39793
		S/T	0.95	1.00	1.00	1.00	1.00	0.74	0.88	1.00	1.00	1.00	0.60	0.75	0.86	0.88	1.00	0.40	0.51	0.62	0.64	0.77
		PI	3.39	3.40	3.42	3.42	3.45	3.41	3.41	3.42	3.42	3.44	3.43	3.43	3.43	3.43	3.44	3.48	3.47	3.47	3.47	3.47
	95°F (35.0°C)	TC	35814	35878	36648	36864	38309	38105	38114	38127	38129	38387	39750	39754	39774	39778	39795	42911	42896	42900	42898	42930
		S/T	0.80	0.91	1.00	1.00	1.00	0.65	0.75	0.84	0.86	0.96	0.54	0.65	0.73	0.75	0.85	0.39	0.47	0.55	0.56	0.66
		PI	3.99	3.99	4.04	4.05	4.13	4.12	4.12	4.12	4.12	4.13	4.21	4.21	4.21	4.21	4.21	4.38	4.38	4.38	4.38	4.38
	104°F (40.0°C)	TC	32970	33088	34041	34242	35600	35080	35092	35101	35102	35565	36596	36602	36621	36624	36636	39504	39489	39498	39490	39528
		S/T	0.82	0.94	1.00	1.00	1.00	0.66	0.77	0.86	0.88	1.00	0.55	0.66	0.75	0.77	0.87	0.39	0.47	0.56	0.58	0.67
		PI	3.96	3.97	4.02	4.03	4.11	4.08	4.08	4.08	4.08	4.11	4.17	4.17	4.17	4.17	4.17	4.34	4.34	4.34	4.34	4.34
	110°F (43.0°C)	TC	31062	31902	33112	33326	34758	33182	33194	33338	33403	34796	34698	34718	34730	34730	34933	37611	37595	37632	37639	37667
		S/T	0.89	1.00	1.00	1.00	1.00	0.70	0.83	0.94	0.96	1.00	0.58	0.70	0.81	0.83	0.96	0.39	0.49	0.59	0.61	0.73
		PI	3.98	4.02	4.08	4.09	4.15	4.08	4.08	4.09	4.09	4.15	4.15	4.15	4.15	4.15	4.16	4.29	4.28	4.28	4.28	4.28
	115°F (46.0°C)	TC	26675	27680	28768	28961	30252	28492	28499	28748	28998	30287	29852	29879	29887	29887	30314	32397	32382	32432	32437	32454
		S/T	0.92	1.00	1.00	1.00	1.00	0.72	0.86	0.98	1.00	1.00	0.59	0.73	0.84	0.86	1.00	0.40	0.50	0.61	0.63	0.75
		PI	3.58	3.62	3.67	3.67	3.72	3.66	3.66	3.67	3.68	3.73	3.72	3.72	3.72	3.72	3.73	3.82	3.82	3.82	3.82	3.81
	122°F (50.0°C)	TC	21154	22313	23306	23483	24662	22134	22307	23332	23509	24687	23309	23308	23430	23499	24709	25510	25560	25574	25573	25559
		S/T	1.00	1.00	1.00	1.00	1.00	0.80	0.98	1.00	1.00	1.00	0.64	0.81	0.95	0.98	1.00	0.41	0.54	0.67	0.69	0.84
		PI	3.10	3.13	3.15	3.15	3.18	3.12	3.13	3.15	3.15	3.18	3.15	3.15	3.15	3.15	3.18	3.22	3.21	3.21	3.20	3.20

Manufacturer reserves the right to change, at any time, specifications and designs without notice and without obligations.

Table 51: Cooling Performance - 36K 37MUHA + 45MUAA (Sheet 7 of 8)

AIRFLOW (CFM)	OUTDOOR DB °F (°C)	ID WB(°F)	60.8°F (16.0°C)					64.4°F (18.0°C)					67°F (19.4°C)					71.6°F (22.0°C)				
		ID DB(°F)	73.4°F (23.0°C)	77.0°F (25.0°C)	80.0°F (26.7°C)	80.6°F (27.0°C)	84.2°F (29.0°C)	73.4°F (23.0°C)	77.0°F (25.0°C)	80.0°F (26.7°C)	80.6°F (27.0°C)	84.2°F (29.0°C)	73.4°F (23.0°C)	77.0°F (25.0°C)	80.0°F (26.7°C)	80.6°F (27.0°C)	84.2°F (29.0°C)	73.4°F (23.0°C)	77.0°F (25.0°C)	80.0°F (26.7°C)	80.6°F (27.0°C)	84.2°F (29.0°C)
1185	-22°F (-30.0°C)	TC	29692	29678	30102	30227	31059	30979	30954	30934	30931	30906	31906	31865	31835	31831	31800	33654	33645	33576	33563	33492
		S/T	0.80	0.91	0.99	0.99	0.99	0.64	0.75	0.84	0.86	0.97	0.55	0.65	0.74	0.75	0.86	0.39	0.47	0.55	0.57	0.67
		PI	1.48	1.48	1.48	1.48	1.47	1.47	1.47	1.47	1.47	1.47	1.47	1.47	1.47	1.47	1.47	1.48	1.48	1.48	1.48	1.48
	-13°F (-25.0°C)	TC	32166	32152	32610	32746	33647	33561	33533	33512	33509	33481	34564	34521	34488	34483	34450	36459	36449	36374	36360	36283
		S/T	0.80	0.91	1.00	1.00	1.00	0.65	0.75	0.85	0.86	0.97	0.55	0.65	0.74	0.76	0.86	0.39	0.47	0.56	0.57	0.67
		PI	1.53	1.53	1.53	1.53	1.53	1.52	1.53	1.53	1.53	1.53	1.52	1.52	1.52	1.52	1.52	1.53	1.53	1.53	1.53	1.53
	-4°F (-20.0°C)	TC	34641	34625	35119	35264	36235	36143	36113	36090	36087	36057	37223	37176	37141	37136	37100	39263	39253	39172	39157	39075
		S/T	0.80	0.92	1.00	1.00	1.00	0.65	0.76	0.85	0.87	0.98	0.55	0.65	0.74	0.76	0.86	0.39	0.48	0.56	0.57	0.67
		PI	1.59	1.59	1.59	1.58	1.58	1.58	1.58	1.58	1.58	1.58	1.58	1.58	1.58	1.58	1.58	1.59	1.59	1.59	1.59	1.59
	0°F (-17.8°C)	TC	35790	35769	36433	36585	37590	37326	37284	37255	37251	37626	38423	38368	38320	38315	38296	40489	40479	40476	40482	40508
		S/T	0.81	0.93	1.00	1.00	1.00	0.66	0.77	0.86	0.88	1.00	0.55	0.66	0.75	0.77	0.87	0.39	0.48	0.57	0.58	0.68
		PI	1.60	1.60	1.60	1.60	1.60	1.60	1.60	1.60	1.60	1.60	1.60	1.60	1.60	1.60	1.60	1.62	1.62	1.62	1.62	1.62
	5°F (-15.0°C)	TC	36817	36943	37788	37962	39132	38543	38553	38556	38595	39170	39776	39786	39794	39795	39848	42109	42096	42118	42123	42141
		S/T	0.82	0.94	1.00	1.00	1.00	0.66	0.78	0.87	0.88	1.00	0.56	0.67	0.76	0.78	0.88	0.39	0.48	0.57	0.59	0.69
		PI	1.61	1.61	1.62	1.62	1.63	1.62	1.62	1.62	1.62	1.63	1.63	1.63	1.63	1.63	1.63	1.67	1.67	1.67	1.67	1.67
	14°F (-10.0°C)	TC	41051	41031	41868	42064	43369	43089	43051	43022	43017	43420	44565	44510	44464	44457	44412	47387	47373	47282	47265	47164
		S/T	0.81	0.93	1.00	1.00	1.00	0.65	0.76	0.86	0.87	1.00	0.55	0.66	0.75	0.76	0.87	0.39	0.48	0.56	0.57	0.67
		PI	2.05	2.06	2.05	2.05	2.05	2.05	2.05	2.05	2.05	2.05	2.04	2.05	2.05	2.05	2.05	2.05	2.05	2.06	2.06	2.06
	17°F (-8.3°C)	TC	42359	42498	43480	43692	45111	44468	44486	44494	44532	45159	45985	46003	46021	46023	46080	48907	48893	48886	48895	48936
		S/T	0.82	0.93	1.00	1.00	1.00	0.66	0.77	0.87	0.88	1.00	0.55	0.66	0.76	0.77	0.87	0.39	0.48	0.57	0.58	0.68
		PI	2.18	2.18	2.18	2.18	2.18	2.18	2.18	2.18	2.18	2.18	2.18	2.18	2.18	2.18	2.18	2.20	2.20	2.20	2.20	2.20
	23°F (-5.0°C)	TC	43449	43635	44764	44985	46468	45649	45663	45668	45727	46518	47223	47239	47252	47253	47329	50213	50197	50233	50240	50268
		S/T	0.83	0.95	1.00	1.00	1.00	0.66	0.78	0.88	0.89	1.00	0.56	0.67	0.76	0.78	0.89	0.39	0.48	0.57	0.59	0.69
		PI	2.54	2.55	2.55	2.56	2.57	2.56	2.56	2.56	2.56	2.57	2.58	2.58	2.58	2.58	2.58	2.63	2.63	2.63	2.63	2.63
	35°F (1.7°C)	TC	46052	46054	46324	46453	47952	48205	48203	48207	48207	48335	49714	49710	49713	49714	49719	52513	52500	52498	52496	52500
		S/T	0.78	0.88	0.97	0.99	1.00	0.63	0.73	0.82	0.83	0.93	0.54	0.63	0.72	0.73	0.83	0.39	0.46	0.54	0.56	0.65
		PI	3.05	3.05	3.07	3.08	3.21	3.23	3.23	3.23	3.23	3.24	3.37	3.37	3.37	3.37	3.37	3.67	3.66	3.66	3.66	3.67
	41°F (5.0°C)	TC	41019	41020	41346	41634	42864	42927	42926	42928	42928	43079	44266	44263	44266	44266	44269	46750	46738	46735	46733	46738
		S/T	0.78	0.89	0.98	1.00	1.00	0.64	0.74	0.83	0.84	0.94	0.54	0.64	0.72	0.74	0.84	0.39	0.47	0.55	0.56	0.66
		PI	2.40	2.40	2.42	2.45	2.55	2.55	2.55	2.55	2.55	2.56	2.67	2.67	2.67	2.67	2.67	2.91	2.90	2.90	2.90	2.90
	47°F (8.3°C)	TC	35982	36005	36488	36651	37736	37650	37649	37650	37649	37823	38819	38816	38818	38818	38818	40992	40982	40979	40977	40981
		S/T	0.79	0.90	1.00	1.00	1.00	0.64	0.75	0.84	0.85	0.96	0.54	0.65	0.73	0.75	0.85	0.39	0.47	0.55	0.57	0.67
		PI	1.76	1.76	1.79	1.80	1.88	1.87	1.87	1.87	1.87	1.89	1.96	1.96	1.96	1.96	1.96	2.14	2.14	2.14	2.14	2.14

Manufacturer reserves the right to change, at any time, specifications and designs without notice and without obligations.

Table 51: Cooling Performance - 36K 37MUHA + 45MUAA (Sheet 8 of 8)

AIRFLOW (CFM)	OUTDOOR DB °F (°C)	ID WB(°F)	60.8°F (16.0°C)					64.4°F (18.0°C)					67°F (19.4°C)					71.6°F (22.0°C)				
		ID DB(°F)	73.4°F (23.0°C)	77.0°F (25.0°C)	80.0°F (26.7°C)	80.6°F (27.0°C)	84.2°F (29.0°C)	73.4°F (23.0°C)	77.0°F (25.0°C)	80.0°F (26.7°C)	80.6°F (27.0°C)	84.2°F (29.0°C)	73.4°F (23.0°C)	77.0°F (25.0°C)	80.0°F (26.7°C)	80.6°F (27.0°C)	84.2°F (29.0°C)	73.4°F (23.0°C)	77.0°F (25.0°C)	80.0°F (26.7°C)	80.6°F (27.0°C)	84.2°F (29.0°C)
1185	50°F (10.0°C)	TC	35124	36091	37309	37525	38980	37107	37127	37384	37501	39017	38554	38604	38625	38627	38998	41212	41320	41427	41439	41491
		S/T	0.90	1.00	1.00	1.00	1.00	0.71	0.85	0.96	0.99	1.00	0.59	0.72	0.83	0.85	0.99	0.40	0.50	0.60	0.62	0.74
		PI	2.07	2.07	2.06	2.06	2.06	2.06	2.07	2.06	2.06	2.06	2.06	2.06	2.06	2.06	2.06	2.06	2.06	2.06	2.06	2.06
	59°F (15.0°C)	TC	34485	35695	36962	37187	38700	36487	36537	36951	37227	38738	37992	38030	38044	38099	38770	40796	40877	40959	40968	41002
		S/T	0.92	1.00	1.00	1.00	1.00	0.73	0.86	1.00	1.00	1.00	0.60	0.73	0.85	0.86	1.00	0.40	0.51	0.61	0.63	0.76
		PI	2.35	2.36	2.36	2.36	2.37	2.36	2.36	2.36	2.36	2.37	2.37	2.37	2.37	2.37	2.37	2.39	2.38	2.38	2.38	2.38
	68°F (20.0°C)	TC	33834	35278	36587	36819	38381	35819	35899	36626	36859	38420	37367	37395	37462	37495	38451	40263	40338	40401	40408	40429
		S/T	0.95	1.00	1.00	1.00	1.00	0.74	0.89	1.00	1.00	1.00	0.61	0.75	0.87	0.89	1.00	0.40	0.51	0.63	0.65	0.78
		PI	2.63	2.65	2.66	2.67	2.68	2.66	2.66	2.66	2.67	2.68	2.67	2.67	2.67	2.67	2.68	2.71	2.71	2.71	2.71	2.71
	77°F (25.0°C)	TC	33160	34757	36117	36358	37982	35154	35266	36157	36398	38020	36746	36787	36881	36923	38052	39687	39808	39900	39910	39947
		S/T	0.97	1.00	1.00	1.00	1.00	0.75	0.90	1.00	1.00	1.00	0.61	0.76	0.88	0.90	1.00	0.40	0.52	0.63	0.65	0.79
		PI	2.94	2.96	2.97	2.97	2.99	2.96	2.96	2.97	2.97	2.99	2.98	2.98	2.98	2.98	2.99	3.02	3.01	3.01	3.01	3.01
	82°F (27.8°C)	TC	33598	35313	36737	36986	38680	35603	35740	36769	37028	38720	37259	37306	37422	37468	38754	40285	40436	40542	40553	40597
		S/T	0.99	1.00	1.00	1.00	1.00	0.76	0.91	1.00	1.00	1.00	0.62	0.77	0.89	0.92	1.00	0.40	0.52	0.64	0.66	0.80
		PI	3.22	3.24	3.25	3.25	3.27	3.24	3.24	3.25	3.25	3.27	3.26	3.26	3.26	3.26	3.27	3.30	3.29	3.29	3.29	3.29
	86°F (30.0°C)	TC	35089	36841	38347	38615	40413	37004	37174	38390	38659	40455	38758	38802	38945	39001	40490	41960	42122	42222	42232	42271
		S/T	1.00	1.00	1.00	1.00	1.00	0.77	0.93	1.00	1.00	1.00	0.62	0.78	0.91	0.93	1.00	0.40	0.52	0.64	0.66	0.81
		PI	3.58	3.60	3.61	3.62	3.64	3.60	3.60	3.61	3.62	3.64	3.62	3.62	3.62	3.62	3.64	3.67	3.66	3.66	3.66	3.66
	95°F (35.0°C)	TC	38195	38401	39642	39877	41453	40593	40617	40630	40678	41505	42335	42344	42370	42374	42444	45618	45601	45610	45623	45684
		S/T	0.83	0.95	1.00	1.00	1.00	0.66	0.78	0.88	0.89	1.00	0.56	0.67	0.76	0.78	0.88	0.39	0.48	0.57	0.58	0.68
		PI	4.21	4.22	4.29	4.30	4.38	4.34	4.34	4.34	4.34	4.39	4.44	4.44	4.44	4.44	4.44	4.62	4.62	4.62	4.62	4.62
	104°F (40.0°C)	TC	35165	35487	36823	37044	38522	37380	37401	37468	37508	38569	38976	38991	39012	39013	39124	42009	41993	42013	42027	42072
		S/T	0.85	0.98	1.00	1.00	1.00	0.68	0.80	0.90	0.92	1.00	0.56	0.68	0.78	0.80	0.91	0.39	0.48	0.58	0.59	0.70
		PI	4.18	4.20	4.27	4.28	4.37	4.31	4.31	4.31	4.31	4.37	4.40	4.40	4.40	4.40	4.41	4.58	4.58	4.58	4.58	4.58
	110°F (43.0°C)	TC	33219	34495	35811	36043	37604	35366	35377	35772	36085	37644	36958	36987	36996	37024	37676	40003	40005	40067	40074	40096
		S/T	0.92	1.00	1.00	1.00	1.00	0.72	0.87	0.99	1.00	1.00	0.60	0.73	0.85	0.86	1.00	0.40	0.51	0.61	0.63	0.76
		PI	4.21	4.27	4.32	4.33	4.40	4.31	4.30	4.32	4.34	4.41	4.38	4.38	4.38	4.38	4.41	4.52	4.52	4.52	4.52	4.52
	115°F (46.0°C)	TC	28548	29923	31106	31338	32718	30359	30420	31141	31377	32751	31775	31794	31837	31869	32779	34453	34479	34526	34531	34542
		S/T	0.96	1.00	1.00	1.00	1.00	0.75	0.89	1.00	1.00	1.00	0.61	0.75	0.87	0.90	1.00	0.40	0.52	0.63	0.65	0.78
		PI	3.79	3.85	3.90	3.91	3.96	3.87	3.87	3.90	3.92	3.96	3.93	3.93	3.93	3.93	3.96	4.04	4.04	4.04	4.04	4.03
	122°F (50.0°C)	TC	22599	23845	24913	25099	26367	23319	23871	24941	25127	26391	24558	24551	24959	25147	26408	26815	26919	26925	26923	26959
		S/T	1.00	1.00	1.00	1.00	1.00	0.84	1.00	1.00	1.00	1.00	0.67	0.85	1.00	1.00	1.00	0.41	0.55	0.69	0.72	0.88
		PI	3.27	3.30	3.32	3.33	3.36	3.29	3.30	3.32	3.33	3.36	3.32	3.32	3.33	3.33	3.36	3.39	3.38	3.38	3.37	3.37

Manufacturer reserves the right to change, at any time, specifications and designs without notice and without obligations.

Heating Performance - 36K 37MUHA + 45MUAA

Table 52: Heating Performance - 36K 37MUHA + 45MUAA (Sheet 1 of 2)

AIRFLOW (CFM)	OUTDOOR DB °F (°C)	HEATING PERFORMANCE AT INDOOR DRY BULB TEMPERATURE									
		TC: Total Heating Capacity (BTU/hr)					PI: Power Input (kW)				
		Indoor Conditions DB °F (°C)					Indoor Conditions DB				
		60.8°F (16.0°C)	68°F (20.0°C)	70°F (21.1°C)	71.6°F (22.0°C)	75.2°F (24.0°C)	60.8°F (16.0°C)	68°F (20.0°C)	70°F (21.1°C)	71.6°F (22.0°C)	75.2°F (24.0°C)
865	-22°F (-30.0°C)	22795	22339	22227	22360	22158	4.94	4.98	4.99	5.00	5.02
	-13°F (-25.0°C)	26211	25686	25558	24721	24499	5.24	5.28	5.29	5.30	5.32
	-4°F (-20.0°C)	30254	29649	29501	28535	28278	5.47	5.51	5.52	5.53	5.55
	0°F (-17.8°C)	32470	31820	31661	30625	30349	5.59	5.64	5.65	5.66	5.68
	5°F (-15.0°C)	35239	34534	34361	33236	32937	5.75	5.79	5.81	5.82	5.84
	14°F (-10.0°C)	35343	34636	34463	33335	33035	5.39	5.43	5.44	5.45	5.47
	17°F (-8.3°C)	35378	34670	34497	33368	33067	5.26	5.31	5.32	5.33	5.35
	22°F (-5.6°C)	37148	36405	36223	35037	34722	5.13	5.17	5.18	5.19	5.21
	27°F (-2.8°C)	38919	38140	37950	36707	36377	5.00	5.04	5.05	5.06	5.08
	32°F (-0.0°C)	40689	39876	39676	38377	38032	4.87	4.91	4.92	4.93	4.95
	35°F (1.7°C)	41752	40917	40712	39379	39025	4.79	4.83	4.83	4.84	4.86
	37°F (2.8°C)	41604	40772	40568	39240	38887	4.69	4.73	4.74	4.74	4.76
	42°F (5.6°C)	41235	40410	40208	38892	38542	4.44	4.48	4.49	4.50	4.51
	44.6°F (7.0°C)	41087	40266	40064	38753	38404	4.34	4.38	4.39	4.40	4.41
	47°F (8.3°C)	40866	40049	39848	38544	38197	4.19	4.23	4.24	4.25	4.26
	52°F (11.1°C)	40047	39246	39050	37772	37432	3.79	3.82	3.83	3.83	3.85
	57°F (13.9°C)	39229	38444	38252	37000	36667	3.38	3.41	3.42	3.42	3.44
	59°F (15.0°C)	38902	38124	37933	36691	36361	3.22	3.25	3.25	3.26	3.27
	62°F (16.7°C)	38410	37642	37454	36228	35902	2.98	3.00	3.01	3.01	3.02
	64.4°F (18.0°C)	38018	37257	37071	35857	35535	2.78	2.80	2.81	2.81	2.83
	68.8°F (21.0°C)	37134	36391	36209	35024	34708	2.34	2.36	2.37	2.37	2.38
	75.2°F (24.0°C)	36250	35525	35347	34190	33882	1.90	1.92	1.92	1.93	1.93
970	-22°F (-30.0°C)	24764	24268	24147	24170	23953	4.99	5.03	5.04	5.05	5.07
	-13°F (-25.0°C)	27921	27363	27226	26723	26482	5.29	5.33	5.35	5.36	5.38
	-4°F (-20.0°C)	32229	31584	31426	30846	30568	5.52	5.57	5.58	5.59	5.61
	0°F (-17.8°C)	34589	33897	33727	33104	32806	5.65	5.69	5.70	5.72	5.74
	5°F (-15.0°C)	37539	36788	36604	35928	35604	5.81	5.85	5.86	5.88	5.90
	14°F (-10.0°C)	37650	36897	36712	36034	35710	5.44	5.48	5.49	5.51	5.53
	17°F (-8.3°C)	37687	36933	36748	36069	35745	5.32	5.36	5.37	5.38	5.40
	22°F (-5.6°C)	39573	38781	38587	37875	37534	5.18	5.23	5.24	5.25	5.27
	27°F (-2.8°C)	41459	40630	40426	39680	39323	5.05	5.09	5.10	5.11	5.13
	32°F (-0.0°C)	43345	42478	42266	41485	41111	4.92	4.96	4.97	4.97	4.99
	35°F (1.7°C)	44477	43587	43369	42568	42185	4.83	4.87	4.88	4.89	4.91
	37°F (2.8°C)	44319	43433	43216	42417	42036	4.74	4.77	4.78	4.79	4.81
	42°F (5.6°C)	43926	43048	42832	42041	41663	4.49	4.52	4.53	4.54	4.56
	44.6°F (7.0°C)	43769	42893	42679	41891	41514	4.39	4.42	4.43	4.44	4.46
	47°F (8.3°C)	43533	42662	42449	41665	41290	4.24	4.27	4.28	4.29	4.31
	52°F (11.1°C)	42661	41808	41599	40830	40463	3.83	3.86	3.87	3.87	3.89
	57°F (13.9°C)	41789	40953	40749	39996	39636	3.42	3.44	3.45	3.46	3.47
	59°F (15.0°C)	41440	40612	40409	39662	39305	3.25	3.28	3.29	3.29	3.30
	62°F (16.7°C)	40917	40099	39898	39161	38809	3.01	3.03	3.04	3.04	3.05
	64.4°F (18.0°C)	40499	39689	39490	38761	38412	2.81	2.83	2.84	2.84	2.85
	68.8°F (21.0°C)	39557	38766	38572	37860	37519	2.37	2.38	2.39	2.39	2.40
	75.2°F (24.0°C)	38616	37843	37654	36958	36626	1.92	1.94	1.94	1.95	1.95

Manufacturer reserves the right to change, at any time, specifications and designs without notice and without obligations.

Table 52: Heating Performance - 36K 37MUHA + 45MUAA (Sheet 2 of 2)

AIRFLOW (CFM)	OUTDOOR DB °F (°C)	HEATING PERFORMANCE AT INDOOR DRY BULB TEMPERATURE									
		TC: Total Heating Capacity (BTU/hr)					PI: Power Input (kW)				
		Indoor Conditions DB °F (°C)					Indoor Conditions DB				
		60.8°F (16.0°C)	68°F (20.0°C)	70°F (21.1°C)	71.6°F (22.0°C)	75.2°F (24.0°C)	60.8°F (16.0°C)	68°F (20.0°C)	70°F (21.1°C)	71.6°F (22.0°C)	75.2°F (24.0°C)
1080	-22°F (-30.0°C)	26902	26364	26232	26127	25892	5.04	5.08	5.09	5.10	5.12
	-13°F (-25.0°C)	29743	29149	29003	28887	28627	5.35	5.39	5.40	5.41	5.43
	-4°F (-20.0°C)	34332	33646	33477	33343	33043	5.58	5.62	5.63	5.64	5.67
	0°F (-17.8°C)	36846	36109	35929	35785	35463	5.70	5.75	5.76	5.77	5.80
	5°F (-15.0°C)	39989	39189	38993	38837	38487	5.86	5.91	5.92	5.94	5.96
	14°F (-10.0°C)	40107	39305	39108	38952	38601	5.49	5.54	5.55	5.56	5.58
	17°F (-8.3°C)	40146	39343	39147	38990	38639	5.37	5.41	5.43	5.44	5.46
	22°F (-5.6°C)	42155	41312	41106	40941	40573	5.24	5.28	5.29	5.30	5.32
	27°F (-2.8°C)	44165	43281	43065	42893	42507	5.10	5.14	5.15	5.16	5.18
	32°F (-0.0°C)	46174	45250	45024	44844	44440	4.97	5.01	5.02	5.03	5.05
	35°F (1.7°C)	47379	46432	46200	46015	45601	4.88	4.92	4.93	4.94	4.96
	37°F (2.8°C)	47212	46267	46036	45852	45439	4.78	4.82	4.83	4.84	4.86
	42°F (5.6°C)	46793	45857	45628	45445	45036	4.53	4.57	4.58	4.59	4.61
	44.6°F (7.0°C)	46625	45693	45464	45283	44875	4.43	4.47	4.48	4.48	4.50
	47°F (8.3°C)	46374	45447	45219	45039	44633	4.28	4.31	4.32	4.33	4.35
	52°F (11.1°C)	45445	44536	44314	44136	43739	3.87	3.90	3.90	3.91	3.93
	57°F (13.9°C)	44517	43626	43408	43234	42845	3.45	3.48	3.49	3.49	3.51
	59°F (15.0°C)	44145	43262	43046	42874	42488	3.29	3.31	3.32	3.32	3.34
	62°F (16.7°C)	43588	42716	42502	42332	41951	3.04	3.06	3.07	3.07	3.09
	64.4°F (18.0°C)	43142	42279	42068	41899	41522	2.84	2.86	2.87	2.87	2.88
	68.8°F (21.0°C)	42139	41296	41090	40925	40557	2.39	2.41	2.41	2.42	2.43
	75.2°F (24.0°C)	41136	40313	40111	39951	39591	1.94	1.96	1.96	1.97	1.97
1185	-22°F (-30.0°C)	28658	28085	27944	27833	27582	5.09	5.13	5.14	5.15	5.17
	-13°F (-25.0°C)	31685	31051	30896	30772	30495	5.40	5.44	5.45	5.46	5.49
	-4°F (-20.0°C)	36573	35841	35662	35520	35200	5.63	5.68	5.69	5.70	5.72
	0°F (-17.8°C)	39251	38466	38274	38120	37777	5.76	5.81	5.82	5.83	5.86
	5°F (-15.0°C)	42598	41746	41538	41372	40999	5.92	5.97	5.98	6.00	6.02
	14°F (-10.0°C)	42724	41870	41661	41494	41120	5.55	5.59	5.61	5.62	5.64
	17°F (-8.3°C)	42766	41911	41701	41535	41161	5.43	5.47	5.48	5.49	5.51
	22°F (-5.6°C)	44907	44009	43788	43613	43221	5.29	5.33	5.34	5.35	5.37
	27°F (-2.8°C)	47047	46106	45875	45692	45281	5.15	5.19	5.20	5.21	5.24
	32°F (-0.0°C)	49187	48204	47962	47771	47341	5.02	5.06	5.07	5.08	5.10
	35°F (1.7°C)	50471	49462	49215	49018	48577	4.93	4.97	4.98	4.99	5.01
	37°F (2.8°C)	50293	49287	49041	48845	48405	4.83	4.87	4.88	4.89	4.91
	42°F (5.6°C)	49847	48850	48606	48411	47976	4.58	4.61	4.62	4.63	4.65
	44.6°F (7.0°C)	49668	48675	48432	48238	47804	4.48	4.51	4.52	4.53	4.55
	47°F (8.3°C)	49401	48413	48171	47978	47546	4.32	4.36	4.37	4.38	4.39
	52°F (11.1°C)	48411	47443	47206	47017	46594	3.90	3.94	3.94	3.95	3.97
	57°F (13.9°C)	47422	46473	46241	46056	45642	3.49	3.51	3.52	3.53	3.54
	59°F (15.0°C)	47026	46086	45855	45672	45261	3.32	3.35	3.35	3.36	3.37
	62°F (16.7°C)	46432	45504	45276	45095	44689	3.07	3.09	3.10	3.10	3.12
	64.4°F (18.0°C)	45958	45038	44813	44634	44232	2.87	2.89	2.90	2.90	2.91
	68.8°F (21.0°C)	44889	43991	43771	43596	43204	2.41	2.43	2.44	2.44	2.45
	75.2°F (24.0°C)	43820	42944	42729	42558	42175	1.96	1.98	1.98	1.99	1.99

Manufacturer reserves the right to change, at any time, specifications and designs without notice and without obligations.

Cooling Performance - 48K 37MUHA + 45MUAA

Table 53: Cooling Performance - 48K 37MUHA + 45MUAA (Sheet 1 of 8)

AIRFLOW (CFM)	OUTDOOR DB °F (°C)	ID WB(°F)	60.8°F (16.0°C)					64.4°F (18.0°C)					67°F (19.4°C)					71.6°F (22.0°C)				
		ID DB(°F)	73.4°F (23.0°C)	77.0°F (25.0°C)	80.0°F (26.7°C)	80.6°F (27.0°C)	84.2°F (29.0°C)	73.4°F (23.0°C)	77.0°F (25.0°C)	80.0°F (26.7°C)	80.6°F (27.0°C)	84.2°F (29.0°C)	73.4°F (23.0°C)	77.0°F (25.0°C)	80.0°F (26.7°C)	80.6°F (27.0°C)	84.2°F (29.0°C)	73.4°F (23.0°C)	77.0°F (25.0°C)	80.0°F (26.7°C)	80.6°F (27.0°C)	84.2°F (29.0°C)
1094	-22°F(-30.0°C)	TC	32401	32396	32392	32391	32385	33909	33900	33895	33894	33887	34978	34969	34961	34960	34952	36984	36974	36966	36964	36952
		S/T	0.71	0.80	0.87	0.88	0.96	0.59	0.67	0.74	0.75	0.83	0.51	0.59	0.66	0.67	0.74	0.38	0.46	0.51	0.52	0.59
		PI	1.85	1.85	1.85	1.85	1.85	1.83	1.83	1.83	1.83	1.83	1.82	1.82	1.82	1.82	1.82	1.81	1.81	1.81	1.81	1.81
	-13°F (-25.0°C)	TC	35101	35096	35091	35091	35084	36735	36725	36719	36718	36711	37893	37883	37875	37873	37865	40066	40055	40046	40044	40032
		S/T	0.72	0.80	0.87	0.88	0.97	0.59	0.67	0.74	0.76	0.83	0.51	0.59	0.66	0.67	0.75	0.38	0.46	0.51	0.52	0.60
		PI	1.92	1.92	1.92	1.92	1.92	1.90	1.90	1.90	1.90	1.90	1.89	1.89	1.89	1.89	1.89	1.88	1.88	1.88	1.88	1.88
	-4°F (-20.0°C)	TC	37801	37795	37791	37790	37783	39560	39550	39544	39543	39535	40808	40797	40788	40786	40777	43148	43137	43127	43125	43111
		S/T	0.72	0.80	0.88	0.89	0.97	0.60	0.68	0.75	0.76	0.84	0.52	0.59	0.66	0.67	0.75	0.39	0.47	0.51	0.52	0.60
		PI	1.99	1.99	1.99	1.99	1.99	1.96	1.96	1.97	1.97	1.97	1.95	1.95	1.95	1.95	1.96	1.95	1.95	1.95	1.95	1.95
	0°F (-17.8°C)	TC	39031	39023	39017	39016	39005	40830	40822	40812	40811	40800	42104	42093	42083	42081	42068	44479	44468	44459	44458	44440
		S/T	0.72	0.81	0.88	0.90	0.98	0.60	0.68	0.75	0.76	0.85	0.52	0.60	0.67	0.68	0.76	0.39	0.47	0.52	0.53	0.60
		PI	2.00	2.00	2.00	2.00	2.00	1.99	1.99	1.99	1.99	1.99	1.98	1.98	1.98	1.98	1.99	1.99	1.99	1.99	1.99	1.99
	5°F (-15.0°C)	TC	40255	40255	40255	40255	40857	42266	42258	42256	42257	42261	43711	43708	43701	43701	43704	46481	46469	46458	46456	46456
		S/T	0.73	0.82	0.90	0.91	1.00	0.60	0.69	0.76	0.77	0.86	0.52	0.60	0.67	0.68	0.77	0.39	0.47	0.52	0.53	0.61
		PI	2.02	2.03	2.03	2.03	2.02	2.02	2.02	2.02	2.02	2.02	2.02	2.02	2.02	2.02	2.02	2.05	2.05	2.05	2.05	2.05
	14°F (-10.0°C)	TC	41584	41578	41573	41572	41774	43767	43755	43748	43747	43739	45326	45315	45304	45303	45293	48288	48274	48263	48260	48245
		S/T	0.73	0.81	0.89	0.90	0.99	0.60	0.68	0.75	0.76	0.85	0.52	0.60	0.66	0.68	0.76	0.39	0.47	0.51	0.53	0.60
		PI	1.97	1.97	1.97	1.97	1.96	1.95	1.95	1.95	1.95	1.95	1.94	1.94	1.94	1.94	1.95	1.94	1.94	1.94	1.94	1.94
	17°F (-8.3°C)	TC	42057	42048	42042	42041	42647	44262	44252	44243	44241	44242	45846	45845	45838	45837	45844	48942	48928	48917	48914	48917
		S/T	0.73	0.82	0.89	0.91	1.00	0.60	0.69	0.76	0.77	0.85	0.52	0.60	0.67	0.68	0.76	0.39	0.47	0.52	0.53	0.61
		PI	1.93	1.93	1.93	1.93	1.93	1.92	1.92	1.92	1.92	1.92	1.92	1.92	1.92	1.92	1.92	1.92	1.92	1.92	1.92	1.92
	23°F (-5.0°C)	TC	43573	43575	43575	43603	44399	45918	45909	45909	45910	45915	47606	47602	47595	47594	47599	50851	50836	50824	50821	50822
		S/T	0.74	0.83	0.90	0.91	1.00	0.61	0.69	0.77	0.78	0.86	0.52	0.60	0.67	0.69	0.77	0.39	0.47	0.52	0.53	0.61
		PI	2.66	2.66	2.66	2.66	2.66	2.67	2.67	2.67	2.67	2.67	2.68	2.68	2.68	2.68	2.68	2.71	2.71	2.71	2.71	2.71
	35°F (1.7°C)	TC	46969	46965	46962	46962	47026	49402	49397	49392	49390	49386	51122	51112	51110	51108	51100	54342	54329	54319	54317	54314
		S/T	0.70	0.78	0.85	0.86	0.93	0.59	0.66	0.72	0.74	0.81	0.51	0.58	0.64	0.65	0.73	0.39	0.46	0.50	0.51	0.58
		PI	3.82	3.82	3.82	3.82	3.83	4.03	4.03	4.03	4.03	4.03	4.20	4.20	4.20	4.20	4.20	4.56	4.56	4.56	4.56	4.56
	41°F (5.0°C)	TC	39690	39685	39683	39682	39775	41729	41725	41719	41719	41715	43171	43162	43159	43158	43151	45871	45861	45852	45851	45848
		S/T	0.71	0.79	0.86	0.87	0.95	0.59	0.67	0.73	0.74	0.82	0.51	0.59	0.65	0.66	0.73	0.39	0.46	0.51	0.52	0.59
		PI	2.57	2.57	2.57	2.57	2.58	2.73	2.73	2.73	2.73	2.73	2.85	2.85	2.85	2.85	2.85	3.11	3.11	3.11	3.11	3.11
	47°F (8.3°C)	TC	32394	32390	32388	32388	32500	34047	34044	34039	34039	34036	35218	35210	35208	35207	35202	37405	37396	37389	37388	37385
		S/T	0.71	0.80	0.87	0.88	0.96	0.59	0.67	0.74	0.75	0.83	0.51	0.59	0.65	0.66	0.74	0.39	0.46	0.51	0.52	0.59
		PI	1.35	1.35	1.35	1.35	1.35	1.44	1.44	1.44	1.44	1.44	1.50	1.50	1.50	1.50	1.50	1.64	1.64	1.64	1.64	1.64

Manufacturer reserves the right to change, at any time, specifications and designs without notice and without obligations.

Table 53: Cooling Performance - 48K 37MUHA + 45MUAA (Sheet 2 of 8)

AIRFLOW (CFM)	OUTDOOR DB °F (°C)	ID WB(°F)	60.8°F (16.0°C)					64.4°F (18.0°C)					67°F (19.4°C)					71.6°F (22.0°C)				
		ID DB(°F)	73.4°F (23.0°C)	77.0°F (25.0°C)	80.0°F (26.7°C)	80.6°F (27.0°C)	84.2°F (29.0°C)	73.4°F (23.0°C)	77.0°F (25.0°C)	80.0°F (26.7°C)	80.6°F (27.0°C)	84.2°F (29.0°C)	73.4°F (23.0°C)	77.0°F (25.0°C)	80.0°F (26.7°C)	80.6°F (27.0°C)	84.2°F (29.0°C)	73.4°F (23.0°C)	77.0°F (25.0°C)	80.0°F (26.7°C)	80.6°F (27.0°C)	84.2°F (29.0°C)
1094	50°F (10.0°C)	TC	31809	31814	32107	32368	33569	33733	33741	33750	33752	33876	35129	35133	35148	35151	35165	37835	37821	37826	37823	37857
		S/T	0.79	0.89	0.99	1.00	1.00	0.64	0.74	0.82	0.84	0.94	0.54	0.64	0.72	0.73	0.83	0.39	0.46	0.54	0.56	0.65
		PI	1.56	1.56	1.56	1.56	1.56	1.56	1.56	1.56	1.56	1.56	1.56	1.56	1.56	1.56	1.56	1.56	1.56	1.56	1.56	1.56
	59°F (15.0°C)	TC	31494	31543	32164	32352	33617	33498	33504	33511	33512	33717	34963	34955	34969	34971	34981	37774	37759	37761	37760	37788
		S/T	0.80	0.91	1.00	1.00	1.00	0.65	0.75	0.84	0.86	0.96	0.54	0.65	0.73	0.75	0.85	0.39	0.47	0.55	0.56	0.66
		PI	1.72	1.72	1.73	1.73	1.73	1.73	1.73	1.73	1.73	1.73	1.74	1.74	1.74	1.74	1.74	1.75	1.75	1.75	1.75	1.75
	68°F (20.0°C)	TC	31200	31302	32186	32384	33708	33272	33278	33283	33283	33683	34784	34777	34790	34791	34798	37692	37676	37677	37676	37705
		S/T	0.82	0.94	1.00	1.00	1.00	0.66	0.77	0.86	0.88	1.00	0.55	0.66	0.75	0.77	0.87	0.39	0.47	0.56	0.57	0.67
		PI	1.88	1.88	1.89	1.89	1.90	1.90	1.90	1.90	1.90	1.90	1.91	1.91	1.91	1.91	1.91	1.94	1.94	1.94	1.94	1.94
	77°F (25.0°C)	TC	30857	31010	32074	32283	33673	33016	33028	33034	33066	33721	34595	34592	34611	34613	34655	37632	37615	37620	37620	37664
		S/T	0.83	0.96	1.00	1.00	1.00	0.66	0.78	0.88	0.89	1.00	0.55	0.67	0.76	0.78	0.88	0.39	0.48	0.56	0.58	0.68
		PI	2.06	2.06	2.07	2.07	2.08	2.08	2.08	2.08	2.08	2.08	2.09	2.09	2.09	2.09	2.09	2.11	2.11	2.11	2.11	2.11
	82°F (27.8°C)	TC	31714	31919	33143	33363	34837	33990	34007	34036	34065	34887	35657	35659	35679	35682	35743	38865	38847	38854	38857	38909
		S/T	0.84	0.97	1.00	1.00	1.00	0.67	0.79	0.88	0.90	1.00	0.56	0.67	0.77	0.78	0.89	0.39	0.48	0.57	0.58	0.68
		PI	2.44	2.44	2.45	2.46	2.47	2.46	2.46	2.46	2.46	2.47	2.47	2.47	2.47	2.47	2.47	2.50	2.50	2.50	2.50	2.50
	86°F (30.0°C)	TC	33720	34014	35431	35671	37275	36185	36201	36250	36286	37329	37984	37989	38009	38011	38097	41452	41432	41439	41448	41499
		S/T	0.85	0.98	1.00	1.00	1.00	0.67	0.80	0.89	0.91	1.00	0.56	0.68	0.77	0.79	0.90	0.39	0.48	0.57	0.59	0.69
		PI	3.10	3.10	3.12	3.12	3.14	3.13	3.13	3.13	3.13	3.14	3.15	3.15	3.14	3.14	3.14	3.18	3.18	3.18	3.18	3.18
	95°F (35.0°C)	TC	38793	38791	38795	38838	39833	41390	41380	41377	41378	41386	43263	43259	43250	43249	43250	46883	46867	46854	46852	46851
		S/T	0.74	0.83	0.91	0.92	1.00	0.61	0.69	0.77	0.78	0.87	0.52	0.60	0.67	0.69	0.77	0.39	0.47	0.52	0.53	0.61
		PI	4.42	4.42	4.42	4.42	4.47	4.55	4.55	4.55	4.55	4.55	4.65	4.65	4.65	4.65	4.65	4.85	4.85	4.85	4.85	4.85
	104°F (40.0°C)	TC	34641	34643	34705	34752	35912	36956	36947	36946	36947	36954	38626	38622	38614	38615	38619	41850	41836	41825	41823	41822
		S/T	0.75	0.85	0.93	0.95	1.00	0.61	0.71	0.78	0.80	0.89	0.52	0.61	0.69	0.70	0.79	0.39	0.45	0.52	0.54	0.62
		PI	4.23	4.23	4.24	4.24	4.30	4.36	4.36	4.36	4.36	4.36	4.46	4.46	4.46	4.46	4.46	4.64	4.64	4.64	4.64	4.64
	110°F (43.0°C)	TC	31945	31990	32709	32920	34307	34206	34201	34208	34208	34404	35834	35830	35833	35835	35844	38976	38960	38959	38959	38957
		S/T	0.80	0.91	1.00	1.00	1.00	0.64	0.75	0.84	0.86	0.96	0.54	0.65	0.73	0.75	0.85	0.39	0.47	0.55	0.56	0.66
		PI	4.17	4.18	4.20	4.21	4.27	4.27	4.27	4.27	4.27	4.27	4.34	4.34	4.34	4.34	4.34	4.48	4.48	4.48	4.48	4.48
	115°F (46.0°C)	TC	28040	28147	29109	29299	30582	30076	30080	30084	30085	30627	31547	31545	31554	31556	31558	34382	34367	34364	34362	34377
		S/T	0.83	0.95	1.00	1.00	1.00	0.66	0.77	0.87	0.89	1.00	0.55	0.66	0.75	0.77	0.88	0.39	0.47	0.56	0.57	0.67
		PI	3.94	3.94	3.98	3.99	4.04	4.02	4.02	4.02	4.02	4.04	4.08	4.08	4.08	4.08	4.07	4.19	4.19	4.19	4.19	4.19
	122°F (50.0°C)	TC	22734	23716	24759	24938	26174	24518	24519	24734	24973	26209	25840	25848	25848	25848	26235	28397	28382	28401	28403	28409
		S/T	0.93	1.00	1.00	1.00	1.00	0.72	0.86	0.99	1.00	1.00	0.59	0.73	0.84	0.86	1.00	0.39	0.50	0.61	0.62	0.75
		PI	3.65	3.67	3.70	3.70	3.73	3.69	3.69	3.70	3.70	3.73	3.73	3.73	3.73	3.72	3.73	3.79	3.79	3.79	3.79	3.79

Manufacturer reserves the right to change, at any time, specifications and designs without notice and without obligations.

Table 53: Cooling Performance - 48K 37MUHA + 45MUAA (Sheet 3 of 8)

AIRFLOW (CFM)	OUTDOOR DB °F (°C)	ID WB(°F)	60.8°F (16.0°C)					64.4°F (18.0°C)					67°F (19.4°C)					71.6°F (22.0°C)				
		ID DB(°F)	73.4°F (23.0°C)	77.0°F (25.0°C)	80.0°F (26.7°C)	80.6°F (27.0°C)	84.2°F (29.0°C)	73.4°F (23.0°C)	77.0°F (25.0°C)	80.0°F (26.7°C)	80.6°F (27.0°C)	84.2°F (29.0°C)	73.4°F (23.0°C)	77.0°F (25.0°C)	80.0°F (26.7°C)	80.6°F (27.0°C)	84.2°F (29.0°C)	73.4°F (23.0°C)	77.0°F (25.0°C)	80.0°F (26.7°C)	80.6°F (27.0°C)	84.2°F (29.0°C)
1282	-22°F (-30.0°C)	TC	34315	34307	34300	34300	35004	35860	35849	35840	35838	35826	36955	36943	36930	36927	36911	39009	38999	38983	38982	38957
		S/T	0.74	0.83	0.91	0.93	0.99	0.61	0.70	0.77	0.79	0.88	0.52	0.61	0.68	0.70	0.78	0.38	0.45	0.52	0.54	0.62
		PI	1.89	1.89	1.89	1.89	1.88	1.87	1.87	1.87	1.87	1.88	1.87	1.87	1.87	1.87	1.87	1.87	1.87	1.87	1.87	1.87
	-13°F (-25.0°C)	TC	37174	37166	37159	37158	37921	38848	38837	38826	38825	38812	40034	40021	40007	40004	39987	42259	42249	42232	42231	42203
		S/T	0.75	0.84	0.92	0.93	1.00	0.61	0.70	0.78	0.79	0.88	0.52	0.61	0.69	0.70	0.79	0.38	0.46	0.53	0.54	0.62
		PI	1.96	1.96	1.96	1.96	1.95	1.94	1.94	1.94	1.94	1.94	1.94	1.94	1.94	1.94	1.94	1.94	1.94	1.94	1.94	1.94
	-4°F (-20.0°C)	TC	40034	40025	40017	40016	40838	41836	41824	41813	41811	41797	43114	43100	43085	43082	43062	45510	45498	45480	45479	45449
		S/T	0.75	0.84	0.92	0.94	1.00	0.61	0.71	0.78	0.79	0.88	0.53	0.61	0.69	0.70	0.79	0.39	0.46	0.53	0.54	0.63
		PI	2.03	2.03	2.03	2.03	2.02	2.01	2.01	2.01	2.01	2.01	2.01	2.01	2.01	2.01	2.01	2.01	2.01	2.01	2.01	2.01
	0°F (-17.8°C)	TC	41343	41331	41322	41320	42350	43186	43171	43154	43151	43133	44490	44472	44453	44449	44421	46912	46902	46897	46894	46900
		S/T	0.75	0.85	0.93	0.95	1.00	0.62	0.71	0.79	0.80	0.90	0.53	0.62	0.70	0.71	0.80	0.39	0.46	0.53	0.55	0.63
		PI	2.05	2.05	2.05	2.05	2.04	2.04	2.04	2.04	2.04	2.04	2.04	2.04	2.04	2.04	2.04	2.05	2.05	2.05	2.05	2.05
	5°F (-15.0°C)	TC	42600	42604	42737	42797	44049	44674	44672	44679	44680	44733	46161	46159	46162	46164	46173	48999	48985	48986	48984	48987
		S/T	0.76	0.86	0.94	0.96	1.00	0.62	0.72	0.80	0.81	0.90	0.53	0.62	0.70	0.72	0.81	0.39	0.46	0.54	0.55	0.64
		PI	2.07	2.07	2.07	2.07	2.07	2.07	2.07	2.07	2.07	2.07	2.08	2.08	2.08	2.08	2.08	2.11	2.11	2.11	2.11	2.11
	14°F (-10.0°C)	TC	44031	44021	44012	44011	45261	46280	46266	46253	46250	46236	47888	47872	47855	47852	47830	50944	50929	50909	50907	50874
		S/T	0.75	0.85	0.93	0.95	1.00	0.62	0.71	0.79	0.80	0.89	0.53	0.62	0.69	0.71	0.79	0.39	0.46	0.53	0.54	0.63
		PI	2.01	2.01	2.01	2.01	2.01	2.00	2.00	2.00	2.00	2.00	2.00	2.00	2.00	2.00	2.00	2.00	2.00	2.00	2.00	2.00
	17°F (-8.3°C)	TC	44501	44487	44603	44666	46004	46774	46758	46769	46770	46820	48412	48412	48419	48422	48437	51588	51573	51578	51575	51587
		S/T	0.76	0.86	0.94	0.96	1.00	0.62	0.72	0.80	0.81	0.90	0.53	0.62	0.70	0.71	0.80	0.39	0.46	0.53	0.55	0.63
		PI	1.98	1.98	1.98	1.98	1.97	1.97	1.97	1.97	1.97	1.97	1.97	1.97	1.97	1.97	1.97	1.98	1.98	1.98	1.98	1.98
	23°F (-5.0°C)	TC	46114	46118	46306	46388	47912	48534	48532	48541	48542	48620	50272	50270	50275	50277	50288	53602	53586	53589	53586	53594
		S/T	0.77	0.87	0.95	0.97	1.00	0.62	0.72	0.80	0.82	0.91	0.53	0.63	0.71	0.72	0.81	0.39	0.46	0.54	0.55	0.64
		PI	2.72	2.72	2.72	2.72	2.73	2.73	2.74	2.74	2.74	2.74	2.75	2.75	2.75	2.75	2.75	2.79	2.79	2.79	2.79	2.79
	35°F (1.7°C)	TC	49788	49785	49785	49785	50426	52263	52254	52250	52249	52252	54001	53996	53988	53987	53985	57247	57233	57222	57220	57217
		S/T	0.73	0.81	0.89	0.90	1.00	0.60	0.68	0.76	0.77	0.85	0.52	0.60	0.67	0.68	0.76	0.39	0.47	0.52	0.53	0.60
		PI	3.91	3.91	3.91	3.91	3.96	4.13	4.13	4.13	4.13	4.13	4.31	4.31	4.31	4.31	4.31	4.69	4.68	4.68	4.68	4.68
	41°F (5.0°C)	TC	41960	42060	42061	42073	42766	44141	44132	44129	44130	44131	45600	45596	45589	45588	45587	48324	48313	48303	48300	48297
		S/T	0.74	0.82	0.90	0.91	1.00	0.60	0.69	0.76	0.78	0.86	0.52	0.60	0.67	0.69	0.77	0.39	0.45	0.52	0.53	0.61
		PI	2.63	2.64	2.64	2.64	2.69	2.80	2.80	2.80	2.80	2.80	2.93	2.93	2.93	2.93	2.93	3.19	3.19	3.19	3.19	3.19
	47°F (8.3°C)	TC	34328	34327	34326	34360	35037	36013	36007	36004	36004	36005	37200	37196	37190	37190	37189	39410	39400	39393	39392	39388
		S/T	0.74	0.83	0.91	0.92	1.00	0.61	0.70	0.77	0.78	0.87	0.52	0.61	0.68	0.69	0.78	0.39	0.45	0.52	0.53	0.62
		PI	1.38	1.38	1.38	1.38	1.42	1.48	1.48	1.48	1.48	1.48	1.54	1.54	1.54	1.54	1.54	1.68	1.68	1.68	1.68	1.68

Manufacturer reserves the right to change, at any time, specifications and designs without notice and without obligations.

Table 53: Cooling Performance - 48K 37MUHA + 45MUAA (Sheet 4 of 8)

AIRFLOW (CFM)	OUTDOOR DB °F (°C)	ID WB(°F)	60.8°F (16.0°C)					64.4°F (18.0°C)					67°F (19.4°C)					71.6°F (22.0°C)				
		ID DB(°F)	73.4°F (23.0°C)	77.0°F (25.0°C)	80.0°F (26.7°C)	80.6°F (27.0°C)	84.2°F (29.0°C)	73.4°F (23.0°C)	77.0°F (25.0°C)	80.0°F (26.7°C)	80.6°F (27.0°C)	84.2°F (29.0°C)	73.4°F (23.0°C)	77.0°F (25.0°C)	80.0°F (26.7°C)	80.6°F (27.0°C)	84.2°F (29.0°C)	73.4°F (23.0°C)	77.0°F (25.0°C)	80.0°F (26.7°C)	80.6°F (27.0°C)	84.2°F (29.0°C)
1282	50°F (10.0°C)	TC	33641	33784	34738	34935	36255	35638	35660	35669	35706	36301	37085	37106	37127	37130	37184	39847	39832	39878	39889	39943
		S/T	0.83	0.95	1.00	1.00	1.00	0.66	0.78	0.87	0.88	1.00	0.55	0.66	0.76	0.77	0.88	0.39	0.48	0.56	0.58	0.68
		PI	1.60	1.60	1.60	1.60	1.60	1.60	1.60	1.60	1.60	1.60	1.60	1.60	1.60	1.60	1.60	1.60	1.60	1.60	1.60	1.60
	59°F (15.0°C)	TC	33310	33548	34734	34941	36330	35395	35412	35465	35498	36377	36901	36920	36938	36940	37030	39798	39781	39821	39829	39871
		S/T	0.85	0.97	1.00	1.00	1.00	0.67	0.79	0.89	0.91	1.00	0.56	0.68	0.77	0.79	0.90	0.39	0.48	0.57	0.59	0.69
		PI	1.77	1.77	1.77	1.78	1.78	1.78	1.78	1.78	1.78	1.78	1.78	1.78	1.78	1.78	1.78	1.79	1.79	1.79	1.79	1.79
	68°F (20.0°C)	TC	32999	33553	34773	34989	36442	35159	35172	35269	35312	36489	36717	36737	36749	36750	36893	39721	39704	39742	39750	39782
		S/T	0.87	1.00	1.00	1.00	1.00	0.69	0.81	0.91	0.93	1.00	0.57	0.69	0.79	0.81	0.93	0.39	0.49	0.58	0.60	0.71
		PI	1.93	1.94	1.95	1.95	1.96	1.95	1.95	1.95	1.95	1.96	1.96	1.96	1.96	1.96	1.96	1.99	1.99	1.99	1.99	1.99
	77°F (25.0°C)	TC	32634	33396	34675	34903	36429	34891	34907	35042	35099	36476	36510	36541	36559	36562	36750	39642	39623	39686	39696	39741
		S/T	0.88	1.00	1.00	1.00	1.00	0.69	0.82	0.93	0.95	1.00	0.57	0.70	0.80	0.82	0.94	0.39	0.49	0.59	0.60	0.72
		PI	2.11	2.12	2.13	2.13	2.14	2.13	2.13	2.13	2.13	2.14	2.14	2.14	2.14	2.14	2.14	2.17	2.17	2.17	2.17	2.17
	82°F (27.8°C)	TC	33568	34480	35837	36078	37696	35921	35941	36114	36185	37747	37628	37669	37688	37691	37928	40933	40940	40992	41003	41056
		S/T	0.88	1.00	1.00	1.00	1.00	0.70	0.83	0.94	0.96	1.00	0.58	0.70	0.81	0.83	0.96	0.39	0.49	0.59	0.61	0.72
		PI	2.51	2.51	2.53	2.53	2.54	2.53	2.53	2.53	2.53	2.54	2.54	2.54	2.54	2.54	2.54	2.57	2.57	2.56	2.56	2.56
	86°F (30.0°C)	TC	35715	36842	38319	38580	40340	38243	38262	38490	38592	40393	40088	40130	40149	40152	40463	43661	43663	43727	43739	43790
		S/T	0.90	1.00	1.00	1.00	1.00	0.71	0.84	0.96	0.98	1.00	0.58	0.71	0.82	0.84	0.97	0.39	0.50	0.60	0.61	0.73
		PI	3.18	3.19	3.21	3.21	3.23	3.21	3.21	3.21	3.21	3.23	3.23	3.23	3.23	3.23	3.23	3.27	3.27	3.26	3.26	3.26
	95°F (35.0°C)	TC	41072	41080	41306	41412	43119	43757	43752	43763	43765	43843	45688	45686	45685	45687	45708	49411	49394	49380	49402	49389
		S/T	0.77	0.87	0.96	0.98	1.00	0.63	0.72	0.80	0.82	0.91	0.53	0.62	0.70	0.72	0.81	0.39	0.46	0.53	0.55	0.63
		PI	4.53	4.53	4.54	4.55	4.64	4.67	4.67	4.67	4.67	4.68	4.78	4.78	4.78	4.78	4.78	4.98	4.98	4.98	4.98	4.98
	104°F (40.0°C)	TC	36669	36675	37052	37394	38867	39061	39059	39071	39072	39212	40788	40786	40789	40792	40808	44102	44086	44072	44086	44084
		S/T	0.79	0.89	0.99	1.00	1.00	0.63	0.74	0.82	0.84	0.94	0.54	0.64	0.72	0.73	0.83	0.39	0.46	0.54	0.55	0.65
		PI	4.34	4.34	4.36	4.38	4.47	4.48	4.48	4.48	4.48	4.48	4.57	4.57	4.57	4.57	4.57	4.76	4.76	4.76	4.76	4.76
	110°F (43.0°C)	TC	33806	34064	35378	35605	37124	36142	36155	36186	36219	37175	37837	37836	37851	37853	37919	41069	41057	41057	41060	41092
		S/T	0.85	0.97	1.00	1.00	1.00	0.67	0.79	0.89	0.91	1.00	0.56	0.68	0.77	0.79	0.90	0.39	0.48	0.57	0.59	0.69
		PI	4.28	4.30	4.35	4.35	4.42	4.38	4.38	4.38	4.38	4.42	4.45	4.45	4.45	4.45	4.45	4.60	4.60	4.60	4.60	4.60
	115°F (46.0°C)	TC	29671	30305	31488	31696	33097	31786	31796	31882	31927	33141	33311	33320	33331	33331	33457	36237	36221	36232	36241	36267
		S/T	0.88	1.00	1.00	1.00	1.00	0.69	0.82	0.92	0.94	1.00	0.57	0.69	0.80	0.82	0.94	0.39	0.49	0.58	0.60	0.71
		PI	4.04	4.06	4.11	4.12	4.17	4.12	4.12	4.13	4.13	4.17	4.18	4.18	4.18	4.18	4.19	4.30	4.30	4.30	4.30	4.30
	122°F (50.0°C)	TC	24232	25599	26731	26932	28278	25872	25938	26765	26966	28309	27254	27260	27304	27333	28337	29889	29899	29925	29926	29922
		S/T	1.00	1.00	1.00	1.00	1.00	0.76	0.92	1.00	1.00	1.00	0.62	0.77	0.89	0.92	1.00	0.40	0.52	0.64	0.66	0.79
		PI	3.75	3.78	3.81	3.81	3.85	3.79	3.79	3.81	3.82	3.85	3.83	3.82	3.82	3.82	3.85	3.90	3.90	3.89	3.89	3.89

Manufacturer reserves the right to change, at any time, specifications and designs without notice and without obligations.

Table 53: Cooling Performance - 48K 37MUHA + 45MUAA (Sheet 5 of 8)

AIRFLOW (CFM)	OUTDOOR DB °F (°C)	ID WB(°F)	60.8°F (16.0°C)					64.4°F (18.0°C)					67°F (19.4°C)					71.6°F (22.0°C)				
		ID DB(°F)	73.4°F (23.0°C)	77.0°F (25.0°C)	80.0°F (26.7°C)	80.6°F (27.0°C)	84.2°F (29.0°C)	73.4°F (23.0°C)	77.0°F (25.0°C)	80.0°F (26.7°C)	80.6°F (27.0°C)	84.2°F (29.0°C)	73.4°F (23.0°C)	77.0°F (25.0°C)	80.0°F (26.7°C)	80.6°F (27.0°C)	84.2°F (29.0°C)	73.4°F (23.0°C)	77.0°F (25.0°C)	80.0°F (26.7°C)	80.6°F (27.0°C)	84.2°F (29.0°C)
1471	-22°F (-30.0°C)	TC	36324	36312	36301	36512	37587	37924	37903	37886	37883	37857	39056	39035	39009	39005	38978	41199	41188	41157	41147	41086
		S/T	0.77	0.87	0.96	0.99	0.99	0.63	0.73	0.81	0.82	0.93	0.53	0.63	0.71	0.73	0.82	0.38	0.46	0.54	0.55	0.64
		PI	1.95	1.95	1.95	1.95	1.94	1.94	1.94	1.94	1.94	1.94	1.93	1.93	1.94	1.94	1.94	1.94	1.94	1.94	1.94	1.94
	-13°F (-25.0°C)	TC	39351	39338	39327	39555	40720	41084	41061	41043	41040	41011	42310	42288	42260	42255	42226	44632	44620	44587	44576	44510
		S/T	0.77	0.88	0.97	1.00	1.00	0.63	0.73	0.81	0.83	0.93	0.54	0.63	0.71	0.73	0.83	0.39	0.46	0.54	0.56	0.65
		PI	2.02	2.03	2.03	2.02	2.01	2.01	2.01	2.01	2.01	2.01	2.01	2.01	2.01	2.01	2.01	2.01	2.01	2.01	2.01	2.02
	-4°F (-20.0°C)	TC	42378	42364	42352	42598	43852	44244	44220	44200	44197	44166	45565	45541	45511	45506	45474	48065	48053	48017	48005	47933
		S/T	0.78	0.88	0.97	1.00	1.00	0.63	0.73	0.82	0.83	0.93	0.54	0.64	0.72	0.73	0.83	0.39	0.47	0.55	0.56	0.65
		PI	2.10	2.10	2.10	2.10	2.09	2.08	2.08	2.08	2.08	2.08	2.08	2.08	2.08	2.08	2.08	2.09	2.09	2.09	2.09	2.09
	0°F (-17.8°C)	TC	43777	43758	43927	44262	45488	45686	45651	45625	45620	45613	47026	46999	46956	46949	46907	49560	49545	49548	49553	49590
		S/T	0.78	0.89	0.99	1.00	1.00	0.64	0.74	0.83	0.84	0.95	0.54	0.64	0.73	0.74	0.84	0.39	0.47	0.55	0.57	0.66
		PI	2.11	2.12	2.11	2.11	2.11	2.11	2.11	2.11	2.11	2.11	2.11	2.11	2.11	2.11	2.11	2.13	2.13	2.13	2.13	2.13
	5°F (-15.0°C)	TC	45064	45105	45713	45923	47327	47208	47217	47223	47223	47456	48753	48748	48762	48763	48769	51666	51650	51651	51655	51683
		S/T	0.79	0.90	1.00	1.00	1.00	0.64	0.75	0.84	0.85	0.96	0.54	0.65	0.73	0.75	0.85	0.39	0.47	0.55	0.57	0.66
		PI	2.13	2.13	2.13	2.13	2.14	2.14	2.14	2.14	2.14	2.14	2.15	2.15	2.15	2.15	2.15	2.19	2.19	2.19	2.19	2.19
	14°F (-10.0°C)	TC	46583	46566	46759	47168	48632	48922	48894	48870	48867	48841	50613	50589	50550	50543	50500	53795	53779	53740	53728	53645
		S/T	0.78	0.89	0.99	1.00	1.00	0.64	0.74	0.82	0.84	0.94	0.54	0.64	0.72	0.74	0.83	0.39	0.47	0.55	0.56	0.65
		PI	2.08	2.08	2.08	2.08	2.07	2.07	2.07	2.07	2.07	2.07	2.07	2.07	2.07	2.07	2.07	2.08	2.07	2.08	2.08	2.08
	17°F (-8.3°C)	TC	47147	47159	47736	48012	49557	49514	49518	49529	49530	49764	51093	51113	51146	51148	51161	54491	54474	54480	54490	54541
		S/T	0.79	0.89	1.00	1.00	1.00	0.64	0.74	0.83	0.85	0.95	0.55	0.65	0.73	0.75	0.85	0.39	0.47	0.55	0.57	0.66
		PI	2.04	2.04	2.04	2.04	2.04	2.04	2.04	2.04	2.04	2.04	2.04	2.04	2.04	2.04	2.04	2.06	2.06	2.06	2.06	2.06
	23°F (-5.0°C)	TC	48780	48847	49642	49886	51516	51283	51296	51303	51304	51608	53091	53090	53106	53108	53117	56514	56497	56499	56507	56546
		S/T	0.80	0.91	1.00	1.00	1.00	0.65	0.75	0.84	0.86	0.97	0.54	0.65	0.74	0.75	0.85	0.39	0.47	0.56	0.57	0.66
		PI	2.81	2.82	2.82	2.82	2.83	2.83	2.83	2.83	2.83	2.84	2.85	2.85	2.85	2.85	2.85	2.90	2.90	2.90	2.90	2.90
	35°F (1.7°C)	TC	52732	52733	52835	52894	54254	55262	55254	55256	55258	55259	57038	57034	57028	57027	57034	60341	60327	60314	60323	60312
		S/T	0.75	0.85	0.93	0.94	1.00	0.62	0.71	0.79	0.80	0.89	0.53	0.62	0.69	0.71	0.80	0.39	0.46	0.53	0.54	0.63
		PI	4.04	4.04	4.05	4.06	4.18	4.28	4.28	4.28	4.28	4.28	4.47	4.47	4.47	4.47	4.47	4.86	4.86	4.85	4.86	4.85
	41°F (5.0°C)	TC	44545	44546	44670	44730	45999	46672	46666	46668	46669	46710	48165	48160	48156	48157	48162	50938	50926	50915	50921	50914
		S/T	0.76	0.86	0.94	0.96	1.00	0.62	0.72	0.80	0.81	0.90	0.53	0.62	0.70	0.71	0.81	0.39	0.46	0.53	0.55	0.64
		PI	2.73	2.73	2.75	2.75	2.85	2.90	2.90	2.90	2.90	2.90	3.03	3.03	3.03	3.03	3.03	3.31	3.30	3.30	3.30	3.30
	47°F (8.3°C)	TC	36350	36350	36490	36553	37678	38079	38074	38075	38075	38133	39292	39288	39285	39285	39287	41547	41536	41533	41532	41526
		S/T	0.77	0.87	0.95	0.97	1.00	0.63	0.72	0.81	0.82	0.91	0.53	0.63	0.71	0.72	0.82	0.39	0.46	0.54	0.55	0.64
		PI	1.43	1.43	1.44	1.44	1.50	1.53	1.53	1.53	1.53	1.53	1.60	1.60	1.60	1.60	1.60	1.74	1.74	1.74	1.74	1.74

Manufacturer reserves the right to change, at any time, specifications and designs without notice and without obligations.

Table 53: Cooling Performance - 48K 37MUHA + 45MUAA (Sheet 6 of 8)

AIRFLOW (CFM)	OUTDOOR DB °F (°C)	ID WB(°F)	60.8°F (16.0°C)					64.4°F (18.0°C)					67°F (19.4°C)					71.6°F (22.0°C)				
		ID DB(°F)	73.4°F (23.0°C)	77.0°F (25.0°C)	80.0°F (26.7°C)	80.6°F (27.0°C)	84.2°F (29.0°C)	73.4°F (23.0°C)	77.0°F (25.0°C)	80.0°F (26.7°C)	80.6°F (27.0°C)	84.2°F (29.0°C)	73.4°F (23.0°C)	77.0°F (25.0°C)	80.0°F (26.7°C)	80.6°F (27.0°C)	84.2°F (29.0°C)	73.4°F (23.0°C)	77.0°F (25.0°C)	80.0°F (26.7°C)	80.6°F (27.0°C)	84.2°F (29.0°C)
1471	50°F (10.0°C)	TC	35572	36153	37361	37575	39014	37662	37684	37806	37855	39060	39145	39195	39218	39220	39397	41965	41985	42087	42099	42155
		S/T	0.87	1.00	1.00	1.00	1.00	0.69	0.81	0.92	0.94	1.00	0.57	0.69	0.80	0.81	0.93	0.39	0.49	0.58	0.60	0.71
		PI	1.66	1.66	1.66	1.66	1.66	1.66	1.66	1.66	1.66	1.66	1.66	1.66	1.66	1.66	1.66	1.66	1.66	1.66	1.66	1.66
	59°F (15.0°C)	TC	35256	36105	37375	37600	39113	37407	37424	37609	37682	39158	38960	39002	39018	39020	39277	41936	41947	42029	42039	42080
		S/T	0.88	1.00	1.00	1.00	1.00	0.70	0.83	0.94	0.97	1.00	0.58	0.71	0.81	0.83	0.96	0.39	0.50	0.59	0.61	0.73
		PI	1.83	1.84	1.84	1.84	1.85	1.84	1.84	1.84	1.84	1.85	1.85	1.85	1.85	1.85	1.85	1.86	1.86	1.86	1.86	1.86
	68°F (20.0°C)	TC	34972	36100	37429	37665	39249	37158	37170	37461	37705	39292	38775	38807	38818	38819	39261	41869	41883	41950	41958	41988
		S/T	0.91	1.00	1.00	1.00	1.00	0.72	0.85	0.97	1.00	1.00	0.59	0.72	0.84	0.86	0.99	0.40	0.50	0.61	0.62	0.75
		PI	2.00	2.01	2.02	2.03	2.04	2.02	2.02	2.02	2.03	2.04	2.04	2.03	2.03	2.03	2.04	2.06	2.06	2.06	2.06	2.06
	77°F (25.0°C)	TC	34621	35948	37342	37590	39251	36873	36890	37314	37634	39297	38556	38600	38618	38663	39333	41758	41796	41890	41900	41945
		S/T	0.92	1.00	1.00	1.00	1.00	0.72	0.87	0.99	1.00	1.00	0.59	0.73	0.85	0.86	1.00	0.40	0.51	0.61	0.63	0.76
		PI	2.19	2.20	2.21	2.21	2.23	2.21	2.21	2.21	2.21	2.23	2.22	2.22	2.22	2.22	2.23	2.25	2.25	2.24	2.24	2.24
	82°F (27.8°C)	TC	35611	37121	38601	38864	40631	37962	38024	38647	38911	40677	39738	39791	39811	39873	40714	43103	43158	43266	43278	43329
		S/T	0.94	1.00	1.00	1.00	1.00	0.73	0.87	1.00	1.00	1.00	0.60	0.74	0.86	0.87	1.00	0.40	0.51	0.62	0.63	0.76
		PI	2.60	2.61	2.62	2.62	2.64	2.62	2.62	2.62	2.62	2.64	2.63	2.63	2.63	2.63	2.64	2.66	2.66	2.66	2.66	2.66
	86°F (30.0°C)	TC	37867	39621	41228	41512	43447	40368	40452	41278	41562	43481	42293	42343	42410	42448	43522	45929	45995	46103	46114	46162
		S/T	0.95	1.00	1.00	1.00	1.00	0.74	0.88	1.00	1.00	1.00	0.60	0.75	0.86	0.88	1.00	0.40	0.51	0.62	0.64	0.77
		PI	3.30	3.32	3.33	3.34	3.36	3.33	3.33	3.33	3.34	3.35	3.35	3.35	3.34	3.34	3.36	3.39	3.39	3.38	3.38	3.38
	95°F (35.0°C)	TC	43453	43530	44465	44727	46480	46232	46243	46259	46261	46575	48228	48233	48258	48262	48283	52064	52045	52051	52048	52087
		S/T	0.80	0.91	1.00	1.00	1.00	0.65	0.75	0.84	0.86	0.96	0.54	0.65	0.73	0.75	0.85	0.39	0.47	0.55	0.56	0.66
		PI	4.70	4.70	4.75	4.76	4.85	4.84	4.84	4.84	4.84	4.86	4.95	4.95	4.95	4.95	4.95	5.16	5.16	5.16	5.16	5.16
	104°F (40.0°C)	TC	38790	38928	40050	40286	41884	41272	41286	41296	41298	41843	43055	43063	43086	43089	43102	46477	46460	46470	46461	46505
		S/T	0.82	0.94	1.00	1.00	1.00	0.66	0.77	0.86	0.88	1.00	0.55	0.66	0.75	0.77	0.87	0.39	0.47	0.56	0.58	0.67
		PI	4.50	4.51	4.57	4.58	4.67	4.64	4.64	4.64	4.64	4.67	4.74	4.74	4.74	4.74	4.74	4.94	4.94	4.93	4.93	4.93
	110°F (43.0°C)	TC	35759	36727	38120	38367	40015	38201	38214	38380	38455	40059	39946	39969	39982	39983	40217	43299	43281	43324	43331	43364
		S/T	0.89	1.00	1.00	1.00	1.00	0.70	0.83	0.94	0.96	1.00	0.58	0.70	0.81	0.83	0.96	0.39	0.49	0.59	0.61	0.73
		PI	4.43	4.47	4.53	4.54	4.61	4.54	4.54	4.54	4.55	4.62	4.62	4.62	4.61	4.61	4.62	4.77	4.77	4.76	4.76	4.76
	115°F (46.0°C)	TC	31424	32608	33889	34117	35637	33565	33573	33866	34160	35678	35166	35198	35207	35208	35711	38164	38147	38206	38212	38231
		S/T	0.92	1.00	1.00	1.00	1.00	0.72	0.86	0.98	1.00	1.00	0.59	0.73	0.84	0.86	1.00	0.40	0.50	0.61	0.63	0.75
		PI	4.17	4.22	4.27	4.28	4.34	4.26	4.26	4.27	4.28	4.34	4.34	4.34	4.33	4.33	4.34	4.45	4.45	4.44	4.44	4.44
	122°F (50.0°C)	TC	26040	27466	28688	28906	30358	27246	27460	28721	28939	30389	28693	28691	28841	28927	30416	31402	31464	31480	31479	31463
		S/T	1.00	1.00	1.00	1.00	1.00	0.80	0.98	1.00	1.00	1.00	0.64	0.81	0.95	0.98	1.00	0.41	0.54	0.67	0.69	0.84
		PI	3.89	3.93	3.96	3.96	4.00	3.92	3.93	3.96	3.96	4.00	3.96	3.96	3.96	3.96	4.00	4.04	4.04	4.03	4.03	4.02

Manufacturer reserves the right to change, at any time, specifications and designs without notice and without obligations.

Table 53: Cooling Performance - 48K 37MUHA + 45MUAA (Sheet 7 of 8)

AIRFLOW (CFM)	OUTDOOR DB °F (°C)	ID WB(°F)	60.8°F (16.0°C)					64.4°F (18.0°C)					67°F (19.4°C)					71.6°F (22.0°C)				
		ID DB(°F)	73.4°F (23.0°C)	77.0°F (25.0°C)	80.0°F (26.7°C)	80.6°F (27.0°C)	84.2°F (29.0°C)	73.4°F (23.0°C)	77.0°F (25.0°C)	80.0°F (26.7°C)	80.6°F (27.0°C)	84.2°F (29.0°C)	73.4°F (23.0°C)	77.0°F (25.0°C)	80.0°F (26.7°C)	80.6°F (27.0°C)	84.2°F (29.0°C)	73.4°F (23.0°C)	77.0°F (25.0°C)	80.0°F (26.7°C)	80.6°F (27.0°C)	84.2°F (29.0°C)
1600	-22°F (-30.0°C)	TC	38432	38414	38962	39124	40201	40098	40065	40040	40036	40003	41297	41245	41206	41200	41161	43560	43549	43459	43443	43351
		S/T	0.80	0.91	0.99	0.99	0.99	0.64	0.75	0.84	0.86	0.97	0.55	0.65	0.74	0.75	0.86	0.39	0.47	0.55	0.57	0.67
		PI	2.04	2.04	2.03	2.03	2.03	2.03	2.03	2.03	2.03	2.03	2.02	2.02	2.03	2.03	2.03	2.04	2.04	2.04	2.04	2.04
	-13°F (-25.0°C)	TC	41635	41616	42209	42384	43551	43440	43404	43376	43372	43336	44738	44682	44640	44634	44591	47190	47178	47081	47063	46964
		S/T	0.80	0.91	1.00	1.00	1.00	0.65	0.75	0.85	0.86	0.97	0.55	0.65	0.74	0.76	0.86	0.39	0.47	0.56	0.57	0.67
		PI	2.11	2.11	2.11	2.11	2.10	2.10	2.10	2.10	2.10	2.10	2.10	2.10	2.10	2.10	2.10	2.11	2.11	2.11	2.11	2.11
	-4°F (-20.0°C)	TC	44837	44817	45456	45644	46901	46781	46743	46713	46709	46670	48180	48119	48074	48067	48021	50820	50807	50702	50683	50576
		S/T	0.80	0.92	1.00	1.00	1.00	0.65	0.76	0.85	0.87	0.98	0.55	0.65	0.74	0.76	0.86	0.39	0.48	0.56	0.57	0.67
		PI	2.19	2.19	2.18	2.18	2.18	2.18	2.18	2.18	2.18	2.18	2.17	2.17	2.17	2.18	2.18	2.19	2.19	2.19	2.19	2.19
	0°F (-17.8°C)	TC	46325	46298	47157	47354	48654	48312	48259	48221	48216	48701	49732	49662	49600	49593	49569	52407	52394	52390	52397	52431
		S/T	0.81	0.93	1.00	1.00	1.00	0.66	0.77	0.86	0.88	1.00	0.55	0.66	0.75	0.77	0.87	0.39	0.48	0.57	0.58	0.68
		PI	2.21	2.21	2.21	2.21	2.21	2.20	2.20	2.21	2.21	2.21	2.21	2.21	2.21	2.21	2.21	2.23	2.23	2.23	2.23	2.23
	5°F (-15.0°C)	TC	47653	47818	48910	49136	50650	49889	49901	49904	49956	50700	51484	51497	51508	51509	51577	54504	54487	54515	54521	54545
		S/T	0.82	0.94	1.00	1.00	1.00	0.66	0.78	0.87	0.88	1.00	0.56	0.67	0.76	0.78	0.88	0.39	0.48	0.57	0.59	0.69
		PI	2.22	2.22	2.23	2.23	2.24	2.23	2.23	2.23	2.23	2.24	2.25	2.25	2.25	2.25	2.25	2.30	2.30	2.30	2.30	2.30
	14°F (-10.0°C)	TC	49297	49273	50278	50514	52080	51745	51699	51664	51658	52142	53518	53450	53396	53388	53334	56906	56888	56779	56760	56639
		S/T	0.81	0.93	1.00	1.00	1.00	0.65	0.76	0.86	0.87	1.00	0.55	0.66	0.75	0.76	0.87	0.39	0.48	0.56	0.57	0.67
		PI	2.17	2.17	2.17	2.17	2.17	2.16	2.17	2.17	2.17	2.17	2.16	2.16	2.16	2.16	2.16	2.17	2.17	2.17	2.17	2.17
	17°F (-8.3°C)	TC	49727	49889	51042	51291	52957	52202	52224	52233	52277	53014	53984	54004	54026	54028	54095	57413	57397	57389	57399	57447
		S/T	0.82	0.93	1.00	1.00	1.00	0.66	0.77	0.87	0.88	1.00	0.55	0.66	0.76	0.77	0.87	0.39	0.48	0.57	0.58	0.68
		PI	2.13	2.13	2.13	2.13	2.13	2.13	2.13	2.13	2.13	2.13	2.13	2.13	2.13	2.14	2.14	2.15	2.15	2.15	2.15	2.15
	23°F (-5.0°C)	TC	51582	51804	53144	53406	55166	54194	54210	54216	54287	55225	56063	56082	56097	56098	56189	59612	59593	59636	59644	59678
		S/T	0.83	0.95	1.00	1.00	1.00	0.66	0.78	0.88	0.89	1.00	0.56	0.67	0.76	0.78	0.89	0.39	0.48	0.57	0.59	0.69
		PI	2.94	2.94	2.95	2.95	2.97	2.96	2.96	2.96	2.96	2.97	2.98	2.98	2.98	2.98	2.98	3.04	3.04	3.04	3.04	3.04
	35°F (1.7°C)	TC	55803	55805	56133	56289	58105	58411	58409	58414	58414	58570	60240	60236	60239	60240	60246	63632	63617	63614	63611	63616
		S/T	0.78	0.88	0.97	0.99	1.00	0.63	0.73	0.82	0.83	0.93	0.54	0.63	0.72	0.73	0.83	0.39	0.46	0.54	0.56	0.65
		PI	4.22	4.22	4.26	4.27	4.45	4.48	4.48	4.48	4.48	4.50	4.67	4.67	4.67	4.67	4.67	5.08	5.08	5.08	5.08	5.08
	41°F (5.0°C)	TC	47137	47138	47513	47843	49257	49330	49328	49331	49331	49504	50868	50865	50868	50869	50872	53722	53709	53706	53703	53709
		S/T	0.78	0.89	0.98	1.00	1.00	0.64	0.74	0.83	0.84	0.94	0.54	0.64	0.72	0.74	0.84	0.39	0.47	0.55	0.56	0.66
		PI	2.85	2.85	2.88	2.91	3.03	3.03	3.03	3.03	3.03	3.05	3.17	3.17	3.17	3.17	3.17	3.46	3.46	3.46	3.45	3.46
	47°F (8.3°C)	TC	38464	38490	39006	39180	40339	40248	40246	40247	40247	40433	41498	41494	41497	41496	41496	43821	43810	43806	43804	43809
		S/T	0.79	0.90	1.00	1.00	1.00	0.64	0.75	0.84	0.85	0.96	0.54	0.65	0.73	0.75	0.85	0.39	0.47	0.55	0.57	0.67
		PI	1.50	1.50	1.53	1.54	1.60	1.60	1.60	1.60	1.60	1.61	1.67	1.67	1.67	1.67	1.67	1.82	1.82	1.82	1.82	1.82

Manufacturer reserves the right to change, at any time, specifications and designs without notice and without obligations.

Table 53: Cooling Performance - 48K 37MUHA + 45MUAA (Sheet 8 of 8)

AIRFLOW (CFM)	OUTDOOR DB °F (°C)	ID WB(°F)	60.8°F (16.0°C)					64.4°F (18.0°C)					67°F (19.4°C)					71.6°F (22.0°C)				
		ID DB(°F)	73.4°F (23.0°C)	77.0°F (25.0°C)	80.0°F (26.7°C)	80.6°F (27.0°C)	84.2°F (29.0°C)	73.4°F (23.0°C)	77.0°F (25.0°C)	80.0°F (26.7°C)	80.6°F (27.0°C)	84.2°F (29.0°C)	73.4°F (23.0°C)	77.0°F (25.0°C)	80.0°F (26.7°C)	80.6°F (27.0°C)	84.2°F (29.0°C)	73.4°F (23.0°C)	77.0°F (25.0°C)	80.0°F (26.7°C)	80.6°F (27.0°C)	84.2°F (29.0°C)
1600	50°F (10.0°C)	TC	37672	38709	40015	40247	41807	39798	39820	40095	40222	41847	41351	41405	41426	41429	41827	44201	44318	44432	44445	44501
		S/T	0.90	1.00	1.00	1.00	1.00	0.71	0.85	0.96	0.99	1.00	0.59	0.72	0.83	0.85	0.99	0.40	0.50	0.60	0.62	0.74
		PI	1.74	1.74	1.74	1.74	1.74	1.74	1.74	1.74	1.74	1.74	1.74	1.74	1.74	1.74	1.74	1.74	1.74	1.73	1.73	1.73
	59°F (15.0°C)	TC	37360	38671	40043	40287	41926	39529	39583	40032	40330	41968	41159	41201	41215	41275	42002	44197	44285	44374	44384	44421
		S/T	0.92	1.00	1.00	1.00	1.00	0.73	0.86	1.00	1.00	1.00	0.60	0.73	0.85	0.86	1.00	0.40	0.51	0.61	0.63	0.76
		PI	1.92	1.92	1.93	1.93	1.93	1.93	1.93	1.93	1.93	1.94	1.93	1.93	1.93	1.93	1.94	1.95	1.95	1.94	1.94	1.94
	68°F (20.0°C)	TC	37032	38613	40045	40300	42010	39205	39293	40089	40343	42052	40900	40930	41004	41040	42086	44070	44151	44221	44228	44251
		S/T	0.95	1.00	1.00	1.00	1.00	0.74	0.89	1.00	1.00	1.00	0.61	0.75	0.87	0.89	1.00	0.40	0.51	0.63	0.65	0.78
		PI	2.10	2.11	2.12	2.12	2.14	2.11	2.12	2.12	2.12	2.14	2.13	2.13	2.13	2.13	2.14	2.16	2.16	2.16	2.16	2.15
	77°F (25.0°C)	TC	36677	38443	39948	40214	42010	38882	39006	39991	40258	42053	40643	40689	40793	40838	42088	43896	44030	44131	44142	44183
		S/T	0.97	1.00	1.00	1.00	1.00	0.75	0.90	1.00	1.00	1.00	0.61	0.76	0.88	0.90	1.00	0.40	0.52	0.63	0.65	0.79
		PI	2.29	2.31	2.32	2.32	2.33	2.31	2.31	2.32	2.32	2.33	2.33	2.32	2.32	2.32	2.33	2.35	2.35	2.35	2.35	2.35
	82°F (27.8°C)	TC	37755	39682	41283	41562	43466	40008	40163	41319	41609	43511	41869	41922	42053	42104	43550	45270	45440	45558	45570	45620
		S/T	0.99	1.00	1.00	1.00	1.00	0.76	0.91	1.00	1.00	1.00	0.62	0.77	0.89	0.92	1.00	0.40	0.52	0.64	0.66	0.80
		PI	2.72	2.74	2.75	2.75	2.76	2.74	2.74	2.75	2.75	2.76	2.75	2.75	2.75	2.75	2.76	2.78	2.78	2.78	2.78	2.78
	86°F (30.0°C)	TC	40363	42378	44111	44419	46487	42566	42762	44160	44469	46535	44583	44634	44798	44863	46575	48266	48453	48568	48579	48625
		S/T	1.00	1.00	1.00	1.00	1.00	0.77	0.93	1.00	1.00	1.00	0.62	0.78	0.91	0.93	1.00	0.40	0.52	0.64	0.66	0.81
		PI	3.45	3.47	3.49	3.49	3.51	3.48	3.48	3.49	3.49	3.51	3.50	3.50	3.50	3.50	3.51	3.55	3.54	3.54	3.54	3.53
	95°F (35.0°C)	TC	45952	46200	47693	47976	49872	48838	48866	48881	48939	49935	50933	50944	50975	50980	51065	54883	54862	54873	54889	54963
		S/T	0.83	0.95	1.00	1.00	1.00	0.66	0.78	0.88	0.89	1.00	0.56	0.67	0.76	0.78	0.88	0.39	0.48	0.57	0.58	0.68
		PI	4.91	4.92	5.00	5.01	5.12	5.06	5.06	5.06	5.07	5.12	5.18	5.18	5.18	5.18	5.18	5.39	5.39	5.39	5.39	5.39
	104°F (40.0°C)	TC	41024	41400	42958	43217	44940	43609	43633	43711	43758	44996	45470	45488	45512	45514	45643	49009	48991	49014	49030	49082
		S/T	0.85	0.98	1.00	1.00	1.00	0.68	0.80	0.90	0.92	1.00	0.56	0.68	0.78	0.80	0.91	0.39	0.48	0.58	0.59	0.70
		PI	4.71	4.73	4.82	4.83	4.92	4.85	4.85	4.86	4.86	4.93	4.96	4.96	4.96	4.96	4.96	5.16	5.16	5.16	5.16	5.16
	110°F (43.0°C)	TC	37922	39379	40880	41146	42928	40373	40385	40836	41194	42973	42190	42224	42234	42266	43010	45666	45668	45740	45747	45773
		S/T	0.92	1.00	1.00	1.00	1.00	0.72	0.87	0.99	1.00	1.00	0.60	0.73	0.85	0.86	1.00	0.40	0.51	0.61	0.63	0.76
		PI	4.64	4.70	4.77	4.78	4.86	4.75	4.75	4.77	4.78	4.86	4.83	4.83	4.83	4.83	4.86	4.99	4.99	4.98	4.98	4.98
	115°F (46.0°C)	TC	33348	34954	36336	36606	38218	35463	35534	36377	36653	38257	37117	37139	37190	37226	38290	40245	40276	40331	40337	40349
		S/T	0.96	1.00	1.00	1.00	1.00	0.75	0.89	1.00	1.00	1.00	0.61	0.75	0.87	0.90	1.00	0.40	0.52	0.63	0.65	0.78
		PI	4.38	4.45	4.50	4.52	4.57	4.47	4.47	4.50	4.53	4.58	4.54	4.53	4.53	4.54	4.58	4.67	4.67	4.66	4.66	4.66
	122°F (50.0°C)	TC	27584	29106	30409	30636	32183	28464	29137	30443	30670	32214	29976	29967	30465	30695	32234	32731	32858	32865	32863	32906
		S/T	1.00	1.00	1.00	1.00	1.00	0.84	1.00	1.00	1.00	1.00	0.67	0.85	1.00	1.00	1.00	0.41	0.55	0.69	0.72	0.88
		PI	4.08	4.11	4.14	4.15	4.19	4.10	4.11	4.14	4.15	4.19	4.14	4.14	4.14	4.15	4.18	4.23	4.22	4.21	4.21	4.20

Manufacturer reserves the right to change, at any time, specifications and designs without notice and without obligations.

Heating Performance - 48K 37MUHA + 45MUAA

Table 54: Heating Performance - 48K 37MUHA + 45MUAA (Sheet 1 of 2)

AIRFLOW (CFM)	OUTDOOR DB °F (°C)	HEATING PERFORMANCE AT INDOOR DRY BULB TEMPERATURE									
		TC: Total Heating Capacity (BTU/hr)					PI: Power Input (kW)				
		Indoor Conditions DB °F (°C)					Indoor Conditions DB				
		60.8°F (16.0°C)	68°F (20.0°C)	70°F (21.1°C)	71.6°F (22.0°C)	75.2°F (24.0°C)	60.8°F (16.0°C)	68°F (20.0°C)	70°F (21.1°C)	71.6°F (22.0°C)	75.2°F (24.0°C)
865	-22°F (-30.0°C)	21644	21211	21105	19677	19500	5.50	5.55	5.56	5.57	5.59
	-13°F (-25.0°C)	29745	29150	29004	26002	25768	5.97	6.02	6.03	6.04	6.07
	-4°F (-20.0°C)	35391	34684	34510	30938	30660	6.16	6.21	6.22	6.23	6.26
	0°F (-17.8°C)	37780	37024	36839	33026	32729	6.52	6.57	6.58	6.59	6.62
	5°F (-15.0°C)	40765	39950	39750	35636	35315	6.96	7.02	7.03	7.05	7.08
	14°F (-10.0°C)	42459	41610	41402	37117	36783	6.55	6.60	6.62	6.63	6.66
	17°F (-8.3°C)	43024	42164	41953	37611	37272	6.41	6.46	6.48	6.49	6.51
	22°F (-5.6°C)	41266	40440	40238	36073	35749	6.04	6.09	6.10	6.11	6.14
	27°F (-2.8°C)	39507	38717	38523	34536	34225	5.67	5.71	5.72	5.73	5.76
	32°F (-0.0°C)	37749	36994	36809	32999	32702	5.29	5.34	5.35	5.36	5.38
	35°F (1.7°C)	36693	35960	35780	32077	31788	5.07	5.11	5.12	5.13	5.15
	37°F (2.8°C)	38881	38103	37913	33989	33683	5.06	5.10	5.11	5.12	5.14
	42°F (5.6°C)	44350	43463	43245	38769	38421	5.03	5.07	5.08	5.09	5.11
	44.6°F (7.0°C)	46537	45606	45378	40682	40316	5.01	5.06	5.07	5.08	5.10
	47°F (8.3°C)	49818	48822	48578	43550	43158	5.00	5.04	5.05	5.06	5.08
	52°F (11.1°C)	47190	46247	46015	41253	40881	4.44	4.48	4.49	4.50	4.51
	57°F (13.9°C)	44562	43671	43453	38955	38605	3.89	3.92	3.93	3.93	3.95
	59°F (15.0°C)	43511	42641	42428	38036	37694	3.66	3.69	3.70	3.71	3.72
	62°F (16.7°C)	41934	41096	40890	36658	36328	3.33	3.36	3.36	3.37	3.38
	64.4°F (18.0°C)	40673	39859	39660	35555	35235	3.06	3.09	3.10	3.10	3.11
	68.8°F (21.0°C)	37835	37078	36893	33074	32777	2.46	2.48	2.49	2.49	2.50
	75.2°F (24.0°C)	34996	34296	34125	30593	30318	1.86	1.88	1.88	1.89	1.89
970	-22°F (-30.0°C)	23315	22849	22735	21909	21711	5.56	5.60	5.61	5.63	5.65
	-13°F (-25.0°C)	31420	30791	30637	28950	28690	6.03	6.08	6.09	6.10	6.13
	-4°F (-20.0°C)	37384	36637	36453	34446	34136	6.22	6.27	6.28	6.30	6.32
	0°F (-17.8°C)	39907	39109	38913	36771	36440	6.58	6.63	6.65	6.66	6.69
	5°F (-15.0°C)	43061	42200	41989	39677	39320	7.03	7.09	7.10	7.12	7.15
	14°F (-10.0°C)	44850	43953	43734	41326	40954	6.62	6.67	6.68	6.70	6.72
	17°F (-8.3°C)	45447	44538	44315	41875	41498	6.48	6.53	6.54	6.55	6.58
	22°F (-5.6°C)	43589	42718	42504	40164	39802	6.10	6.15	6.16	6.17	6.20
	27°F (-2.8°C)	41732	40897	40693	38452	38106	5.72	5.77	5.78	5.79	5.82
	32°F (-0.0°C)	39874	39077	38881	36741	36410	5.35	5.39	5.40	5.41	5.43
	35°F (1.7°C)	38760	37985	37795	35714	35392	5.12	5.16	5.17	5.18	5.20
	37°F (2.8°C)	41070	40249	40048	37843	37502	5.11	5.15	5.16	5.17	5.19
	42°F (5.6°C)	46847	45910	45681	43165	42777	5.08	5.12	5.13	5.14	5.16
	44.6°F (7.0°C)	49158	48175	47934	45295	44887	5.07	5.11	5.12	5.13	5.15
	47°F (8.3°C)	52624	51571	51313	48488	48052	5.05	5.09	5.10	5.11	5.13
	52°F (11.1°C)	49848	48851	48607	45930	45517	4.49	4.52	4.53	4.54	4.56
	57°F (13.9°C)	47072	46130	45900	43372	42982	3.93	3.96	3.97	3.97	3.99
	59°F (15.0°C)	45961	45042	44817	42349	41968	3.70	3.73	3.74	3.75	3.76
	62°F (16.7°C)	44296	43410	43193	40815	40447	3.36	3.39	3.40	3.41	3.42
	64.4°F (18.0°C)	42963	42104	41893	39587	39231	3.10	3.12	3.13	3.13	3.15
	68.8°F (21.0°C)	39965	39166	38970	36824	36493	2.49	2.51	2.51	2.52	2.53
	75.2°F (24.0°C)	36967	36228	36047	34062	33755	1.88	1.90	1.90	1.91	1.91

Manufacturer reserves the right to change, at any time, specifications and designs without notice and without obligations.

Table 54: Heating Performance - 48K 37MUHA + 45MUAA (Sheet 2 of 2)

AIRFLOW (CFM)	OUTDOOR DB °F (°C)	HEATING PERFORMANCE AT INDOOR DRY BULB TEMPERATURE									
		TC: Total Heating Capacity (BTU/hr)					PI: Power Input (kW)				
		Indoor Conditions DB °F (°C)					Indoor Conditions DB				
		60.8°F (16.0°C)	68°F (20.0°C)	70°F (21.1°C)	71.6°F (22.0°C)	75.2°F (24.0°C)	60.8°F (16.0°C)	68°F (20.0°C)	70°F (21.1°C)	71.6°F (22.0°C)	75.2°F (24.0°C)
1080	-22°F (-30.0°C)	25116	24614	24491	24393	24173	5.61	5.66	5.67	5.68	5.70
	-13°F (-25.0°C)	33189	32525	32362	32233	31943	6.09	6.14	6.15	6.17	6.19
	-4°F (-20.0°C)	39489	38700	38506	38352	38007	6.28	6.33	6.35	6.36	6.39
	0°F (-17.8°C)	42154	41311	41105	40940	40572	6.65	6.70	6.72	6.73	6.76
	5°F (-15.0°C)	45486	44576	44353	44176	43778	7.10	7.16	7.18	7.19	7.22
	14°F (-10.0°C)	47376	46428	46196	46011	45597	6.68	6.74	6.75	6.76	6.79
	17°F (-8.3°C)	48006	47046	46811	46623	46204	6.54	6.59	6.61	6.62	6.65
	22°F (-5.6°C)	46044	45123	44897	44718	44315	6.16	6.21	6.22	6.24	6.26
	27°F (-2.8°C)	44082	43200	42984	42812	42427	5.78	5.83	5.84	5.85	5.87
	32°F (-0.0°C)	42120	41277	41071	40907	40538	5.40	5.44	5.45	5.47	5.49
	35°F (1.7°C)	40942	40123	39923	39763	39405	5.17	5.21	5.22	5.23	5.26
	37°F (2.8°C)	43383	42515	42303	42134	41754	5.16	5.20	5.21	5.22	5.24
	42°F (5.6°C)	49485	48495	48253	48060	47627	5.13	5.17	5.18	5.19	5.21
	44.6°F (7.0°C)	51926	50887	50633	50430	49976	5.12	5.16	5.17	5.18	5.20
	47°F (8.3°C)	55587	54475	54203	53986	53500	5.10	5.14	5.15	5.16	5.18
	52°F (11.1°C)	52655	51602	51344	51138	50678	4.53	4.57	4.58	4.59	4.61
	57°F (13.9°C)	49722	48728	48484	48290	47856	3.97	4.00	4.01	4.01	4.03
	59°F (15.0°C)	48549	47578	47341	47151	46727	3.74	3.77	3.78	3.78	3.80
	62°F (16.7°C)	46790	45854	45625	45442	45033	3.40	3.43	3.43	3.44	3.45
	64.4°F (18.0°C)	45383	44475	44253	44076	43679	3.13	3.15	3.16	3.16	3.18
	68.8°F (21.0°C)	42216	41371	41164	41000	40631	2.51	2.53	2.54	2.55	2.56
	75.2°F (24.0°C)	39049	38268	38076	37924	37583	1.90	1.92	1.92	1.93	1.93
1185	-22°F (-30.0°C)	26530	26000	25870	25766	25534	5.67	5.72	5.73	5.74	5.76
	-13°F (-25.0°C)	35058	34357	34185	34048	33742	6.15	6.20	6.22	6.23	6.25
	-4°F (-20.0°C)	41713	40879	40674	40512	40147	6.35	6.40	6.41	6.42	6.45
	0°F (-17.8°C)	44528	43638	43419	43246	42856	6.72	6.77	6.78	6.80	6.82
	5°F (-15.0°C)	48047	47086	46850	46663	46243	7.18	7.23	7.25	7.26	7.29
	14°F (-10.0°C)	50044	49043	48798	48602	48165	6.75	6.80	6.82	6.83	6.86
	17°F (-8.3°C)	50709	49695	49447	49249	48806	6.61	6.66	6.67	6.69	6.71
	22°F (-5.6°C)	48637	47664	47426	47236	46811	6.22	6.27	6.29	6.30	6.32
	27°F (-2.8°C)	46564	45633	45405	45223	44816	5.84	5.89	5.90	5.91	5.93
	32°F (-0.0°C)	44491	43602	43384	43210	42821	5.45	5.50	5.51	5.52	5.54
	35°F (1.7°C)	43248	42383	42171	42002	41624	5.22	5.27	5.28	5.29	5.31
	37°F (2.8°C)	45826	44909	44685	44506	44106	5.21	5.25	5.26	5.28	5.30
	42°F (5.6°C)	52272	51226	50970	50766	50309	5.18	5.22	5.23	5.24	5.26
	44.6°F (7.0°C)	54850	53753	53484	53270	52791	5.17	5.21	5.22	5.23	5.25
	47°F (8.3°C)	58717	57543	57255	57026	56513	5.15	5.19	5.20	5.21	5.23
	52°F (11.1°C)	55620	54507	54235	54018	53532	4.58	4.61	4.62	4.63	4.65
	57°F (13.9°C)	52522	51472	51214	51010	50551	4.01	4.04	4.05	4.05	4.07
	59°F (15.0°C)	51283	50258	50006	49806	49358	3.78	3.81	3.81	3.82	3.84
	62°F (16.7°C)	49425	48436	48194	48001	47569	3.43	3.46	3.47	3.47	3.49
	64.4°F (18.0°C)	47938	46979	46744	46557	46138	3.16	3.18	3.19	3.20	3.21
	68.8°F (21.0°C)	44593	43701	43482	43309	42919	2.54	2.56	2.57	2.57	2.58
	75.2°F (24.0°C)	41248	40423	40221	40060	39699	1.92	1.94	1.94	1.95	1.95

Manufacturer reserves the right to change, at any time, specifications and designs without notice and without obligations.

Cooling Performance - 54K 37MUHA + 45MUAA

Table 55: Cooling Performance - 60K 37MUHA + 45MUAA (Sheet 1 of 8)

AIRFLOW (CFM)	OUTDOOR DB °F (°C)	ID WB(°F)	60.8°F (16.0°C)					64.4°F (18.0°C)					67°F (19.4°C)					71.6°F (22.0°C)				
		ID DB(°F)	73.4°F (23.0°C)	77.0°F (25.0°C)	80.0°F (26.7°C)	80.6°F (27.0°C)	84.2°F (29.0°C)	73.4°F (23.0°C)	77.0°F (25.0°C)	80.0°F (26.7°C)	80.6°F (27.0°C)	84.2°F (29.0°C)	73.4°F (23.0°C)	77.0°F (25.0°C)	80.0°F (26.7°C)	80.6°F (27.0°C)	84.2°F (29.0°C)	73.4°F (23.0°C)	77.0°F (25.0°C)	80.0°F (26.7°C)	80.6°F (27.0°C)	84.2°F (29.0°C)
1135	-22°F(-30.0°C)	TC	31322	31317	31313	31312	31307	32779	32771	32765	32765	32758	33813	33804	33797	33795	33788	35752	35743	35734	35733	35721
		S/T	0.71	0.80	0.87	0.88	0.96	0.59	0.67	0.74	0.75	0.83	0.51	0.59	0.66	0.67	0.74	0.38	0.46	0.51	0.52	0.59
		PI	5.13	5.13	5.13	5.13	5.13	5.07	5.07	5.07	5.07	5.07	5.04	5.04	5.04	5.04	5.04	5.02	5.02	5.02	5.02	5.03
	-13°F (-25.0°C)	TC	33932	33927	33922	33922	33915	35511	35502	35496	35495	35488	36631	36621	36613	36612	36603	38731	38721	38712	38710	38698
		S/T	0.72	0.80	0.87	0.88	0.97	0.59	0.67	0.74	0.76	0.83	0.51	0.59	0.66	0.67	0.75	0.38	0.46	0.51	0.52	0.60
		PI	5.32	5.32	5.32	5.32	5.32	5.26	5.26	5.26	5.26	5.26	5.23	5.23	5.23	5.23	5.23	5.21	5.21	5.21	5.21	5.21
	-4°F (-20.0°C)	TC	36542	36536	36532	36531	36524	38243	38233	38226	38225	38218	39448	39438	39429	39428	39419	41710	41700	41690	41688	41675
		S/T	0.72	0.80	0.88	0.89	0.97	0.60	0.68	0.75	0.76	0.84	0.52	0.59	0.66	0.67	0.75	0.39	0.47	0.51	0.52	0.60
		PI	5.51	5.51	5.51	5.51	5.51	5.44	5.44	5.45	5.45	5.45	5.41	5.42	5.42	5.42	5.42	5.40	5.40	5.40	5.40	5.40
	0°F (-17.8°C)	TC	37731	37723	37717	37716	37705	39470	39462	39453	39452	39441	40701	40690	40681	40680	40667	42997	42986	42978	42977	42960
		S/T	0.72	0.81	0.88	0.90	0.98	0.60	0.68	0.75	0.76	0.85	0.52	0.60	0.67	0.68	0.76	0.39	0.47	0.52	0.53	0.60
		PI	5.55	5.55	5.55	5.55	5.55	5.51	5.51	5.51	5.51	5.51	5.50	5.50	5.50	5.50	5.50	5.51	5.51	5.51	5.51	5.51
	5°F (-15.0°C)	TC	38914	38914	38914	38914	39496	40858	40850	40849	40849	40853	42254	42252	42246	42245	42248	44933	44921	44911	44909	44909
		S/T	0.73	0.82	0.90	0.91	1.00	0.60	0.69	0.76	0.77	0.86	0.52	0.60	0.67	0.68	0.77	0.39	0.47	0.52	0.53	0.61
		PI	5.61	5.61	5.61	5.61	5.60	5.59	5.59	5.59	5.59	5.59	5.60	5.60	5.60	5.60	5.60	5.67	5.67	5.67	5.67	5.67
	14°F (-10.0°C)	TC	38657	38652	38647	38647	38835	40687	40676	40670	40669	40662	42137	42127	42116	42115	42106	44890	44877	44867	44864	44850
		S/T	0.73	0.81	0.89	0.90	0.99	0.60	0.68	0.75	0.76	0.85	0.52	0.60	0.66	0.68	0.76	0.39	0.47	0.51	0.53	0.60
		PI	5.54	5.55	5.55	5.55	5.54	5.50	5.50	5.50	5.50	5.51	5.48	5.48	5.49	5.49	5.49	5.47	5.47	5.47	5.47	5.47
	17°F (-8.3°C)	TC	38602	38594	38588	38587	39143	40627	40617	40609	40607	40607	42080	42079	42073	42072	42078	44922	44909	44899	44896	44899
		S/T	0.73	0.82	0.89	0.91	1.00	0.60	0.69	0.76	0.77	0.85	0.52	0.60	0.67	0.68	0.76	0.39	0.47	0.52	0.53	0.61
		PI	5.48	5.48	5.48	5.48	5.47	5.45	5.45	5.45	5.45	5.45	5.45	5.45	5.45	5.45	5.45	5.46	5.46	5.46	5.46	5.46
	23°F (-5.0°C)	TC	37894	37895	37895	37919	38612	39933	39925	39925	39925	39930	41400	41397	41391	41391	41395	44222	44209	44199	44197	44197
		S/T	0.74	0.83	0.90	0.91	1.00	0.61	0.69	0.77	0.78	0.86	0.52	0.60	0.67	0.69	0.77	0.39	0.47	0.52	0.53	0.61
		PI	5.45	5.45	5.45	5.45	5.46	5.47	5.47	5.47	5.47	5.47	5.49	5.49	5.49	5.49	5.49	5.56	5.56	5.56	5.56	5.56
	35°F (1.7°C)	TC	36786	36783	36780	36780	36830	38691	38688	38683	38682	38679	40038	40030	40028	40027	40021	42560	42550	42542	42541	42538
		S/T	0.70	0.78	0.85	0.86	0.93	0.59	0.66	0.72	0.74	0.81	0.51	0.58	0.64	0.65	0.73	0.39	0.46	0.50	0.51	0.58
		PI	5.08	5.08	5.08	5.08	5.09	5.36	5.36	5.36	5.36	5.36	5.59	5.58	5.58	5.58	5.58	6.06	6.06	6.06	6.06	6.06
	41°F (5.0°C)	TC	36315	36311	36309	36308	36393	38181	38177	38172	38171	38169	39500	39492	39489	39489	39482	41971	41962	41954	41952	41949
		S/T	0.71	0.79	0.86	0.87	0.95	0.59	0.67	0.73	0.74	0.82	0.51	0.59	0.65	0.66	0.73	0.39	0.46	0.51	0.52	0.59
		PI	3.67	3.67	3.67	3.67	3.68	3.90	3.90	3.90	3.90	3.90	4.07	4.07	4.07	4.07	4.07	4.44	4.43	4.43	4.43	4.43
	47°F (8.3°C)	TC	35837	35832	35831	35830	35955	37666	37662	37657	37657	37654	38961	38952	38950	38949	38943	41381	41371	41363	41362	41358
		S/T	0.71	0.80	0.87	0.88	0.96	0.59	0.67	0.74	0.75	0.83	0.51	0.59	0.65	0.66	0.74	0.39	0.46	0.51	0.52	0.59
		PI	2.29	2.29	2.29	2.29	2.30	2.44	2.44	2.44	2.44	2.44	2.55	2.55	2.55	2.55	2.55	2.79	2.79	2.79	2.79	2.79

Manufacturer reserves the right to change, at any time, specifications and designs without notice and without obligations.

Table 55: Cooling Performance - 60K 37MUHA + 45MUAA (Sheet 2 of 8)

AIRFLOW (CFM)	OUTDOOR DB °F (°C)	ID WB(°F)	60.8°F (16.0°C)					64.4°F (18.0°C)					67°F (19.4°C)					71.6°F (22.0°C)				
		ID DB(°F)	73.4°F (23.0°C)	77.0°F (25.0°C)	80.0°F (26.7°C)	80.6°F (27.0°C)	84.2°F (29.0°C)	73.4°F (23.0°C)	77.0°F (25.0°C)	80.0°F (26.7°C)	80.6°F (27.0°C)	84.2°F (29.0°C)	73.4°F (23.0°C)	77.0°F (25.0°C)	80.0°F (26.7°C)	80.6°F (27.0°C)	84.2°F (29.0°C)	73.4°F (23.0°C)	77.0°F (25.0°C)	80.0°F (26.7°C)	80.6°F (27.0°C)	84.2°F (29.0°C)
1135	50°F (10.0°C)	TC	34877	34883	35204	35490	36807	36987	36995	37006	37008	37144	38518	38521	38538	38542	38557	41484	41469	41475	41472	41508
		S/T	0.79	0.89	0.99	1.00	1.00	0.64	0.74	0.82	0.84	0.94	0.54	0.64	0.72	0.73	0.83	0.39	0.46	0.54	0.56	0.65
		PI	2.56	2.56	2.56	2.56	2.56	2.56	2.56	2.56	2.56	2.56	2.56	2.56	2.56	2.56	2.56	2.56	2.56	2.56	2.56	2.56
	59°F (15.0°C)	TC	33598	33649	34312	34513	35862	35735	35742	35749	35750	35969	37298	37289	37304	37306	37317	40297	40280	40283	40282	40311
		S/T	0.80	0.91	1.00	1.00	1.00	0.65	0.75	0.84	0.86	0.96	0.54	0.65	0.73	0.75	0.85	0.39	0.47	0.55	0.56	0.66
		PI	2.55	2.55	2.56	2.56	2.57	2.57	2.57	2.57	2.57	2.57	2.57	2.57	2.57	2.57	2.57	2.59	2.59	2.59	2.59	2.59
	68°F (20.0°C)	TC	32348	32454	33371	33575	34948	34497	34503	34507	34508	34922	36064	36057	36070	36072	36079	39079	39063	39064	39063	39093
		S/T	0.82	0.94	1.00	1.00	1.00	0.66	0.77	0.86	0.88	1.00	0.55	0.66	0.75	0.77	0.87	0.39	0.47	0.56	0.57	0.67
		PI	2.55	2.55	2.56	2.56	2.58	2.57	2.57	2.57	2.57	2.58	2.59	2.59	2.59	2.59	2.59	2.62	2.62	2.62	2.62	2.62
	77°F (25.0°C)	TC	31058	31211	32283	32493	33892	33231	33243	33249	33281	33941	34820	34817	34836	34838	34880	37877	37860	37864	37865	37909
		S/T	0.83	0.96	1.00	1.00	1.00	0.66	0.78	0.88	0.89	1.00	0.55	0.67	0.76	0.78	0.88	0.39	0.48	0.56	0.58	0.68
		PI	2.57	2.57	2.58	2.58	2.60	2.59	2.59	2.59	2.59	2.60	2.61	2.61	2.61	2.61	2.61	2.63	2.63	2.63	2.63	2.63
	82°F (27.8°C)	TC	31395	31597	32809	33027	34486	33648	33665	33693	33722	34536	35298	35300	35320	35323	35383	38474	38456	38462	38466	38518
		S/T	0.84	0.97	1.00	1.00	1.00	0.67	0.79	0.88	0.90	1.00	0.56	0.67	0.77	0.78	0.89	0.39	0.48	0.57	0.58	0.68
		PI	2.88	2.88	2.90	2.90	2.91	2.91	2.91	2.91	2.91	2.91	2.92	2.92	2.92	2.92	2.92	2.95	2.95	2.95	2.95	2.95
	86°F (30.0°C)	TC	32988	33276	34663	34897	36466	35400	35416	35464	35499	36519	37160	37165	37185	37187	37271	40553	40533	40540	40549	40600
		S/T	0.85	0.98	1.00	1.00	1.00	0.67	0.80	0.89	0.91	1.00	0.56	0.68	0.77	0.79	0.90	0.39	0.48	0.57	0.59	0.69
		PI	3.51	3.51	3.53	3.53	3.55	3.54	3.54	3.54	3.54	3.55	3.56	3.56	3.56	3.56	3.56	3.60	3.60	3.60	3.60	3.60
	95°F (35.0°C)	TC	37115	37114	37117	37159	38110	39600	39590	39588	39588	39596	41392	41388	41379	41379	41380	44855	44840	44827	44826	44825
		S/T	0.74	0.83	0.91	0.92	1.00	0.61	0.69	0.77	0.78	0.87	0.52	0.60	0.67	0.69	0.77	0.39	0.47	0.52	0.53	0.61
		PI	4.75	4.75	4.75	4.75	4.81	4.90	4.90	4.90	4.90	4.90	5.00	5.00	5.00	5.00	5.00	5.22	5.21	5.21	5.22	5.21
	104°F (40.0°C)	TC	34879	34880	34943	34990	36158	37209	37200	37200	37200	37207	38891	38887	38879	38879	38884	42137	42123	42111	42109	42109
		S/T	0.75	0.85	0.93	0.95	1.00	0.61	0.71	0.78	0.80	0.89	0.52	0.61	0.69	0.70	0.79	0.39	0.45	0.52	0.54	0.62
		PI	4.76	4.76	4.76	4.76	4.84	4.90	4.90	4.90	4.90	4.90	5.01	5.01	5.01	5.01	5.01	5.22	5.22	5.22	5.22	5.21
	110°F (43.0°C)	TC	33323	33371	34120	34341	35787	35681	35677	35684	35684	35889	37380	37376	37379	37381	37391	40658	40641	40640	40640	40638
		S/T	0.80	0.91	1.00	1.00	1.00	0.64	0.75	0.84	0.86	0.96	0.54	0.65	0.73	0.75	0.85	0.39	0.47	0.55	0.56	0.66
		PI	4.82	4.83	4.85	4.87	4.93	4.93	4.93	4.93	4.93	4.94	5.01	5.01	5.01	5.01	5.01	5.17	5.17	5.17	5.17	5.17
	115°F (46.0°C)	TC	28687	28797	29781	29976	31288	30771	30774	30779	30780	31335	32276	32274	32283	32284	32287	35176	35161	35158	35156	35171
		S/T	0.83	0.95	1.00	1.00	1.00	0.66	0.77	0.87	0.89	1.00	0.55	0.66	0.75	0.77	0.88	0.39	0.47	0.56	0.57	0.67
		PI	4.29	4.29	4.34	4.34	4.40	4.38	4.38	4.38	4.38	4.40	4.44	4.44	4.44	4.44	4.44	4.57	4.57	4.57	4.57	4.57
	122°F (50.0°C)	TC	22417	23385	24414	24590	25808	24176	24177	24389	24624	25843	25479	25487	25487	25487	25869	28001	27986	28005	28007	28013
		S/T	0.93	1.00	1.00	1.00	1.00	0.72	0.86	0.99	1.00	1.00	0.59	0.73	0.84	0.86	1.00	0.39	0.50	0.61	0.62	0.75
		PI	3.60	3.63	3.66	3.66	3.69	3.65	3.65	3.65	3.66	3.69	3.69	3.68	3.68	3.68	3.69	3.75	3.75	3.75	3.75	3.75

Manufacturer reserves the right to change, at any time, specifications and designs without notice and without obligations.

Table 55: Cooling Performance - 60K 37MUHA + 45MUAA (Sheet 3 of 8)

AIRFLOW (CFM)	OUTDOOR DB °F (°C)	ID WB(°F)	60.8°F (16.0°C)					64.4°F (18.0°C)					67°F (19.4°C)					71.6°F (22.0°C)				
		ID DB(°F)	73.4°F (23.0°C)	77.0°F (25.0°C)	80.0°F (26.7°C)	80.6°F (27.0°C)	84.2°F (29.0°C)	73.4°F (23.0°C)	77.0°F (25.0°C)	80.0°F (26.7°C)	80.6°F (27.0°C)	84.2°F (29.0°C)	73.4°F (23.0°C)	77.0°F (25.0°C)	80.0°F (26.7°C)	80.6°F (27.0°C)	84.2°F (29.0°C)	73.4°F (23.0°C)	77.0°F (25.0°C)	80.0°F (26.7°C)	80.6°F (27.0°C)	84.2°F (29.0°C)
1359	-22°F (-30.0°C)	TC	34796	34788	34781	34780	35494	36362	36352	36342	36340	36328	37472	37460	37447	37445	37428	39555	39545	39529	39528	39502
		S/T	0.74	0.83	0.91	0.93	0.99	0.61	0.70	0.77	0.79	0.88	0.52	0.61	0.68	0.70	0.78	0.38	0.45	0.52	0.54	0.62
		PI	5.49	5.50	5.50	5.50	5.47	5.44	5.45	5.45	5.45	5.45	5.43	5.43	5.43	5.43	5.43	5.43	5.43	5.43	5.43	5.43
	-13°F (-25.0°C)	TC	37695	37687	37679	37679	38452	39392	39381	39370	39369	39356	40595	40582	40568	40565	40547	42852	42841	42823	42822	42794
		S/T	0.75	0.84	0.92	0.93	1.00	0.61	0.70	0.78	0.79	0.88	0.52	0.61	0.69	0.70	0.79	0.38	0.46	0.53	0.54	0.62
		PI	5.70	5.70	5.70	5.70	5.68	5.65	5.65	5.65	5.65	5.65	5.63	5.63	5.63	5.63	5.63	5.63	5.63	5.63	5.63	5.63
	-4°F (-20.0°C)	TC	40595	40586	40578	40577	41410	42422	42410	42399	42397	42383	43718	43704	43689	43685	43666	46148	46136	46118	46116	46086
		S/T	0.75	0.84	0.92	0.94	1.00	0.61	0.71	0.78	0.79	0.88	0.53	0.61	0.69	0.70	0.79	0.39	0.46	0.53	0.54	0.63
		PI	5.90	5.90	5.90	5.90	5.88	5.85	5.85	5.85	5.85	5.85	5.83	5.83	5.83	5.83	5.83	5.83	5.83	5.83	5.83	5.83
	0°F (-17.8°C)	TC	41922	41910	41901	41899	42944	43791	43776	43759	43756	43738	45113	45095	45075	45071	45043	47569	47559	47554	47551	47557
		S/T	0.75	0.85	0.93	0.95	1.00	0.62	0.71	0.79	0.80	0.90	0.53	0.62	0.70	0.71	0.80	0.39	0.46	0.53	0.55	0.63
		PI	5.95	5.95	5.95	5.95	5.93	5.92	5.92	5.92	5.92	5.93	5.92	5.92	5.92	5.92	5.92	5.95	5.95	5.95	5.95	5.95
	5°F (-15.0°C)	TC	43197	43200	43336	43397	44666	45300	45298	45305	45306	45360	46808	46806	46809	46811	46820	49685	49672	49672	49670	49673
		S/T	0.76	0.86	0.94	0.96	1.00	0.62	0.72	0.80	0.81	0.90	0.53	0.62	0.70	0.72	0.81	0.39	0.46	0.54	0.55	0.64
		PI	6.01	6.01	6.01	6.01	6.00	6.01	6.01	6.01	6.01	6.01	6.03	6.03	6.03	6.03	6.03	6.13	6.13	6.13	6.13	6.13
	14°F (-10.0°C)	TC	42936	42927	42918	42917	44136	45129	45116	45103	45101	45086	46697	46682	46665	46662	46641	49678	49663	49643	49642	49609
		S/T	0.75	0.85	0.93	0.95	1.00	0.62	0.71	0.79	0.80	0.89	0.53	0.62	0.69	0.71	0.79	0.39	0.46	0.53	0.54	0.63
		PI	5.95	5.95	5.96	5.96	5.94	5.92	5.92	5.92	5.92	5.92	5.90	5.90	5.91	5.91	5.91	5.91	5.91	5.91	5.91	5.91
	17°F (-8.3°C)	TC	42845	42832	42944	43004	44292	45033	45018	45028	45030	45077	46611	46610	46617	46621	46635	49668	49654	49659	49656	49667
		S/T	0.76	0.86	0.94	0.96	1.00	0.62	0.72	0.80	0.81	0.90	0.53	0.62	0.70	0.71	0.80	0.39	0.46	0.53	0.55	0.63
		PI	5.88	5.88	5.88	5.88	5.87	5.86	5.87	5.87	5.87	5.87	5.86	5.86	5.86	5.86	5.86	5.89	5.89	5.89	5.89	5.89
	23°F (-5.0°C)	TC	42066	42070	42241	42316	43706	44274	44272	44280	44281	44352	45859	45858	45862	45864	45874	48897	48883	48885	48883	48890
		S/T	0.77	0.87	0.95	0.97	1.00	0.62	0.72	0.80	0.82	0.91	0.53	0.63	0.71	0.72	0.81	0.39	0.46	0.54	0.55	0.64
		PI	5.85	5.85	5.86	5.86	5.87	5.88	5.88	5.88	5.88	5.88	5.91	5.91	5.91	5.91	5.91	6.00	6.00	6.00	6.00	6.00
	35°F (1.7°C)	TC	40903	40900	40900	40900	41426	42936	42928	42925	42925	42927	44363	44360	44352	44352	44350	47030	47019	47010	47008	47006
		S/T	0.73	0.81	0.89	0.90	1.00	0.60	0.68	0.76	0.77	0.85	0.52	0.60	0.67	0.68	0.76	0.39	0.47	0.52	0.53	0.60
		PI	5.45	5.45	5.45	5.45	5.53	5.77	5.76	5.76	5.76	5.76	6.01	6.01	6.01	6.01	6.01	6.53	6.53	6.53	6.53	6.53
	41°F (5.0°C)	TC	40271	40368	40369	40381	41046	42365	42357	42353	42354	42355	43766	43762	43755	43754	43753	46380	46369	46359	46357	46354
		S/T	0.74	0.82	0.90	0.91	1.00	0.60	0.69	0.76	0.78	0.86	0.52	0.60	0.67	0.69	0.77	0.39	0.45	0.52	0.53	0.61
		PI	3.93	3.95	3.95	3.95	4.03	4.19	4.19	4.19	4.19	4.19	4.38	4.38	4.38	4.38	4.38	4.78	4.77	4.77	4.77	4.77
	47°F (8.3°C)	TC	39836	39834	39834	39873	40658	41791	41784	41780	41780	41781	43168	43164	43157	43156	43156	45733	45722	45713	45712	45708
		S/T	0.74	0.83	0.91	0.92	1.00	0.61	0.70	0.77	0.78	0.87	0.52	0.61	0.68	0.69	0.78	0.39	0.45	0.52	0.53	0.62
		PI	2.47	2.47	2.47	2.47	2.53	2.63	2.63	2.63	2.63	2.63	2.75	2.75	2.75	2.75	2.75	3.00	3.00	3.00	3.00	3.00

Manufacturer reserves the right to change, at any time, specifications and designs without notice and without obligations.

Table 55: Cooling Performance - 60K 37MUHA + 45MUAA (Sheet 4 of 8)

AIRFLOW (CFM)	OUTDOOR DB °F (°C)	ID WB(°F)	60.8°F (16.0°C)					64.4°F (18.0°C)					67°F (19.4°C)					71.6°F (22.0°C)				
		ID DB(°F)	73.4°F (23.0°C)	77.0°F (25.0°C)	80.0°F (26.7°C)	80.6°F (27.0°C)	84.2°F (29.0°C)	73.4°F (23.0°C)	77.0°F (25.0°C)	80.0°F (26.7°C)	80.6°F (27.0°C)	84.2°F (29.0°C)	73.4°F (23.0°C)	77.0°F (25.0°C)	80.0°F (26.7°C)	80.6°F (27.0°C)	84.2°F (29.0°C)	73.4°F (23.0°C)	77.0°F (25.0°C)	80.0°F (26.7°C)	80.6°F (27.0°C)	84.2°F (29.0°C)
1359	50°F (10.0°C)	TC	38692	38856	39953	40180	41698	40988	41014	41025	41067	41751	42652	42676	42701	42705	42767	45829	45812	45865	45878	45940
		S/T	0.83	0.95	1.00	1.00	1.00	0.66	0.78	0.87	0.88	1.00	0.55	0.66	0.76	0.77	0.88	0.39	0.48	0.56	0.58	0.68
		PI	2.76	2.76	2.76	2.76	2.76	2.76	2.76	2.76	2.76	2.76	2.76	2.76	2.76	2.76	2.76	2.75	2.75	2.75	2.75	2.75
	59°F (15.0°C)	TC	37274	37541	38868	39100	40654	39607	39626	39685	39722	40706	41293	41314	41334	41336	41437	44535	44516	44560	44569	44616
		S/T	0.85	0.97	1.00	1.00	1.00	0.67	0.79	0.89	0.91	1.00	0.56	0.68	0.77	0.79	0.90	0.39	0.48	0.57	0.59	0.69
		PI	2.75	2.75	2.76	2.76	2.77	2.76	2.76	2.76	2.76	2.77	2.77	2.77	2.77	2.77	2.77	2.79	2.79	2.79	2.79	2.79
	68°F (20.0°C)	TC	35888	36491	37817	38053	39633	38237	38252	38357	38404	39684	39932	39953	39966	39968	40123	43199	43180	43222	43230	43265
		S/T	0.87	1.00	1.00	1.00	1.00	0.69	0.81	0.91	0.93	1.00	0.57	0.69	0.79	0.81	0.93	0.39	0.49	0.58	0.60	0.71
		PI	2.74	2.75	2.77	2.77	2.78	2.77	2.77	2.77	2.77	2.79	2.79	2.79	2.79	2.79	2.79	2.83	2.83	2.82	2.82	2.82
	77°F (25.0°C)	TC	34455	35259	36609	36850	38461	36837	36854	36996	37056	38510	38546	38580	38599	38601	38800	41853	41833	41899	41910	41958
		S/T	0.88	1.00	1.00	1.00	1.00	0.69	0.82	0.93	0.95	1.00	0.57	0.70	0.80	0.82	0.94	0.39	0.49	0.59	0.60	0.72
		PI	2.77	2.77	2.79	2.79	2.80	2.79	2.79	2.79	2.79	2.80	2.81	2.81	2.81	2.81	2.81	2.84	2.84	2.83	2.83	2.83
	82°F (27.8°C)	TC	34856	35804	37213	37463	39144	37300	37321	37500	37574	39196	39073	39115	39136	39138	39385	42505	42512	42566	42578	42633
		S/T	0.88	1.00	1.00	1.00	1.00	0.70	0.83	0.94	0.96	1.00	0.58	0.70	0.81	0.83	0.96	0.39	0.49	0.59	0.61	0.72
		PI	3.11	3.11	3.13	3.13	3.14	3.13	3.13	3.13	3.13	3.15	3.15	3.15	3.15	3.15	3.15	3.18	3.18	3.18	3.18	3.17
	86°F (30.0°C)	TC	36651	37807	39324	39591	41397	39245	39265	39499	39604	41452	41138	41182	41201	41204	41523	44805	44808	44873	44885	44938
		S/T	0.90	1.00	1.00	1.00	1.00	0.71	0.84	0.96	0.98	1.00	0.58	0.71	0.82	0.84	0.97	0.39	0.50	0.60	0.61	0.73
		PI	3.78	3.79	3.81	3.82	3.84	3.81	3.81	3.81	3.82	3.84	3.84	3.84	3.84	3.84	3.84	3.88	3.88	3.88	3.88	3.88
	95°F (35.0°C)	TC	41219	41228	41454	41561	43274	43914	43908	43920	43922	44000	45852	45850	45849	45851	45872	49589	49571	49557	49579	49566
		S/T	0.77	0.87	0.96	0.98	1.00	0.63	0.72	0.80	0.82	0.91	0.53	0.62	0.70	0.72	0.81	0.39	0.46	0.53	0.55	0.63
		PI	5.11	5.11	5.12	5.13	5.23	5.27	5.27	5.27	5.27	5.27	5.39	5.39	5.39	5.39	5.39	5.61	5.61	5.61	5.61	5.61
	104°F (40.0°C)	TC	38728	38734	39133	39493	41049	41255	41253	41265	41266	41414	43078	43076	43079	43082	43099	46578	46562	46547	46561	46559
		S/T	0.79	0.89	0.99	1.00	1.00	0.63	0.74	0.82	0.84	0.94	0.54	0.64	0.72	0.73	0.83	0.39	0.46	0.54	0.55	0.65
		PI	5.12	5.12	5.15	5.17	5.27	5.28	5.28	5.28	5.28	5.29	5.39	5.39	5.39	5.39	5.39	5.62	5.62	5.61	5.62	5.61
	110°F (43.0°C)	TC	36991	37273	38711	38960	40622	39547	39561	39596	39632	40678	41402	41401	41417	41419	41491	44938	44925	44925	44928	44963
		S/T	0.85	0.97	1.00	1.00	1.00	0.67	0.79	0.89	0.91	1.00	0.56	0.68	0.77	0.79	0.90	0.39	0.48	0.57	0.59	0.69
		PI	5.19	5.21	5.27	5.28	5.36	5.31	5.31	5.31	5.31	5.36	5.40	5.40	5.40	5.40	5.40	5.57	5.57	5.57	5.57	5.57
	115°F (46.0°C)	TC	31842	32523	33793	34016	35519	34112	34123	34215	34263	35567	35749	35758	35770	35771	35905	38889	38872	38884	38893	38922
		S/T	0.88	1.00	1.00	1.00	1.00	0.69	0.82	0.92	0.94	1.00	0.57	0.69	0.80	0.82	0.94	0.39	0.49	0.58	0.60	0.71
		PI	4.62	4.65	4.70	4.71	4.77	4.72	4.71	4.72	4.72	4.77	4.79	4.78	4.78	4.78	4.79	4.92	4.92	4.92	4.92	4.92
	122°F (50.0°C)	TC	25064	26478	27649	27856	29248	26760	26828	27683	27891	29281	28189	28195	28241	28272	29309	30915	30926	30952	30953	30949
		S/T	1.00	1.00	1.00	1.00	1.00	0.76	0.92	1.00	1.00	1.00	0.62	0.77	0.89	0.92	1.00	0.40	0.52	0.64	0.66	0.79
		PI	3.89	3.92	3.95	3.96	3.99	3.93	3.93	3.95	3.96	3.99	3.97	3.97	3.97	3.97	3.99	4.04	4.04	4.04	4.04	4.03

Manufacturer reserves the right to change, at any time, specifications and designs without notice and without obligations.

Table 55: Cooling Performance - 60K 37MUHA + 45MUAA (Sheet 5 of 8)

AIRFLOW (CFM)	OUTDOOR DB °F (°C)	ID WB(°F)	60.8°F (16.0°C)					64.4°F (18.0°C)					67°F (19.4°C)					71.6°F (22.0°C)				
		ID DB(°F)	73.4°F (23.0°C)	77.0°F (25.0°C)	80.0°F (26.7°C)	80.6°F (27.0°C)	84.2°F (29.0°C)	73.4°F (23.0°C)	77.0°F (25.0°C)	80.0°F (26.7°C)	80.6°F (27.0°C)	84.2°F (29.0°C)	73.4°F (23.0°C)	77.0°F (25.0°C)	80.0°F (26.7°C)	80.6°F (27.0°C)	84.2°F (29.0°C)	73.4°F (23.0°C)	77.0°F (25.0°C)	80.0°F (26.7°C)	80.6°F (27.0°C)	84.2°F (29.0°C)
1582	-22°F (-30.0°C)	TC	38637	38623	38612	38837	39980	40338	40316	40297	40294	40266	41542	41520	41492	41488	41459	43821	43810	43777	43766	43701
		S/T	0.77	0.87	0.96	0.99	0.99	0.63	0.73	0.81	0.82	0.93	0.53	0.63	0.71	0.73	0.82	0.38	0.46	0.54	0.55	0.64
		PI	5.95	5.95	5.96	5.95	5.92	5.91	5.91	5.91	5.91	5.92	5.90	5.90	5.90	5.90	5.90	5.92	5.92	5.92	5.92	5.92
	-13°F (-25.0°C)	TC	41856	41842	41830	42073	43312	43699	43675	43656	43652	43622	45003	44980	44950	44945	44914	47473	47460	47425	47414	47343
		S/T	0.77	0.88	0.97	1.00	1.00	0.63	0.73	0.81	0.83	0.93	0.54	0.63	0.71	0.73	0.83	0.39	0.46	0.54	0.56	0.65
		PI	6.17	6.17	6.18	6.17	6.14	6.13	6.13	6.13	6.13	6.14	6.12	6.12	6.12	6.12	6.12	6.14	6.14	6.14	6.14	6.14
	-4°F (-20.0°C)	TC	45076	45060	45048	45309	46643	47061	47035	47014	47010	46978	48465	48440	48408	48402	48369	51125	51111	51073	51061	50985
		S/T	0.78	0.88	0.97	1.00	1.00	0.63	0.73	0.82	0.83	0.93	0.54	0.64	0.72	0.73	0.83	0.39	0.47	0.55	0.56	0.65
		PI	6.39	6.39	6.40	6.39	6.36	6.35	6.35	6.35	6.35	6.35	6.33	6.34	6.34	6.34	6.34	6.36	6.36	6.36	6.36	6.36
	0°F (-17.8°C)	TC	46563	46543	46723	47080	48383	48594	48557	48529	48524	48516	50019	49990	49945	49938	49893	52715	52699	52702	52708	52747
		S/T	0.78	0.89	0.99	1.00	1.00	0.64	0.74	0.83	0.84	0.95	0.54	0.64	0.73	0.74	0.84	0.39	0.47	0.55	0.57	0.66
		PI	6.45	6.45	6.45	6.44	6.43	6.43	6.43	6.43	6.43	6.43	6.43	6.43	6.44	6.44	6.44	6.49	6.49	6.49	6.49	6.49
	5°F (-15.0°C)	TC	47933	47976	48623	48846	50340	50213	50223	50228	50229	50477	51856	51851	51866	51867	51873	54954	54938	54939	54943	54973
		S/T	0.79	0.90	1.00	1.00	1.00	0.64	0.75	0.84	0.85	0.96	0.54	0.65	0.73	0.75	0.85	0.39	0.47	0.55	0.57	0.66
		PI	6.50	6.50	6.50	6.50	6.52	6.52	6.52	6.52	6.52	6.52	6.56	6.56	6.56	6.56	6.56	6.68	6.68	6.68	6.68	6.69
	14°F (-10.0°C)	TC	47649	47632	47829	48247	49745	50041	50013	49989	49985	49958	51771	51746	51706	51699	51656	55026	55009	54969	54957	54873
		S/T	0.78	0.89	0.99	1.00	1.00	0.64	0.74	0.82	0.84	0.94	0.54	0.64	0.72	0.74	0.83	0.39	0.47	0.55	0.56	0.65
		PI	6.46	6.46	6.46	6.46	6.44	6.43	6.43	6.44	6.44	6.44	6.41	6.42	6.42	6.42	6.42	6.44	6.44	6.44	6.44	6.44
	17°F (-8.3°C)	TC	47615	47627	48210	48488	50049	50005	50010	50020	50022	50258	51600	51620	51653	51656	51669	55032	55015	55021	55031	55082
		S/T	0.79	0.89	1.00	1.00	1.00	0.64	0.74	0.83	0.85	0.95	0.55	0.65	0.73	0.75	0.85	0.39	0.47	0.55	0.57	0.66
		PI	6.38	6.38	6.38	6.38	6.37	6.37	6.37	6.37	6.37	6.37	6.37	6.37	6.37	6.37	6.38	6.42	6.42	6.42	6.42	6.42
	23°F (-5.0°C)	TC	46676	46741	47502	47735	49295	49072	49085	49091	49092	49383	50802	50801	50817	50819	50827	54078	54061	54063	54070	54108
		S/T	0.80	0.91	1.00	1.00	1.00	0.65	0.75	0.84	0.86	0.97	0.54	0.65	0.74	0.75	0.85	0.39	0.47	0.56	0.57	0.66
		PI	6.35	6.35	6.36	6.36	6.39	6.39	6.39	6.39	6.39	6.39	6.43	6.43	6.43	6.43	6.43	6.54	6.54	6.54	6.54	6.54
	35°F (1.7°C)	TC	45441	45443	45530	45582	46753	47622	47615	47617	47618	47619	49152	49149	49143	49143	49149	51999	51987	51976	51983	51974
		S/T	0.75	0.85	0.93	0.94	1.00	0.62	0.71	0.79	0.80	0.89	0.53	0.62	0.69	0.71	0.80	0.39	0.46	0.53	0.54	0.63
		PI	5.91	5.91	5.93	5.94	6.12	6.26	6.26	6.26	6.26	6.27	6.54	6.54	6.53	6.53	6.54	7.10	7.10	7.10	7.10	7.10
	41°F (5.0°C)	TC	44846	44847	44971	45032	46310	46987	46982	46983	46984	47025	48491	48485	48481	48482	48487	51282	51270	51259	51265	51258
		S/T	0.76	0.86	0.94	0.96	1.00	0.62	0.72	0.80	0.81	0.90	0.53	0.62	0.70	0.71	0.81	0.39	0.46	0.53	0.55	0.64
		PI	4.29	4.29	4.31	4.32	4.47	4.56	4.55	4.56	4.56	4.56	4.76	4.76	4.76	4.76	4.76	5.19	5.19	5.19	5.19	5.19
	47°F (8.3°C)	TC	44247	44247	44417	44495	45863	46352	46346	46347	46347	46417	47828	47823	47819	47820	47823	50573	50560	50556	50555	50547
		S/T	0.77	0.87	0.95	0.97	1.00	0.63	0.72	0.81	0.82	0.91	0.53	0.63	0.71	0.72	0.82	0.39	0.46	0.54	0.55	0.64
		PI	2.68	2.68	2.69	2.70	2.81	2.86	2.86	2.86	2.86	2.86	2.99	2.99	2.99	2.99	2.99	3.26	3.26	3.26	3.26	3.26

Manufacturer reserves the right to change, at any time, specifications and designs without notice and without obligations.

Table 55: Cooling Performance - 60K 37MUHA + 45MUAA (Sheet 6 of 8)

AIRFLOW (CFM)	OUTDOOR DB °F (°C)	ID WB(°F)	60.8°F (16.0°C)					64.4°F (18.0°C)					67°F (19.4°C)					71.6°F (22.0°C)				
		ID DB(°F)	73.4°F (23.0°C)	77.0°F (25.0°C)	80.0°F (26.7°C)	80.6°F (27.0°C)	84.2°F (29.0°C)	73.4°F (23.0°C)	77.0°F (25.0°C)	80.0°F (26.7°C)	80.6°F (27.0°C)	84.2°F (29.0°C)	73.4°F (23.0°C)	77.0°F (25.0°C)	80.0°F (26.7°C)	80.6°F (27.0°C)	84.2°F (29.0°C)	73.4°F (23.0°C)	77.0°F (25.0°C)	80.0°F (26.7°C)	80.6°F (27.0°C)	84.2°F (29.0°C)
1582	50°F (10.0°C)	TC	42915	43616	45073	45332	47068	45437	45464	45611	45670	47123	47226	47287	47314	47317	47531	50628	50653	50776	50790	50857
		S/T	0.87	1.00	1.00	1.00	1.00	0.69	0.81	0.92	0.94	1.00	0.57	0.69	0.80	0.81	0.93	0.39	0.49	0.58	0.60	0.71
		PI	3.00	3.00	3.00	3.00	3.00	3.00	3.00	3.00	3.00	2.99	2.99	2.99	2.99	2.99	2.99	2.99	2.99	2.99	2.99	2.99
	59°F (15.0°C)	TC	41383	42379	43871	44135	45910	43908	43927	44145	44231	45963	45731	45780	45799	45801	46103	49224	49237	49333	49345	49393
		S/T	0.88	1.00	1.00	1.00	1.00	0.70	0.83	0.94	0.97	1.00	0.58	0.71	0.81	0.83	0.96	0.39	0.50	0.59	0.61	0.73
		PI	2.99	3.00	3.00	3.00	3.01	3.00	3.00	3.00	3.01	3.01	3.01	3.01	3.01	3.01	3.01	3.03	3.03	3.03	3.03	3.03
	68°F (20.0°C)	TC	39896	41183	42699	42968	44775	42390	42403	42735	43014	44825	44235	44271	44284	44285	44789	47764	47780	47856	47865	47899
		S/T	0.91	1.00	1.00	1.00	1.00	0.72	0.85	0.97	1.00	1.00	0.59	0.72	0.84	0.86	0.99	0.40	0.50	0.61	0.62	0.75
		PI	2.98	3.00	3.01	3.02	3.04	3.01	3.01	3.01	3.02	3.04	3.03	3.03	3.03	3.03	3.04	3.07	3.07	3.07	3.07	3.07
	77°F (25.0°C)	TC	38342	39811	41355	41629	43469	40835	40854	41324	41679	43520	42699	42748	42768	42818	43560	46246	46288	46391	46403	46453
		S/T	0.92	1.00	1.00	1.00	1.00	0.72	0.87	0.99	1.00	1.00	0.59	0.73	0.85	0.86	1.00	0.40	0.51	0.61	0.63	0.76
		PI	3.01	3.02	3.04	3.04	3.05	3.03	3.03	3.04	3.04	3.05	3.05	3.05	3.05	3.05	3.05	3.08	3.08	3.08	3.08	3.08
	82°F (27.8°C)	TC	38789	40434	42045	42332	44257	41349	41416	42096	42383	44306	43284	43341	43363	43431	44347	46949	47009	47126	47140	47196
		S/T	0.94	1.00	1.00	1.00	1.00	0.73	0.87	1.00	1.00	1.00	0.60	0.74	0.86	0.87	1.00	0.40	0.51	0.62	0.63	0.76
		PI	3.38	3.39	3.41	3.41	3.43	3.40	3.40	3.41	3.41	3.43	3.42	3.42	3.42	3.42	3.43	3.46	3.46	3.45	3.45	3.45
	86°F (30.0°C)	TC	40762	42650	44380	44686	46769	43454	43544	44433	44740	46806	45527	45580	45652	45694	46849	49440	49511	49627	49640	49691
		S/T	0.95	1.00	1.00	1.00	1.00	0.74	0.88	1.00	1.00	1.00	0.60	0.75	0.86	0.88	1.00	0.40	0.51	0.62	0.64	0.77
		PI	4.11	4.13	4.15	4.16	4.19	4.14	4.14	4.15	4.16	4.18	4.17	4.17	4.17	4.17	4.18	4.22	4.22	4.22	4.21	4.21
	95°F (35.0°C)	TC	45744	45825	46809	47084	48931	48669	48681	48698	48700	49030	50771	50776	50802	50806	50829	54808	54789	54795	54792	54833
		S/T	0.80	0.91	1.00	1.00	1.00	0.65	0.75	0.84	0.86	0.96	0.54	0.65	0.73	0.75	0.85	0.39	0.47	0.55	0.56	0.66
		PI	5.56	5.56	5.62	5.63	5.74	5.73	5.73	5.73	5.73	5.75	5.86	5.85	5.86	5.86	5.86	6.10	6.10	6.10	6.10	6.10
	104°F (40.0°C)	TC	42973	43127	44369	44631	46401	45723	45739	45750	45753	46356	47699	47707	47733	47736	47751	51490	51471	51482	51472	51521
		S/T	0.82	0.94	1.00	1.00	1.00	0.66	0.77	0.86	0.88	1.00	0.55	0.66	0.75	0.77	0.87	0.39	0.47	0.56	0.58	0.67
		PI	5.57	5.58	5.65	5.67	5.78	5.74	5.74	5.74	5.74	5.78	5.86	5.86	5.86	5.86	5.86	6.10	6.10	6.10	6.10	6.10
	110°F (43.0°C)	TC	41044	42154	43753	44037	45928	43846	43862	44052	44138	45979	45849	45876	45891	45892	46160	49698	49677	49726	49735	49772
		S/T	0.89	1.00	1.00	1.00	1.00	0.70	0.83	0.94	0.96	1.00	0.58	0.70	0.81	0.83	0.96	0.39	0.49	0.59	0.61	0.73
		PI	5.63	5.69	5.76	5.78	5.87	5.77	5.77	5.78	5.78	5.87	5.87	5.87	5.87	5.87	5.88	6.06	6.06	6.06	6.06	6.05
	115°F (46.0°C)	TC	35375	36707	38150	38406	40118	37784	37793	38124	38455	40164	39587	39623	39634	39635	40201	42963	42943	43009	43016	43038
		S/T	0.92	1.00	1.00	1.00	1.00	0.72	0.86	0.98	1.00	1.00	0.59	0.73	0.84	0.86	1.00	0.40	0.50	0.61	0.63	0.75
		PI	5.01	5.06	5.12	5.13	5.20	5.11	5.11	5.12	5.14	5.21	5.20	5.20	5.20	5.20	5.21	5.34	5.34	5.33	5.33	5.33
	122°F (50.0°C)	TC	28252	29800	31126	31362	32937	29561	29792	31161	31397	32971	31130	31128	31291	31384	33000	34069	34137	34155	34154	34135
		S/T	1.00	1.00	1.00	1.00	1.00	0.80	0.98	1.00	1.00	1.00	0.64	0.81	0.95	0.98	1.00	0.41	0.54	0.67	0.69	0.84
		PI	4.24	4.27	4.31	4.31	4.35	4.27	4.27	4.31	4.31	4.35	4.31	4.31	4.31	4.31	4.35	4.40	4.39	4.38	4.38	4.38

Manufacturer reserves the right to change, at any time, specifications and designs without notice and without obligations.

Table 55: Cooling Performance - 60K 37MUHA + 45MUAA (Sheet 7 of 8)

AIRFLOW (CFM)	OUTDOOR DB °F (°C)	ID WB(°F)	60.8°F (16.0°C)					64.4°F (18.0°C)					67°F (19.4°C)					71.6°F (22.0°C)				
		ID DB(°F)	73.4°F (23.0°C)	77.0°F (25.0°C)	80.0°F (26.7°C)	80.6°F (27.0°C)	84.2°F (29.0°C)	73.4°F (23.0°C)	77.0°F (25.0°C)	80.0°F (26.7°C)	80.6°F (27.0°C)	84.2°F (29.0°C)	73.4°F (23.0°C)	77.0°F (25.0°C)	80.0°F (26.7°C)	80.6°F (27.0°C)	84.2°F (29.0°C)	73.4°F (23.0°C)	77.0°F (25.0°C)	80.0°F (26.7°C)	80.6°F (27.0°C)	84.2°F (29.0°C)
1806	-22°F (-30.0°C)	TC	42880	42860	43471	43651	44853	44739	44702	44673	44669	44632	46076	46018	45975	45968	45924	48601	48588	48488	48470	48368
		S/T	0.80	0.91	0.99	0.99	0.99	0.64	0.75	0.84	0.86	0.97	0.55	0.65	0.74	0.75	0.86	0.39	0.47	0.55	0.57	0.67
		PI	6.51	6.52	6.50	6.50	6.48	6.48	6.48	6.48	6.48	6.49	6.47	6.47	6.48	6.48	6.48	6.51	6.51	6.51	6.51	6.51
	-13°F (-25.0°C)	TC	46453	46432	47094	47289	48591	48467	48427	48396	48392	48352	49916	49853	49806	49799	49751	52652	52637	52529	52510	52398
		S/T	0.80	0.91	1.00	1.00	1.00	0.65	0.75	0.85	0.86	0.97	0.55	0.65	0.74	0.76	0.86	0.39	0.47	0.56	0.57	0.67
		PI	6.76	6.76	6.74	6.74	6.72	6.72	6.72	6.72	6.72	6.73	6.71	6.71	6.72	6.72	6.72	6.75	6.75	6.75	6.75	6.76
	-4°F (-20.0°C)	TC	50026	50003	50717	50927	52328	52195	52152	52119	52114	52071	53756	53688	53637	53630	53578	56702	56686	56570	56549	56429
		S/T	0.80	0.92	1.00	1.00	1.00	0.65	0.76	0.85	0.87	0.98	0.55	0.65	0.74	0.76	0.86	0.39	0.48	0.56	0.57	0.67
		PI	7.00	7.00	6.98	6.98	6.96	6.96	6.96	6.96	6.96	6.97	6.95	6.95	6.96	6.96	6.96	6.99	6.99	7.00	7.00	7.00
	0°F (-17.8°C)	TC	51686	51656	52614	52834	54285	53903	53843	53802	53795	54337	55487	55409	55340	55332	55305	58472	58458	58453	58461	58499
		S/T	0.81	0.93	1.00	1.00	1.00	0.66	0.77	0.86	0.88	1.00	0.55	0.66	0.75	0.77	0.87	0.39	0.48	0.57	0.58	0.68
		PI	7.06	7.06	7.05	7.05	7.05	7.05	7.05	7.05	7.05	7.05	7.06	7.06	7.06	7.06	7.06	7.14	7.14	7.14	7.14	7.14
	5°F (-15.0°C)	TC	53168	53351	54571	54823	56512	55662	55676	55680	55737	56568	57442	57456	57468	57470	57546	60811	60793	60824	60831	60858
		S/T	0.82	0.94	1.00	1.00	1.00	0.66	0.78	0.87	0.88	1.00	0.56	0.67	0.76	0.78	0.88	0.39	0.48	0.57	0.59	0.69
		PI	7.11	7.11	7.13	7.13	7.17	7.14	7.14	7.15	7.15	7.17	7.19	7.19	7.20	7.19	7.20	7.35	7.35	7.35	7.35	7.36
	14°F (-10.0°C)	TC	52894	52867	53946	54199	55880	55520	55471	55433	55427	55946	57422	57350	57292	57283	57225	61058	61039	60922	60901	60771
		S/T	0.81	0.93	1.00	1.00	1.00	0.65	0.76	0.86	0.87	1.00	0.55	0.66	0.75	0.76	0.87	0.39	0.48	0.56	0.57	0.67
		PI	7.07	7.08	7.06	7.06	7.05	7.04	7.05	7.05	7.05	7.05	7.04	7.04	7.04	7.05	7.05	7.07	7.07	7.08	7.08	7.08
	17°F (-8.3°C)	TC	52679	52851	54072	54336	56101	55301	55324	55334	55381	56161	57189	57210	57233	57235	57306	60821	60805	60795	60807	60858
		S/T	0.82	0.93	1.00	1.00	1.00	0.66	0.77	0.87	0.88	1.00	0.55	0.66	0.76	0.77	0.87	0.39	0.48	0.57	0.58	0.68
		PI	6.99	6.99	6.98	6.98	6.98	6.98	6.98	6.98	6.98	6.98	6.99	6.99	6.99	6.99	7.00	7.05	7.05	7.05	7.05	7.06
	23°F (-5.0°C)	TC	51774	51997	53342	53605	55372	54396	54412	54418	54490	55431	56272	56291	56306	56308	56398	59834	59816	59858	59866	59901
		S/T	0.83	0.95	1.00	1.00	1.00	0.66	0.78	0.88	0.89	1.00	0.56	0.67	0.76	0.78	0.89	0.39	0.48	0.57	0.59	0.69
		PI	6.95	6.96	6.98	6.99	7.03	7.00	7.00	7.00	7.01	7.03	7.05	7.05	7.05	7.05	7.06	7.18	7.18	7.19	7.19	7.19
	35°F (1.7°C)	TC	50442	50444	50741	50882	52523	52800	52798	52803	52803	52943	54453	54449	54452	54454	54459	57519	57505	57503	57500	57505
		S/T	0.78	0.88	0.97	0.99	1.00	0.63	0.73	0.82	0.83	0.93	0.54	0.63	0.72	0.73	0.83	0.39	0.46	0.54	0.56	0.65
		PI	6.48	6.48	6.53	6.55	6.82	6.87	6.87	6.87	6.87	6.90	7.17	7.17	7.17	7.17	7.17	7.80	7.79	7.79	7.79	7.79
	41°F (5.0°C)	TC	49779	49779	50176	50524	52018	52094	52093	52095	52095	52279	53719	53715	53719	53719	53723	56733	56719	56716	56713	56719
		S/T	0.78	0.89	0.98	1.00	1.00	0.64	0.74	0.83	0.84	0.94	0.54	0.64	0.72	0.74	0.84	0.39	0.47	0.55	0.56	0.66
		PI	4.70	4.70	4.75	4.79	4.99	5.00	5.00	5.00	5.00	5.02	5.23	5.22	5.23	5.23	5.23	5.69	5.69	5.69	5.69	5.69
	47°F (8.3°C)	TC	49113	49145	49804	50027	51507	51390	51388	51390	51389	51627	52986	52981	52985	52984	52984	55952	55938	55934	55931	55937
		S/T	0.79	0.90	1.00	1.00	1.00	0.64	0.75	0.84	0.85	0.96	0.54	0.65	0.73	0.75	0.85	0.39	0.47	0.55	0.57	0.67
		PI	2.94	2.94	3.00	3.02	3.15	3.13	3.13	3.13	3.13	3.16	3.28	3.28	3.28	3.28	3.28	3.58	3.58	3.57	3.57	3.57

Manufacturer reserves the right to change, at any time, specifications and designs without notice and without obligations.

Table 55: Cooling Performance - 60K 37MUHA + 45MUAA (Sheet 8 of 8)

AIRFLOW (CFM)	OUTDOOR DB °F (°C)	ID WB(°F)	60.8°F (16.0°C)					64.4°F (18.0°C)					67°F (19.4°C)					71.6°F (22.0°C)				
		ID DB(°F)	73.4°F (23.0°C)	77.0°F (25.0°C)	80.0°F (26.7°C)	80.6°F (27.0°C)	84.2°F (29.0°C)	73.4°F (23.0°C)	77.0°F (25.0°C)	80.0°F (26.7°C)	80.6°F (27.0°C)	84.2°F (29.0°C)	73.4°F (23.0°C)	77.0°F (25.0°C)	80.0°F (26.7°C)	80.6°F (27.0°C)	84.2°F (29.0°C)	73.4°F (23.0°C)	77.0°F (25.0°C)	80.0°F (26.7°C)	80.6°F (27.0°C)	84.2°F (29.0°C)
1806	50°F (10.0°C)	TC	47674	48986	50639	50932	52907	50365	50393	50741	50901	52957	52330	52398	52425	52428	52932	55937	56084	56229	56245	56316
		S/T	0.90	1.00	1.00	1.00	1.00	0.71	0.85	0.96	0.99	1.00	0.59	0.72	0.83	0.85	0.99	0.40	0.50	0.60	0.62	0.74
		PI	3.29	3.29	3.29	3.29	3.29	3.29	3.29	3.29	3.29	3.29	3.29	3.29	3.29	3.29	3.29	3.28	3.28	3.28	3.28	3.28
	59°F (15.0°C)	TC	46000	47613	49303	49603	51622	48670	48736	49289	49656	51673	50678	50729	50746	50820	51715	54418	54526	54635	54647	54693
		S/T	0.92	1.00	1.00	1.00	1.00	0.73	0.86	1.00	1.00	1.00	0.60	0.73	0.85	0.86	1.00	0.40	0.51	0.61	0.63	0.76
		PI	3.28	3.29	3.30	3.30	3.31	3.30	3.30	3.30	3.30	3.31	3.31	3.31	3.31	3.31	3.31	3.33	3.33	3.33	3.33	3.32
	68°F (20.0°C)	TC	44315	46206	47920	48225	50271	46914	47020	47972	48277	50321	48942	48979	49067	49110	50362	52736	52833	52916	52925	52953
		S/T	0.95	1.00	1.00	1.00	1.00	0.74	0.89	1.00	1.00	1.00	0.61	0.75	0.87	0.89	1.00	0.40	0.51	0.63	0.65	0.78
		PI	3.28	3.30	3.31	3.32	3.34	3.31	3.31	3.31	3.32	3.34	3.33	3.33	3.33	3.33	3.34	3.37	3.37	3.37	3.37	3.37
	77°F (25.0°C)	TC	42607	44658	46406	46715	48803	45169	45312	46457	46767	48852	47215	47268	47388	47441	48893	50994	51148	51267	51279	51327
		S/T	0.97	1.00	1.00	1.00	1.00	0.75	0.90	1.00	1.00	1.00	0.61	0.76	0.88	0.90	1.00	0.40	0.52	0.63	0.65	0.79
		PI	3.30	3.32	3.34	3.34	3.36	3.33	3.33	3.34	3.34	3.36	3.35	3.35	3.35	3.35	3.36	3.39	3.38	3.38	3.38	3.38
	82°F (27.8°C)	TC	43137	45339	47168	47487	49662	45712	45888	47209	47541	49714	47838	47898	48047	48107	49758	51723	51917	52053	52067	52123
		S/T	0.99	1.00	1.00	1.00	1.00	0.76	0.91	1.00	1.00	1.00	0.62	0.77	0.89	0.92	1.00	0.40	0.52	0.64	0.66	0.80
		PI	3.71	3.73	3.75	3.75	3.76	3.73	3.73	3.74	3.75	3.76	3.75	3.75	3.75	3.75	3.76	3.80	3.79	3.79	3.79	3.78
	86°F (30.0°C)	TC	45576	47851	49808	50155	52491	48063	48284	49863	50212	52545	50341	50399	50583	50656	52591	54500	54710	54840	54853	54904
		S/T	1.00	1.00	1.00	1.00	1.00	0.77	0.93	1.00	1.00	1.00	0.62	0.78	0.91	0.93	1.00	0.40	0.52	0.64	0.66	0.81
		PI	4.52	4.54	4.56	4.57	4.59	4.55	4.55	4.57	4.57	4.59	4.58	4.57	4.57	4.58	4.59	4.64	4.63	4.62	4.62	4.62
	95°F (35.0°C)	TC	50743	51017	52666	52978	55072	53929	53961	53977	54041	55141	56243	56255	56290	56295	56388	60605	60582	60594	60612	60693
		S/T	0.83	0.95	1.00	1.00	1.00	0.66	0.78	0.88	0.89	1.00	0.56	0.67	0.76	0.78	0.88	0.39	0.48	0.57	0.58	0.68
		PI	6.09	6.11	6.20	6.22	6.35	6.28	6.28	6.28	6.29	6.35	6.43	6.43	6.43	6.43	6.43	6.69	6.69	6.69	6.69	6.69
	104°F (40.0°C)	TC	47674	48111	49921	50222	52225	50677	50706	50796	50850	52289	52840	52861	52889	52891	53041	56953	56931	56958	56977	57037
		S/T	0.85	0.98	1.00	1.00	1.00	0.68	0.80	0.90	0.92	1.00	0.56	0.68	0.78	0.80	0.91	0.39	0.48	0.58	0.59	0.70
		PI	6.11	6.13	6.25	6.26	6.39	6.30	6.30	6.30	6.30	6.39	6.43	6.43	6.43	6.43	6.44	6.70	6.70	6.69	6.70	6.70
	110°F (43.0°C)	TC	45657	47411	49219	49538	51684	48608	48623	49166	49596	51738	50796	50836	50848	50887	51783	54981	54984	55069	55078	55109
		S/T	0.92	1.00	1.00	1.00	1.00	0.72	0.87	0.99	1.00	1.00	0.60	0.73	0.85	0.86	1.00	0.40	0.51	0.61	0.63	0.76
		PI	6.19	6.27	6.36	6.37	6.48	6.33	6.33	6.36	6.38	6.48	6.44	6.44	6.44	6.44	6.48	6.65	6.65	6.65	6.65	6.64
	115°F (46.0°C)	TC	39378	41275	42906	43226	45129	41876	41960	42955	43281	45176	43829	43855	43915	43958	45215	47523	47559	47624	47631	47646
		S/T	0.96	1.00	1.00	1.00	1.00	0.75	0.89	1.00	1.00	1.00	0.61	0.75	0.87	0.90	1.00	0.40	0.52	0.63	0.65	0.78
		PI	5.51	5.59	5.66	5.69	5.76	5.62	5.62	5.66	5.69	5.76	5.71	5.71	5.71	5.71	5.76	5.88	5.87	5.87	5.87	5.86
	122°F (50.0°C)	TC	31393	33125	34608	34866	36627	32394	33160	34647	34905	36662	34114	34104	34671	34933	36684	37250	37395	37403	37400	37449
		S/T	1.00	1.00	1.00	1.00	1.00	0.84	1.00	1.00	1.00	1.00	0.67	0.85	1.00	1.00	1.00	0.41	0.55	0.69	0.72	0.88
		PI	4.65	4.69	4.73	4.74	4.78	4.68	4.69	4.73	4.74	4.78	4.72	4.72	4.73	4.74	4.78	4.83	4.81	4.80	4.80	4.80

Manufacturer reserves the right to change, at any time, specifications and designs without notice and without obligations.

Heating Performance - 60K 37MUHA + 45MUAA

Table 56: Heating Performance - 60K 37MUHA + 45MUAA (Sheet 1 of 2)

AIRFLOW (CFM)	OUTDOOR DB °F (°C)	HEATING PERFORMANCE AT INDOOR DRY BULB TEMPERATURE									
		TC: Total Heating Capacity (BTU/hr)					PI: Power Input (kW)				
		Indoor Conditions DB °F (°C)					Indoor Conditions DB				
		60.8°F (16.0°C)	68°F (20.0°C)	70°F (21.1°C)	71.6°F (22.0°C)	75.2°F (24.0°C)	60.8°F (16.0°C)	68°F (20.0°C)	70°F (21.1°C)	71.6°F (22.0°C)	75.2°F (24.0°C)
1135	-22°F (-30.0°C)	22386	21938	21829	21718	21522	5.09	5.13	5.14	5.15	5.17
	-13°F (-25.0°C)	31369	30741	30588	29261	28998	5.97	6.02	6.03	6.04	6.06
	-4°F (-20.0°C)	35217	34512	34340	32851	32555	6.16	6.21	6.22	6.23	6.26
	0°F (-17.8°C)	37734	36980	36795	35200	34883	6.45	6.50	6.51	6.52	6.55
	5°F (-15.0°C)	40882	40064	39864	38135	37792	6.81	6.86	6.88	6.89	6.92
	14°F (-10.0°C)	43240	42375	42163	40335	39972	6.77	6.83	6.84	6.85	6.88
	17°F (-8.3°C)	44026	43145	42929	41068	40699	6.76	6.81	6.83	6.84	6.87
	22°F (-5.6°C)	43133	42271	42059	40236	39874	6.33	6.38	6.39	6.41	6.43
	27°F (-2.8°C)	42241	41397	41190	39404	39049	5.90	5.95	5.96	5.97	6.00
	32°F (-0.0°C)	41349	40522	40320	38572	38224	5.47	5.51	5.52	5.54	5.56
	35°F (1.7°C)	40814	39998	39798	38072	37730	5.21	5.25	5.26	5.27	5.30
	37°F (2.8°C)	42119	41277	41071	39290	38936	5.16	5.20	5.21	5.22	5.24
	42°F (5.6°C)	45383	44475	44253	42334	41953	5.03	5.08	5.09	5.10	5.12
	44.6°F (7.0°C)	46688	45755	45526	43552	43160	4.98	5.02	5.03	5.04	5.06
	47°F (8.3°C)	48646	47673	47435	45379	44970	4.91	4.95	4.96	4.97	4.99
	52°F (11.1°C)	48201	47237	47000	44963	44558	4.50	4.54	4.54	4.55	4.57
	57°F (13.9°C)	47755	46800	46566	44547	44146	4.09	4.12	4.13	4.14	4.16
	59°F (15.0°C)	47577	46625	46392	44381	43981	3.93	3.96	3.97	3.97	3.99
	62°F (16.7°C)	47309	46363	46131	44131	43734	3.68	3.71	3.72	3.72	3.74
	64.4°F (18.0°C)	47095	46153	45923	43932	43536	3.48	3.51	3.52	3.53	3.54
	68.8°F (21.0°C)	46614	45682	45453	43483	43091	3.04	3.07	3.07	3.08	3.09
	75.2°F (24.0°C)	46133	45210	44984	43034	42646	2.60	2.62	2.62	2.63	2.64
1359	-22°F (-30.0°C)	25295	24790	24666	24553	24332	5.41	5.46	5.47	5.48	5.50
	-13°F (-25.0°C)	34757	34062	33892	33082	32785	6.35	6.40	6.41	6.43	6.45
	-4°F (-20.0°C)	39021	38240	38049	37141	36807	6.55	6.60	6.62	6.63	6.66
	0°F (-17.8°C)	41811	40974	40769	39796	39438	6.86	6.91	6.93	6.94	6.97
	5°F (-15.0°C)	45298	44392	44170	43115	42727	7.24	7.30	7.31	7.33	7.36
	14°F (-10.0°C)	47910	46952	46718	45602	45192	7.20	7.26	7.28	7.29	7.32
	17°F (-8.3°C)	48781	47806	47567	46431	46013	7.19	7.25	7.26	7.28	7.31
	22°F (-5.6°C)	47793	46837	46603	45490	45081	6.73	6.79	6.80	6.82	6.84
	27°F (-2.8°C)	46804	45868	45639	44549	44148	6.28	6.33	6.34	6.35	6.38
	32°F (-0.0°C)	45816	44900	44675	43608	43216	5.82	5.87	5.88	5.89	5.91
	35°F (1.7°C)	45223	44318	44097	43044	42656	5.54	5.59	5.60	5.61	5.63
	37°F (2.8°C)	46669	45736	45507	44421	44021	5.49	5.53	5.55	5.56	5.58
	42°F (5.6°C)	50285	49280	49033	47862	47432	5.36	5.40	5.41	5.42	5.44
	44.6°F (7.0°C)	51732	50697	50444	49239	48796	5.30	5.34	5.36	5.37	5.39
	47°F (8.3°C)	53901	52823	52559	51304	50843	5.22	5.26	5.27	5.28	5.31
	52°F (11.1°C)	53407	52339	52078	50834	50377	4.79	4.82	4.83	4.84	4.86
	57°F (13.9°C)	52914	51855	51596	50364	49911	4.35	4.39	4.39	4.40	4.42
	59°F (15.0°C)	52716	51662	51403	50176	49725	4.18	4.21	4.22	4.23	4.24
	62°F (16.7°C)	52420	51371	51115	49894	49445	3.91	3.95	3.95	3.96	3.98
	64.4°F (18.0°C)	52183	51139	50883	49668	49221	3.71	3.74	3.74	3.75	3.77
	68.8°F (21.0°C)	51649	50616	50363	49161	48718	3.24	3.26	3.27	3.27	3.29
	75.2°F (24.0°C)	51116	50094	49843	48653	48215	2.76	2.79	2.79	2.80	2.81

Manufacturer reserves the right to change, at any time, specifications and designs without notice and without obligations.

Table 56: Heating Performance - 60K 37MUHA + 45MUAA (Sheet 2 of 2)

AIRFLOW (CFM)	OUTDOOR DB °F (°C)	HEATING PERFORMANCE AT INDOOR DRY BULB TEMPERATURE									
		TC: Total Heating Capacity (BTU/hr)					PI: Power Input (kW)				
		Indoor Conditions DB °F (°C)					Indoor Conditions DB				
		60.8°F (16.0°C)	68°F (20.0°C)	70°F (21.1°C)	71.6°F (22.0°C)	75.2°F (24.0°C)	60.8°F (16.0°C)	68°F (20.0°C)	70°F (21.1°C)	71.6°F (22.0°C)	75.2°F (24.0°C)
1582	-22°F (-30.0°C)	28583	28011	27871	27760	27510	5.76	5.80	5.81	5.83	5.85
	-13°F (-25.0°C)	38512	37741	37553	37403	37066	6.75	6.81	6.82	6.84	6.86
	-4°F (-20.0°C)	43236	42371	42159	41991	41613	6.97	7.02	7.04	7.05	7.08
	0°F (-17.8°C)	46327	45401	45174	44993	44588	7.29	7.35	7.37	7.38	7.41
	5°F (-15.0°C)	50191	49187	48941	48745	48307	7.70	7.77	7.78	7.80	7.83
	14°F (-10.0°C)	53086	52024	51764	51557	51093	7.66	7.73	7.74	7.76	7.79
	17°F (-8.3°C)	54051	52970	52705	52494	52022	7.65	7.71	7.73	7.74	7.77
	22°F (-5.6°C)	52956	51897	51637	51430	50968	7.16	7.22	7.24	7.25	7.28
	27°F (-2.8°C)	51860	50823	50569	50367	49913	6.68	6.73	6.74	6.76	6.79
	32°F (-0.0°C)	50765	49750	49501	49303	48859	6.19	6.24	6.25	6.27	6.29
	35°F (1.7°C)	50108	49106	48860	48665	48227	5.90	5.95	5.96	5.97	5.99
	37°F (2.8°C)	51711	50676	50423	50221	49769	5.84	5.89	5.90	5.91	5.94
	42°F (5.6°C)	55717	54603	54330	54113	53626	5.70	5.74	5.76	5.77	5.79
	44.6°F (7.0°C)	57320	56174	55893	55669	55168	5.64	5.69	5.70	5.71	5.73
	47°F (8.3°C)	59724	58529	58237	58004	57482	5.55	5.60	5.61	5.62	5.64
	52°F (11.1°C)	59177	57993	57703	57472	56955	5.09	5.13	5.14	5.15	5.17
	57°F (13.9°C)	58630	57457	57170	56941	56429	4.63	4.67	4.67	4.68	4.70
	59°F (15.0°C)	58411	57242	56956	56728	56218	4.44	4.48	4.49	4.50	4.51
	62°F (16.7°C)	58082	56921	56636	56410	55902	4.16	4.20	4.21	4.21	4.23
	64.4°F (18.0°C)	57820	56663	56380	56154	55649	3.94	3.97	3.98	3.99	4.01
	68.8°F (21.0°C)	57229	56084	55804	55580	55080	3.44	3.47	3.48	3.48	3.50
	75.2°F (24.0°C)	56638	55505	55227	55007	54511	2.94	2.96	2.97	2.98	2.99
1806	-22°F (-30.0°C)	31671	31037	30882	30758	30482	6.12	6.17	6.19	6.20	6.22
	-13°F (-25.0°C)	42672	41818	41609	41443	41070	7.18	7.24	7.26	7.27	7.30
	-4°F (-20.0°C)	47907	46948	46714	46527	46108	7.41	7.47	7.49	7.50	7.53
	0°F (-17.8°C)	51331	50305	50053	49853	49404	7.76	7.82	7.84	7.85	7.89
	5°F (-15.0°C)	55613	54500	54228	54011	53525	8.20	8.26	8.28	8.29	8.33
	14°F (-10.0°C)	58820	57644	57356	57126	56612	8.15	8.22	8.24	8.25	8.29
	17°F (-8.3°C)	59890	58692	58398	58165	57641	8.14	8.20	8.22	8.24	8.27
	22°F (-5.6°C)	58676	57503	57215	56986	56473	7.62	7.68	7.70	7.71	7.74
	27°F (-2.8°C)	57462	56313	56032	55808	55305	7.10	7.16	7.17	7.19	7.22
	32°F (-0.0°C)	56249	55124	54848	54629	54137	6.59	6.64	6.65	6.67	6.69
	35°F (1.7°C)	55521	54410	54138	53922	53436	6.27	6.33	6.34	6.35	6.38
	37°F (2.8°C)	57296	56151	55870	55646	55145	6.21	6.26	6.28	6.29	6.31
	42°F (5.6°C)	61736	60501	60199	59958	59418	6.06	6.11	6.12	6.13	6.16
	44.6°F (7.0°C)	63512	62242	61930	61683	61127	6.00	6.05	6.06	6.07	6.10
	47°F (8.3°C)	66176	64852	64528	64270	63691	5.91	5.96	5.97	5.98	6.00
	52°F (11.1°C)	65569	64258	63937	63681	63108	5.42	5.46	5.47	5.48	5.50
	57°F (13.9°C)	64963	63664	63345	63092	62524	4.92	4.96	4.97	4.98	5.00
	59°F (15.0°C)	64720	63426	63109	62856	62291	4.73	4.76	4.77	4.78	4.80
	62°F (16.7°C)	64357	63069	62754	62503	61941	4.43	4.47	4.48	4.48	4.50
	64.4°F (18.0°C)	64066	62784	62470	62220	61660	4.19	4.23	4.24	4.24	4.26
	68.8°F (21.0°C)	63411	62143	61832	61584	61030	3.66	3.69	3.70	3.71	3.72
	75.2°F (24.0°C)	62756	61501	61193	60949	60400	3.13	3.15	3.16	3.17	3.18

Manufacturer reserves the right to change, at any time, specifications and designs without notice and without obligations.

APPLICATION DATA

Unit Selections

Select equipment that either matches or supports slightly more than the anticipated peak load. This provides better humidity control, fewer unit cycles, and less part-load operation.

For units used in spaces with high sensible loads, base equipment selection on unit sensible load, not on total anticipated load. Adjust for anticipated room wet bulb temperature to avoid undersizing the equipment.

Unit Mounting (Outdoor)

Refer to the unit's installation instructions for further details.

Unit leveling - For reliable operation, units should be level in all planes.

Clearance - Minimum clearance (see Fig. 7 — on page 8, and see Fig. 8 — on page 9) must be provided for airflow. The condensing units are designed for free-flow application. Air inlets and outlets should not be restricted.

Unit location - A location which is convenient to installation and not exposed to strong winds. A location that can bear the weight of the outdoor unit and where the outdoor unit can be mounted in a level position.

Do not install the indoor or outdoor units in a location with special environmental conditions. For those applications, contact your sales representative.

System Operating Conditions

OPERATING RANGE MIN/MAX °F / °C

All High Heat Units:

- **Cooling: -22/130 (-30/55)**
- **Heating: -22/86 (-30/30)**

NOTE: Without intervention, the unit may continue to run at temperatures outside of the specified operating temperatures. However, operation outside of the specified temperature range may result in decreased performance and may cause damage to the unit.

METERING DEVICES

The metering device is located in the outdoor unit.

DRAIN CONNECTIONS

Install drains to meet the local codes.

REFRIGERANT LINES

General refrigerant line sizing:

1. The outdoor units are shipped with a full charge of R-454B refrigerant. All charges, line sizing, and capacities are based on runs of 25 ft. (7.6 m). For runs over 25 ft. (7.6 m), add 0.69 oz/ft (65 g/m) of refrigerant charge.
2. Refrigerant lines should not be buried in the ground. If it is necessary to bury the lines, do not bury more than 36-in (914 mm). Provide a minimum 6-in (152 mm) vertical rise to the service valves to prevent refrigerant migration.
3. Insulate the suction line with a minimum 3/8-in (10 mm) wall thermal pipe insulation. Follow local codes.
4. Special consideration should be given to isolating the interconnecting tubing from the building structure. Isolate the tubing so vibration or noise is not transmitted into the structure.

CAUTION

It is **REQUIRED** to flow Nitrogen while brazing the line set or line set adapter(s) for these condensing units.

WIRING

All wires must be sized per NEC (National Electrical Code) or CEC (Canadian Electrical Code) and local codes. Use Electrical Data table MCA (minimum circuit amps) and MOCP (maximum over-current protection) to correctly size the wires and the disconnect fuse or breakers respectively.

Power wiring

1. Remove the electric cover of the outdoor unit.
2. Connect the fork terminal to the terminals.
3. Match the wire labels with the labels on the terminal block.
4. Firmly screw the fork terminal of each wire to its corresponding terminal.
5. Insulate unused wires with electrical tape. Keep them away from any electrical or metal parts.
6. Reinstall the cover of the electric control box

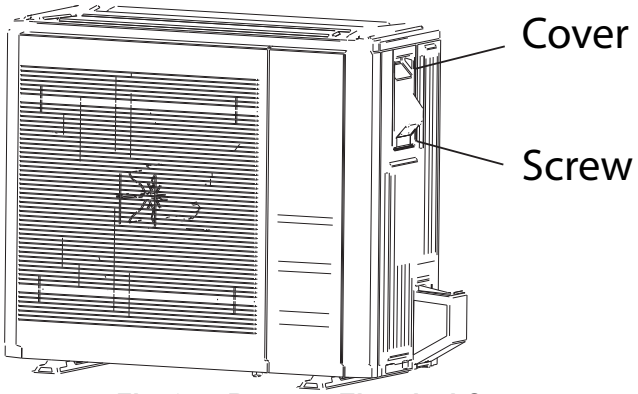

Fig. 9 — Remove Electrical Cover

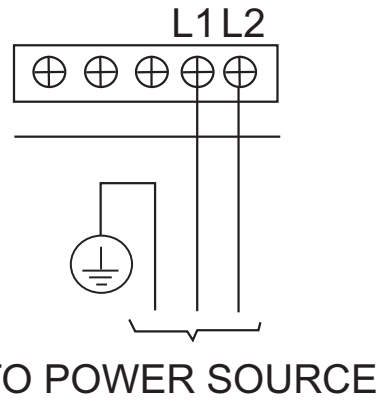

Fig. 10 —Match Fork Terminal to Terminal Labels

SPECIFIC WIRING METHODS

WARNING

Refer to the wiring nameplate for the wiring method. Do not connect 24V AC to S1 - S2, as this will damage the system.

SCENARIO 1:

This is the preferred method of control. This allows a 24 volt thermostat to be used with RS485 communication between the indoor and outdoor units. None of the 24 volt terminals in the outdoor unit can be used with this scenario. It is recommended to use 16 AWG stranded shielded cable for RS 485 communication.

- The **B** terminal and **W** terminal should not be used together at the air handler.
- **W** should only be used with a conventional thermostat for the heat demand at the air handler.
- **DS** is a reserve Terminal.

To use a 24V thermostat, Refer to the following wiring:

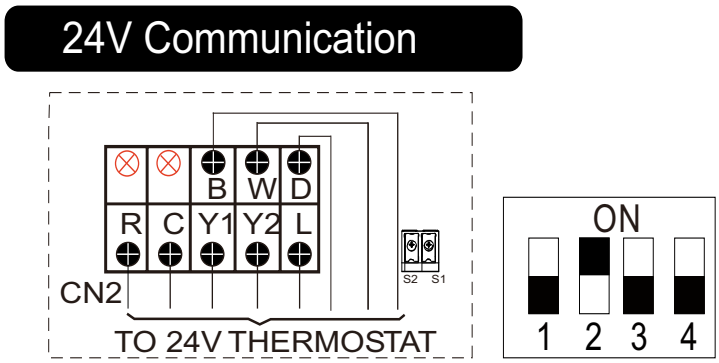

Fig. 11 —Scenario 1

SW1	Control type	IDU and ODU Connection	Note
ON 1 2 3 4	24V Thermostat	S1+S2	Scenario 1 (no outdoor unit clean function[*])

Fig. 12 – Dip Switch Settings - Scenario 1

SCENARIO 2 (DEFAULT):

This allows the KSACN1401AAA wired controller to be used with RS485 communication between indoor and outdoor units. It is recommended to use 16 AWG stranded shielded cable for RS 485 communication.

- None of the 24 volt terminals at the air handler or outdoor unit can be used for this scenario
- Using the 1401 wired controller allows for the system to be fully communicating.
- Refer to the 1401 wired controller Owner's Manual for wired controller operating information.

Refer to the wiring method of indoor and outdoor unit communication and wired controller as follows:

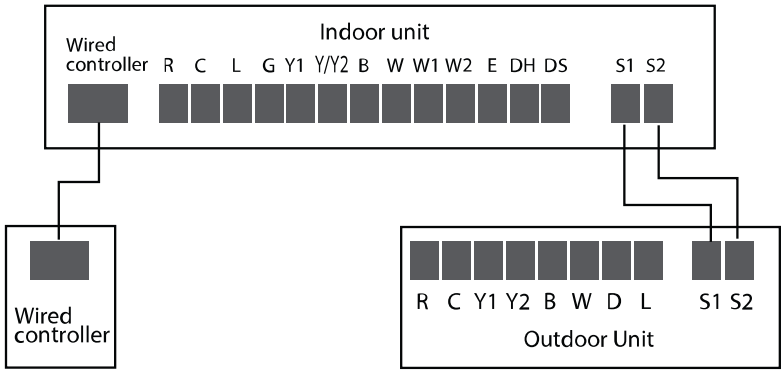

Fig. 13 —Scenario 2 (Default)

SW1	Control type	IDU and ODU Connection	Note
ON 1 2 3 4	Wired controller	S1+S2	Scenario 2

Fig. 14 – Dip Switch Settings - Scenario 2

SCENARIO 3:

This allows a 24 volt thermostat to be used with 24 volt communication between the indoor and outdoor units. Some communication features will not be available with this method.

NOTE: This equipment energizes the reversing valve in heat. Ensure that the B terminal is configured at the thermostat for heat.

NOTE: This method should be reserved for a 37MUHA outdoor unit and a third party indoor unit or cased coil and gas furnace. Using RS 485 communication between the indoor and outdoor units is recommended (Scenarios 1 or 2)

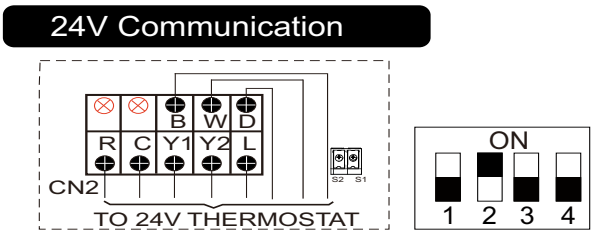

Fig. 15 —Scenario 3 - Wiring to the Outdoor Unit

NOTE: DIP switch 2 in the outdoor unit must be turned on for Scenario 3 and Crossover applications. Leave off for the other 2 scenarios.

NOTE: The 24 volt wire terminals in the outdoor unit should only be used for Scenario 3. S1 and S2 should only be used for Scenarios 1 and 2.

24V must never be connected to S1 – S2. All wiring must be in compliance with the above scenarios. Incorrect wiring can damage the outdoor and indoor control boards.

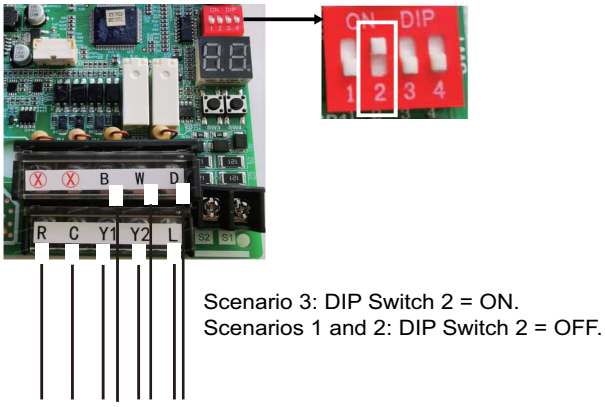

Fig. 16 —24V Connection Dip Switch Setting (as shown in Fig 15)

The SW3 button is not active.

SW4 button should be used for point check inquiry and forced defrost.

NOTE: The use of shielded communication or thermostat wire is not required, but is recommended where separation from high voltage conductors can not be maintained, or in areas with high electrical noise. The shield must be grounded at the outdoor unit and stripped back and taped at the indoor unit. Grounding at both ends results in an increase of noise transmitted onto the signal wires.

SOUND PRESSURE

				37MUHAQ18AA3	37MUHAQ24AA3	37MUHAQ30AA3	37MUHAQ36AA3	37MUHAQ48AA3	37MUHAQ60AA3
SOUND DATA		OUTDOOR SOUND PRESSURE LEVEL	dB(A)	59	60	60.5	62.5	65	65
ENVIRONMENTAL SPECIFICATIONS	COOLING OPERATING RANGE	INDOOR MIN - MAX DB	°F	60-90	60-90	60-90	60-90	60-90	60-90
			(°C)	(16-32)	(16-32)	(16-32)	(16-32)	(16-32)	(16-32)
		INDOOR MIN - MAX WB	°F	59-84	59-84	59-84	59-84	59-84	59-84
			(°C)	(15-29)	(15-29)	(15-29)	(15-29)	(15-29)	(15-29)
		OUTDOOR MIN - MAX DB	°F	-22-122	-22-122	-22-122	-22-122	-22-122	-22-122
			(°C)	(-30-50)	(-30-50)	(-30-50)	(-30-50)	(-30-50)	(-30-50)
	HEATING OPERATING RANGE	INDOOR MIN - MAX DB	°F	32-86	32-86	32-86	32-86	32-86	32-86
			(°C)	(0~30)	(0~30)	(0~30)	(0~30)	(0~30)	(0~30)
		OUTDOOR MIN - MAX DB	°F	-22-75	-22-75	-22-75	-22-75	-22-75	-22-75
			(°C)	(-30-24)	(-30-24)	(-30-24)	(-30-24)	(-30-24)	(-30-24)

SOUND PRESSURE TESTING METHOD

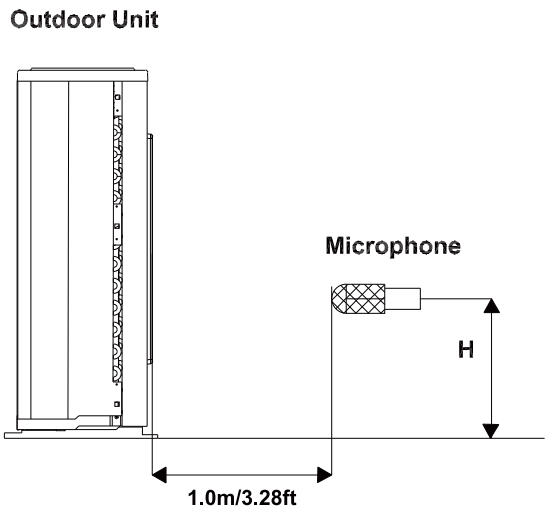

Note: H= 0.5 × height of outdoor unit

Notes:

-Sound measured at 1.0m/3.25ft away from the center of the unit.

-Data is valid at free field condition

-Data is valid at nominal operation condition

-Reference acoustic pressure OdB=20μPa

-Sound level will vary depending on arrange off actors such as the construction (acoustic absorption coefficient) of particular room in which the equipment is installed.

-The operating conditions are assumed to be standard.

Fig. 17 —Sound Pressure Testing Method

SOUND PRESSURE OCTAVE TABLES

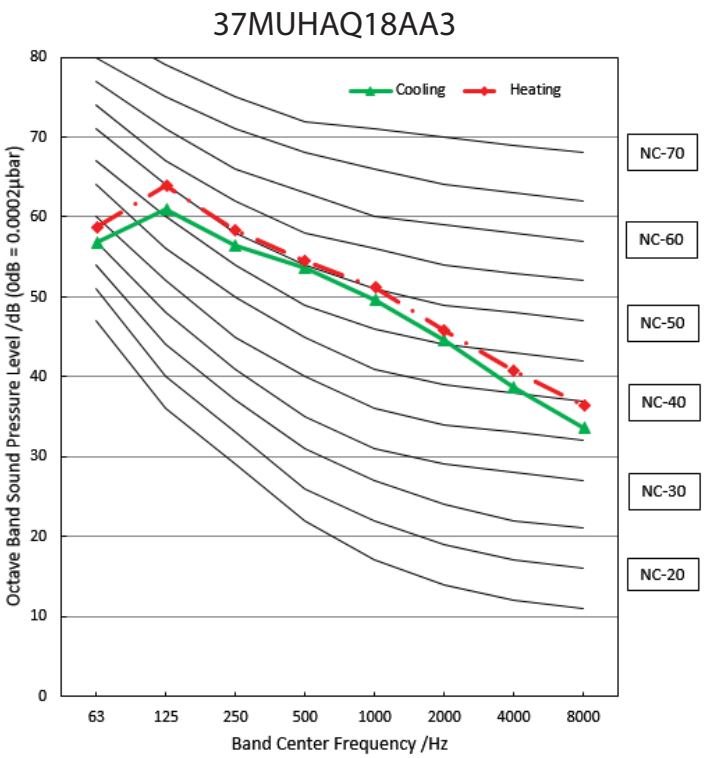

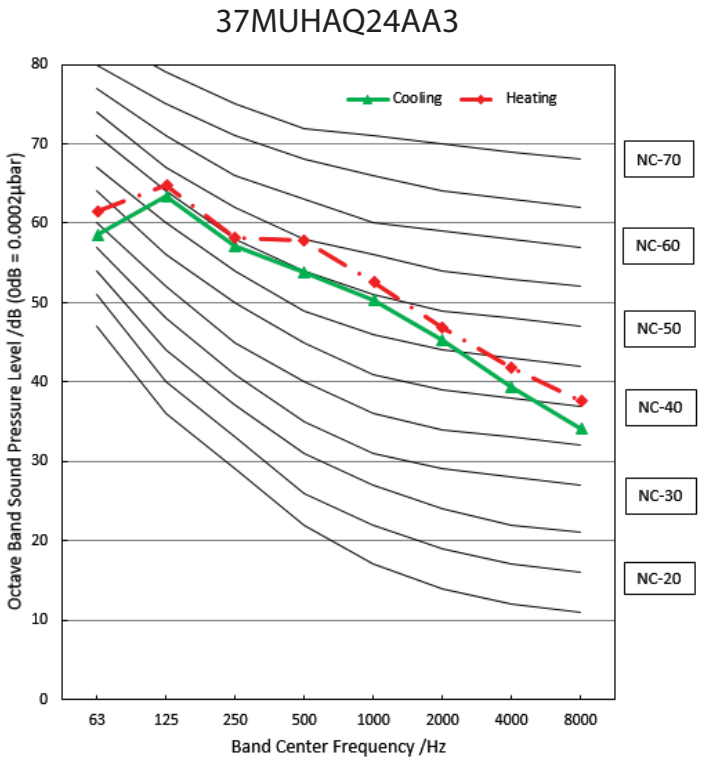

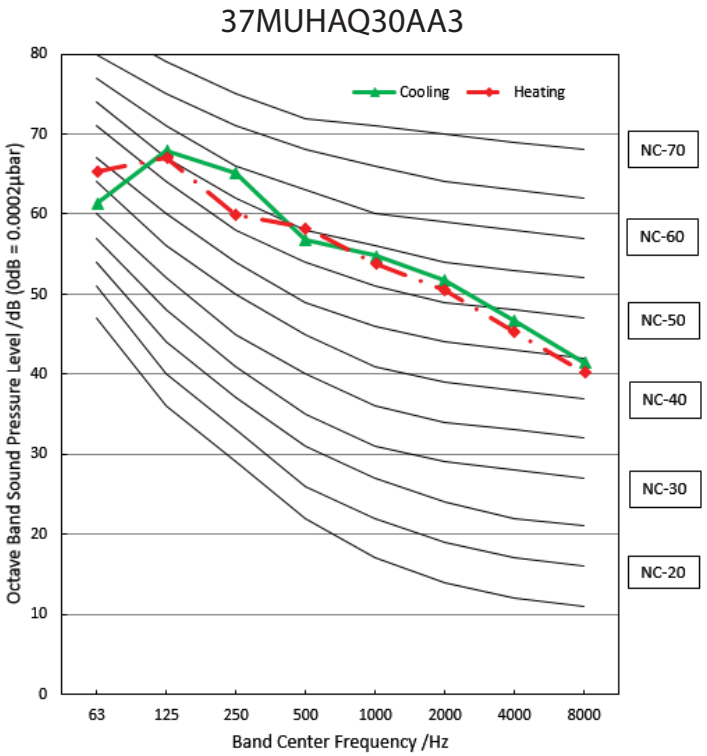

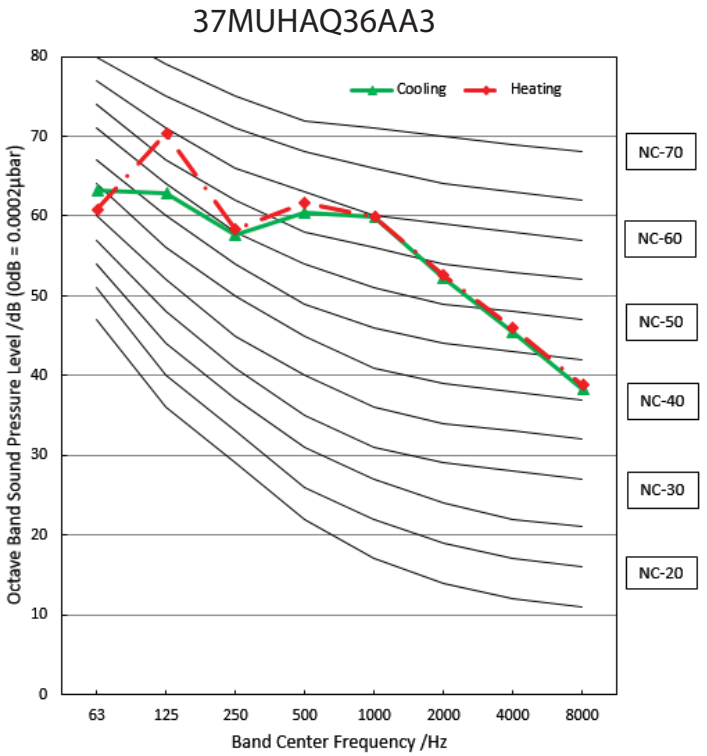

Fig. 18 — Sound Octave Bands

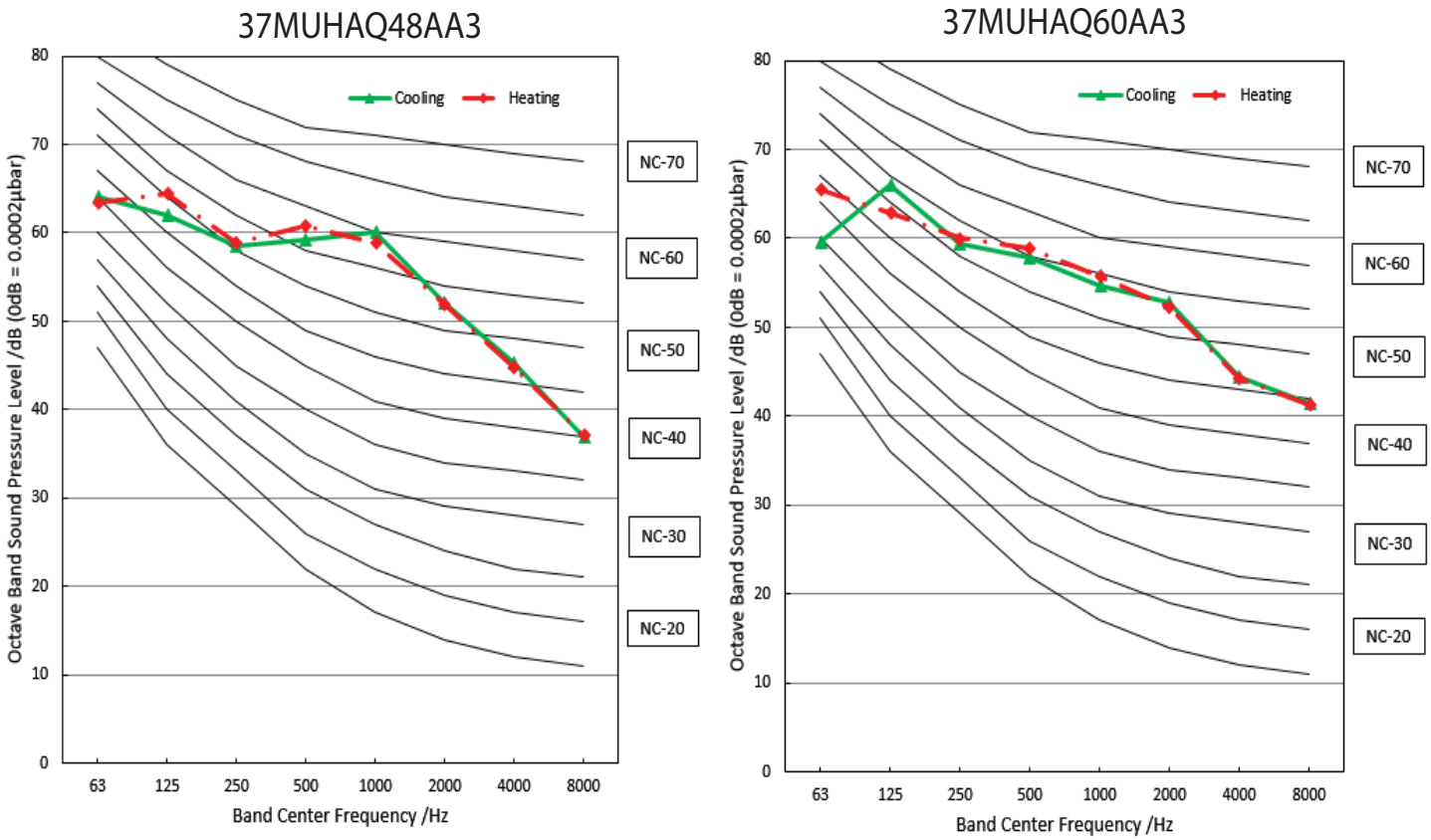

Fig. 19 —Sound Octave Bands

SOUND POWER AND SOUND PRESSURE LEVELS DB(A)

37MUHAQ sound Pressure (dBA)							
Tonnage	Sound power (dBA)	Reflective Service QTY.	Distance from Property Line				
			3.3FT	5FT	7FT	9FT	15FT
1.5	67	0	59	55	52	50	46
		1	62	58	55	53	49
		2	65	61	59	56	52
2	67	0	59	55	52	50	46
		1	62	58	55	53	49
		2	65	61	59	56	52
2.5	68.9	0	61	57	54	52	48
		1	64	60	57	55	51
		2	67	63	60	58	54
3	72.3	0	64	61	58	56	51
		1	67	64	61	59	54
		2	70	67	64	62	57
4	71.2	0	63	60	57	55	50
		1	66	63	60	58	53
		2	69	66	63	61	56
5	69	0	61	57	54	52	48
		1	64	60	57	55	51
		2	67	63	61	58	54

Manufacturer reserves the right to change, at any time, specifications and designs without notice and without obligations.

CAPACITY CORRECTION FACTOR FOR REFRIGERANT LINE SIZE DIAMETER

VAPOR LINE SIZE AND COOLING CAPACITY LOSSES											
UNIT NOMINAL SIZE (BTU/HR)	MAXIMUM LIQUID LINE DIAMETERS (IN. OD)	VAPOR LINE DIAMETERS (IN. OD)	COOLING CAPACITY LOSS (%)								
			TOTAL EQUIVALENT LINE LENGTH FT. (M)								
			26-50 (7.9-15.2)	51-80 (15.5-24.4)	81-100 (24.7-30.5)	101-125 (30.8-38.1)	126-150 (38.4-45.7)	151-164 (46.0-50.0)	165-213 (50.2-65.0)	214-225 (65.3-68.6)	226-250 (68.9-76.2)
18000	3/8	1/2	2	4	6	NA	NA	NA	NA	NA	NA
		5/8	1	2	3	NA	NA	NA	NA	NA	NA
		3/4	0	1	2	NA	NA	NA	NA	NA	NA
24000	3/8	5/8	1	2	3	5	7	8	NA	NA	NA
		3/4	0	1	2	3	4	4	NA	NA	NA
		7/8	0	1	1	2	2	3	NA	NA	NA
30000	3/8	5/8	1	2	3	4	5	5	NA	NA	NA
		3/4	0	1	1	2	2	3	NA	NA	NA
		7/8	0	0	1	1	1	2	NA	NA	NA
36000	3/8	5/8	2	3	4	5	7	7	10	11	12
		3/4	1	1	2	2	3	4	5	5	6
		7/8	0	1	1	1	2	2	3	3	4
48000	3/8	3/4	1	2	3	4	5	5	7	8	9
		7/8	0	1	1	2	3	3	4	5	5
		11/8	0	0	0	1	1	1	2	2	3
60000	3/8	3/4	1	2	3	4	6	6	8	9	10
		7/8	0	1	2	2	3	3	5	5	6
		11/8	0	0	0	1	1	1	2	2	3

CAPACITY CORRECTION FACTOR FOR HEIGHT DIFFERENCE

EXAMPLE: When Indoor is installed 16.4 ft higher than Outdoor, and total refrigerant pipe length is 65.6ft, then cooling capacity might drop by 4% and heating capacity might drop by 1.3% (Refer to green shading in table).

Capacity(Btu/h)	18k		Pipe Length (ft/m)			
Cooling			24.6/7.5	32.8/10	65.6/20	98.4/30
Height difference H (m)	Indoor Upper than Outdoor	65.6/20			0.941	0.919
		32.8/10		0.974	0.951	0.928
		16.4/5	0.995	0.983	0.960	0.937
		0	1.000	0.988	0.965	0.942
	Outdoor Upper than Indoor	-16.4/-5	1.000	0.988	0.965	0.942
		-32.8/-10		0.988	0.965	0.942
		-65.6/-20			0.965	0.942
Heating			24.6/7.5	32.8/10	65.6/20	98.4/30
Height difference H (m)	Indoor Upper than Outdoor	65.6/20			0.987	0.978
		32.8/10		0.996	0.987	0.978
		16.4/5	1.000	0.996	0.987	0.978
		0	1.000	0.996	0.987	0.978
	Outdoor Upper than Indoor	-16.4/-5	0.992	0.988	0.979	0.970
		-32.8/-10		0.980	0.971	0.962
		-65.6/-20			0.963	0.955

Fig. 20 —Capacity Correction Factor - 18K

Capacity (Btu/h)	24k		Pipe Length (ft/m)					
Cooling			24.6/7.5	32.8/10	65.6/20	98.4/30	131.2/40	164/50
Height difference H (m)	Indoor Upper than Outdoor	82/25				0.917	0.898	0.879
		65.6/20			0.946	0.926	0.907	0.887
		32.8/10		0.975	0.955	0.936	0.916	0.896
		16.4/5	0.995	0.985	0.965	0.945	0.925	0.905
		0	1.000	0.990	0.970	0.950	0.930	0.910
	Outdoor Upper than Indoor	-16.4/-5	1.000	0.990	0.970	0.950	0.930	0.910
		-32.8/-10		0.990	0.970	0.950	0.930	0.910
		-65.6/-20			0.970	0.950	0.930	0.910
		-82/-25				0.950	0.930	0.910
Heating			24.6/7.5	32.8/10	65.6/20	98.4/30	131.2/40	164/50
Height difference H (m)	Indoor Upper than Outdoor	82/25				0.984	0.978	0.972
		65.6/20			0.991	0.984	0.978	0.972
		32.8/10		0.997	0.991	0.984	0.978	0.972
		16.4/5	1.000	0.997	0.991	0.984	0.978	0.972
		0	1.000	0.997	0.991	0.984	0.978	0.972
	Outdoor Upper than Indoor	-16.4/-5	0.992	0.989	0.983	0.977	0.970	0.964
		-32.8/-10		0.981	0.975	0.969	0.963	0.957
		-65.6/-20			0.967	0.961	0.955	0.949
		-82/-25				0.953	0.947	0.941

Fig. 21 —Capacity Correction Factor - 24K

Capacity (Btu/h)	30k		Pipe Length (ft/m)					
Cooling			24.6/7.5	32.8/10	65.6/20	98.4/30	131.2/40	164/50
Height difference H (m)	Indoor Upper than Outdoor	82/25				0.891	0.862	0.832
		65.6/20			0.930	0.900	0.871	0.841
		32.8/10		0.970	0.940	0.910	0.879	0.849
		16.4/5	0.995	0.980	0.949	0.919	0.888	0.858
		0	1.000	0.985	0.954	0.923	0.893	0.862
	Outdoor Upper than Indoor	-16.4/-5	1.000	0.985	0.954	0.923	0.893	0.862
		-32.8/-10		0.985	0.954	0.923	0.893	0.862
		-65.6/-20			0.954	0.923	0.893	0.862
		-82/-25				0.923	0.893	0.862
Heating			24.6/7.5	32.8/10	65.6/20	98.4/30	131.2/40	164/50
Height difference H (m)	Indoor Upper than Outdoor	82/25				0.961	0.945	0.929
		65.6/20			0.976	0.961	0.945	0.929
		32.8/10		0.992	0.976	0.961	0.945	0.929
		16.4/5	1.000	0.992	0.976	0.961	0.945	0.929
		0	1.000	0.992	0.976	0.961	0.945	0.929
	Outdoor Upper than Indoor	-16.4/-5	0.992	0.984	0.969	0.953	0.937	0.922
		-32.8/-10		0.976	0.961	0.945	0.930	0.914
		-65.6/-20			0.953	0.938	0.922	0.907
		-82/-25				0.930	0.915	0.900

Fig. 22 —Capacity Correction Factor - 30K

Capacity (Btu/h)	36k		Pipe Length (ft/m)					
Cooling			24.6/7.5	15/49.2	82/25	35/114.8	164/50	246/75
Height difference H (m)	Indoor Upper than Outdoor	98.4/30				0.889	0.851	0.787
		65.6/20			0.924	0.898	0.859	0.795
		32.8/10		0.959	0.933	0.907	0.868	0.803
		16.4/5	0.995	0.969	0.942	0.916	0.876	0.811
		0	1.000	0.974	0.947	0.921	0.881	0.815
	Outdoor Upper than Indoor	-16.4/-5	1.000	0.974	0.947	0.921	0.881	0.815
		-32.8/-10		0.974	0.947	0.921	0.881	0.815
		-65.6/-20			0.947	0.921	0.881	0.815
		-30/-98.4				0.921	0.881	0.815
Heating			24.6/7.5	15/49.2	82/25	35/114.8	164/50	246/75
Height difference H (m)	Indoor Upper than Outdoor	98.4/30				0.964	0.945	0.915
		65.6/20			0.976	0.964	0.945	0.915
		32.8/10		0.988	0.976	0.964	0.945	0.915
		16.4/5	1.000	0.988	0.976	0.964	0.945	0.915
		0	1.000	0.988	0.976	0.964	0.945	0.915
	Outdoor Upper than Indoor	-16.4/-5	0.992	0.980	0.968	0.956	0.938	0.908
		-32.8/-10		0.972	0.960	0.948	0.930	0.900
		-65.6/-20			0.952	0.941	0.923	0.893
		-30/-98.4				0.933	0.915	0.886

Manufacturer reserves the right to change, at any time, specifications and designs without notice and without obligations.

Fig. 23 —Capacity Correction Factor - 36K

Capacity (Btu/h)	48k		Pipe Length (ft/m)					
Cooling			24.6/7.5	15/49.2	82/25	35/114.8	164/50	246/75
Height difference H (m)	Indoor Upper than Outdoor	98.4/30				0.884	0.843	0.775
		65.6/20			0.920	0.893	0.852	0.783
		32.8/10		0.957	0.930	0.902	0.860	0.791
		16.4/5	0.995	0.967	0.939	0.911	0.869	0.799
		0	1.000	0.972	0.944	0.916	0.873	0.803
	Outdoor Upper than Indoor	-16.4/-5	1.000	0.972	0.944	0.916	0.873	0.803
		-32.8/-10		0.972	0.944	0.916	0.873	0.803
		-65.6/-20			0.944	0.916	0.873	0.803
		-30/-98.4				0.916	0.873	0.803
Heating			24.6/7.5	15/49.2	82/25	35/114.8	164/50	246/75
Height difference H (m)	Indoor Upper than Outdoor	98.4/30				0.958	0.936	0.901
		65.6/20			0.972	0.958	0.936	0.901
		32.8/10		0.986	0.972	0.958	0.936	0.901
		16.4/5	1.000	0.986	0.972	0.958	0.936	0.901
		0	1.000	0.986	0.972	0.958	0.936	0.901
	Outdoor Upper than Indoor	-16.4/-5	0.992	0.978	0.964	0.950	0.929	0.894
		-32.8/-10		0.970	0.956	0.942	0.921	0.887
		-65.6/-20			0.949	0.935	0.914	0.880
		-30/-98.4				0.927	0.907	0.873

Fig. 24 — Capacity Correction Factor - 48K

Capacity (Btu/h)	60k		Pipe Length (ft/m)					
Cooling			24.6/7.5	15/49.2	82/25	35/114.8	164/50	246/75
Height difference H (m)	Indoor Upper than Outdoor	98.4/30				0.870	0.823	0.743
		65.6/20			0.911	0.879	0.831	0.751
		32.8/10		0.953	0.920	0.888	0.840	0.758
		16.4/5	0.995	0.962	0.930	0.897	0.848	0.766
		0	1.000	0.967	0.934	0.902	0.852	0.770
	Outdoor Upper than Indoor	-16.4/-5	1.000	0.967	0.934	0.902	0.852	0.770
		-32.8/-10		0.967	0.934	0.902	0.852	0.770
		-65.6/-20			0.934	0.902	0.852	0.770
		-30/-98.4				0.902	0.852	0.770
Heating			24.6/7.5	15/49.2	82/25	35/114.8	164/50	246/75
Height difference H (m)	Indoor Upper than Outdoor	98.4/30				0.955	0.932	0.894
		65.6/20			0.970	0.955	0.932	0.894
		32.8/10		0.985	0.970	0.955	0.932	0.894
		16.4/5	1.000	0.985	0.970	0.955	0.932	0.894
		0	1.000	0.985	0.970	0.955	0.932	0.894
	Outdoor Upper than Indoor	-16.4/-5	0.992	0.977	0.962	0.947	0.924	0.887
		-32.8/-10		0.969	0.954	0.939	0.917	0.880
		-65.6/-20			0.947	0.932	0.910	0.873
		-30/-98.4				0.924	0.902	0.866

Fig. 25 — Capacity Correction Factor - 60K

Manufacturer reserves the right to change, at any time, specifications and designs without notice and without obligations.

REFRIGERANT CYCLE DIAGRAMS

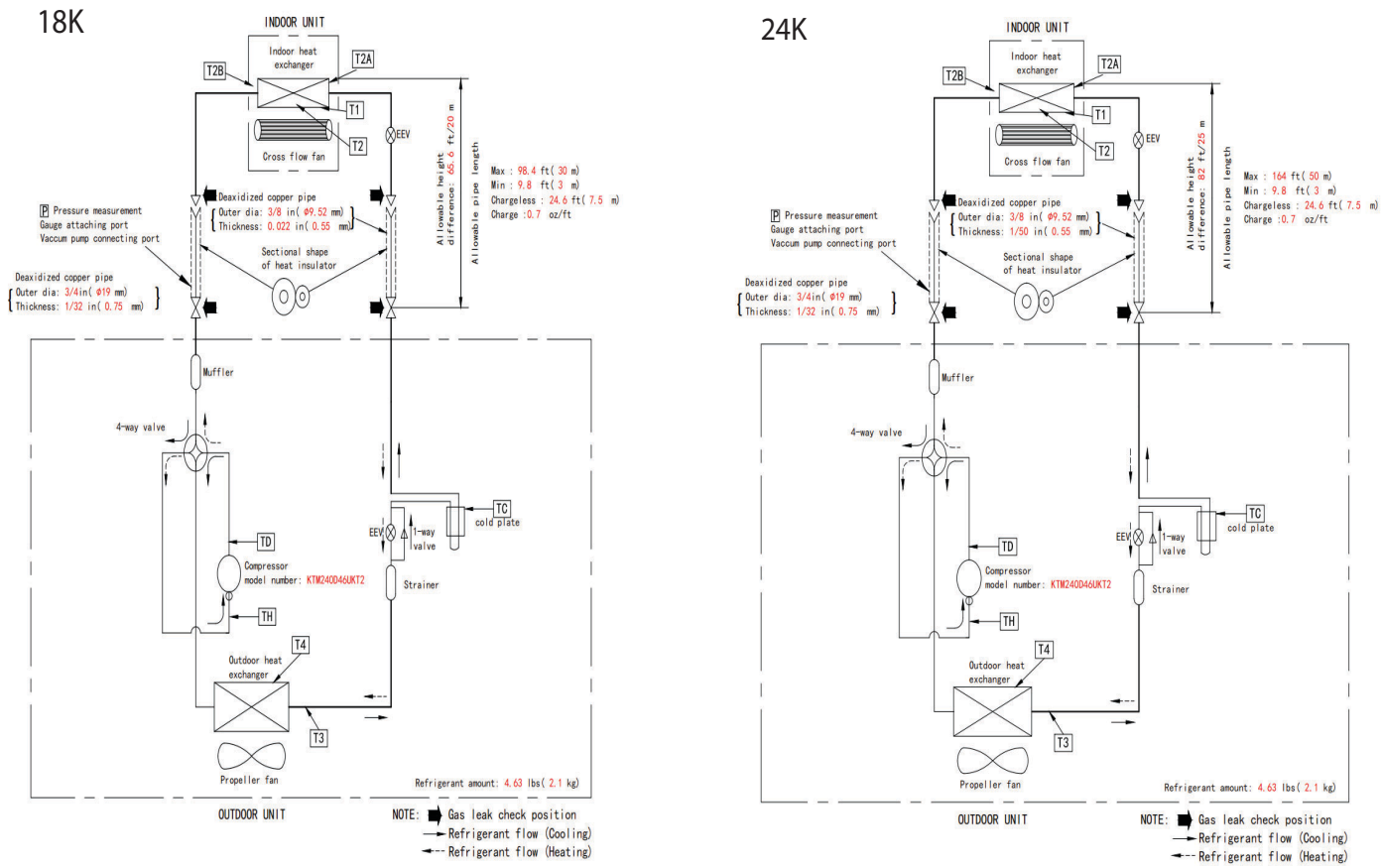

Fig. 26 —Refrigerant Cycle 18K, 24K

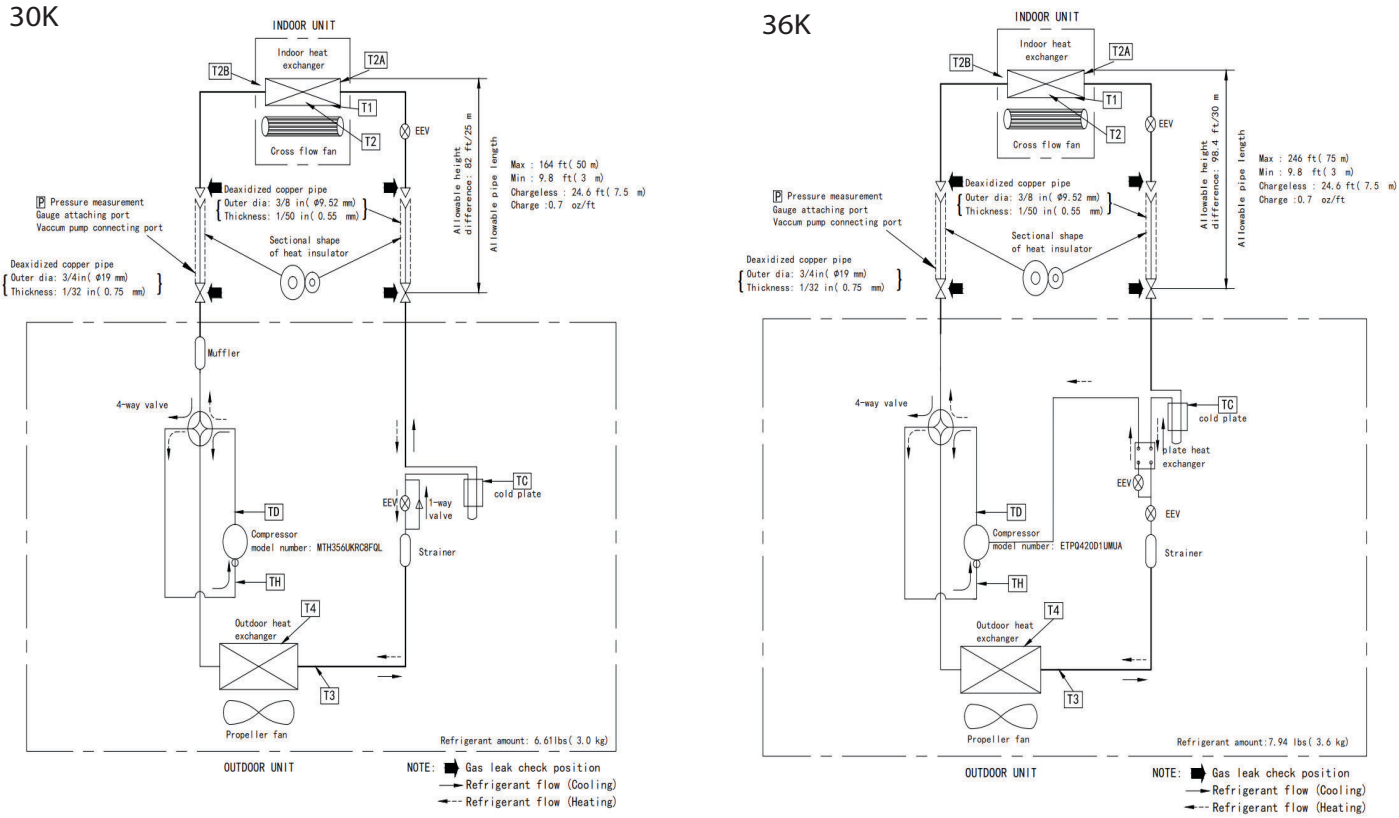

Fig. 27 —Refrigerant Cycle 30K, 36K

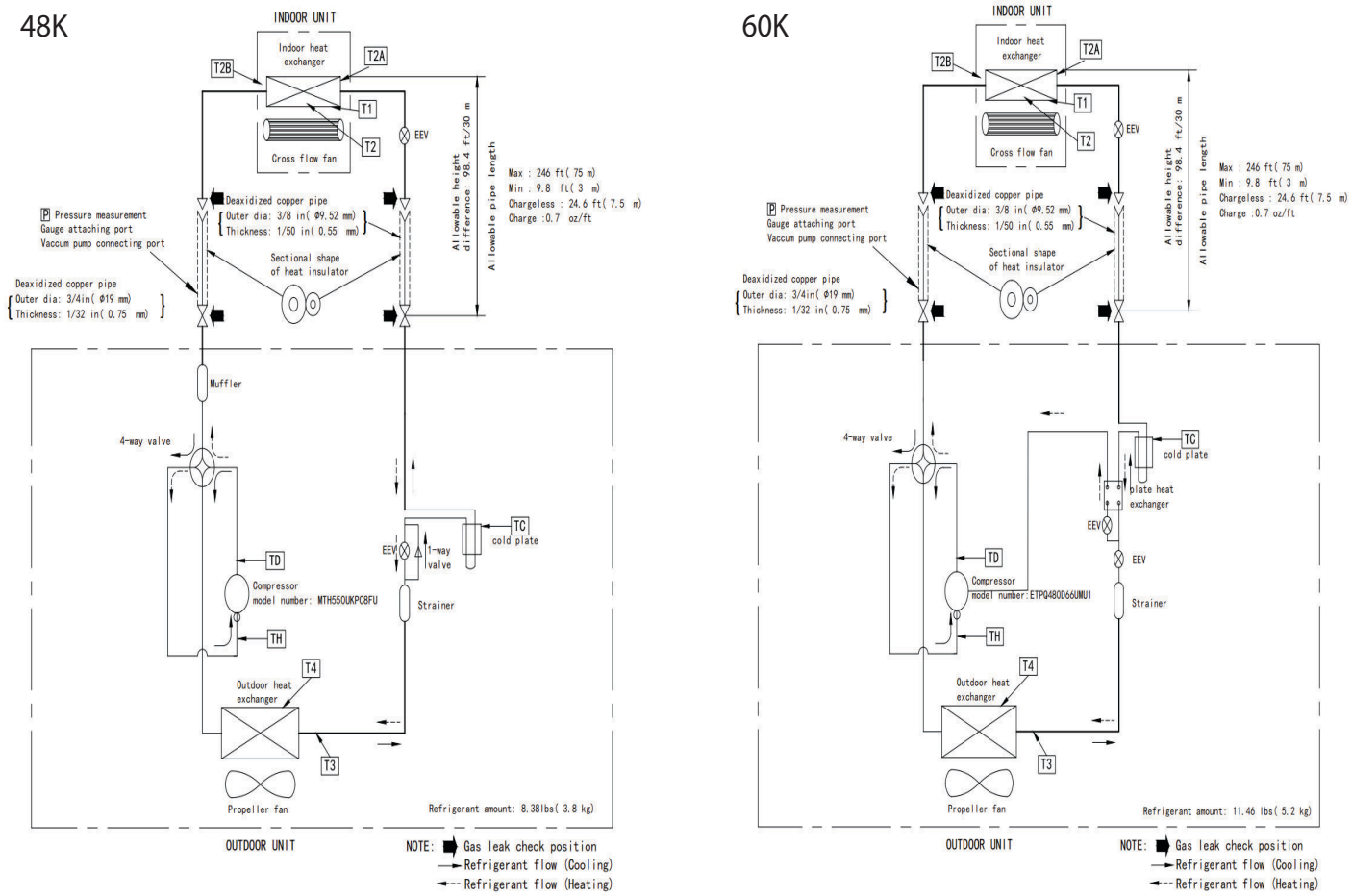

Fig. 28 — Refrigerant Cycle 48K. 60K

ELECTRICAL DATA

ELECTRICAL DATA							
OUTDOOR UNIT		**18K**	**24K**	**30K**	**36K**	**48K**	**60K**
VOLTAGE		(208/230V)	(208/230V)	(208/230V)	(208/230V)	(208/230V)	(208/230V)
MINIMUM CIRCUIT AMPACITY (MCA)	A	16	19	29.5	32	38	40
MAXIMUM OVERCURRENT PROTECTION AMPACITY (MOPA)	A	20	20	30	35	40	40
VOLTAGE-PHASE-FREQUENCY		208/230-1-60					
MAX – MIN VOLTAGE RANGE		253-187					
COOLING (WITH AHU3 IDU)							
RUNNING CURRENT	(A)	6.6	9	11.4	13.4	20	23.3
POWER CONSUMPTION	(W)	1445	1965	2567	3076	4690	5400
HEATING (WITH AHU3 IDU)							
RUNNING CURRENT RANGE	(A)	7.6	9.5	12.4	13.1	20.5	23.1
POWER CONSUMPTION	(W)	1740	2112	2790	3012	4750	5300

FAN AND MOTOR SPECIFICATIONS							
MATERIAL	-	Acrylonitrile Styrene +20%GF	Acrylonitrile Styrene +20%GF	Acrylonitrile Styrene +20%GF	Acrylonitrile Styrene +20%GF	Acrylonitrile Styrene +20%GF	Acrylonitrile Styrene +20%GF
TYPE	-	ZL-535*133*12-3KFN	ZL-535*133*12-3KFN	ZL-560*139*12-3KN	ZL-570*196*15-3N	ZL-570*196*15-3N	ZL-530*114-3KFN
DIAMETER	inch	21.1	21.1	22.0	22.4	22.4	20.9
	mm	535	535	560	570	570	530
HEIGHT	inch	5.2	5.2	5.5	7.7	7.7	4.5
	mm	133	133	139	196	196	114

Table 57: Terminal Function

R	24V Power Connection
C	Common
Y1	Low Demand
Y2	High Demand
B	Heating Reversing Valve
W	Heating Control
D	Defrost - (24V output signal)
L	System Fault - (24V output signal)

NOTE: Terminal D will be energized when the outdoor unit goes into defrost mode and can be used to enable electric heat. The D terminal CANNOT be used to enable gas furnace heating during defrost. This feature is not available when the outdoor unit communicates with the indoor unit via non-polarity RS485 Communication S1-S2.

Manufacturer reserves the right to change, at any time, specifications and designs without notice and without obligations.

24V CONNECTION DIAGRAMS

NOTE: The following wiring diagram are suitable for the AHU and ODU with 24V thermostat. Any 24 volt connections to the outdoor should only be reserved for Scenario 3 wiring. Scenario's 1 and 2 should use the S1 and S2 terminals at the outdoor unit. failure to observe this could result in damage to system components.

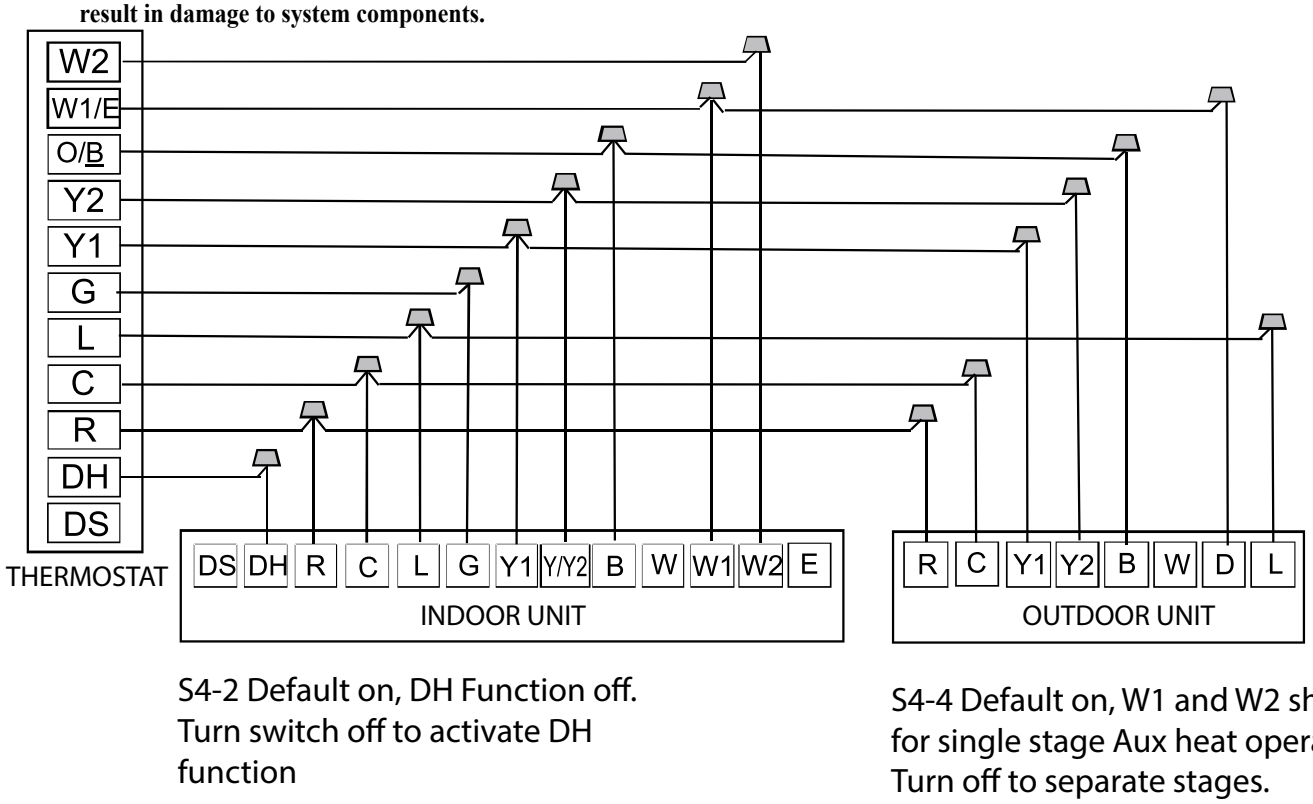

Fig. 29 —Wiring for 4H and 2C thermostat

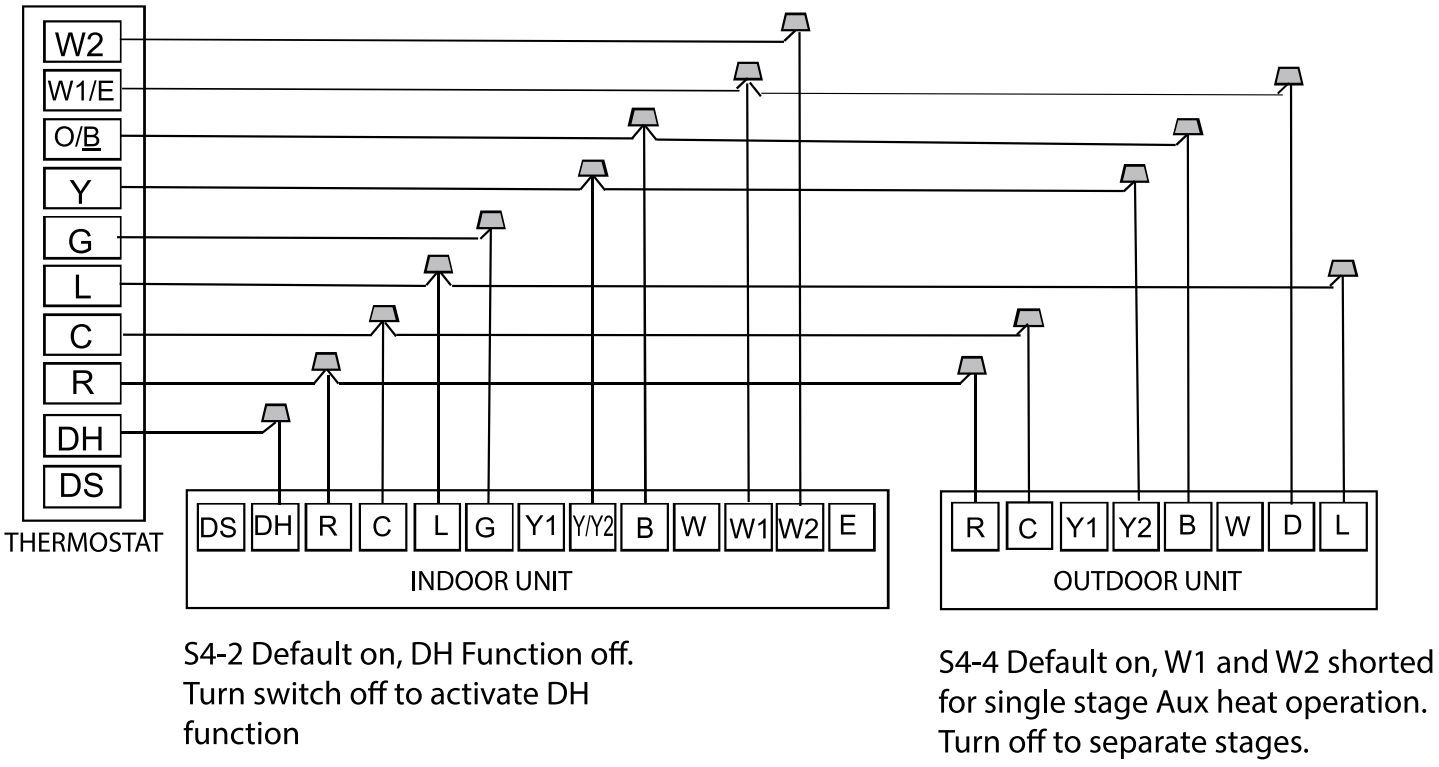

Fig. 30 —Wiring for 3H and 1C thermostat

THERMOSTAT WIRING METHODS (CONT.)

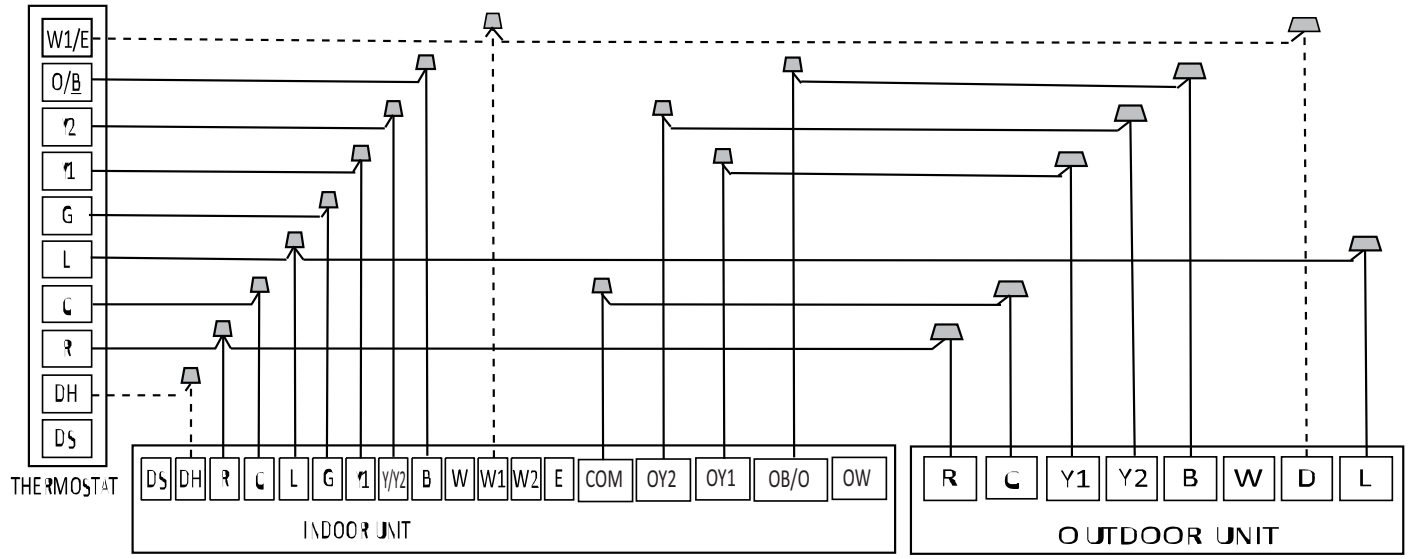

S4-2 Default on, DH function off. Turn switch off to activate DH function.

S4-4 Default on, W1 and W2 shorted for single stage Aux heat operation. Turn off to separate stages.

Fig. 31 —Wiring for 3H and 2C thermostat

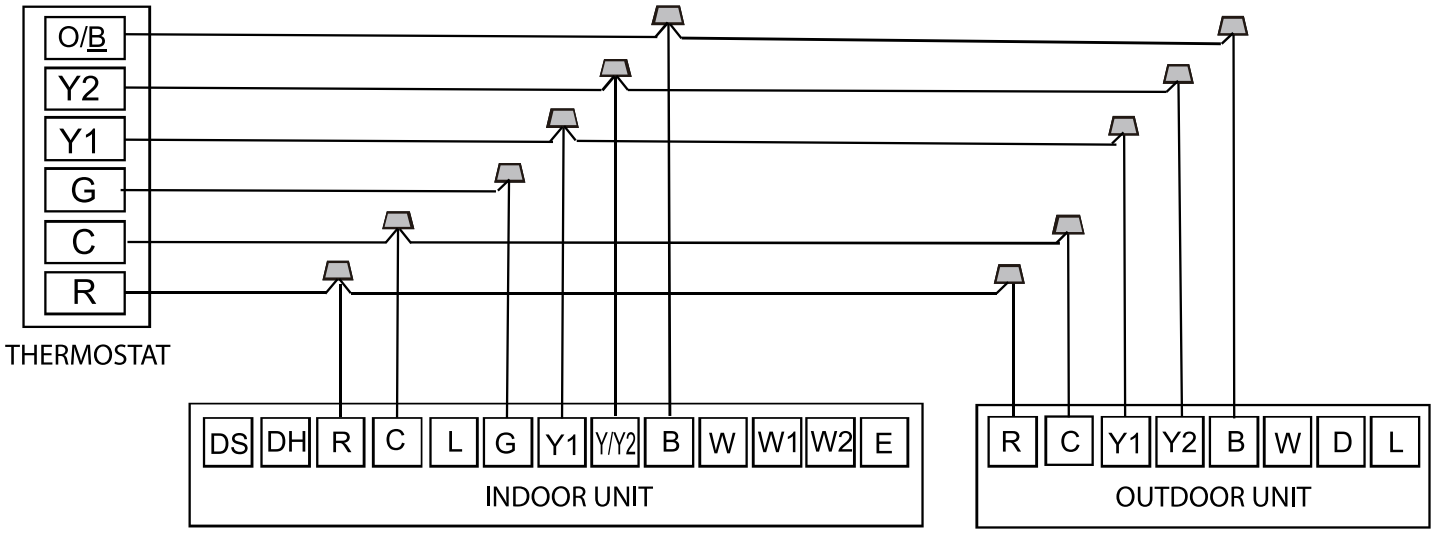

Fig. 32 —Wiring for 2H and 2C thermostat

THERMOSTAT WIRING METHODS (CONT.)

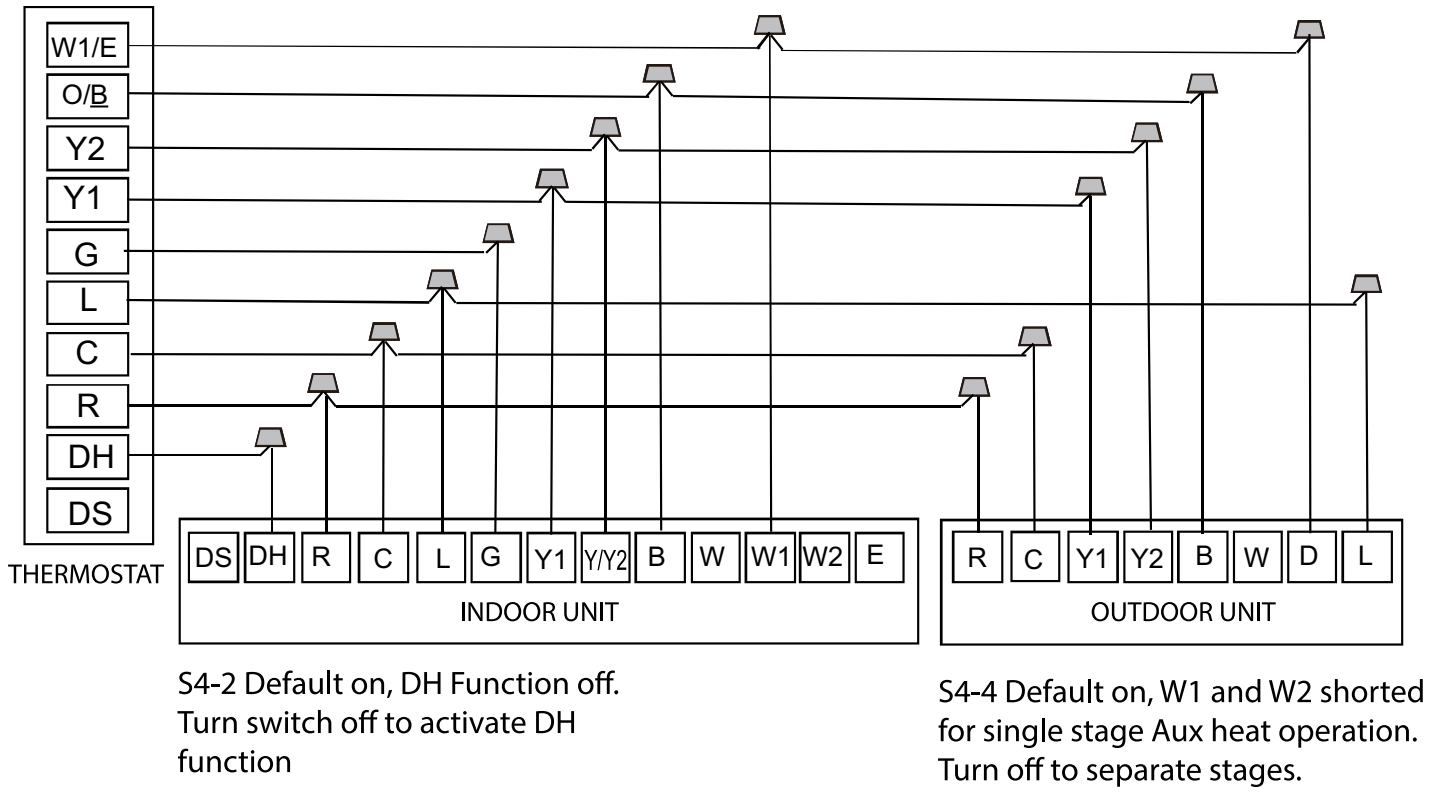

Fig. 33 —Wiring for 3H and 2C thermostat

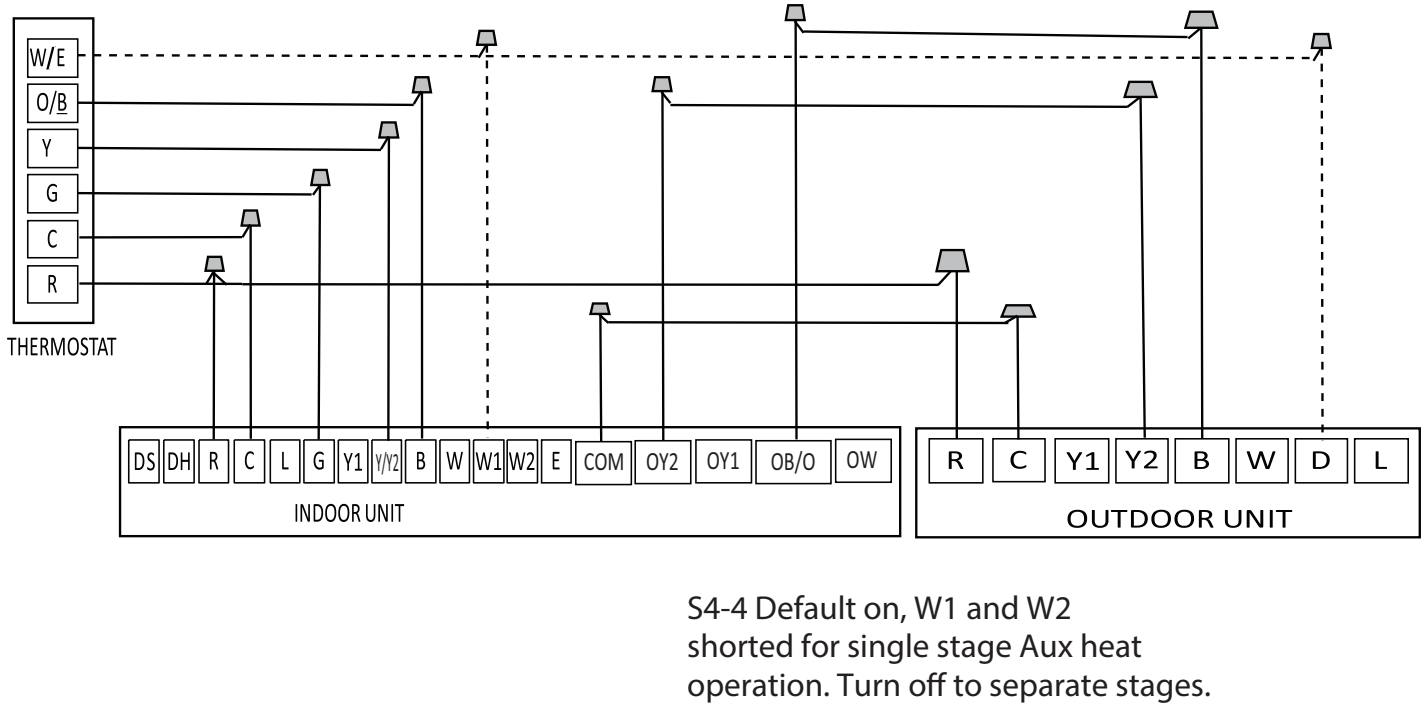

Fig. 34 —Wiring for 2H and 1C thermostat

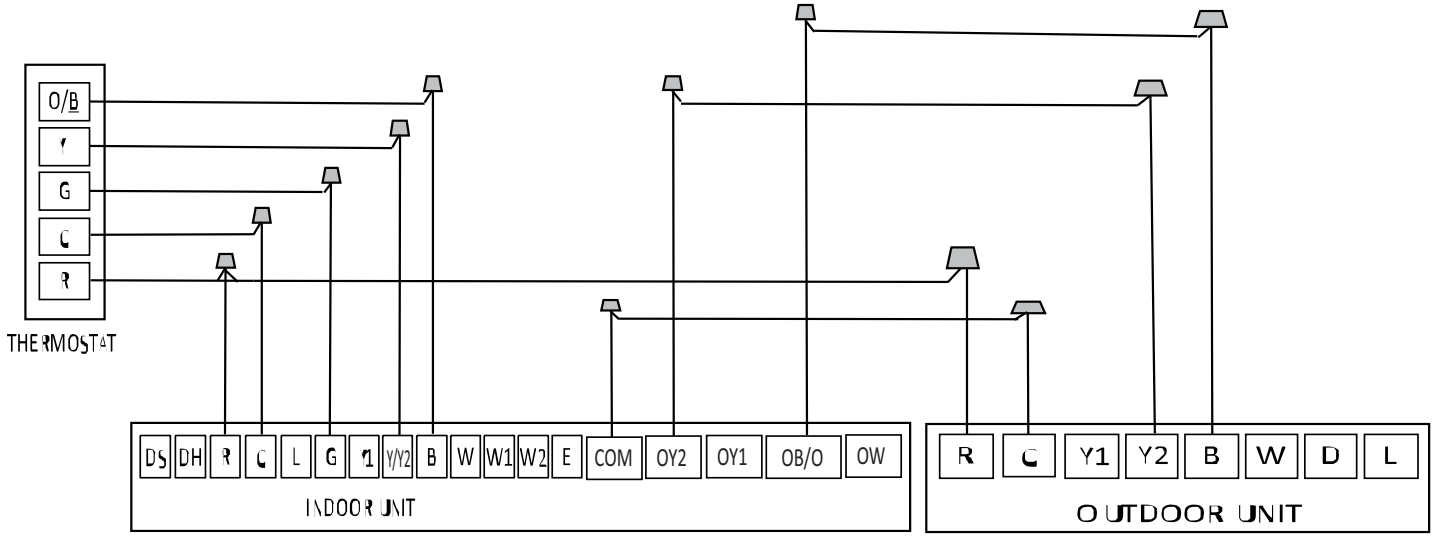

Fig. 35 —Wiring for 1H and 1C thermostat

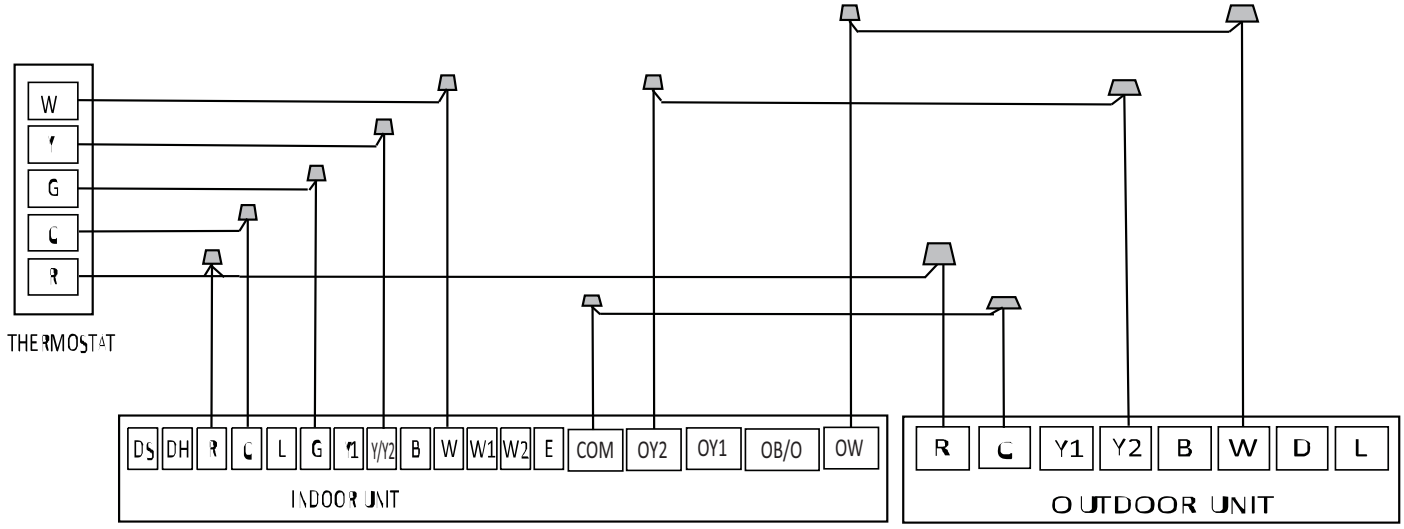

Fig. 36 —Wiring for 1H and 1C thermostat

Control Logic

Table 58 — Indoor Unit Connector

Connector	Purpose
R	24V power Connection
C	Common
Y1	Low Cooling
Y2	High Cooling
B	Heating Reversing Valve
W	Heating control
D	Defrost control
L	System Fault Signal

LED Display

The control displays unit status as well as any active fault codes on the LED display. If the unit is functioning normally, the LED will be blank. When a fault code is active, the display will flash the active fault code. Please refer to the fault code table located in the troubleshooting section of the Service Manual for detailed fault code information.

WIRING DIAGRAMS

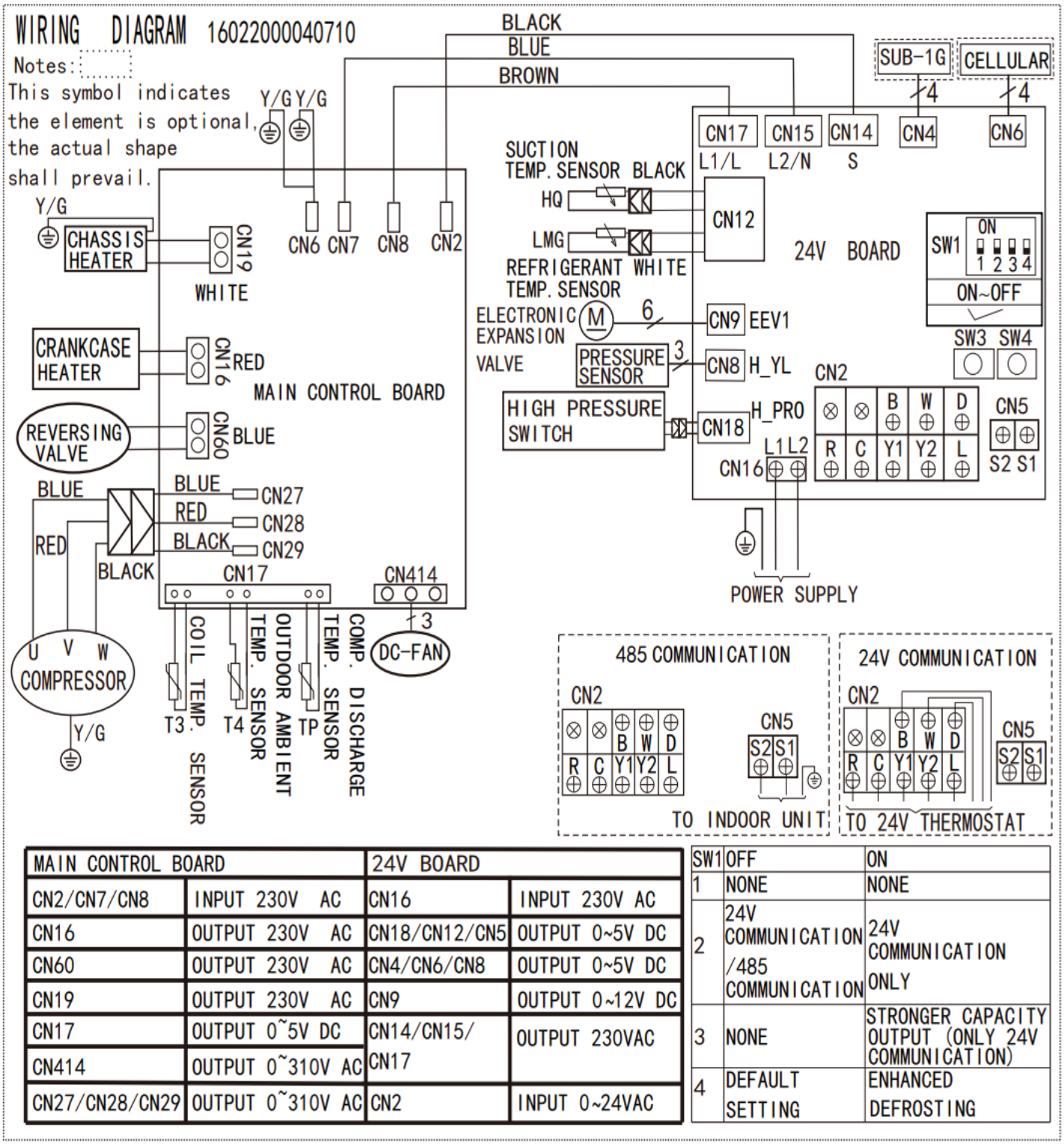

MAIN CONTROL BOARD		24V BOARD	
CN2/CN7/CN8	INPUT 230V AC	CN16	INPUT 230V AC
CN16	OUTPUT 230V AC	CN18/CN12/CN5	OUTPUT 0~5V DC
CN60	OUTPUT 230V AC	CN4/CN6/CN8	OUTPUT 0~5V DC
CN19	OUTPUT 230V AC	CN9	OUTPUT 0~12V DC
CN17	OUTPUT 0~5V DC	CN14/CN15/CN17	OUTPUT 230VAC
CN414	OUTPUT 0~310V AC		
CN27/CN28/CN29	OUTPUT 0~310V AC	CN2	INPUT 0~24VAC

SW1	OFF	ON
1	NONE	NONE
2	24V COMMUNICATION /485 COMMUNICATION	24V COMMUNICATION ONLY
3	NONE	STRONGER CAPACITY OUTPUT (ONLY 24V COMMUNICATION)
4	DEFAULT SETTING	ENHANCED DEFROSTING

Fig. 37 — Wiring Diagram Sizes18K and 24K

Note:

485 Communication only use the connection points at CN5 (S1 & S2).

24V Communication only use the connection points at CN2.

WIRING DIAGRAMS (CONT)

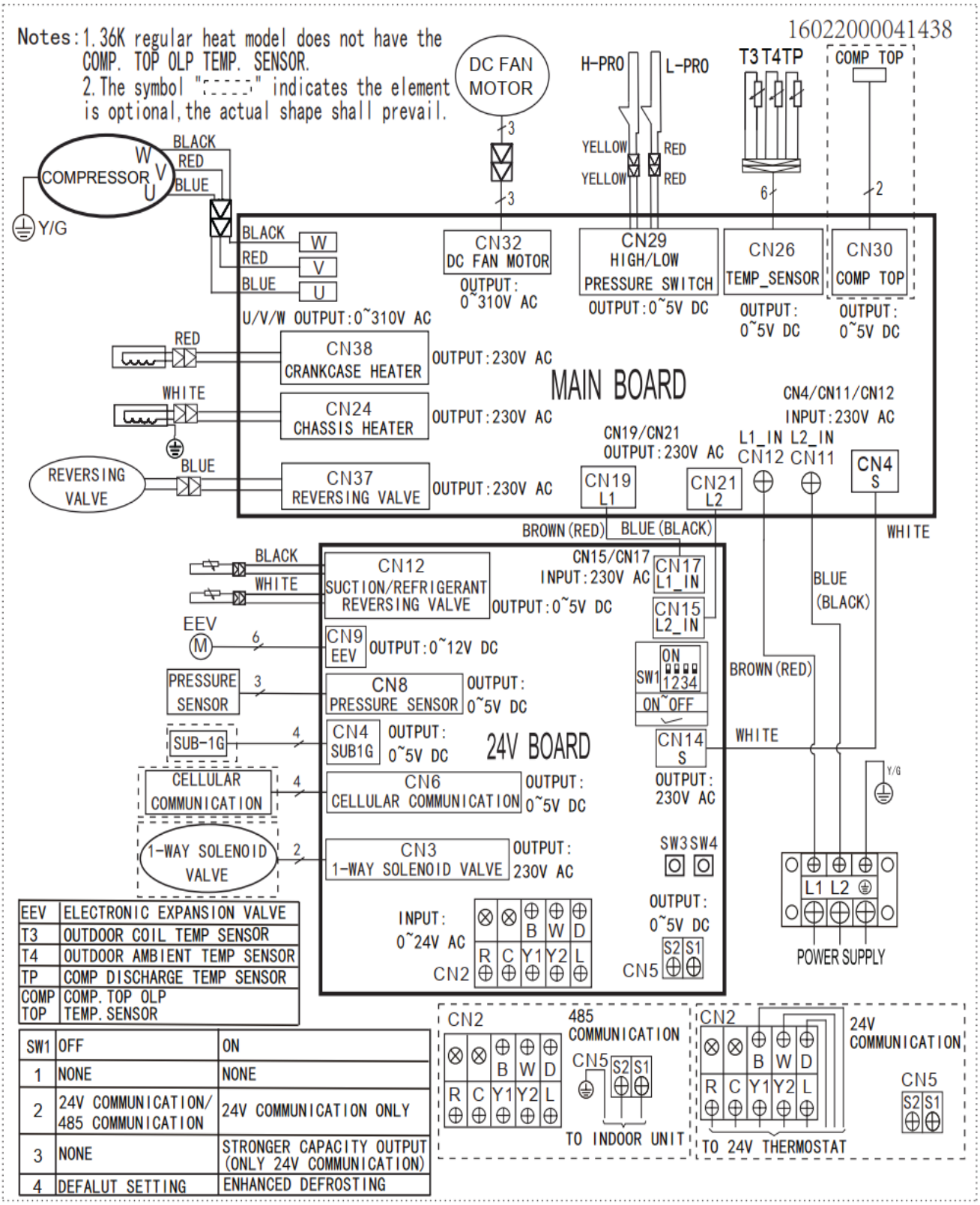

Fig. 38 — Wiring Diagram Size 30K

Note:

485 Communication only use the connection points at CN5 (S1 & S2).

24V Communication only use the connection points at CN2.

WIRING DIAGRAMS (CONT)

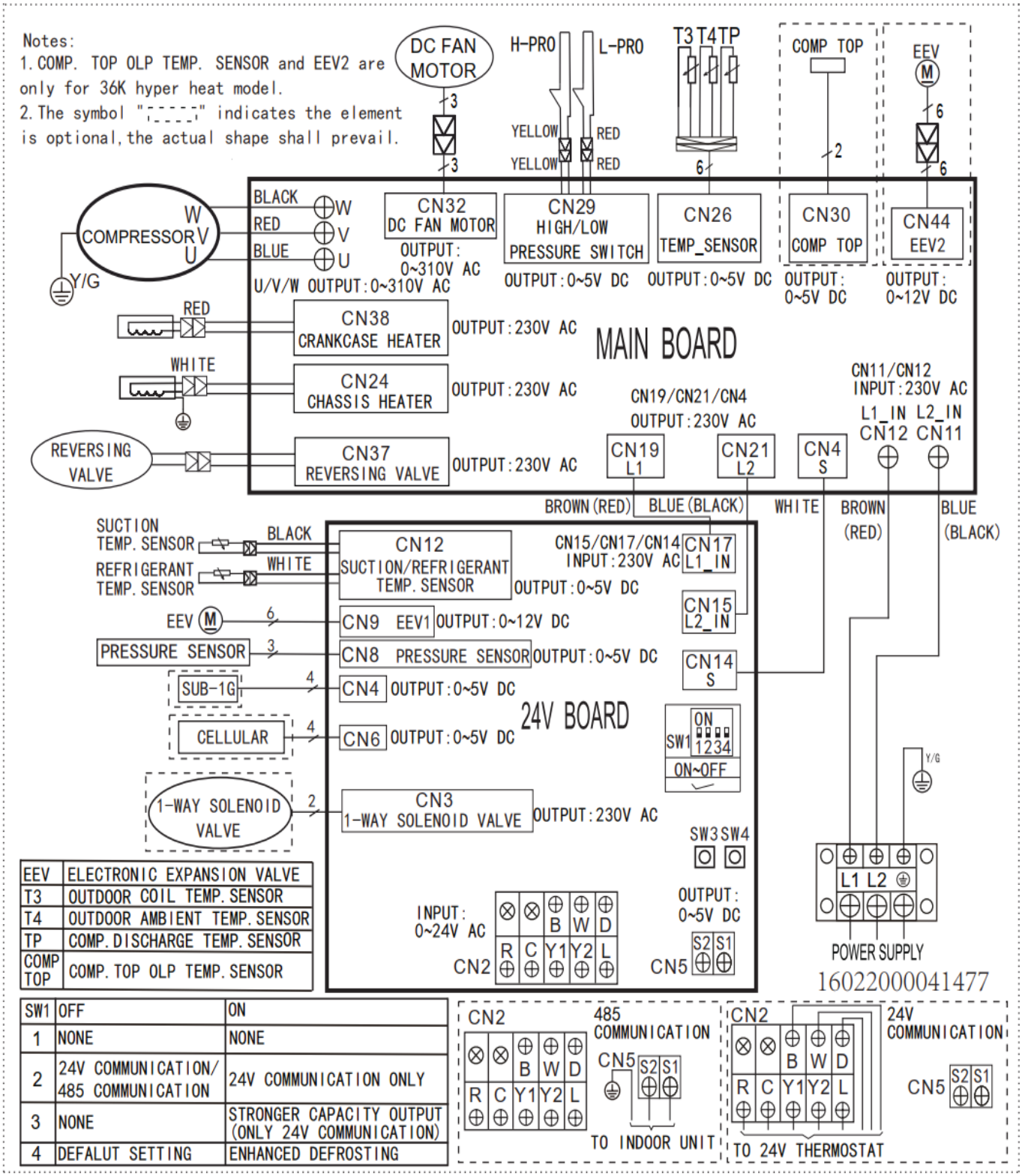

EEV	ELECTRONIC EXPANSION VALVE
T3	OUTDOOR COIL TEMP. SENSOR
T4	OUTDOOR AMBIENT TEMP. SENSOR
TP	COMP. DISCHARGE TEMP. SENSOR
COMP TOP	COMP. TOP OLP TEMP. SENSOR

SW1	OFF	ON
1	NONE	NONE
2	24V COMMUNICATION/ 485 COMMUNICATION	24V COMMUNICATION ONLY
3	NONE	STRONGER CAPACITY OUTPUT (ONLY 24V COMMUNICATION)
4	DEFALUT SETTING	ENHANCED DEFROSTING

Fig. 39 — Wiring Diagram Sizes 36K - 48K

Note:

485 Communication only use the connection points at CN5 (S1 & S2).

24V Communication only use the connection points at CN2.

WIRING DIAGRAMS (CONT)

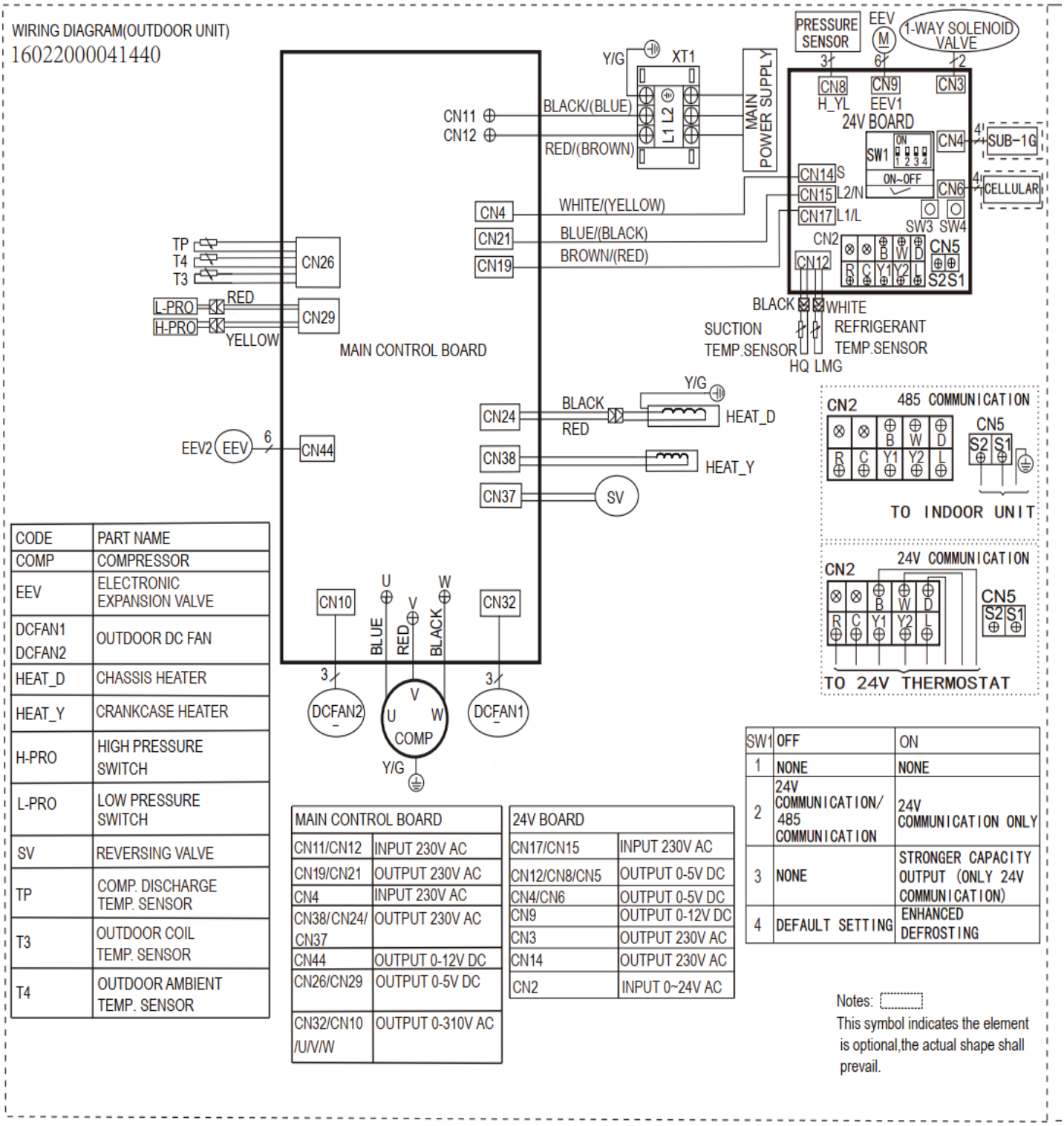

CODE	PART NAME
COMP	COMPRESSOR
EEV	ELECTRONIC EXPANSION VALVE
DCFAN1 DCFAN2	OUTDOOR DC FAN
HEAT_D	CHASSIS HEATER
HEAT_Y	CRANKCASE HEATER
H-PRO	HIGH PRESSURE SWITCH
L-PRO	LOW PRESSURE SWITCH
SV	REVERSING VALVE
TP	COMP. DISCHARGE TEMP. SENSOR
T3	OUTDOOR COIL TEMP. SENSOR
T4	OUTDOOR AMBIENT TEMP. SENSOR

MAIN CONTROL BOARD	
CN11/CN12	INPUT 230V AC
CN19/CN21	OUTPUT 230V AC
CN4	INPUT 230V AC
CN38/CN24/ CN37	OUTPUT 230V AC
CN44	OUTPUT 0-12V DC
CN26/CN29	OUTPUT 0-5V DC
CN32/CN10 /U/V/W	OUTPUT 0-310V AC

24V BOARD	
CN17/CN15	INPUT 230V AC
CN12/CN8/CN5	OUTPUT 0-5V DC
CN4/CN6	OUTPUT 0-5V DC
CN9	OUTPUT 0-12V DC
CN3	OUTPUT 230V AC
CN14	OUTPUT 230V AC
CN2	INPUT 0~24V AC

SW1	OFF	ON
1	NONE	NONE
2	24V COMMUNICATION/ 485 COMMUNICATION	24V COMMUNICATION ONLY
3	NONE	STRONGER CAPACITY OUTPUT (ONLY 24V COMMUNICATION)
4	DEFAULT SETTING	ENHANCED DEFROSTING

Notes: ⬚
This symbol indicates the element is optional,the actual shape shall prevail.

Fig. 40 — Wiring Diagram Size - 60K

Note:

485 Communication only use the connection points at CN5 (S1 & S2).

24V Communication only use the connection points at CN2.

GUIDE SPECIFICATIONS

HORIZONTAL DISCHARGE SPLIT-SYSTEM HEAT PUMP

Size Range: 1-1/2 to 5 Ton Nominal Cooling and Heating Capacity
Model Number: **37MUHA**

Part 1 - GENERAL

1.01 System Description

1. Outdoor air-cooled split system compressor sections suitable for on-the-ground, rooftop, wall hung or balcony mounting. Units consist of a rotary compressor, an air-cooled coil, propeller-type draw-through outdoor fan, reversing valve (HP), accumulator (HP units), metering device(s), and a control box with integrated 24V and RS485 communication. Units discharge air horizontally as shown on the contract drawings. Units function as the outdoor component of an air-to-air heat pump system.
2. Units are to be used in a refrigeration circuit matched to residential heat pump fan coil units.

1.02 Agency Listings

1. Unit construction complies with ANSI/ASHRAE 15, latest revision, and with the NEC.
2. Units are evaluated in accordance with UL standard 60335-2-40.
3. Units are listed in the CEC directory.
4. Unit cabinet is capable of withstanding 500-hour salt spray test per Federal Test Standard No. 141 (method 6061).
5. Air-cooled condenser coils are leak tested at 550 psig.

1.03 Delivery, Storage, And Handling

Units are shipped in one piece and are stored and handled per unit manufacturer's recommendations.

1.04 Warranty (For Inclusion By Specifying Engineer)

Part 2 - PRODUCTS

2.01 Equipment

A. **General:**

Factory assembled, single piece, air-cooled outdoor unit. Contained within the unit enclosure is all the factory wiring, piping, controls, and the compressor.

B. **Unit Cabinet:**

1. Unit cabinet is constructed of galvanized steel, bonderized and coated with a baked-enamel finish on the inside and outside.
2. Unit access panels is removable with minimal screws and provides full access to the compressor, fan, and control components.
3. The outdoor compartment is isolated and has an acoustic lining to assure quiet operation.

C. **Fans:**

1. Outdoor fans are the direct drive propeller type, and discharges air horizontally. Fans draw air through the outdoor coil.
2. Outdoor fan motors are totally enclosed, single phase motors with class E insulation and permanently lubricated ball bearings. The motor shall be protected by internal thermal overload protection.
3. The shaft has inherent corrosion resistance.
4. Fan blades are non-metallic and statically and dynamically balanced.
5. Outdoor fan openings are equipped with a PVC metal/mesh coated protection grille over the fan.

D. **Compressor:**

1. Compressor is the fully hermetic rotary type.
2. Compressor is equipped with an oil system, operating oil charge, and a motor.
3. Motor is NEMA rated class E, suitable for operation in a refrigerant atmosphere.
4. Compressor assembly is installed on rubber vibration isolators.

E. **Outdoor Coil:**

The coil is constructed of aluminum pre-coated fins mechanically bonded to seamless copper tubes, which are cleaned, dehydrated, and sealed.

F. **Refrigeration Components:**

Refrigerant circuit components include a brass external liquid line service valve with service gage port connections, a suction line service valve with a service gage connection port, service gage port connections on compressor suction and discharge lines with Schrader type fittings with brass caps, accumulator, reversing valve.

G. **Controls and Safeties:**

Operating controls and safeties are factory selected, assembled, and tested. The minimum control functions include the following:

1. Controls:
   - **A time delay control sequence is provided standard through the fan coil board**
   - **Automatic outdoor fan motor protection.**
2. Safeties:
   - **System diagnostics**
   - **Compressor motor current and temperature overload protection**
   - **Outdoor fan failure protection.**

H. **Electrical Requirements:**

1. Unit operates on single-phase, 60 Hz power at 208/230V for unit sizes 1.5T, 2T, 2.5T, 3T, 4T, 5T, as specified.
2. Unit electrical power has a single point connection.
3. All power and control wiring must be installed per NEC and all local electrical codes.
4. The unit has high and low voltage terminal block connections.

© 2025 Carrier. All rights reserved.

Manufacturer reserves the right to change, at any time, specifications and designs without notice and without obligations.