37MAHA

Outdoor Unit Single Zone Ductless System
Sizes 6 to 33

Carrier

Product Data

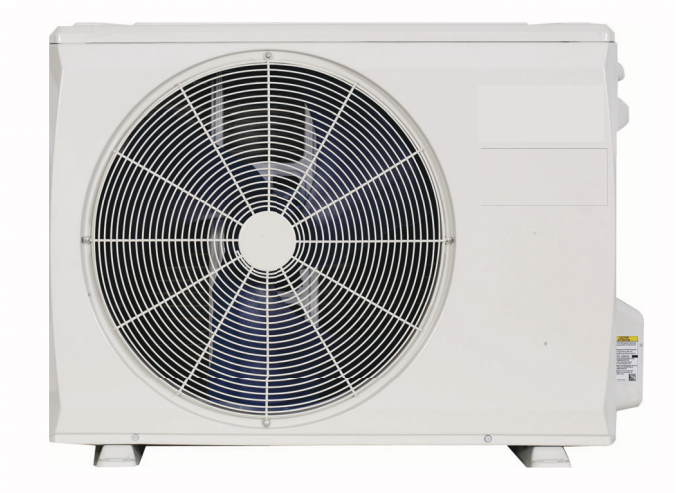

Fig. 1 —Sizes 06K - 33K

NOTE: Images are for illustration purposes only. Actual models may differ slightly.

TABLE OF CONTENTS

Page

INDUSTRY LEADING FEATURES / BENEFITS 2
A PERFECT BALANCE BETWEEN BUDGET LIMITS, ENERGY SAVINGS AND COMFORT. 2
LOW SOUND LEVELS 2
SECURE OPERATION 2
FAST INSTALLATION 2
BUILT-IN RELIABILITY 2
ECONOMICAL OPERATION. 2
EASY-TO-USE CONTROLS 3
SIMPLE SERVICING AND MAINTENANCE. 3
INDIVIDUAL ROOM COMFORT 3
FACTORY INSTALLED CONDENSATE LIFT PUMP 3
OPTIONAL WIRED CONTROLLER 3
AGENCY LISTINGS 3
MODEL NUMBER NOMENCLATURE 4
STANDARD FEATURES AND ACCESSORIES 4
Accessories 4
Outdoor Units 4
DIMENSIONS 5
CLEARANCES 7
SPECIFICATIONS. 8
PERFORMANCE. 10
HEATING AND COOLING PERFORMANCE 14
HIGH WALL (45MAHAQ) 14
Table 11 – High Wall Cooling Performance (6K) 15
Table 12 – High Wall Heating Performance (6K). 19
Table 13 – High Wall Cooling Performance (9K) 21
Table 14 – High Wall Heating Performance (9K). 25
Table 15 – High Wall Cooling Performance (12K). 27
Table 16 – High Wall Heating Performance (12K). 31
Table 17 – High Wall Cooling Performance (18K). 33
Table 18 – High Wall Heating Performance (18K). 37
Table 19 – High Wall Cooling Performance (24K). 39
Table 20 – High Wall Heating Performance (24K). 43
Table 21 – High Wall Cooling Performance (33K). 45
Table 22 – High Wall Heating Performance (33K). 49
ONE-WAY CASSETTE (45MCCAQ) 51
Table 23 – One-Way Cassette Cooling Performance (6K) 51
Table 24 – One-Way Cassette Heating Performance (6K) 55
Table 25 – One-Way Cassette Cooling Performance (9K) 57
Table 26 – One-Way Cassette Heating Performance (9K) 61
Table 27 – One-Way Cassette Cooling Performance (12K) 63
Table 28 – One-Way Cassette Heating Performance (12K) 67
Table 29 – One-Way Cassette Cooling Performance (18K) 69
Table 30 – One-Way Cassette Heating Performance (18K) 73
FOUR-WAY CASSETTE (45MBCAQ). 75
Table 31 – Four-Way Cassette Cooling Performance (9K). 75
Table 32 – Four-Way Cassette Heating Performance (9K). 79
Table 33 – Four-Way Cassette Cooling Performance (12K). 81
Table 34 – Four-Way Cassette Heating Performance (12K). 85
Table 35 – Four-Way Cassette Cooling Performance (18K). 87
Table 36 – Four-Way Cassette Heating Performance (18K). 91
Table 37 – Four-Way Cassette Cooling Performance (24K). 93
Table 38 – Four-Way Cassette Heating Performance (24K). 97
CONSOLE (45MBFAQ) 99
Table 39 – Console Cooling Performance (9K) 99
Table 40 – Console Heating Performance (9K). 103
Table 41 – Console Cooling Performance (12K) 105
Table 42 – Console Heating Performance (12K). 109
Table 43 – Console Cooling Performance (16K) 111
Table 44 – Console Heating Performance (16K). 115
AIR HANDLER (45MBAAQ) 117
Table 45 – Air Handler 45MBAAQ, Cooling Performance (18K HH). . 117
Table 46 – Air Handler 45MBAAQ, Heating Performance (18K HH). . 121
Table 47 – Air Handler 45MBAAQ, Cooling Performance (24K HH). . 123
Table 48 – Air Handler 45MBAAQ, Heating Performance (24K HH). . 127
Table 49 – Air Handler 45MBAAQ, Cooling Performance (33K HH). . 129
Table 50 – Air Handler 45MBAAQ, Heating Performance (33K HH). . 133
HIGH STATIC SLIM DUCT (45MBDAQ) 135
Table 51 – High Static Slim Duct 45MBDAQ, Cooling Performance (9K HH) 135
Table 52 – High Static Slim Duct 45MBDAQ, Heating Performance (9K HH) 139
Table 53 – High Static Slim Duct 45MBDAQ, Cooling Performance (12K HH) 141
Table 54 – High Static Slim Duct 45MBDAQ, Heating Performance (12K HH) 145
Table 55 – High Static Slim Duct 45MBDAQ, Cooling Performance (18K HH) 147
Table 56 – High Static Slim Duct 45MBDAQ, Heating Performance (18K HH) 151
Table 57 – High Static Slim Duct 45MBDAQ, Cooling Performance (24K HH) 153
Table 58 – High Static Slim Duct 45MBDAQ, Heating Performance

(24K HH) . . . 157
LOW STATIC SLIM DUCT (45MBDAQ) . . . 159
Table 59 – Low Static Slim Duct 45MBDAQ, Cooling Performance (6K HH) . . . 159
Table 60 – Low Static Slim Duct 45MBDAQ, Heating Performance (6K HH) . . . 163
Table 61 – Low Static Slim Duct 45MBDAQ, Cooling Performance (9K HH) . . . 165
Table 62 – Low Static Slim Duct 45MBDAQ, Heating Performance (9K HH) . . . 169
Table 63 – Low Static Slim Duct 45MBDAQ, Cooling Performance (12K HH) . . . 171
Table 64 – Low Static Slim Duct 45MBDAQ, Heating Performance (12K HH) . . . 175
Table 65 – Low Static Slim Duct 45MBDAQ, Cooling Performance (18K HH) . . . 177
Table 66 – Low Static Slim Duct 45MBDAQ, Heating Performance (18K HH) . . . 181
CEILING/FLOOR CONSOLE (45MCFAQ) . . . 183
Table 67 – Ceiling/Floor Console 45MCFAQ, Cooling Performance (18K) . . . 183
Table 68 – Ceiling/Floor Console 45MCFAQ, Heating Performance (18K) . . . 187
Table 69 – Ceiling/Floor Console 45MCFAQ, Cooling Performance (24K) . . . 189
Table 70 – Ceiling/Floor Console 45MCFAQ, Heating Performance (24K) . . . 193
APPLICATION DATA . . . 195
Unit Selections . . . 195
Unit Mounting (Outdoor) . . . 195
System Operating Conditions . . . 195
METERING DEVICES . . . 195
DRAIN CONNECTIONS . . . 195
REFRIGERANT LINES . . . 195
WIRING . . . 196
Recommended Connection Method for Power and Communication Wiring: . . . 196
ELECTRICAL DATA . . . 196
AIR PRESSURE . . . 196
SOUND PRESSURE . . . 196
Outdoor Unit Sound Pressure Test Conditions . . . 196
CONNECTION DIAGRAMS . . . 197
WIRING DIAGRAMS . . . 197
REFRIGERANT CYCLE DIAGRAMS . . . 201
GUIDE SPECIFICATIONS . . . 206
HORIZONTAL DISCHARGE OUTDOOR UNITS . . . 206
Part 1 - GENERAL . . . 206
Part 2 - PRODUCTS . . . 206

INDUSTRY LEADING FEATURES / BENEFITS

A PERFECT BALANCE BETWEEN BUDGET LIMITS, ENERGY SAVINGS AND COMFORT.

The **37MAHA** series ductless systems are a matched combination of an outdoor condensing unit and an indoor fan coil unit connected only by refrigerant tubing and wires.

The ductless system permits creative solutions to design problems such as:

- Add-ons to current space (an office or family room addition)
- Special space requirements
- When changes in the load cannot be handled by the existing system
- When adding air conditioning to spaces that are heated by hydronic or electric heat and have no ductwork
- Historical renovations or any application where preserving the look of the original structure is essential.

The ideal compliment to your ducted system when it is impractical or prohibitively expensive to use ductwork.

The compact indoor fan coil units take up very little space in the room and do not obstruct windows. The fan coils are attractively styled to blend with most room decors. Advanced system components incorporate innovative technology to provide reliable cooling performance at low sound levels.

LOW SOUND LEVELS

When noise is a concern, the ductless systems are the answer. The indoor units are whisper quiet. There are no compressors indoors, either in the conditioned space or directly over it, and there is none of the noise usually generated by air being forced through ductwork.

SECURE OPERATION

If security is an issue, outdoor and indoor units are connected only by refrigerant piping and wiring to prevent intruders from crawling through ductwork. In addition, since outdoor units can be installed close to an outside wall, coils are protected from vandals and severe weather.

FAST INSTALLATION

This compact ductless system is simple to install. A mounting bracket is standard with the indoor units and only wire and piping needs to run between indoor and outdoor units. These units are fast and easy to install ensuring minimal disruption to customers in the home or workplace. This makes the ductless systems the equipment of choice, especially in retrofit situations.

BUILT-IN RELIABILITY

Ductless system indoor and outdoor units are designed to provide years of trouble-free operation.
The in-ceiling cassette units include protection against freeze-up and high evaporator temperatures on heat pumps.
The condensing units on heat pumps are protected by a three minute time delay before the compressor starts the over-current protection and the high temperature protection.

ECONOMICAL OPERATION

The ductless system design allows individual room heating or cooling when required. There is no need to run large supply-air fans or chilled water pumps to handle a few spaces with unique load patterns. In addition, because air is moved only in the space required, no energy is wasted moving air through ducts.

EASY-TO-USE CONTROLS

The in-ceiling cassette has microprocessor-based controls to provide the ultimate in comfort and efficiency. The user friendly wireless remote control provides the interface between user and the unit.

SIMPLE SERVICING AND MAINTENANCE

Removing the top panel on outdoor units provides immediate access to the control compartment, providing a service technician access to check unit operation. In addition, the draw-thru design of the outdoor section means that dirt accumulates on the outside surface of the coil. Coils can be cleaned quickly from inside using a pressure hose and detergent.

On all indoor units, service and maintenance expense is reduced due to easy-to-use cleanable filters. In addition, these cassette systems have extensive self-diagnostics to assist in troubleshooting.

INDIVIDUAL ROOM COMFORT

Maximum comfort is provided because each space can be controlled individually based on usage pattern. The air sweep feature provided permits optimal room air mixing to eliminate hot and cold spots for occupant comfort. In addition, year-round comfort can be provided with heat pumps.

FACTORY INSTALLED CONDENSATE LIFT PUMP

Customizing these ductless systems to your application is easily accomplished. The factory installed condensate lift pump on the cassette fan coil unit provides installation flexibility.

OPTIONAL WIRED CONTROLLER

An optional wired controller is also available.

AGENCY LISTINGS

All systems are listed with AHRI (Air Conditioning, Heating & Refrigeration Institute), and ETL.

WARNING - RISK OF FIRE DUE TO FLAMMABLE REFRIGERANT USED. FOLLOW HANDLING INSTRUCTIONS CAREFULLY IN COMPLIANCE WITH NATIONAL REGULATIONS.

R-454B

Refrigerant Safety Group **A2L**

R-454B

MODEL NUMBER NOMENCLATURE

OUTDOOR UNIT

37 MA H A Q **33** A A 3

37 = OUTDOOR UNIT

MA = MODEL

SYSTEM TYPE
H = HIGH HEAT

MAJOR SERIES

UNIT TYPE
Q = HEAT PUMP

NOMINAL CAPACITY
06 - 1/2 Ton; **09** - 3/4 Ton; **12** - 1 Tons
18 - 1-1/2 Tons; **24** - 2 Tons; **33** - 2-3/4 Tons

VOLTAGE
3 = 208/230-1-60

VARIATIONS
A = STANDARD

NUMBER OF CONNECTABLE INDOOR UNITS
A = 1

Use of the AHRI Certified TM Mark indicates a manufacturer's participation in the program For verification of certification for individual products, go to www.ahridirectory.org.

STANDARD FEATURES AND ACCESSORIES

Ease Of Installation	
Low Voltage Controls	S
Comfort Features	
Microprocessor Controls	S
Auto Restart Function	S
Auto Changeover	S
Energy Saving Features	
Inverter Driven Compressor	S
46° F Heating Mode (Heating Setback)	S
Safety And Reliability	
3 Minute Time Delay For Compressor	S
High Compressor Discharge Temperature	S
Low Voltage Protection	S
Compressor Overload Protection	S
Compressor Over Current Protection	S
IPM Module Protection	S
Condenser High Temp Protection in Cooling Mode	S
Aluminum Hydrophilic pre-coated fins	S
Ease Of Service And Maintenance	
Diagnostics	S
Liquid Line Pressure Taps	S
Application Flexibility	
Crankcase Heater	S
Base pan Heater	S

Legend

- S - Standard
- A - Accessory

Accessories

Outdoor Unit Model Number	Base Pan Base Rubber Plugs RCD Part No.	Quantity per Unit
37MAHAQ06AA3 37MAHAQ09AA3 37MAHAQ12AA3	12600801A00077	13
37MAHAQ18AA3	12600801A00077	25
37MAHAQ24AA3 37MAHAQ33AA3	12600801A00117	5

NOTE: The base pan is built in with multiple holes for proper draining during the defrost process. For applications where it is required to seal these holes, and re-direct the condensate drain, rubber plugs are available through RCD.

Outdoor Units

Crankcase Unit

The crankcase heater is standard on all unit sizes.

Base pan Heater

The base pan heater is standard on all unit sizes.

DIMENSIONS

Table 1 — Dimensions and Weights

SYSTEM SIZE		6K	9K	12K	18K	24K	33K
		(208/230V)					
Height (H)	in (mm)	21.85 (555)	21.81 (554)	21.81 (554)	26.50 (673)	31.89 (810)	31.89(810)
Width (W)	in (mm)	30.12 (765)	31.69 (805)	31.69 (805)	35.04 (890)	37.24 (946)	37.24(946)
Depth (D)	in (mm)	11.93 (303)	12.99 (330)	12.99 (330)	13.46 (342)	16.14 (410)	16.14(410)
Weight - Net	lbs. (kg)	62.17 (28.2)	72.75 (33.0)	72.75 (33.0)	99.87 (45.3)	130.29 (59.1)	156.97 (712)

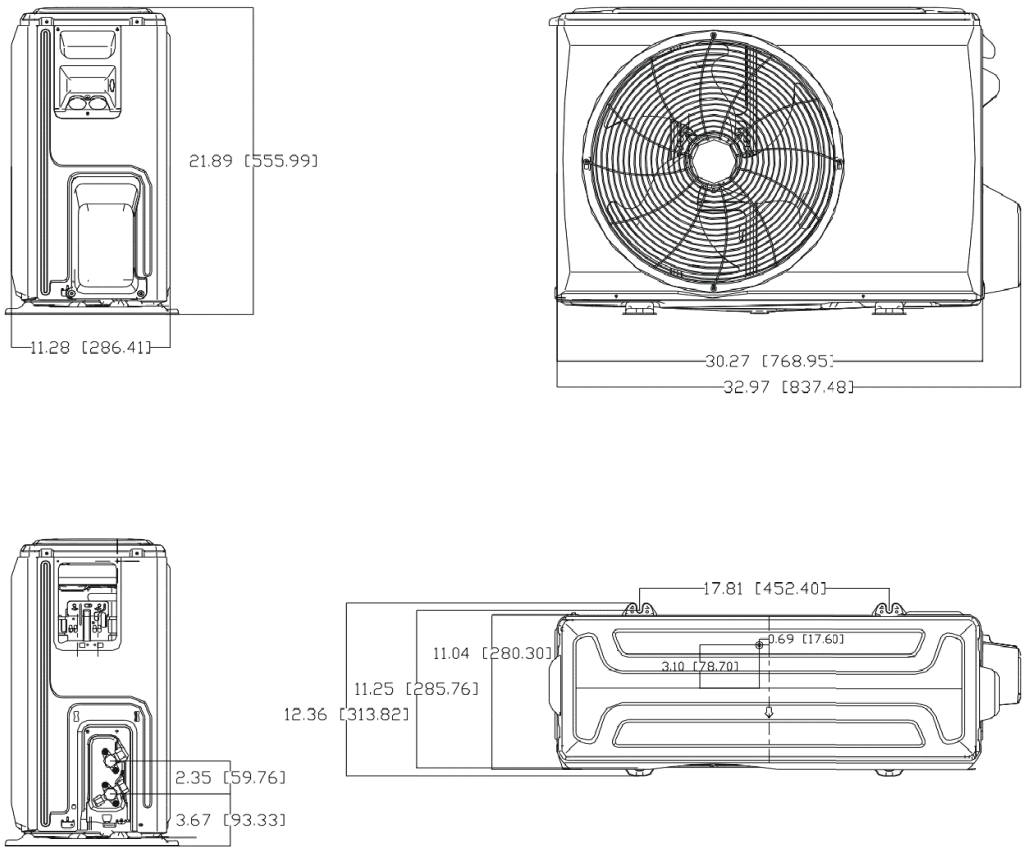

Fig. 2 —Dimension Size 6K

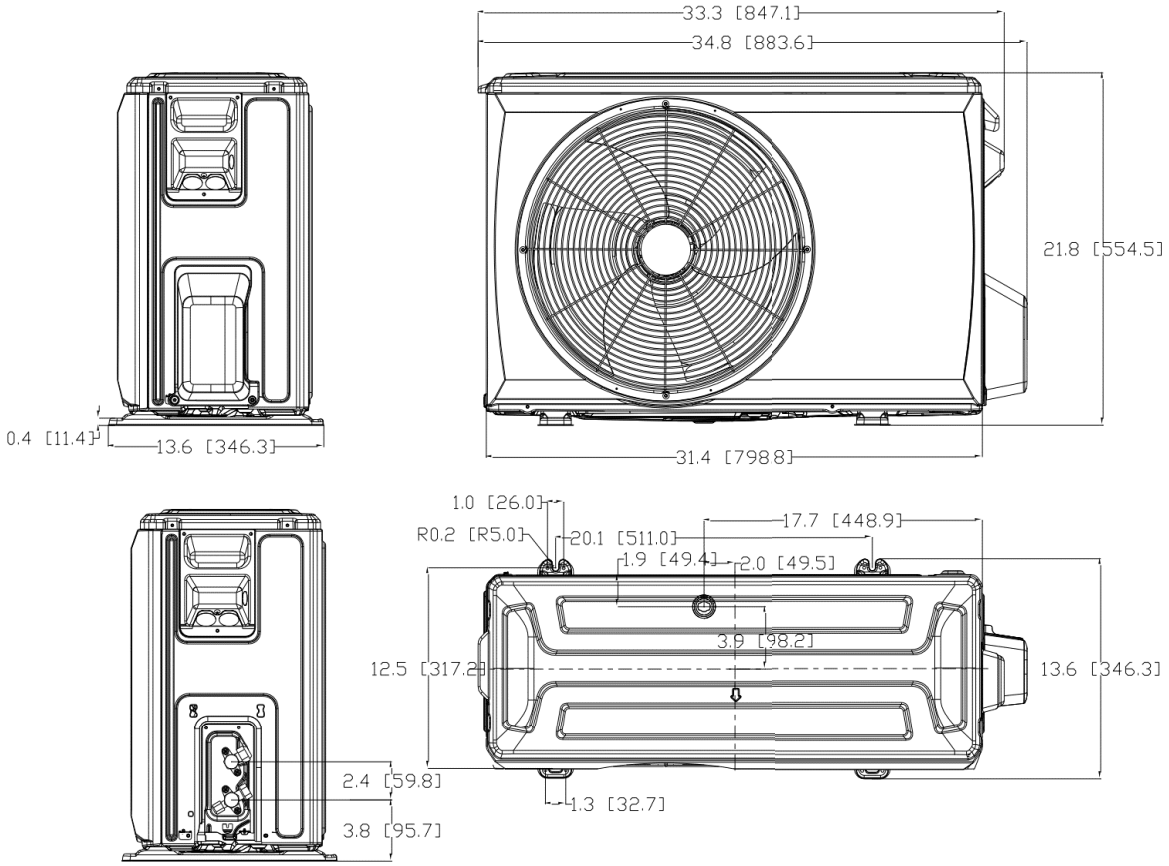

Fig. 3 —Dimension Sizes 09K-12K

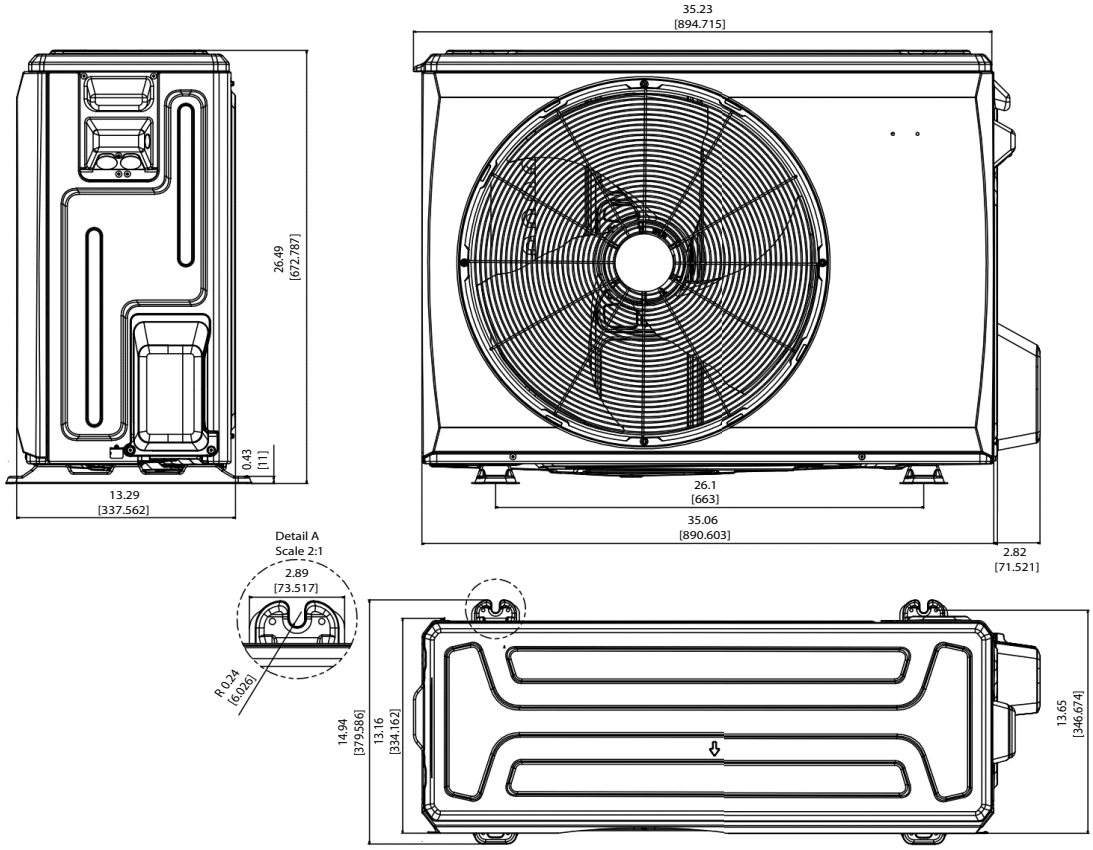

Fig. 4 —Dimension Size 18K

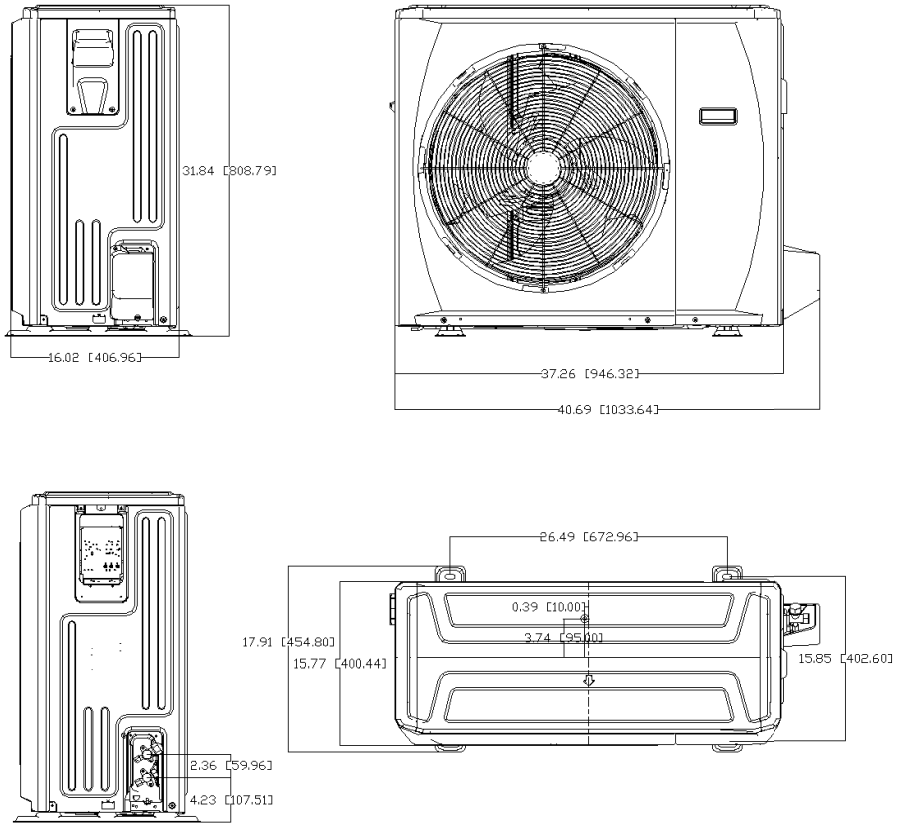

Fig. 5 —Dimension Sizes 24K - 33K

CLEARANCES

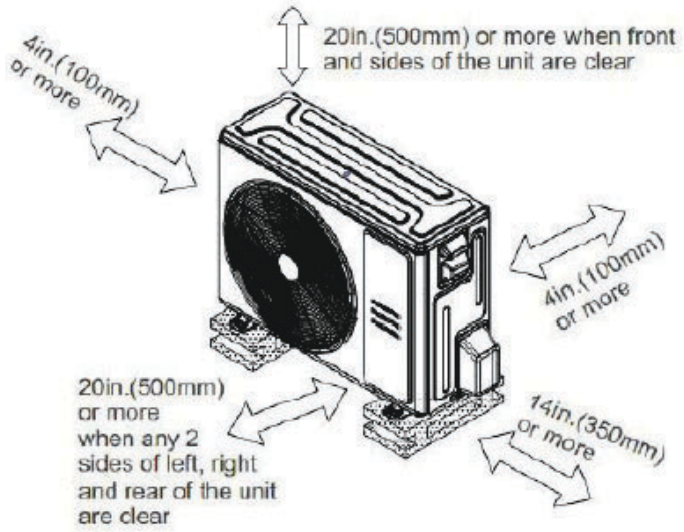

Fig. 6 – Clearances

NOTE: The outdoor unit must be mounted at least 2in (50mm) above the maximum anticipated snow depth.

SPECIFICATIONS

Table 2 — Specifications

Outdoor Model Size			06	09	12	18	24	33
Power supply		V;Ph;Hz	208/230V;1Ph;60HZ					
COMPRESSOR SPECIFICATIONS	Model	-	KSK103D33UEZ3	KTN110D42UFZ	KTN110D42UFZ	KTM240D46UKT2	KTM240D46UKT2	KTF420D62UNT
	Type	-	ROTARY	ROTARY	ROTARY	ROTARY	ROTARY	TWIN-ROTARY
	Brand	-	GMCC	GMCC	GMCC	GMCC	GMCC	GMCC
	Capacity	W	3255	3465	3465	7600	7600	13450
		Btu/h	11106	11823	11823	25931	25931	45891
	Input	W	826	885	885	2045	2045	3540
	Rated current	A	5.65	6	6	9.30	9.30	6.76
	Refrigerant Oil	-	ESTER OIL	ESTER OIL	ESTER OIL	ESTER OIL	ESTER OIL	ESTER OIL
	Oil Type	-	VG74	VG74	VG74	VG74	VG74	VG74
	Oil Charge	fl. Oz	10.48	11.84	11.84	20.97	20.97	33.82
OUTDOOR FAN SPECIFICATIONS	Material	-	Acrylonitrile Styrene +20%GF					
	Type	-	ZL-421*133*8-3KN	ZL-434*144*8-3KN	ZL-434*144*8-3KN	ZL-535*133*12-3KFN	ZL-560*139*12-3KN	ZL-565*161*15-3
	Diameter	inch	16.6	17.1	17.1	21.1	22.0	22.2
		mm	421	434	434	535	560	565
	Height	inch	5.2	5.7	5.7	5.2	5.5	6.3
		mm	133	144	144	133	139	161
OUTDOOR MOTOR SPECIFICATIONS	Model	-	ZKFN-34-10-1-3	ZKFN-34-10-1-3	ZKFN-34-10-1-3	ZKFN-80-8-3	ZKFN-120-8-2	ZKFN-230-8-2
	Type	-	DC	DC	DC	DC	DC	DC
	Input	W	35.0	35.0	35.0	94.7	120	275
	Max. input	W	81	81	81	239	176	275
	Output	W	26	26	26	71	90	230
	FLA (The rated input current of the inverter)	A	0.6	0.6	0.6	0.9	1.3	1.5
	Rated HP	HP	0.03	0.03	0.03	0.10	0.12	0.31
	Range of current	Amps	0.572~0.846	0.559~0.846	0.572~0.846	0.386~1.851	0.79~1.67	1.77~2.32
	Rated current	Amps	0.62	0.62	0.62	0.82	1.30	2.32
	Speed	rev/min	800/700/600	850/680/450	780/680/580	780/700/550	950/800/500	800/700/500
	Rated RPM	rev/min	800	850	780	780	950	800
	Insulation class	-	E					
	Safe class	-	IP24	IP24	IP24	IPX4	IPX4	IP24

Manufacturer reserves the right to change, at any time, specifications and designs without notice and without obligations.

Outdoor Model Size			06	09	12	18	24	33
Power supply		V;Ph;Hz	208/230V;1Ph;60HZ					
OUTDOOR REFRIGERANT COIL SPECIFICATIONS	Number of rows	Rows	2	2	2	2	2	2.6
	Tube outside dia.	inch	0.276	0.276	0.276	0.276	0.276	0.276
		mm	Φ7	Φ7	Φ7	Φ7	Φ7	Φ7
	Nominal Tube Wall	mm	0.00945 (0.24)	0.00945 (0.24)	0.00945 (0.24)	0.00945 (0.24)	0.00945 (0.24)	0.00945 (0.24)
	Tube Enhancement	(Yes/No)	Yes					
	Tube Material	-	Copper					
	Tube pitch (a)x row pitch (b)	inch	0.83× 0.87	0.83× 0.87	0.83× 0.87	0.83× 0.87	1× 0.87	0.83× 0.87
		mm	21x22	21x22	21x22	21x22	25.4x22	21x22
	Fin Spacing	FPI	20	20	20	20	20	20
		mm	1.3	1.3	1.3	1.3	1.3	1.3
	Fin type	-	Plain fin					
	Fin Material	-	Gold hydrophilic aluminum					
	Coil length x height x width	inch	29.33x19.84x0.87+27.95x19.84x0.87	33.86x19.84x1.73	33.86x19.84x1.73	35.43x23.98x0.87+34.06x23.98x0.87	39.17x30x1.73	38.98x29.76x2.60
		mm	745*504*22+710*504*22	860*504*44	860*504*44	900*609*22+865*609*22	995x762x44	990x756x66
	Face area	ft2	4.04	4.67	4.67	5.90	8.16	8.06
	Number of circuits	#	4	4	4	6	8	9
	High Burst Pressure	Psi (MPa)	550(3.79)	550(3.79)	550(3.79)	550(3.79)	550(3.79)	550(3.79)
	Low Burst Pressure	Psi (MPa)	340(2.34)	340(2.34)	340(2.34)	340(2.34)	340(2.34)	340(2.34)
Piping and Refrigerant Information	Refrigerant Type	Type	**R454B**	**R454B**	**R454B**	**R454B**	**R454B**	**R454B**
	Charge Amount	lb. (kg)	**2.03(0.92)**	**2.2(1.00)**	**2.2(1.00)**	**3.46(1.57)**	**3.97(1.80)**	**5.45(2.47)**
	Additional refrigerant charge	Oz/ft (g/m)	0.16(15)	0.16(15)	0.16(15)	0.16(15)	0.32(30)	0.32(30)
	Liquid Pipe (size - connection type)	In (mm)	1/4in (6.35mm)	1/4in (6.35mm)	1/4in (6.35mm)	1/4in (6.35mm)	3/8in (9.52mm)	3/8in (9.52mm)
	Suction Pipe (size - connection type)	In (mm)	3/8in (9.52mm)	3/8in (9.52mm)	3/8in (9.52mm)	1/2in (12.7mm)	5/8in (15.9mm)	3/4in (19mm)
	Min. Piping Length	ft. (m)	10 (3)	10 (3)	10 (3)	10 (3)	10 (3)	10 (3)
	Standard Piping Length	ft. (m)	24.6 (7.5)	24.6 (7.5)	24.6 (7.5)	24.6 (7.5)	24.6 (7.5)	24.6 (7.5)
	Max. Piping Length with no additional refrigerant charge per System	ft. (m)	24.6 (7.5)	24.6 (7.5)	24.6 (7.5)	24.6 (7.5)	24.6 (7.5)	24.6 (7.5)
	Total Maximum Piping Length per system	ft. (m)	82.02(25)	82.02(25)	82.02(25)	98.42(30)	164.04(50)	164.04(50)
	Max. outdoor-indoor height difference (OU higher than IU)	ft. (m)	49.21(15)	49.21(15)	49.21(15)	65.62(20)	82.02(25)	82.02(25)
	Max. outdoor-indoor height difference (IU higher than OU)	ft. (m)	49.21(15)	49.21(15)	49.21(15)	65.62(20)	82.02(25)	82.02(25)
AIRFLOW SPECIFICATIONS	Outdoor (CFM)	CFM	1235.29	1470.59	1470.59	1764.71	2235.29	2235.29
SOUND DATA	Outdoor Sound Pressure Level	dB(A)	53	56	56	59	61.5	63

Manufacturer reserves the right to change, at any time, specifications and designs without notice and without obligations.

Outdoor Model Size				06	09	12	18	24	33
Power supply			V;Ph;Hz	208/230V;1Ph;60HZ					
ENVIRONMENTAL SPECIFICATIONS	Cooling Operating Range	Indoor Min - Max DB	°F	60~90	60~90	60~90	60~90	60~90	60~90
			(°C)	(16?32)	(16?32)	(16?32)	(16?32)	(16?32)	(16?32)
		Indoor Min - Max WB	°F	59-84	59-84	59-84	59-84	59-84	59-84
			(°C)	(15-29)	(15-29)	(15-29)	(15-29)	(15-29)	(15-29)
		Outdoor Min - Max DB	°F	-22~122	-22~122	-22~122	-22~122	-22~122	-22~122
			(°C)	(-30?50)	(-30?50)	(-30?50)	(-30?50)	(-30?50)	(-30?50)
	Heating Operating Range	Indoor Min - Max DB	°F	32~86	32~86	32~86	32~86	32~86	32~86
			(°C)	(0?30)	(0?30)	(0?30)	(0?30)	(0?30)	(0?30)
		Outdoor Min - Max DB	°F	-22~75	-22~75	-22~75	-22~75	-22~75	-22~75
			(°C)	(-30?24)	(-30?24)	(-30?24)	(-30?24)	(-30?24)	(-30?24)
	Non-operating environment Storage	Temperature range (DB)	°F	-49-140	-49-140	-49-140	-49-140	-49-140	-49-140
			(°C)	(-45-60)	(-45-60)	(-45-60)	(-45-60)	(-45-60)	(-45-60)
	Operation Humidity	%	-	0-80 %	0-80 %	0-80 %	0-80 %	0-80 %	0-80 %
	Ambient Humidity	%	-	0-80 %	0-80 %	0-80 %	0-80 %	0-80 %	0-80 %

PERFORMANCE

Table 3 — High Wall

Indoor model		45MAHAQ06XA3	45MAHAQ09XA3	45MAHAQ12XA3	45MAHAQ18XA3	45MAHAQ24XA3	45MAHAQ33XA3
Outdoor model		37MAHAQ06AA3	37MAHAQ09AA3	37MAHAQ12AA3	37MAHAQ18AA3	37MAHAQ24AA3	37MAHAQ33AA3
Power supply	V;Ph;Hz	208/230V;1Ph;60HZ					
Cooling Rated Capacity (DOE A2 - 95°F)	Btu/h	6000	9000	12000	18000	24000	33000
Cooling Capacity Range	Btu/h	2300~12600	3800~13500	3800~14600	8800~19400	12600~27900	15000~37000
SEER2	Btu/h.W	25.7	27.5	25.5	21.5	21.2	19.6
EER2 (DOE A2 - 95°F)	Btu/h.W	18	15.5	13.5	12.5	13	12
Heating Rated Capacity (DOE H12 - 47°F)	Btu/h	7000	12000	12000	18000	29000	36000
Heating Capacity Range	Btu/h	3000~11000	3800~16000	3800~16000	11200~19500	11800~29700	19700~37800
COP (DOE H12 - 47°F)	W/W	4.2	3.76	3.76	3.26	3.42	3.37
HSPF2 IV	Btu/h.W	14.8	12.5	10.5	11	13.5	10.5
HSPF2 V	Btu/h.W	11.5	9.5	8	8.5	9.8	8.6
Cooling Rated Capacity (DOE B2 - 82°F)	Btu/h	6700	9500	12700	18500	26600	37000
EER2 (DOE B2 - 82°F)	Btu/h.W	23.8	20.5	16.5	15.5	16.3	15.4
Heating Rated Capacity (DOE H32 - 17°F)	Btu/h	7900	9800	9800	15000	21000	30000
COP (DOE H32 - 17°F)	W/W	2.78	2.7	2.7	2.55	2.88	2.69
Heating Maximum Capacity (17°F)	Btu/h	9200	12800	12800	19200	25000	30200
Heating Rated Capacity (ODE H42 - 5°F)	Btu/h	7700	11500	11500	18000	24200	35000
COP (DOE H42 - 5°F)	W/W	2.39	1.8	1.8	1.92	2.34	1.98
Heating Maximum Capacity (5°F)	Btu/h	7700	11500	11500	18000	24200	35000

Manufacturer reserves the right to change, at any time, specifications and designs without notice and without obligations.

Table 4 — One-Way Cassette

Indoor model		45MCCAQ06XA3	45MCCAQ12XA3 (9K)	45MCCAQ12XA3	45MCCAQ18XA3
Outdoor model		**37MAHAQ06AA3**	**37MAHAQ09AA3**	**37MAHAQ12AA3**	**37MAHAQ18AA3**
Power supply	V;Ph;Hz	208/230V;1Ph;60HZ	208/230V;1Ph;60HZ	208/230V;1Ph;60HZ	208/230V;1Ph;60HZ
Cooling Rated Capacity (DOE A2 - 95°F)	Btu/h	6500	9000	12000	16700
Cooling Capacity Range	Btu/h	3600~11200	4000~12900	4000~13900	5700~19000
SEER2	Btu/h.W	22	24	23	20.7
EER2 (DOE A2 - 95°F)	Btu/h.W	15.2	14.7	13	12.5
Heating Rated Capacity (DOE H12 - 47°F)	Btu/h	7400	10900	12500	20000
Heating Capacity Range	Btu/h	3700~11500	3800~13900	4600~15200	8900~22000
COP (DOE H12 - 47°F)	W/W	3.75	3.71	3.56	3.01
HSPF2 IV	Btu/h.W	12	12.2	10.2	12.2
HSPF2 V	Btu/h.W	10.3	9.5	8.2	9.2
Cooling Rated Capacity (DOE B2 - 82°F)	Btu/h	6800	10000	13500	17500
EER2 (DOE B2 - 82°F)	Btu/h.W	19.2	20	16.1	15
Heating Rated Capacity (DOE H32 - 17°F)	Btu/h	7000	9000	9600	14500
COP (DOE H32 - 17°F)	W/W	2.65	2.45	2.66	2.5
Heating Maximum Capacity (17°F)	Btu/h	9500	11900	11900	18800
Heating Rated Capacity (ODE H42 - 5°F)	Btu/h	8100	10600	11500	17500
COP (DOE H42 - 5°F)	W/W	2.4	1.83	2	1.89
Heating Maximum Capacity (5°F)	Btu/h	8100	10600	11500	17500

Table 5 — Four-Way

Indoor model		45MBCAQ12XA3 (9k)	45MBCAQ12XA3	45MBCAQ18XA3	45MBCAQ24XA3
Outdoor model		**37MAHAQ09AA3**	**37MAHAQ12AA3**	**37MAHAQ18AA3**	**37MAHAQ24AA3**
Power supply	V;Ph;Hz	208/230V;1Ph;60HZ	208/230V;1Ph;60HZ	208/230V;1Ph;60HZ	208/230V;1Ph;60HZ
Cooling Rated Capacity (DOE A2 - 95°F)	Btu/h	9000	12000	16000	23400
Cooling Capacity Range	Btu/h	3700~13600	3800~15100	7000~18500	12800~26200
SEER2	Btu/h.W	22.7	22.3	20	20.8
EER2 (DOE A2 - 95°F)	Btu/h.W	14	12.7	12.5	12
Heating Rated Capacity (DOE H12 - 47°F)	Btu/h	10000	12000	19000	25000
Heating Capacity Range	Btu/h	5100~15700	5300~16200	8700~20000	11500~30700
COP (DOE H12 - 47°F)	W/W	4	3.7	3.18	3.54
HSPF2 IV	Btu/h.W	12.2	11.6	12.4	11.6
HSPF2 V	Btu/h.W	9.3	8.9	9.5	9.2
Cooling Rated Capacity (DOE B2 - 82°F)	Btu/h	10600	14800	17500	24400
EER2 (DOE B2 - 82°F)	Btu/h.W	18.0	17.0	16.0	14.7
Heating Rated Capacity (DOE H32 - 17°F)	Btu/h	9700	10000	14900	20400
COP (DOE H32 - 17°F)	W/W	2.63	2.74	2.7	2.78
Heating Maximum Capacity (17°F)	Btu/h	12600	12900	18000	23900
Heating Rated Capacity (ODE H42 - 5°F)	Btu/h	11000	11500	17000	23800
COP (DOE H42 - 5°F)	W/W	1.84	2	1.9	2.23
Heating Maximum Capacity (5°F)	Btu/h	11000	11500	17000	23800

Manufacturer reserves the right to change, at any time, specifications and designs without notice and without obligations.

Table 6 — Floor Console

Indoor model		45MBFAQ09XA3	45MBFAQ12XA3	45MBFAQ18XA3
Outdoor model		**37MAHAQ09AA3**	**37MAHAQ12AA3**	**37MAHAQ18AA3**
Power supply	V;Ph;Hz	208/230V;1Ph;60HZ	208/230V;1Ph;60HZ	208/230V;1Ph;60HZ
Cooling Rated Capacity (DOE A2 - 95°F)	Btu/h	9000	12000	16000
Cooling Capacity Range	Btu/h	3700~13700	3700~14000	6500~17200
SEER2	Btu/h.W	27.3	25	20.2
EER2 (DOE A2 - 95°F)	Btu/h.W	15.2	12.7	12.5
Heating Rated Capacity (DOE H12 - 47°F)	Btu/h	9000	12000	17000
Heating Capacity Range	Btu/h	4400~16100	4400~16100	6500~20000
COP (DOE H12 - 47°F)	W/W	4.43	3.88	2.85
HSPF2 IV	Btu/h.W	10.9	10.6	10.3
HSPF2 V	Btu/h.W	8.9	8.3	8.7
Cooling Rated Capacity (DOE B2 - 82°F)	Btu/h	9600	12500	17000
EER2 (DOE B2 - 82°F)	Btu/h.W	18.6	15.4	15
Heating Rated Capacity (DOE H32 - 17°F)	Btu/h	9800	9800	14200
COP (DOE H32 - 17°F)	W/W	2.71	2.71	2.6
Heating Maximum Capacity (17°F)	Btu/h	12200	12300	18800
Heating Rated Capacity (ODE H42 - 5°F)	Btu/h	11300	11300	17500
COP (DOE H42 - 5°F)	W/W	1.84	1.88	1.95
Heating Maximum Capacity (5°F)	Btu/h	11300	11300	17500

Table 7 — Ceiling and Floor

Indoor model		45MCFAQ18XA3	45MCFAQ24XA3
Outdoor model		**37MAHAQ18AA3**	**37MAHAQ24AA3**
Power supply	V;Ph;Hz	208/230V;1Ph;60HZ	208/230V;1Ph;60HZ
Cooling Rated Capacity (DOE A2 - 95°F)	Btu/h	17000	22000
Cooling Capacity Range	Btu/h	7400~19200	12700~25600
SEER2	Btu/h.W	20.5	20.5
EER2 (DOE A2 - 95°F)	Btu/h.W	12.6	12
Heating Rated Capacity (DOE H12 - 47°F)	Btu/h	19000	26000
Heating Capacity Range	Btu/h	8300~20700	11300~29500
COP (DOE H12 - 47°F)	W/W	3.07	3.34
HSPF2 IV	Btu/h.W	10.3	12.1
HSPF2 V	Btu/h.W	8.2	9.8
Cooling Rated Capacity (DOE B2 - 82°F)	Btu/h	18300	24600
EER2 (DOE B2 - 82°F)	Btu/h.W	15.7	15.7
Heating Rated Capacity (DOE H32 - 17°F)	Btu/h	14400	20200
COP (DOE H32 - 17°F)	W/W	2.54	2.74
Heating Maximum Capacity (17°F)	Btu/h	20200	23300
Heating Rated Capacity (ODE H42 - 5°F)	Btu/h	17000	24200
COP (DOE H42 - 5°F)	W/W	1.86	2.16
Heating Maximum Capacity (5°F)	Btu/h	17000	24200

Manufacturer reserves the right to change, at any time, specifications and designs without notice and without obligations.

Table 8 — Low static Slim Duct

Indoor model		45MBDAQ06XA3	45MBDAQ12XA3 (9k)	45MBDAQ12XA3	45MBDAQ18XA3
Outdoor model		**37MAHAQ06AA3**	**37MAHAQ09AA3**	**37MAHAQ12AA3**	**37MAHAQ18AA3**
Power supply	V;Ph;Hz	208/230V;1Ph;60HZ	208/230V;1Ph;60HZ	208/230V;1Ph;60HZ	208/230V;1Ph;60HZ
Cooling Rated Capacity (DOE A2 - 95°F)	Btu/h	6500	9000	12000	17000
Cooling Capacity Range	Btu/h	3300~11800	3400~13500	3400~13500	6500~18800
SEER2	Btu/h.W	21.5	21.5	20	18
EER2 (DOE A2 - 95°F)	Btu/h.W	14.5	13.5	12	12
Heating Rated Capacity (DOE H12 - 47°F)	Btu/h	8000	10000	12500	19000
Heating Capacity Range	Btu/h	3700~13100	3800~16200	3800~16200	8900~22000
COP (DOE H12 - 47°F)	W/W	4.01	3.53	3.39	3.37
HSPF2 IV	Btu/h.W	13.8	12.5	10.2	10.8
HSPF2 V	Btu/h.W	10.8	9.7	8.2	9
Cooling Rated Capacity (DOE B2 - 82°F)	Btu/h	7500	10100	12700	18000
EER2 (DOE B2 - 82°F)	Btu/h.W	20	18	14.5	15
Heating Rated Capacity (DOE H32 - 17°F)	Btu/h	8000	9600	9600	15000
COP (DOE H32 - 17°F)	W/W	2.7	2.5	2.5	2.7
Heating Maximum Capacity (17°F)	Btu/h	9100	12600	13100	19000
Heating Rated Capacity (ODE H42 - 5°F)	Btu/h	7800	11200	11800	18000
COP (DOE H42 - 5°F)	W/W	2.4	1.89	1.9	2
Heating Maximum Capacity (5°F)	Btu/h	7800	11200	11800	18000

Table 9 — High Static Slim Duct

Indoor model		45MBDAQ12XH3 (9K)	45MBDAQ12XH3	45MBDAQ18XH3	45MBDAQ24XH3
Outdoor model		**37MAHAQ09AA3**	**37MAHAQ12AA3**	**37MAHAQ18AA3**	**37MAHAQ24AA3**
Power supply	V;Ph;Hz	208/230V;1Ph;60HZ	208/230V;1Ph;60HZ	208/230V;1Ph;60HZ	208/230V;1Ph;60HZ
Cooling Rated Capacity (DOE A2 - 95°F)	Btu/h	9000	12000	17500	24000
Cooling Capacity Range	Btu/h	3000~13100	3000~13300	4000~20600	5000~28000
SEER2	Btu/h.W	20.6	20.2	18.5	19.2
EER2 (DOE A2 - 95°F)	Btu/h.W	14	12	12.1	12
Heating Rated Capacity (DOE H12 - 47°F)	Btu/h	9900	12000	19500	26000
Heating Capacity Range	Btu/h	3900~16500	3900~16500	5400~23000	7300~31400
COP (DOE H12 - 47°F)	W/W	3.88	3.63	3.6	3.81
HSPF2 IV	Btu/h.W	13.8	10.6	11.1	11.7
HSPF2 V	Btu/h.W	10.8	8.5	9	9.3
Cooling Rated Capacity (DOE B2 - 82°F)	Btu/h	9800	13100	18700	25000
EER2 (DOE B2 - 82°F)	Btu/h.W	17.9	15.6	16.2	14.7
Heating Rated Capacity (DOE H32 - 17°F)	Btu/h	10200	10200	15000	21600
COP (DOE H32 - 17°F)	W/W	2.45	2.59	2.89	2.7
Heating Maximum Capacity (17°F)	Btu/h	12600	13900	20000	23500
Heating Rated Capacity (ODE H42 - 5°F)	Btu/h	11900	12000	18000	24000
COP (DOE H42 - 5°F)	W/W	1.85	1.95	2.1	2.18
Heating Maximum Capacity (5°F)	Btu/h	11900	12000	18000	24000

Manufacturer reserves the right to change, at any time, specifications and designs without notice and without obligations.

Table 10 — Air Handler 2

Indoor model		45MBAAQ18XB3	45MBAAQ24XB3	45MBAAQ36XB3
Outdoor model		**37MAHAQ18AA3**	**37MAHAQ24AA3**	**37MAHAQ33AA3**
Power supply	V;Ph;Hz	208/230V;1Ph;60HZ	208/230V;1Ph;60HZ	208/230V;1Ph;60HZ
Cooling Rated Capacity (DOE A2 - 95°F)	Btu/h	18000	23000	33000
Cooling Capacity Range	Btu/h	6000~20400	7500~27000	15000~39000
SEER2	Btu/h.W	18.2	18.8	16.7
EER2 (DOE A2 - 95°F)	Btu/h.W	12	12	11.7
Heating Rated Capacity (DOE H12 - 47°F)	Btu/h	19500	26000	35000
Heating Capacity Range	Btu/h	5000~21600	8800~29000	15000~41500
COP (DOE H12 - 47°F)	W/W	3.64	3.5	3.66
HSPF2 IV	Btu/h.W	10.1	10	10
HSPF2 V	Btu/h.W	8.3	8	8.4
Cooling Rated Capacity (DOE B2 - 82°F)	Btu/h	21000	25800	34200
EER2 (DOE B2 - 82°F)	Btu/h.W	15.4	15.6	14
Heating Rated Capacity (DOE H32 - 17°F)	Btu/h	14000	16900	27400
COP (DOE H32 - 17°F)	W/W	2.6	2.4	2.58
Heating Maximum Capacity (17°F)	Btu/h	19800	23800	33400
Heating Rated Capacity (ODE H42 - 5°F)	Btu/h	18000	23600	34000
COP (DOE H42 - 5°F)	W/W	2.2	2.1	2
Heating Maximum Capacity (5°F)	Btu/h	18000	23600	34000

HEATING AND COOLING PERFORMANCE

HIGH WALL (45MAHAQ)

Table 11 – High Wall Cooling Performance (6K)

Airflow CFM	Out-door DB	ID WB	60.8°F (16.0°C)					64.4°F (16.0°C)					67.0°F (19.4°C)					71.6°F (22.0°C)				
		ID DB	73.4°F 23.0°C	77.0°F 25.0°C	80.0°F 26.7°C	80.6°F 27.0°C	84.2°F 29.0°C	73.4°F 23.0°C	77.0°F 25.0°C	80.0°F 26.7°C	80.6°F 27.0°C	84.2°F 29.0°C	73.4°F 23.0°C	77.0°F 25.0°C	80.0°F 26.7°C	80.6°F 27.0°C	84.2°F 29.0°C	73.4°F 23.0°C	77.0°F 25.0°C	80.0°F 26.7°C	80.6°F 27.0°C	84.2°F 29.0°C
176	-22°F 30°C	TC	3773	3773	3772	3772	3771	3949	3948	3947	3947	3946	4073	4072	4071	4071	4070	4307	4306	4305	4305	4303
		S/T	0.71	0.80	0.87	0.88	0.96	0.59	0.67	0.74	0.75	0.83	0.51	0.59	0.66	0.67	0.74	0.38	0.46	0.51	0.52	0.59
		PI	0.30	0.30	0.30	0.30	0.30	0.29	0.29	0.29	0.29	0.29	0.29	0.29	0.29	0.29	0.29	0.29	0.29	0.29	0.29	0.29
	-13°F 25°C	TC	4088	4087	4086	4086	4086	4278	4277	4276	4276	4275	4413	4412	4411	4410	4409	4666	4665	4663	4663	4662
		S/T	0.72	0.80	0.87	0.88	0.97	0.59	0.67	0.74	0.76	0.83	0.51	0.59	0.66	0.67	0.75	0.38	0.46	0.51	0.52	0.60
		PI	0.31	0.31	0.31	0.31	0.31	0.30	0.30	0.30	0.30	0.30	0.30	0.30	0.30	0.30	0.30	0.30	0.30	0.30	0.30	0.30
	-4°F 20°C	TC	4402	4401	4401	4401	4400	4607	4606	4605	4605	4604	4752	4751	4750	4750	4749	5025	5023	5022	5022	5020
		S/T	0.72	0.80	0.88	0.89	0.97	0.60	0.68	0.75	0.76	0.84	0.52	0.59	0.66	0.67	0.75	0.39	0.47	0.51	0.52	0.60
		PI	0.32	0.32	0.32	0.32	0.32	0.31	0.31	0.31	0.31	0.31	0.31	0.31	0.31	0.31	0.31	0.31	0.31	0.31	0.31	0.31
	0°F 17.8°C	TC	4545	4544	4544	4543	4542	4755	4754	4753	4753	4751	4903	4902	4901	4900	4899	5180	5178	5177	5177	5175
		S/T	0.72	0.81	0.88	0.90	0.98	0.60	0.68	0.75	0.76	0.85	0.52	0.60	0.67	0.68	0.76	0.39	0.47	0.52	0.53	0.60
		PI	0.32	0.32	0.32	0.32	0.32	0.32	0.32	0.32	0.32	0.32	0.32	0.32	0.32	0.32	0.32	0.32	0.32	0.32	0.32	0.32
	5°F 15°C	TC	4688	4688	4688	4688	4758	4922	4921	4921	4921	4921	5090	5090	5089	5089	5089	5413	5411	5410	5410	5410
		S/T	0.73	0.82	0.90	0.91	1.00	0.60	0.69	0.76	0.77	0.86	0.52	0.60	0.67	0.68	0.77	0.39	0.47	0.52	0.53	0.61
		PI	0.32	0.32	0.32	0.32	0.32	0.32	0.32	0.32	0.32	0.32	0.32	0.32	0.32	0.32	0.32	0.33	0.33	0.33	0.33	0.33
	14°F 10°C	TC	4842	4841	4840	4840	4864	5096	5095	5094	5094	5093	5277	5276	5275	5275	5274	5622	5621	5619	5619	5617
		S/T	0.73	0.81	0.89	0.90	0.99	0.60	0.68	0.75	0.76	0.85	0.52	0.60	0.66	0.68	0.76	0.39	0.47	0.51	0.53	0.60
		PI	0.34	0.34	0.34	0.34	0.34	0.34	0.34	0.34	0.34	0.34	0.34	0.34	0.34	0.34	0.34	0.34	0.34	0.34	0.34	0.34
	17°F 10°C	TC	4896	4895	4895	4895	4965	5153	5152	5151	5151	5151	5338	5337	5337	5337	5337	5698	5696	5695	5695	5695
		S/T	0.73	0.82	0.89	0.91	1.00	0.60	0.69	0.76	0.77	0.85	0.52	0.60	0.67	0.68	0.76	0.39	0.47	0.52	0.53	0.61
		PI	0.34	0.34	0.34	0.34	0.34	0.34	0.34	0.34	0.34	0.34	0.34	0.34	0.34	0.34	0.34	0.34	0.34	0.34	0.34	0.34
	23°F 5°C	TC	5055	5055	5055	5059	5151	5327	5326	5326	5326	5327	5523	5523	5522	5522	5522	5899	5898	5896	5896	5896
		S/T	0.74	0.83	0.90	0.91	1.00	0.61	0.69	0.77	0.78	0.86	0.52	0.60	0.67	0.69	0.77	0.39	0.47	0.52	0.53	0.61
		PI	0.34	0.34	0.34	0.34	0.34	0.34	0.34	0.34	0.34	0.34	0.35	0.35	0.35	0.35	0.35	0.35	0.35	0.35	0.35	0.35
	35°F 1.7°C	TC	5415	5414	5414	5414	5421	5695	5695	5694	5694	5693	5893	5892	5892	5892	5891	6265	6263	6262	6262	6261
		S/T	0.70	0.78	0.85	0.86	0.93	0.59	0.66	0.72	0.74	0.81	0.51	0.58	0.64	0.65	0.73	0.39	0.46	0.50	0.51	0.58
		PI	0.32	0.32	0.32	0.32	0.32	0.34	0.34	0.34	0.34	0.34	0.36	0.36	0.36	0.36	0.36	0.39	0.39	0.39	0.39	0.39
	41°F 5°C	TC	4923	4922	4922	4922	4933	5175	5175	5174	5174	5174	5354	5353	5353	5353	5352	5689	5688	5687	5687	5686
		S/T	0.71	0.79	0.86	0.87	0.95	0.59	0.67	0.73	0.74	0.82	0.51	0.59	0.65	0.66	0.73	0.39	0.46	0.51	0.52	0.59
		PI	0.25	0.25	0.25	0.25	0.25	0.27	0.27	0.27	0.27	0.27	0.28	0.28	0.28	0.28	0.28	0.30	0.30	0.30	0.30	0.30
	47°F 8.3°C	TC	4429	4428	4428	4428	4444	4655	4655	4654	4654	4654	4815	4814	4814	4814	4813	5114	5113	5112	5112	5111
		S/T	0.71	0.80	0.87	0.88	0.96	0.59	0.67	0.74	0.75	0.83	0.51	0.59	0.65	0.66	0.74	0.39	0.46	0.51	0.52	0.59
		PI	0.18	0.18	0.18	0.18	0.18	0.19	0.19	0.19	0.19	0.19	0.20	0.20	0.20	0.20	0.20	0.22	0.22	0.22	0.22	0.22
	50°F 10°C	TC	4391	4391	4432	4468	4634	4656	4657	4659	4659	4676	4849	4849	4852	4852	4854	5222	5221	5221	5221	5226
		S/T	0.79	0.89	0.99	1.00	1.00	0.64	0.74	0.82	0.84	0.94	0.54	0.64	0.72	0.73	0.83	0.39	0.46	0.54	0.56	0.65
		PI	0.20	0.20	0.20	0.20	0.21	0.21	0.21	0.21	0.21	0.21	0.21	0.21	0.21	0.21	0.21	0.20	0.20	0.20	0.20	0.20
	59°F 15°C	TC	4472	4479	4567	4594	4773	4756	4757	4758	4758	4788	4965	4963	4965	4966	4967	5364	5361	5362	5362	5366
		S/T	0.80	0.91	1.00	1.00	1.00	0.65	0.75	0.84	0.86	0.96	0.54	0.65	0.73	0.75	0.85	0.39	0.47	0.55	0.56	0.66
		PI	0.22	0.22	0.22	0.22	0.22	0.22	0.22	0.22	0.22	0.22	0.22	0.22	0.22	0.22	0.22	0.22	0.22	0.22	0.22	0.22
	68°F 20°C	TC	4555	4570	4699	4728	4921	4858	4858	4859	4859	4918	5078	5077	5079	5079	5080	5503	5501	5501	5501	5505
		S/T	0.82	0.94	1.00	1.00	1.00	0.66	0.77	0.86	0.88	1.00	0.55	0.66	0.75	0.77	0.87	0.39	0.47	0.56	0.57	0.67
		PI	0.23	0.23	0.23	0.23	0.24	0.24	0.24	0.24	0.24	0.24	0.24	0.24	0.24	0.24	0.24	0.24	0.24	0.24	0.24	0.24
	77°F 25°C	TC	4630	4653	4812	4844	5052	4954	4955	4956	4961	5059	5190	5190	5193	5193	5199	5646	5644	5644	5644	5651
		S/T	0.83	0.96	1.00	1.00	1.00	0.66	0.78	0.88	0.89	1.00	0.55	0.67	0.76	0.78	0.88	0.39	0.48	0.56	0.58	0.68
		PI	0.25	0.25	0.25	0.25	0.25	0.25	0.25	0.25	0.25	0.25	0.25	0.25	0.25	0.25	0.25	0.26	0.26	0.26	0.26	0.26
	82°F 27.8°C	TC	4668	4698	4879	4911	5128	5003	5006	5010	5014	5135	5249	5249	5252	5252	5261	5721	5718	5719	5720	5727
		S/T	0.84	0.97	1.00	1.00	1.00	0.67	0.79	0.88	0.90	1.00	0.56	0.67	0.77	0.78	0.89	0.39	0.48	0.57	0.58	0.68
		PI	0.28	0.28	0.28	0.28	0.28	0.28	0.28	0.28	0.28	0.28	0.28	0.28	0.28	0.28	0.28	0.28	0.28	0.28	0.28	0.28
	86°F 30°C	TC	4697	4738	4935	4969	5192	5040	5042	5049	5054	5200	5291	5292	5294	5295	5307	5774	5771	5772	5773	5781
		S/T	0.85	0.98	1.00	1.00	1.00	0.67	0.80	0.89	0.91	1.00	0.56	0.68	0.77	0.79	0.90	0.39	0.48	0.57	0.59	0.69
		PI	0.32	0.32	0.33	0.33	0.33	0.33	0.33	0.33	0.33	0.33	0.33	0.33	0.33	0.33	0.33	0.33	0.33	0.33	0.33	0.33
	95°F 35°C	TC	4834	4834	4834	4840	4964	5158	5156	5156	5156	5157	5391	5391	5389	5389	5390	5842	5840	5839	5838	5838
		S/T	0.74	0.83	0.91	0.92	1.00	0.61	0.69	0.77	0.78	0.87	0.52	0.60	0.67	0.69	0.77	0.39	0.47	0.52	0.53	0.61
		PI	0.41	0.41	0.41	0.41	0.42	0.42	0.42	0.42	0.42	0.42	0.43	0.43	0.43	0.43	0.43	0.45	0.45	0.45	0.45	0.45
	104°F 40°C	TC	4393	4393	4401	4407	4554	4686	4685	4685	4685	4686	4898	4898	4897	4897	4897	5307	5305	5304	5304	5304
		S/T	0.75	0.85	0.93	0.95	1.00	0.61	0.71	0.78	0.80	0.89	0.52	0.61	0.69	0.70	0.79	0.39	0.45	0.52	0.54	0.62
		PI	0.43	0.43	0.43	0.43	0.44	0.44	0.44	0.44	0.44	0.44	0.45	0.45	0.45	0.45	0.45	0.47	0.47	0.47	0.47	0.47
	110°F 43°C	TC	4102	4108	4200	4227	4405	4392	4392	4393	4393	4418	4601	4601	4601	4602	4603	5005	5003	5003	5003	5002
		S/T	0.80	0.91	1.00	1.00	1.00	0.64	0.75	0.84	0.86	0.96	0.54	0.65	0.73	0.75	0.85	0.39	0.47	0.55	0.56	0.66
		PI	0.45	0.45	0.45	0.45	0.46	0.46	0.46	0.46	0.46	0.46	0.46	0.46	0.46	0.46	0.46	0.48	0.48	0.48	0.48	0.48
	115°F 46°C	TC	3574	3588	3711	3735	3899	3834	3835	3835	3835	3904	4022	4021	4022	4023	4023	4383	4381	4381	4380	4382
		S/T	0.83	0.95	1.00	1.00	1.00	0.66	0.77	0.87	0.89	1.00	0.55	0.66	0.75	0.77	0.88	0.39	0.47	0.56	0.57	0.67
		PI	0.42	0.42	0.43	0.43	0.43	0.43	0.43	0.43	0.43	0.43	0.44	0.44	0.44	0.44	0.44	0.45	0.45	0.45	0.45	0.45
	122°F 50°C	TC	2859	2983	3114	3136	3292	3083	3084	3111	3141	3296	3250	3251	3251	3251	3299	3571	3569	3572	3572	3573
		S/T	0.93	1.00	1.00	1.00	1.00	0.72	0.86	0.99	1.00	1.00	0.59	0.73	0.84	0.86	1.00	0.39	0.50	0.61	0.62	0.75
		PI	0.39	0.39	0.40	0.40	0.40	0.40	0.40	0.40	0.40	0.40	0.40	0.40	0.40	0.40	0.40	0.41	0.41	0.41	0.41	0.41

Manufacturer reserves the right to change, at any time, specifications and designs without notice and without obligations.

Table 11 – High Wall Cooling Performance (6K) (Continued)

Airflow CFM	Out-door DB	ID WB	60.8°F (16.0°C)					64.4°F (16.0°C)					67.0°F (19.4°C)					71.6°F (22.0°C)				
		ID DB	73.4°F 23.0°C	77.0°F 25.0°C	80.0°F 26.7°C	80.6°F 27.0°C	84.2°F 29.0°C	73.4°F 23.0°C	77.0°F 25.0°C	80.0°F 26.7°C	80.6°F 27.0°C	84.2°F 29.0°C	73.4°F 23.0°C	77.0°F 25.0°C	80.0°F 26.7°C	80.6°F 27.0°C	84.2°F 29.0°C	73.4°F 23.0°C	77.0°F 25.0°C	80.0°F 26.7°C	80.6°F 27.0°C	84.2°F 29.0°C
229	-22°F 30°C	TC	5015	5013	5012	5012	5115	5240	5239	5237	5237	5235	5400	5399	5397	5396	5394	5701	5699	5697	5697	5693
		S/T	0.74	0.83	0.91	0.93	0.99	0.61	0.70	0.77	0.79	0.88	0.52	0.61	0.68	0.70	0.78	0.38	0.45	0.52	0.54	0.62
		PI	0.38	0.38	0.38	0.38	0.38	0.38	0.38	0.38	0.38	0.38	0.38	0.38	0.38	0.38	0.38	0.38	0.38	0.38	0.38	0.38
	-13°F 25°C	TC	5432	5431	5430	5430	5542	5677	5675	5674	5674	5672	5850	5848	5846	5846	5843	6176	6174	6172	6171	6167
		S/T	0.75	0.84	0.92	0.93	1.00	0.61	0.70	0.78	0.79	0.88	0.52	0.61	0.69	0.70	0.79	0.38	0.46	0.53	0.54	0.62
		PI	0.39	0.39	0.39	0.39	0.39	0.39	0.39	0.39	0.39	0.39	0.39	0.39	0.39	0.39	0.39	0.39	0.39	0.39	0.39	0.39
	-4°F 20°C	TC	5850	5849	5848	5848	5968	6114	6112	6110	6110	6108	6300	6298	6296	6296	6293	6651	6649	6646	6646	6642
		S/T	0.75	0.84	0.92	0.94	1.00	0.61	0.71	0.78	0.79	0.88	0.53	0.61	0.69	0.70	0.79	0.39	0.46	0.53	0.54	0.63
		PI	0.41	0.41	0.41	0.41	0.41	0.40	0.40	0.40	0.40	0.40	0.40	0.40	0.40	0.40	0.40	0.40	0.40	0.40	0.40	0.40
	0°F 17.8°C	TC	6042	6040	6039	6038	6189	6311	6309	6306	6306	6303	6501	6499	6496	6495	6491	6855	6854	6853	6853	6854
		S/T	0.75	0.85	0.93	0.95	1.00	0.62	0.71	0.79	0.80	0.90	0.53	0.62	0.70	0.71	0.80	0.39	0.46	0.53	0.55	0.63
		PI	0.41	0.41	0.41	0.41	0.41	0.41	0.41	0.41	0.41	0.41	0.41	0.41	0.41	0.41	0.41	0.41	0.41	0.41	0.41	0.41
	5°F 15°C	TC	6225	6226	6245	6254	6437	6528	6528	6529	6529	6537	6746	6745	6746	6746	6747	7160	7158	7159	7158	7159
		S/T	0.76	0.86	0.94	0.96	1.00	0.62	0.72	0.80	0.81	0.90	0.53	0.62	0.70	0.72	0.81	0.39	0.46	0.54	0.55	0.64
		PI	0.42	0.42	0.42	0.42	0.42	0.42	0.42	0.42	0.42	0.42	0.42	0.42	0.42	0.42	0.42	0.42	0.42	0.42	0.42	0.42
	14°F 10°C	TC	6433	6432	6431	6430	6613	6762	6760	6758	6758	6755	6997	6995	6992	6992	6988	7443	7441	7438	7438	7433
		S/T	0.75	0.85	0.93	0.95	1.00	0.62	0.71	0.79	0.80	0.89	0.53	0.62	0.69	0.71	0.79	0.39	0.46	0.53	0.54	0.63
		PI	0.44	0.44	0.44	0.44	0.44	0.43	0.43	0.43	0.43	0.43	0.43	0.43	0.43	0.43	0.43	0.43	0.43	0.43	0.43	0.43
	17°F 10°C	TC	6502	6500	6517	6526	6721	6834	6831	6833	6833	6840	7073	7073	7074	7075	7077	7537	7535	7536	7535	7537
		S/T	0.76	0.86	0.94	0.96	1.00	0.62	0.72	0.80	0.81	0.90	0.53	0.62	0.70	0.71	0.80	0.39	0.46	0.53	0.55	0.63
		PI	0.44	0.44	0.44	0.44	0.44	0.44	0.44	0.44	0.44	0.44	0.44	0.44	0.44	0.44	0.44	0.44	0.44	0.44	0.44	0.44
	23°F 5°C	TC	6714	6714	6741	6753	6975	7066	7066	7067	7067	7078	7319	7319	7319	7320	7321	7804	7801	7802	7801	7803
		S/T	0.77	0.87	0.95	0.97	1.00	0.62	0.72	0.80	0.82	0.91	0.53	0.63	0.71	0.72	0.81	0.39	0.46	0.54	0.55	0.64
		PI	0.44	0.44	0.44	0.44	0.44	0.44	0.44	0.44	0.44	0.44	0.44	0.44	0.44	0.44	0.44	0.45	0.45	0.45	0.45	0.45
	35°F 1.7°C	TC	7203	7202	7202	7202	7295	7561	7559	7559	7559	7559	7812	7811	7810	7810	7810	8282	8280	8278	8278	8277
		S/T	0.73	0.81	0.89	0.90	1.00	0.60	0.68	0.76	0.77	0.85	0.52	0.60	0.67	0.68	0.76	0.39	0.47	0.52	0.53	0.60
		PI	0.41	0.41	0.41	0.41	0.42	0.44	0.44	0.44	0.44	0.44	0.46	0.46	0.46	0.46	0.46	0.50	0.50	0.50	0.50	0.50
	41°F 5°C	TC	6531	6546	6546	6548	6656	6870	6869	6868	6868	6868	7097	7097	7095	7095	7095	7521	7519	7518	7517	7517
		S/T	0.74	0.82	0.90	0.91	1.00	0.60	0.69	0.76	0.78	0.86	0.52	0.60	0.67	0.69	0.77	0.39	0.45	0.52	0.53	0.61
		PI	0.32	0.32	0.32	0.32	0.33	0.34	0.34	0.34	0.34	0.34	0.36	0.36	0.36	0.36	0.36	0.39	0.39	0.39	0.39	0.39
	47°F 8.3°C	TC	5890	5890	5889	5895	6011	6179	6178	6177	6177	6177	6382	6382	6381	6381	6381	6762	6760	6759	6759	6758
		S/T	0.74	0.83	0.91	0.92	1.00	0.61	0.70	0.77	0.78	0.87	0.52	0.61	0.68	0.69	0.78	0.39	0.45	0.52	0.53	0.62
		PI	0.23	0.23	0.23	0.23	0.24	0.25	0.25	0.25	0.25	0.25	0.26	0.26	0.26	0.26	0.26	0.28	0.28	0.28	0.28	0.28
	50°F 10°C	TC	5827	5852	6017	6051	6280	6173	6177	6179	6185	6288	6424	6427	6431	6432	6441	6902	6900	6908	6909	6919
		S/T	0.83	0.95	1.00	1.00	1.00	0.66	0.78	0.87	0.88	1.00	0.55	0.66	0.76	0.77	0.88	0.39	0.48	0.56	0.58	0.68
		PI	0.26	0.26	0.26	0.26	0.26	0.26	0.26	0.26	0.26	0.26	0.26	0.26	0.26	0.26	0.26	0.26	0.26	0.26	0.26	0.26
	59°F 15°C	TC	5935	5978	6189	6226	6474	6307	6310	6319	6325	6482	6575	6579	6582	6582	6598	7092	7089	7096	7097	7105
		S/T	0.85	0.97	1.00	1.00	1.00	0.67	0.79	0.89	0.91	1.00	0.56	0.68	0.77	0.79	0.90	0.39	0.48	0.57	0.59	0.69
		PI	0.28	0.28	0.28	0.28	0.28	0.28	0.28	0.28	0.28	0.28	0.29	0.29	0.29	0.29	0.29	0.29	0.29	0.29	0.29	0.29
	68°F 20°C	TC	6046	6147	6371	6410	6676	6441	6444	6462	6469	6685	6727	6730	6733	6733	6759	7277	7274	7281	7282	7288
		S/T	0.87	1.00	1.00	1.00	1.00	0.69	0.81	0.91	0.93	1.00	0.57	0.69	0.79	0.81	0.93	0.39	0.49	0.58	0.60	0.71
		PI	0.30	0.30	0.30	0.30	0.31	0.30	0.30	0.30	0.30	0.31	0.31	0.31	0.31	0.31	0.31	0.31	0.31	0.31	0.31	0.31
	77°F 25°C	TC	6144	6288	6529	6572	6859	6569	6572	6598	6608	6868	6874	6880	6883	6884	6919	7464	7460	7472	7474	7482
		S/T	0.88	1.00	1.00	1.00	1.00	0.69	0.82	0.93	0.95	1.00	0.57	0.70	0.80	0.82	0.94	0.39	0.49	0.59	0.60	0.72
		PI	0.32	0.32	0.32	0.32	0.33	0.33	0.33	0.33	0.33	0.33	0.33	0.33	0.33	0.33	0.33	0.33	0.33	0.33	0.33	0.33
	82°F 27.8°C	TC	6201	6369	6620	6664	6963	6635	6639	6671	6684	6973	6951	6958	6962	6962	7006	7561	7563	7572	7574	7584
		S/T	0.88	1.00	1.00	1.00	1.00	0.70	0.83	0.94	0.96	1.00	0.58	0.70	0.81	0.83	0.96	0.39	0.49	0.59	0.61	0.72
		PI	0.36	0.36	0.36	0.36	0.36	0.36	0.36	0.36	0.36	0.36	0.36	0.36	0.36	0.36	0.36	0.37	0.37	0.37	0.37	0.37
	86°F 30°C	TC	6243	6440	6698	6744	7051	6685	6688	6728	6746	7061	7007	7015	7018	7018	7073	7632	7632	7643	7645	7654
		S/T	0.90	1.00	1.00	1.00	1.00	0.71	0.84	0.96	0.98	1.00	0.58	0.71	0.82	0.84	0.97	0.39	0.50	0.60	0.61	0.73
		PI	0.42	0.42	0.42	0.42	0.42	0.42	0.42	0.42	0.42	0.42	0.42	0.42	0.42	0.42	0.42	0.43	0.43	0.43	0.43	0.43
	95°F 35°C	TC	6423	6424	6459	6476	6743	6842	6842	6843	6844	6856	7144	7144	7144	7144	7148	7727	7724	7722	7725	7723
		S/T	0.77	0.87	0.96	0.98	1.00	0.63	0.72	0.80	0.82	0.91	0.53	0.62	0.70	0.72	0.81	0.39	0.46	0.53	0.55	0.63
		PI	0.53	0.53	0.53	0.53	0.54	0.55	0.55	0.55	0.55	0.55	0.56	0.56	0.56	0.56	0.56	0.58	0.58	0.58	0.58	0.58
	104°F 40°C	TC	5835	5836	5896	5951	6185	6216	6216	6218	6218	6240	6491	6491	6491	6492	6494	7018	7016	7014	7016	7015
		S/T	0.79	0.89	0.99	1.00	1.00	0.63	0.74	0.82	0.84	0.94	0.54	0.64	0.72	0.73	0.83	0.39	0.46	0.54	0.55	0.65
		PI	0.55	0.55	0.56	0.56	0.57	0.57	0.57	0.57	0.57	0.57	0.58	0.58	0.58	0.58	0.58	0.61	0.61	0.61	0.61	0.61
	110°F 43°C	TC	5448	5489	5701	5737	5982	5824	5826	5831	5836	5990	6097	6097	6099	6100	6110	6618	6616	6616	6616	6621
		S/T	0.85	0.97	1.00	1.00	1.00	0.67	0.79	0.89	0.91	1.00	0.56	0.68	0.77	0.79	0.90	0.39	0.48	0.57	0.59	0.69
		PI	0.57	0.58	0.58	0.58	0.59	0.59	0.59	0.59	0.59	0.59	0.60	0.60	0.60	0.60	0.60	0.62	0.62	0.62	0.62	0.62
	115°F 46°C	TC	4746	4848	5037	5071	5295	5085	5087	5100	5107	5302	5329	5330	5332	5332	5352	5797	5794	5796	5798	5802
		S/T	0.88	1.00	1.00	1.00	1.00	0.69	0.82	0.92	0.94	1.00	0.57	0.69	0.80	0.82	0.94	0.39	0.49	0.58	0.60	0.71
		PI	0.54	0.55	0.55	0.55	0.56	0.55	0.55	0.55	0.55	0.56	0.56	0.56	0.56	0.56	0.56	0.58	0.58	0.58	0.58	0.58
	122°F 50°C	TC	3824	4040	4219	4250	4463	4083	4093	4224	4256	4468	4301	4302	4309	4314	4472	4717	4719	4723	4723	4722
		S/T	1.00	1.00	1.00	1.00	1.00	0.76	0.92	1.00	1.00	1.00	0.62	0.77	0.89	0.92	1.00	0.40	0.52	0.64	0.66	0.79
		PI	0.50	0.51	0.51	0.51	0.52	0.51	0.51	0.51	0.51	0.52	0.51	0.51	0.51	0.51	0.52	0.52	0.52	0.52	0.52	0.52

Manufacturer reserves the right to change, at any time, specifications and designs without notice and without obligations.

Table 11 – High Wall Cooling Performance (6K) (Continued)

Airflow CFM	Out-door DB	ID WB	60.8°F (16.0°C)					64.4°F (16.0°C)					67.0°F (19.4°C)					71.6°F (22.0°C)				
		ID DB	73.4°F 23.0°C	77.0°F 25.0°C	80.0°F 26.7°C	80.6°F 27.0°C	84.2°F 29.0°C	73.4°F 23.0°C	77.0°F 25.0°C	80.0°F 26.7°C	80.6°F 27.0°C	84.2°F 29.0°C	73.4°F 23.0°C	77.0°F 25.0°C	80.0°F 26.7°C	80.6°F 27.0°C	84.2°F 29.0°C	73.4°F 23.0°C	77.0°F 25.0°C	80.0°F 26.7°C	80.6°F 27.0°C	84.2°F 29.0°C
323	-22°F 30°C	TC	6661	6659	6657	6696	6893	6955	6951	6948	6947	6942	7162	7158	7154	7153	7148	7555	7553	7548	7546	7534
		S/T	0.77	0.87	0.96	0.99	0.99	0.63	0.73	0.81	0.82	0.93	0.53	0.63	0.71	0.73	0.82	0.38	0.46	0.54	0.55	0.64
		PI	0.49	0.49	0.49	0.49	0.49	0.49	0.49	0.49	0.49	0.49	0.49	0.49	0.49	0.49	0.49	0.49	0.49	0.49	0.49	0.49
	-13°F 25°C	TC	7216	7214	7212	7254	7467	7534	7530	7527	7526	7521	7759	7755	7750	7749	7744	8185	8183	8177	8175	8162
		S/T	0.77	0.88	0.97	1.00	1.00	0.63	0.73	0.81	0.83	0.93	0.54	0.63	0.71	0.73	0.83	0.39	0.46	0.54	0.56	0.65
		PI	0.51	0.51	0.51	0.51	0.51	0.51	0.51	0.51	0.51	0.51	0.51	0.51	0.51	0.51	0.51	0.51	0.51	0.51	0.51	0.51
	-4°F 20°C	TC	7772	7769	7767	7812	8042	8114	8109	8106	8105	8099	8356	8352	8346	8345	8339	8814	8812	8806	8803	8790
		S/T	0.78	0.88	0.97	1.00	1.00	0.63	0.73	0.82	0.83	0.93	0.54	0.64	0.72	0.73	0.83	0.39	0.47	0.55	0.56	0.65
		PI	0.53	0.53	0.53	0.53	0.53	0.53	0.53	0.53	0.53	0.53	0.52	0.52	0.52	0.52	0.52	0.53	0.53	0.53	0.53	0.53
	0°F 17.8°C	TC	8028	8025	8056	8117	8342	8378	8372	8367	8366	8365	8624	8619	8611	8610	8602	9088	9086	9086	9087	9094
		S/T	0.78	0.89	0.99	1.00	1.00	0.64	0.74	0.83	0.84	0.95	0.54	0.64	0.73	0.74	0.84	0.39	0.47	0.55	0.57	0.66
		PI	0.53	0.53	0.53	0.53	0.53	0.53	0.53	0.53	0.53	0.53	0.53	0.53	0.53	0.53	0.53	0.54	0.54	0.54	0.54	0.54
	5°F 15°C	TC	8264	8272	8383	8422	8679	8657	8659	8660	8660	8703	8940	8940	8942	8942	8943	9475	9472	9472	9473	9478
		S/T	0.79	0.90	1.00	1.00	1.00	0.64	0.75	0.84	0.85	0.96	0.54	0.65	0.73	0.75	0.85	0.39	0.47	0.55	0.57	0.66
		PI	0.54	0.54	0.54	0.54	0.54	0.54	0.54	0.54	0.54	0.54	0.54	0.54	0.54	0.54	0.54	0.55	0.55	0.55	0.55	0.55
	14°F 10°C	TC	8541	8538	8573	8648	8917	8970	8965	8960	8960	8955	9280	9276	9268	9267	9259	9863	9860	9853	9851	9836
		S/T	0.78	0.89	0.99	1.00	1.00	0.64	0.74	0.82	0.84	0.94	0.54	0.64	0.72	0.74	0.83	0.39	0.47	0.55	0.56	0.65
		PI	0.57	0.57	0.57	0.57	0.56	0.56	0.56	0.56	0.56	0.56	0.56	0.56	0.56	0.56	0.56	0.56	0.56	0.56	0.56	0.57
	17°F 10°C	TC	8644	8646	8752	8803	9086	9078	9079	9081	9081	9124	9367	9371	9377	9378	9380	9991	9987	9988	9990	10000
		S/T	0.79	0.89	1.00	1.00	1.00	0.64	0.74	0.83	0.85	0.95	0.55	0.65	0.73	0.75	0.85	0.39	0.47	0.55	0.57	0.66
		PI	0.57	0.57	0.57	0.57	0.57	0.57	0.57	0.57	0.57	0.57	0.57	0.57	0.57	0.57	0.57	0.57	0.57	0.57	0.57	0.57
	23°F 5°C	TC	8912	8924	9069	9114	9412	9369	9372	9373	9373	9429	9700	9699	9702	9703	9704	10325	10322	10322	10324	10331
		S/T	0.80	0.91	1.00	1.00	1.00	0.65	0.75	0.84	0.86	0.97	0.54	0.65	0.74	0.75	0.85	0.39	0.47	0.56	0.57	0.66
		PI	0.57	0.57	0.57	0.57	0.57	0.57	0.57	0.57	0.57	0.58	0.58	0.58	0.58	0.58	0.58	0.59	0.59	0.59	0.59	0.59
	35°F 1.7°C	TC	9573	9573	9592	9602	9849	10032	10031	10031	10031	10032	10354	10354	10353	10353	10354	10954	10952	10949	10951	10949
		S/T	0.75	0.85	0.93	0.94	1.00	0.62	0.71	0.79	0.80	0.89	0.53	0.62	0.69	0.71	0.80	0.39	0.46	0.53	0.54	0.63
		PI	0.54	0.54	0.54	0.54	0.56	0.57	0.57	0.57	0.57	0.57	0.59	0.59	0.59	0.59	0.60	0.65	0.65	0.65	0.65	0.65
	41°F 5°C	TC	8700	8700	8724	8736	8984	9116	9114	9115	9115	9123	9407	9406	9405	9406	9407	9949	9946	9944	9945	9944
		S/T	0.76	0.86	0.94	0.96	1.00	0.62	0.72	0.80	0.81	0.90	0.53	0.62	0.70	0.71	0.81	0.39	0.46	0.53	0.55	0.64
		PI	0.42	0.42	0.42	0.42	0.44	0.44	0.44	0.44	0.44	0.45	0.46	0.46	0.46	0.46	0.46	0.51	0.51	0.51	0.51	0.51
	47°F 8.3°C	TC	7826	7826	7856	7870	8112	8199	8198	8198	8198	8210	8460	8459	8458	8458	8459	8945	8943	8942	8942	8941
		S/T	0.77	0.87	0.95	0.97	1.00	0.63	0.72	0.81	0.82	0.91	0.53	0.63	0.71	0.72	0.82	0.39	0.46	0.54	0.55	0.64
		PI	0.30	0.30	0.30	0.30	0.31	0.32	0.32	0.32	0.32	0.32	0.33	0.33	0.33	0.33	0.33	0.36	0.36	0.36	0.36	0.36
	50°F 10°C	TC	7732	7859	8121	8168	8480	8187	8191	8218	8229	8490	8509	8520	8525	8525	8564	9122	9126	9148	9151	9163
		S/T	0.87	1.00	1.00	1.00	1.00	0.69	0.81	0.92	0.94	1.00	0.57	0.69	0.80	0.81	0.93	0.39	0.49	0.58	0.60	0.71
		PI	0.34	0.34	0.34	0.34	0.34	0.34	0.34	0.34	0.34	0.34	0.34	0.34	0.34	0.34	0.34	0.34	0.34	0.34	0.34	0.34
	59°F 15°C	TC	7883	8073	8357	8408	8746	8364	8368	8410	8426	8756	8712	8721	8725	8725	8783	9377	9380	9398	9400	9409
		S/T	0.88	1.00	1.00	1.00	1.00	0.70	0.83	0.94	0.97	1.00	0.58	0.71	0.81	0.83	0.96	0.39	0.50	0.59	0.61	0.73
		PI	0.37	0.37	0.37	0.37	0.37	0.37	0.37	0.37	0.37	0.37	0.37	0.37	0.37	0.37	0.37	0.37	0.37	0.37	0.37	0.37
	68°F 20°C	TC	8040	8300	8605	8659	9023	8543	8546	8612	8669	9034	8915	8922	8925	8925	9026	9626	9629	9645	9646	9653
		S/T	0.91	1.00	1.00	1.00	1.00	0.72	0.85	0.97	1.00	1.00	0.59	0.72	0.84	0.86	0.99	0.40	0.50	0.61	0.62	0.75
		PI	0.39	0.39	0.40	0.40	0.40	0.40	0.40	0.40	0.40	0.40	0.40	0.40	0.40	0.40	0.40	0.40	0.40	0.40	0.40	0.40
	77°F 25°C	TC	8180	8493	8823	8881	9274	8712	8716	8816	8892	9285	9110	9120	9124	9135	9293	9866	9875	9897	9900	9910
		S/T	0.92	1.00	1.00	1.00	1.00	0.72	0.87	0.99	1.00	1.00	0.59	0.73	0.85	0.86	1.00	0.40	0.51	0.61	0.63	0.76
		PI	0.42	0.42	0.42	0.42	0.43	0.42	0.42	0.42	0.42	0.43	0.43	0.43	0.42	0.43	0.43	0.43	0.43	0.43	0.43	0.43
	82°F 27.8°C	TC	8255	8605	8948	9009	9418	8800	8814	8959	9020	9429	9211	9224	9228	9243	9438	9991	10004	10029	10032	10044
		S/T	0.94	1.00	1.00	1.00	1.00	0.73	0.87	1.00	1.00	1.00	0.60	0.74	0.86	0.87	1.00	0.40	0.51	0.62	0.63	0.76
		PI	0.47	0.47	0.47	0.47	0.47	0.47	0.47	0.47	0.47	0.47	0.47	0.47	0.47	0.47	0.47	0.48	0.48	0.48	0.48	0.48
	86°F 30°C	TC	8306	8691	9043	9106	9530	8855	8873	9054	9117	9538	9277	9288	9303	9311	9547	10074	10089	10113	10115	10126
		S/T	0.95	1.00	1.00	1.00	1.00	0.74	0.88	1.00	1.00	1.00	0.60	0.75	0.86	0.88	1.00	0.40	0.51	0.62	0.64	0.77
		PI	0.54	0.55	0.55	0.55	0.55	0.55	0.55	0.55	0.55	0.55	0.55	0.55	0.55	0.55	0.55	0.56	0.56	0.56	0.56	0.56
	95°F 35°C	TC	8527	8542	8725	8777	9121	9072	9074	9078	9078	9140	9464	9465	9470	9471	9475	10217	10213	10214	10214	10221
		S/T	0.80	0.91	1.00	1.00	1.00	0.65	0.75	0.84	0.86	0.96	0.54	0.65	0.73	0.75	0.85	0.39	0.47	0.55	0.56	0.66
		PI	0.69	0.69	0.70	0.70	0.71	0.71	0.71	0.71	0.71	0.71	0.73	0.73	0.73	0.73	0.73	0.76	0.76	0.76	0.76	0.76
	104°F 40°C	TC	7746	7774	7998	8045	8364	8242	8245	8247	8247	8356	8598	8600	8604	8605	8608	9282	9278	9280	9278	9287
		S/T	0.82	0.94	1.00	1.00	1.00	0.66	0.77	0.86	0.88	1.00	0.55	0.66	0.75	0.77	0.87	0.39	0.47	0.56	0.58	0.67
		PI	0.72	0.72	0.73	0.73	0.75	0.74	0.74	0.74	0.74	0.75	0.76	0.76	0.76	0.76	0.76	0.79	0.79	0.79	0.79	0.79
	110°F 43°C	TC	7231	7427	7708	7758	8091	7725	7727	7761	7776	8100	8078	8082	8085	8085	8132	8756	8752	8761	8762	8769
		S/T	0.89	1.00	1.00	1.00	1.00	0.70	0.83	0.94	0.96	1.00	0.58	0.70	0.81	0.83	0.96	0.39	0.49	0.59	0.61	0.73
		PI	0.75	0.75	0.76	0.77	0.78	0.76	0.76	0.77	0.77	0.78	0.78	0.78	0.78	0.78	0.78	0.80	0.80	0.80	0.80	0.80
	115°F 46°C	TC	6308	6546	6803	6849	7154	6738	6740	6799	6858	7162	7060	7066	7068	7068	7169	7661	7658	7670	7671	7675
		S/T	0.92	1.00	1.00	1.00	1.00	0.72	0.86	0.98	1.00	1.00	0.59	0.73	0.84	0.86	1.00	0.40	0.50	0.61	0.63	0.75
		PI	0.70	0.71	0.72	0.72	0.73	0.72	0.72	0.72	0.72	0.73	0.73	0.73	0.73	0.73	0.73	0.75	0.75	0.75	0.75	0.75
	122°F 50°C	TC	5157	5439	5682	5725	6012	5396	5438	5688	5731	6018	5682	5682	5712	5729	6024	6219	6231	6234	6234	6231
		S/T	1.00	1.00	1.00	1.00	1.00	0.80	0.98	1.00	1.00	1.00	0.64	0.81	0.95	0.98	1.00	0.41	0.54	0.67	0.69	0.84
		PI	0.66	0.66	0.67	0.67	0.67	0.66	0.66	0.67	0.67	0.67	0.67	0.67	0.67	0.67	0.67	0.68	0.68	0.68	0.68	0.68

Manufacturer reserves the right to change, at any time, specifications and designs without notice and without obligations.

Table 11 – High Wall Cooling Performance (6K) (Continued)

Airflow CFM	Out-door DB	ID WB	60.8°F (16.0°C)					64.4°F (16.0°C)					67.0°F (19.4°C)					71.6°F (22.0°C)				
		ID DB	73.4°F 23.0°C	77.0°F 25.0°C	80.0°F 26.7°C	80.6°F 27.0°C	84.2°F 29.0°C	73.4°F 23.0°C	77.0°F 25.0°C	80.0°F 26.7°C	80.6°F 27.0°C	84.2°F 29.0°C	73.4°F 23.0°C	77.0°F 25.0°C	80.0°F 26.7°C	80.6°F 27.0°C	84.2°F 29.0°C	73.4°F 23.0°C	77.0°F 25.0°C	80.0°F 26.7°C	80.6°F 27.0°C	84.2°F 29.0°C
441	-22°F 30°C	TC	8844	8840	8966	9003	9251	9228	9220	9214	9213	9206	9504	9492	9483	9481	9472	10024	10022	10001	9997	9976
		S/T	0.80	0.91	0.99	0.99	0.99	0.64	0.75	0.84	0.86	0.97	0.55	0.65	0.74	0.75	0.86	0.39	0.47	0.55	0.57	0.67
		PI	0.64	0.64	0.64	0.64	0.64	0.64	0.64	0.64	0.64	0.64	0.64	0.64	0.64	0.64	0.64	0.64	0.64	0.64	0.64	0.64
	-13°F 25°C	TC	9581	9577	9713	9754	10022	9997	9988	9982	9981	9973	10296	10283	10273	10271	10262	10860	10857	10835	10831	10808
		S/T	0.80	0.91	1.00	1.00	1.00	0.65	0.75	0.85	0.86	0.97	0.55	0.65	0.74	0.76	0.86	0.39	0.47	0.56	0.57	0.67
		PI	0.67	0.67	0.67	0.67	0.67	0.66	0.67	0.67	0.67	0.67	0.66	0.66	0.66	0.66	0.66	0.67	0.67	0.67	0.67	0.67
	-4°F 20°C	TC	10318	10314	10461	10504	10793	10766	10757	10750	10749	10740	11088	11074	11063	11062	11051	11695	11692	11668	11664	11639
		S/T	0.80	0.92	1.00	1.00	1.00	0.65	0.76	0.85	0.87	0.98	0.55	0.65	0.74	0.76	0.86	0.39	0.48	0.56	0.57	0.67
		PI	0.69	0.69	0.69	0.69	0.69	0.69	0.69	0.69	0.69	0.69	0.69	0.69	0.69	0.69	0.69	0.69	0.69	0.69	0.69	0.69
	0°F 17.8°C	TC	10661	10654	10852	10897	11197	11118	11106	11097	11096	11207	11445	11428	11414	11413	11407	12060	12057	12056	12058	12066
		S/T	0.81	0.93	1.00	1.00	1.00	0.66	0.77	0.86	0.88	1.00	0.55	0.66	0.75	0.77	0.87	0.39	0.48	0.57	0.58	0.68
		PI	0.70	0.70	0.70	0.70	0.70	0.70	0.70	0.70	0.70	0.70	0.70	0.70	0.70	0.70	0.70	0.71	0.71	0.71	0.71	0.71
	5°F 15°C	TC	10966	11004	11256	11308	11656	11481	11484	11484	11496	11668	11848	11851	11853	11854	11869	12543	12539	12545	12547	12552
		S/T	0.82	0.94	1.00	1.00	1.00	0.66	0.78	0.87	0.88	1.00	0.56	0.67	0.76	0.78	0.88	0.39	0.48	0.57	0.59	0.69
		PI	0.70	0.70	0.71	0.71	0.71	0.71	0.71	0.71	0.71	0.71	0.71	0.71	0.71	0.71	0.71	0.73	0.73	0.73	0.73	0.73
	14°F 10°C	TC	11343	11337	11568	11623	11983	11906	11895	11887	11886	11997	12314	12298	12286	12284	12271	13093	13089	13064	13060	13032
		S/T	0.81	0.93	1.00	1.00	1.00	0.65	0.76	0.86	0.87	1.00	0.55	0.66	0.75	0.76	0.87	0.39	0.48	0.56	0.57	0.67
		PI	0.74	0.74	0.74	0.74	0.74	0.74	0.74	0.74	0.74	0.74	0.74	0.74	0.74	0.74	0.74	0.74	0.74	0.74	0.74	0.74
	17°F 10°C	TC	11441	11478	11743	11801	12184	12010	12015	12018	12028	12197	12420	12425	12430	12430	12446	13209	13206	13204	13206	13217
		S/T	0.82	0.93	1.00	1.00	1.00	0.66	0.77	0.87	0.88	1.00	0.55	0.66	0.76	0.77	0.87	0.39	0.48	0.57	0.58	0.68
		PI	0.75	0.75	0.75	0.75	0.75	0.75	0.75	0.75	0.75	0.75	0.75	0.75	0.75	0.75	0.75	0.75	0.75	0.75	0.75	0.75
	23°F 5°C	TC	11826	11877	12184	12244	12648	12425	12428	12430	12446	12661	12853	12858	12861	12861	12882	13667	13663	13672	13674	13682
		S/T	0.83	0.95	1.00	1.00	1.00	0.66	0.78	0.88	0.89	1.00	0.56	0.67	0.76	0.78	0.89	0.39	0.48	0.57	0.59	0.69
		PI	0.75	0.75	0.75	0.75	0.76	0.75	0.75	0.75	0.75	0.76	0.76	0.76	0.76	0.76	0.76	0.77	0.77	0.77	0.77	0.77
	35°F 1.7°C	TC	12713	12713	12788	12823	13237	13307	13306	13307	13307	13343	13723	13722	13723	13723	13725	14496	14493	14492	14491	14492
		S/T	0.78	0.88	0.97	0.99	1.00	0.63	0.73	0.82	0.83	0.93	0.54	0.63	0.72	0.73	0.83	0.39	0.46	0.54	0.56	0.65
		PI	0.71	0.71	0.71	0.71	0.74	0.75	0.75	0.75	0.75	0.75	0.78	0.78	0.78	0.78	0.78	0.85	0.85	0.85	0.85	0.85
	41°F 5°C	TC	11553	11553	11645	11726	12073	12090	12090	12091	12091	12133	12468	12467	12467	12468	12468	13167	13164	13163	13162	13164
		S/T	0.78	0.89	0.98	1.00	1.00	0.64	0.74	0.83	0.84	0.94	0.54	0.64	0.72	0.74	0.84	0.39	0.47	0.55	0.56	0.66
		PI	0.55	0.55	0.55	0.56	0.58	0.58	0.58	0.58	0.58	0.59	0.61	0.61	0.61	0.61	0.61	0.66	0.66	0.66	0.66	0.66
	47°F 8.3°C	TC	10393	10399	10539	10586	10899	10874	10874	10874	10874	10924	11212	11211	11212	11212	11212	11840	11837	11836	11835	11836
		S/T	0.79	0.90	1.00	1.00	1.00	0.64	0.75	0.84	0.85	0.96	0.54	0.65	0.73	0.75	0.85	0.39	0.47	0.55	0.57	0.67
		PI	0.39	0.39	0.40	0.40	0.42	0.42	0.42	0.42	0.42	0.42	0.44	0.44	0.44	0.44	0.44	0.48	0.48	0.48	0.48	0.48
	50°F 10°C	TC	10276	10559	10915	10978	11404	10856	10862	10937	10972	11415	11280	11294	11300	11301	11409	12057	12089	12120	12124	12139
		S/T	0.90	1.00	1.00	1.00	1.00	0.71	0.85	0.96	0.99	1.00	0.59	0.72	0.83	0.85	0.99	0.40	0.50	0.60	0.62	0.74
		PI	0.45	0.45	0.45	0.45	0.45	0.45	0.45	0.45	0.45	0.45	0.45	0.45	0.45	0.45	0.45	0.45	0.45	0.45	0.45	0.45
	59°F 15°C	TC	10483	10851	11236	11305	11765	11092	11107	11233	11317	11776	11549	11561	11565	11582	11786	12402	12427	12451	12454	12464
		S/T	0.92	1.00	1.00	1.00	1.00	0.73	0.86	1.00	1.00	1.00	0.60	0.73	0.85	0.86	1.00	0.40	0.51	0.61	0.63	0.76
		PI	0.48	0.48	0.49	0.49	0.49	0.49	0.49	0.49	0.49	0.49	0.49	0.49	0.49	0.49	0.49	0.49	0.49	0.49	0.49	0.49
	68°F 20°C	TC	10684	11140	11553	11627	12120	11311	11336	11566	11639	12132	11800	11809	11830	11840	12142	12714	12738	12758	12760	12767
		S/T	0.95	1.00	1.00	1.00	1.00	0.74	0.89	1.00	1.00	1.00	0.61	0.75	0.87	0.89	1.00	0.40	0.51	0.63	0.65	0.78
		PI	0.51	0.52	0.52	0.52	0.52	0.52	0.52	0.52	0.52	0.52	0.52	0.52	0.52	0.52	0.52	0.53	0.53	0.53	0.53	0.53
	77°F 25°C	TC	10875	11398	11844	11923	12456	11528	11565	11857	11936	12468	12051	12064	12095	12108	12479	13015	13055	13085	13088	13100
		S/T	0.97	1.00	1.00	1.00	1.00	0.75	0.90	1.00	1.00	1.00	0.61	0.76	0.88	0.90	1.00	0.40	0.52	0.63	0.65	0.79
		PI	0.55	0.55	0.56	0.56	0.56	0.55	0.55	0.56	0.56	0.56	0.56	0.56	0.56	0.56	0.56	0.56	0.56	0.56	0.56	0.56
	82°F 27.8°C	TC	10983	11543	12009	12090	12644	11638	11683	12019	12104	12657	12179	12195	12233	12248	12668	13168	13218	13252	13256	13270
		S/T	0.99	1.00	1.00	1.00	1.00	0.76	0.91	1.00	1.00	1.00	0.62	0.77	0.89	0.92	1.00	0.40	0.52	0.64	0.66	0.80
		PI	0.61	0.62	0.62	0.62	0.62	0.62	0.62	0.62	0.62	0.62	0.62	0.62	0.62	0.62	0.62	0.63	0.63	0.63	0.63	0.63
	86°F 30°C	TC	11110	11665	12142	12227	12796	11717	11771	12156	12241	12809	12272	12286	12331	12349	12820	13286	13337	13369	13372	13385
		S/T	1.00	1.00	1.00	1.00	1.00	0.77	0.93	1.00	1.00	1.00	0.62	0.78	0.91	0.93	1.00	0.40	0.52	0.64	0.66	0.81
		PI	0.71	0.72	0.72	0.72	0.73	0.72	0.72	0.72	0.72	0.73	0.72	0.72	0.72	0.72	0.73	0.73	0.73	0.73	0.73	0.73
	95°F 35°C	TC	11316	11377	11745	11814	12281	12026	12033	12037	12051	12297	12542	12545	12553	12554	12575	13515	13510	13513	13517	13535
		S/T	0.83	0.95	1.00	1.00	1.00	0.66	0.78	0.88	0.89	1.00	0.56	0.67	0.76	0.78	0.88	0.39	0.48	0.57	0.58	0.68
		PI	0.90	0.91	0.92	0.92	0.94	0.93	0.93	0.93	0.93	0.94	0.95	0.95	0.95	0.95	0.95	0.99	0.99	0.99	0.99	0.99
	104°F 40°C	TC	10281	10375	10766	10830	11262	10929	10935	10954	10966	11276	11395	11400	11405	11406	11438	12282	12277	12283	12287	12300
		S/T	0.85	0.98	1.00	1.00	1.00	0.68	0.80	0.90	0.92	1.00	0.56	0.68	0.78	0.80	0.91	0.39	0.48	0.58	0.59	0.70
		PI	0.94	0.95	0.97	0.97	0.99	0.97	0.97	0.97	0.98	0.99	1.00	0.99	0.99	0.99	1.00	1.04	1.04	1.04	1.04	1.04
	110°F 43°C	TC	9623	9993	10374	10441	10893	10245	10248	10362	10453	10905	10706	10715	10717	10725	10914	11588	11589	11607	11609	11615
		S/T	0.92	1.00	1.00	1.00	1.00	0.72	0.87	0.99	1.00	1.00	0.60	0.73	0.85	0.86	1.00	0.40	0.51	0.61	0.63	0.76
		PI	0.98	0.99	1.01	1.01	1.03	1.00	1.00	1.01	1.01	1.03	1.02	1.02	1.02	1.02	1.03	1.05	1.05	1.05	1.05	1.05
	115°F 46°C	TC	8401	8806	9154	9222	9628	8934	8952	9164	9234	9638	9350	9356	9369	9378	9646	10139	10146	10160	10162	10165
		S/T	0.96	1.00	1.00	1.00	1.00	0.75	0.89	1.00	1.00	1.00	0.61	0.75	0.87	0.90	1.00	0.40	0.52	0.63	0.65	0.78
		PI	0.93	0.94	0.95	0.96	0.97	0.95	0.95	0.95	0.96	0.97	0.96	0.96	0.96	0.96	0.97	0.99	0.99	0.99	0.99	0.99
	122°F 50°C	TC	6855	7233	7557	7614	7998	7074	7241	7566	7622	8006	7450	7447	7571	7628	8011	8134	8166	8168	8167	8178
		S/T	1.00	1.00	1.00	1.00	1.00	0.84	1.00	1.00	1.00	1.00	0.67	0.85	1.00	1.00	1.00	0.41	0.55	0.69	0.72	0.88
		PI	0.86	0.87	0.88	0.88	0.89	0.87	0.87	0.88	0.88	0.89	0.88	0.88	0.88	0.88	0.89	0.90	0.89	0.89	0.89	0.89

NOTE: Values in gray are extrapolated based on tested performance.

Table 12 – High Wall Heating Performance (6K)

AIRFLOW (CFM)	OUTDOOR DB	HEATING PERFORMANCE AT INDOOR DRY BULB TEMPERATURE									
		TC: Total Heating Capacity (BTU/hr)					PI: Power Input (kW)				
		Indoor Conditions (DB)					Indoor Conditions (DB)				
		60.8°F (16.0°C)	68°F (20.0°C)	70°F (21.1°C)	71.6°F (22.0°C)	75.2°F (24.0°C)	60.8°F (16.0°C)	68°F (20.0°C)	70°F (21.1°C)	71.6°F (22.0°C)	75.2°F (24.0°C)
176	-22°F (-30.0°C)	1346	1319	1313	1274	1263	0.60	0.60	0.61	0.61	0.61
	-13°F (-25.0°C)	1809	1773	1764	1646	1631	0.64	0.65	0.65	0.65	0.65
	-4°F (-20.0°C)	2256	2211	2200	2053	2035	0.69	0.70	0.70	0.70	0.71
	0°F (-17.8°C)	2914	2855	2841	2651	2627	0.75	0.76	0.76	0.76	0.76
	5°F (-15.0°C)	3735	3660	3642	3399	3368	0.82	0.83	0.83	0.83	0.83
	14°F (-10.0°C)	3790	3714	3696	3449	3418	0.83	0.84	0.84	0.85	0.85
	17°F (-8.3°C)	3808	3732	3714	3466	3434	0.84	0.85	0.85	0.85	0.85
	22°F (-5.6°C)	4034	3953	3933	3671	3638	0.88	0.89	0.89	0.89	0.90
	27°F (-2.8°C)	4259	4174	4153	3876	3841	0.93	0.93	0.94	0.94	0.94
	32°F (0.0°C)	4484	4395	4373	4081	4044	0.97	0.98	0.98	0.98	0.99
	35°F (1.7°C)	4620	4527	4505	4204	4166	1.00	1.01	1.01	1.01	1.01
	37°F (2.8°C)	4703	4609	4586	4280	4241	0.97	0.98	0.98	0.99	0.99
	42°F (5.6°C)	4911	4812	4788	4469	4428	0.92	0.93	0.93	0.93	0.93
	44.6°F (7.0°C)	4994	4894	4869	4544	4503	0.90	0.90	0.91	0.91	0.91
	47°F (8.3°C)	5118	5016	4991	4658	4616	0.86	0.87	0.87	0.87	0.88
	52°F (11.1°C)	5322	5216	5190	4843	4800	0.81	0.82	0.82	0.82	0.83
	57F (13.9°C)	5526	5415	5388	5029	4983	0.76	0.77	0.77	0.77	0.77
	59°F (15.0°C)	5607	5495	5468	5103	5057	0.74	0.75	0.75	0.75	0.75
	62°F (16.7°C)	5730	5615	5587	5214	5167	0.71	0.71	0.72	0.72	0.72
	64.4°F (18.0°C)	5828	5711	5682	5303	5255	0.68	0.69	0.69	0.69	0.70
	69.8°F (21.0°C)	6048	5927	5897	5503	5454	0.63	0.63	0.64	0.64	0.64
	75.2°F (24.0°C)	6268	6142	6112	5704	5652	0.57	0.58	0.58	0.58	0.58
229	-22°F (-30.0°C)	1820	1784	1775	1745	1729	0.71	0.71	0.71	0.71	0.72
	-13°F (-25.0°C)	2398	2350	2338	2254	2234	0.76	0.76	0.77	0.77	0.77
	-4°F (-20.0°C)	2991	2931	2917	2812	2787	0.82	0.82	0.83	0.83	0.83
	0°F (-17.8°C)	3862	3785	3766	3631	3598	0.88	0.89	0.89	0.89	0.90
	5°F (-15.0°C)	4951	4852	4827	4654	4612	0.97	0.97	0.98	0.98	0.98
	14°F (-10.0°C)	5024	4923	4899	4723	4680	0.98	0.99	0.99	0.99	1.00
	17°F (-8.3°C)	5048	4947	4923	4746	4703	0.99	1.00	1.00	1.00	1.00
	22°F (-5.6°C)	5347	5240	5214	5027	4981	1.04	1.05	1.05	1.05	1.06
	27°F (-2.8°C)	5646	5533	5505	5308	5260	1.09	1.10	1.10	1.10	1.11
	32°F (0.0°C)	5944	5825	5796	5588	5538	1.14	1.15	1.15	1.16	1.16
	35°F (1.7°C)	6124	6001	5971	5757	5705	1.17	1.18	1.19	1.19	1.19
	37°F (2.8°C)	6234	6109	6079	5860	5808	1.15	1.16	1.16	1.16	1.17
	42°F (5.6°C)	6509	6379	6347	6119	6064	1.08	1.09	1.09	1.09	1.10
	44.6°F (7.0°C)	6619	6487	6455	6223	6167	1.06	1.06	1.07	1.07	1.07
	47°F (8.3°C)	6785	6649	6616	6378	6321	1.02	1.02	1.03	1.03	1.03
	52°F (11.1°C)	7055	6914	6879	6632	6573	0.96	0.96	0.97	0.97	0.97
	57F (13.9°C)	7325	7178	7143	6886	6824	0.89	0.90	0.90	0.91	0.91
	59°F (15.0°C)	7433	7284	7248	6988	6925	0.87	0.88	0.88	0.88	0.88
	62°F (16.7°C)	7595	7443	7406	7140	7076	0.83	0.84	0.84	0.84	0.85
	64.4°F (18.0°C)	7725	7570	7532	7262	7197	0.81	0.81	0.81	0.82	0.82
	69.8°F (21.0°C)	8016	7856	7817	7536	7468	0.74	0.75	0.75	0.75	0.75
	75.2°F (24.0°C)	8308	8142	8101	7811	7740	0.67	0.68	0.68	0.68	0.69

Table 12 – High Wall Heating Performance (6K) (Continued)

AIRFLOW (CFM)	OUTDOOR DB	HEATING PERFORMANCE AT INDOOR DRY BULB TEMPERATURE									
		TC: Total Heating Capacity (BTU/hr)					PI: Power Input (kW)				
		Indoor Conditions (DB)					Indoor Conditions (DB)				
		60.8°F (16.0°C)	68°F (20.0°C)	70°F (21.1°C)	71.6°F (22.0°C)	75.2°F (24.0°C)	60.8°F (16.0°C)	68°F (20.0°C)	70°F (21.1°C)	71.6°F (22.0°C)	75.2°F (24.0°C)
323	-22°F (-30.0°C)	2460	2411	2399	2389	2368	0.74	0.75	0.75	0.75	0.75
	-13°F (-25.0°C)	3178	3115	3099	3087	3059	0.80	0.80	0.81	0.81	0.81
	-4°F (-20.0°C)	3965	3886	3866	3851	3816	0.86	0.87	0.87	0.87	0.87
	0°F (-17.8°C)	5119	5017	4992	4972	4927	0.93	0.94	0.94	0.94	0.94
	5°F (-15.0°C)	6562	6431	6399	6373	6316	1.02	1.02	1.03	1.03	1.03
	14°F (-10.0°C)	6659	6526	6494	6468	6409	1.03	1.04	1.04	1.05	1.05
	17°F (-8.3°C)	6692	6558	6525	6499	6441	1.04	1.05	1.05	1.05	1.06
	22°F (-5.6°C)	7088	6946	6911	6884	6822	1.09	1.10	1.11	1.11	1.11
	27°F (-2.8°C)	7484	7334	7297	7268	7203	1.15	1.16	1.16	1.16	1.17
	32°F (0.0°C)	7880	7722	7683	7653	7584	1.20	1.21	1.21	1.22	1.22
	35°F (1.7°C)	8117	7955	7915	7883	7812	1.23	1.24	1.25	1.25	1.25
	37°F (2.8°C)	8263	8098	8058	8025	7953	1.21	1.22	1.22	1.22	1.23
	42°F (5.6°C)	8628	8456	8414	8380	8305	1.14	1.15	1.15	1.15	1.16
	44.6°F (7.0°C)	8774	8599	8556	8522	8445	1.11	1.12	1.12	1.12	1.13
	47°F (8.3°C)	8994	8814	8770	8735	8656	1.07	1.08	1.08	1.08	1.09
	52°F (11.1°C)	9352	9165	9119	9082	9001	1.01	1.01	1.02	1.02	1.02
	57F (13.9°C)	9710	9515	9468	9430	9345	0.94	0.95	0.95	0.95	0.96
	59°F (15.0°C)	9853	9656	9608	9569	9483	0.92	0.92	0.93	0.93	0.93
	62°F (16.7°C)	10068	9866	9817	9778	9690	0.88	0.89	0.89	0.89	0.89
	64.4°F (18.0°C)	10240	10035	9985	9945	9855	0.85	0.85	0.86	0.86	0.86
	69.8°F (21.0°C)	10626	10414	10362	10320	10227	0.78	0.79	0.79	0.79	0.79
	75.2°F (24.0°C)	11013	10793	10739	10696	10599	0.71	0.72	0.72	0.72	0.72
382	-22°F (-30.0°C)	3261	3196	3180	3167	3139	0.75	0.76	0.76	0.76	0.76
	-13°F (-25.0°C)	4213	4129	4108	4092	4055	0.81	0.81	0.81	0.82	0.82
	-4°F (-20.0°C)	5256	5151	5125	5104	5058	0.87	0.88	0.88	0.88	0.88
	0°F (-17.8°C)	6786	6650	6617	6591	6531	0.94	0.95	0.95	0.95	0.95
	5°F (-15.0°C)	8699	8525	8482	8448	8372	1.03	1.03	1.04	1.04	1.04
	14°F (-10.0°C)	8827	8651	8608	8573	8496	1.04	1.05	1.06	1.06	1.06
	17°F (-8.3°C)	8870	8693	8649	8615	8537	1.05	1.06	1.06	1.06	1.07
	22°F (-5.6°C)	9395	9207	9161	9125	9042	1.11	1.11	1.12	1.12	1.12
	27°F (-2.8°C)	9920	9722	9673	9634	9548	1.16	1.17	1.17	1.17	1.18
	32°F (0.0°C)	10445	10236	10185	10144	10053	1.21	1.22	1.23	1.23	1.23
	35°F (1.7°C)	10760	10545	10492	10450	10356	1.25	1.26	1.26	1.26	1.27
	37°F (2.8°C)	10953	10734	10681	10638	10542	1.22	1.23	1.23	1.23	1.24
	42°F (5.6°C)	11437	11209	11153	11108	11008	1.15	1.16	1.16	1.16	1.17
	44.6°F (7.0°C)	11631	11398	11341	11296	11194	1.12	1.13	1.13	1.14	1.14
	47°F (8.3°C)	11922	11683	11625	11578	11474	1.08	1.09	1.09	1.09	1.10
	52°F (11.1°C)	12396	12148	12087	12039	11931	1.02	1.02	1.03	1.03	1.03
	57F (13.9°C)	12871	12613	12550	12500	12388	0.95	0.96	0.96	0.96	0.97
	59°F (15.0°C)	13061	12799	12735	12684	12570	0.93	0.93	0.94	0.94	0.94
	62°F (16.7°C)	13345	13078	13013	12961	12844	0.89	0.89	0.90	0.90	0.90
	64.4°F (18.0°C)	13573	13302	13235	13182	13064	0.86	0.86	0.87	0.87	0.87
	69.8°F (21.0°C)	14086	13804	13735	13680	13557	0.79	0.79	0.79	0.80	0.80
	75.2°F (24.0°C)	14598	14306	14235	14178	14050	0.72	0.72	0.72	0.73	0.73

NOTE: Values in gray are extrapolated based on tested performance.

Table 13 – High Wall Cooling Performance (9K)

Airflow CFM	Out-door DB	ID WB	60.8°F (16.0°C)					64.4°F (16.0°C)					67.0°F (19.4°C)					71.6°F (22.0°C)				
		ID DB	73.4°F 23.0°C	77.0°F 25.0°C	80.0°F 26.7°C	80.6°F 27.0°C	84.2°F 29.0°C	73.4°F 23.0°C	77.0°F 25.0°C	80.0°F 26.7°C	80.6°F 27.0°C	84.2°F 29.0°C	73.4°F 23.0°C	77.0°F 25.0°C	80.0°F 26.7°C	80.6°F 27.0°C	84.2°F 29.0°C	73.4°F 23.0°C	77.0°F 25.0°C	80.0°F 26.7°C	80.6°F 27.0°C	84.2°F 29.0°C
176	-22°F 30°C	TC	3908	3907	3907	3907	3906	4090	4089	4088	4088	4087	4219	4218	4217	4217	4216	4461	4459	4458	4458	4457
		S/T	0.71	0.80	0.87	0.88	0.96	0.59	0.67	0.74	0.75	0.83	0.51	0.59	0.66	0.67	0.74	0.38	0.46	0.51	0.52	0.59
		PI	0.17	0.17	0.17	0.17	0.17	0.17	0.17	0.17	0.17	0.17	0.16	0.16	0.16	0.16	0.16	0.16	0.16	0.16	0.16	0.16
	-13°F 25°C	TC	4234	4233	4232	4232	4232	4431	4429	4429	4429	4428	4570	4569	4568	4568	4567	4832	4831	4830	4830	4828
		S/T	0.72	0.80	0.87	0.88	0.97	0.59	0.67	0.74	0.76	0.83	0.51	0.59	0.66	0.67	0.75	0.38	0.46	0.51	0.52	0.60
		PI	0.17	0.17	0.17	0.17	0.17	0.17	0.17	0.17	0.17	0.17	0.17	0.17	0.17	0.17	0.17	0.17	0.17	0.17	0.17	0.17
	-4°F 20°C	TC	4559	4559	4558	4558	4557	4771	4770	4769	4769	4768	4922	4921	4919	4919	4918	5204	5203	5202	5201	5200
		S/T	0.72	0.80	0.88	0.89	0.97	0.60	0.68	0.75	0.76	0.84	0.52	0.59	0.66	0.67	0.75	0.39	0.47	0.51	0.52	0.60
		PI	0.18	0.18	0.18	0.18	0.18	0.18	0.18	0.18	0.18	0.18	0.18	0.18	0.18	0.18	0.18	0.18	0.18	0.18	0.18	0.18
	0°F 17.8°C	TC	4708	4707	4706	4706	4704	4925	4924	4922	4922	4921	5078	5077	5076	5075	5074	5365	5363	5362	5362	5360
		S/T	0.72	0.81	0.88	0.90	0.98	0.60	0.68	0.75	0.76	0.85	0.52	0.60	0.67	0.68	0.76	0.39	0.47	0.52	0.53	0.60
		PI	0.18	0.18	0.18	0.18	0.18	0.18	0.18	0.18	0.18	0.18	0.18	0.18	0.18	0.18	0.18	0.18	0.18	0.18	0.18	0.18
	5°F 15°C	TC	4855	4855	4855	4855	4928	5098	5097	5097	5097	5097	5272	5272	5271	5271	5271	5606	5605	5603	5603	5603
		S/T	0.73	0.82	0.90	0.91	1.00	0.60	0.69	0.76	0.77	0.86	0.52	0.60	0.67	0.68	0.77	0.39	0.47	0.52	0.53	0.61
		PI	0.18	0.18	0.18	0.18	0.18	0.18	0.18	0.18	0.18	0.18	0.18	0.18	0.18	0.18	0.18	0.18	0.18	0.18	0.18	0.18
	14°F 10°C	TC	4907	4907	4906	4906	4930	5165	5164	5163	5163	5162	5349	5348	5346	5346	5345	5699	5697	5696	5695	5694
		S/T	0.73	0.81	0.89	0.90	0.99	0.60	0.68	0.75	0.76	0.85	0.52	0.60	0.66	0.68	0.76	0.39	0.47	0.51	0.53	0.60
		PI	0.19	0.19	0.19	0.19	0.19	0.19	0.19	0.19	0.19	0.19	0.19	0.19	0.19	0.19	0.19	0.19	0.19	0.19	0.19	0.19
	17°F 10°C	TC	4928	4927	4927	4927	4998	5187	5186	5185	5184	5185	5373	5372	5372	5371	5372	5735	5734	5732	5732	5732
		S/T	0.73	0.82	0.89	0.91	1.00	0.60	0.69	0.76	0.77	0.85	0.52	0.60	0.67	0.68	0.76	0.39	0.47	0.52	0.53	0.61
		PI	0.19	0.19	0.19	0.19	0.19	0.19	0.19	0.19	0.19	0.19	0.19	0.19	0.19	0.19	0.19	0.19	0.19	0.19	0.19	0.19
	23°F 5°C	TC	5042	5042	5042	5046	5138	5314	5313	5313	5313	5313	5509	5509	5508	5508	5508	5884	5883	5881	5881	5881
		S/T	0.74	0.83	0.90	0.91	1.00	0.61	0.69	0.77	0.78	0.86	0.52	0.60	0.67	0.69	0.77	0.39	0.47	0.52	0.53	0.61
		PI	0.21	0.21	0.21	0.21	0.21	0.21	0.21	0.21	0.21	0.21	0.21	0.21	0.21	0.21	0.21	0.22	0.22	0.22	0.22	0.22
	35°F 1.7°C	TC	5312	5311	5311	5311	5318	5587	5586	5586	5586	5585	5781	5780	5780	5780	5779	6146	6144	6143	6143	6142
		S/T	0.70	0.78	0.85	0.86	0.93	0.59	0.66	0.72	0.74	0.81	0.51	0.58	0.64	0.65	0.73	0.39	0.46	0.50	0.51	0.58
		PI	0.24	0.24	0.24	0.24	0.24	0.25	0.25	0.25	0.25	0.25	0.26	0.26	0.26	0.26	0.26	0.28	0.28	0.28	0.28	0.28
	41°F 5°C	TC	5266	5265	5265	5265	5277	5536	5536	5535	5535	5534	5727	5726	5726	5726	5725	6086	6084	6083	6083	6082
		S/T	0.71	0.79	0.86	0.87	0.95	0.59	0.67	0.73	0.74	0.82	0.51	0.59	0.65	0.66	0.73	0.39	0.46	0.51	0.52	0.59
		PI	0.23	0.23	0.23	0.23	0.23	0.25	0.25	0.25	0.25	0.25	0.26	0.26	0.26	0.26	0.26	0.28	0.28	0.28	0.28	0.28
	47°F 8.3°C	TC	5218	5218	5217	5217	5235	5485	5484	5483	5483	5483	5673	5672	5671	5671	5670	6025	6024	6023	6023	6022
		S/T	0.71	0.80	0.87	0.88	0.96	0.59	0.67	0.74	0.75	0.83	0.51	0.59	0.65	0.66	0.74	0.39	0.46	0.51	0.52	0.59
		PI	0.23	0.23	0.23	0.23	0.23	0.24	0.24	0.24	0.24	0.24	0.25	0.25	0.25	0.25	0.25	0.28	0.28	0.28	0.28	0.28
	50°F 10°C	TC	5123	5123	5171	5213	5406	5433	5434	5435	5436	5456	5657	5658	5660	5661	5663	6093	6091	6092	6091	6097
		S/T	0.79	0.89	0.99	1.00	1.00	0.64	0.74	0.82	0.84	0.94	0.54	0.64	0.72	0.73	0.83	0.39	0.46	0.54	0.56	0.65
		PI	0.26	0.26	0.26	0.26	0.26	0.26	0.26	0.26	0.26	0.26	0.26	0.26	0.26	0.26	0.26	0.26	0.26	0.26	0.26	0.26
	59°F 15°C	TC	5068	5076	5176	5206	5410	5390	5392	5393	5393	5426	5626	5625	5627	5627	5629	6079	6076	6077	6076	6081
		S/T	0.80	0.91	1.00	1.00	1.00	0.65	0.75	0.84	0.86	0.96	0.54	0.65	0.73	0.75	0.85	0.39	0.47	0.55	0.56	0.66
		PI	0.26	0.26	0.26	0.26	0.26	0.26	0.26	0.26	0.26	0.26	0.26	0.26	0.26	0.26	0.26	0.26	0.26	0.26	0.26	0.26
	68°F 20°C	TC	5017	5033	5175	5207	5420	5350	5351	5352	5352	5416	5593	5592	5594	5594	5595	6061	6058	6058	6058	6063
		S/T	0.82	0.94	1.00	1.00	1.00	0.66	0.77	0.86	0.88	1.00	0.55	0.66	0.75	0.77	0.87	0.39	0.47	0.56	0.57	0.67
		PI	0.26	0.26	0.26	0.26	0.26	0.26	0.26	0.26	0.26	0.26	0.27	0.27	0.27	0.27	0.27	0.27	0.27	0.27	0.27	0.27
	77°F 25°C	TC	4958	4982	5153	5187	5410	5305	5306	5308	5313	5418	5558	5558	5561	5561	5568	6046	6043	6044	6044	6051
		S/T	0.83	0.96	1.00	1.00	1.00	0.66	0.78	0.88	0.89	1.00	0.55	0.67	0.76	0.78	0.88	0.39	0.48	0.56	0.58	0.68
		PI	0.27	0.27	0.27	0.27	0.27	0.27	0.27	0.27	0.27	0.27	0.27	0.27	0.27	0.27	0.27	0.27	0.27	0.27	0.27	0.27
	82°F 27.8°C	TC	4947	4979	5170	5204	5434	5302	5304	5309	5314	5442	5562	5562	5565	5566	5575	6062	6059	6060	6061	6069
		S/T	0.84	0.97	1.00	1.00	1.00	0.67	0.79	0.88	0.90	1.00	0.56	0.67	0.77	0.78	0.89	0.39	0.48	0.57	0.58	0.68
		PI	0.30	0.30	0.30	0.30	0.31	0.30	0.30	0.30	0.30	0.31	0.31	0.31	0.31	0.31	0.31	0.31	0.31	0.31	0.31	0.31
	86°F 30°C	TC	4966	5010	5218	5254	5490	5329	5332	5339	5344	5498	5594	5595	5598	5598	5611	6105	6102	6103	6105	6112
		S/T	0.85	0.98	1.00	1.00	1.00	0.67	0.80	0.89	0.91	1.00	0.56	0.68	0.77	0.79	0.90	0.39	0.48	0.57	0.59	0.69
		PI	0.37	0.37	0.37	0.37	0.37	0.37	0.37	0.37	0.37	0.37	0.37	0.37	0.37	0.37	0.37	0.38	0.38	0.38	0.38	0.38
	95°F 35°C	TC	5087	5087	5087	5093	5223	5428	5426	5426	5426	5427	5673	5673	5671	5671	5672	6148	6146	6144	6144	6144
		S/T	0.74	0.83	0.91	0.92	1.00	0.61	0.69	0.77	0.78	0.87	0.52	0.60	0.67	0.69	0.77	0.39	0.47	0.52	0.53	0.61
		PI	0.50	0.50	0.50	0.50	0.50	0.51	0.51	0.51	0.51	0.51	0.52	0.52	0.52	0.52	0.52	0.55	0.55	0.55	0.55	0.55
	104°F 40°C	TC	4633	4633	4641	4648	4803	4942	4941	4941	4941	4942	5166	5165	5164	5164	5165	5597	5595	5594	5593	5593
		S/T	0.75	0.85	0.93	0.95	1.00	0.61	0.71	0.78	0.80	0.89	0.52	0.61	0.69	0.70	0.79	0.39	0.45	0.52	0.54	0.62
		PI	0.49	0.49	0.49	0.49	0.50	0.51	0.51	0.51	0.51	0.51	0.52	0.52	0.52	0.52	0.52	0.54	0.54	0.54	0.54	0.54
	110°F 43°C	TC	4332	4339	4436	4465	4653	4639	4639	4640	4640	4666	4860	4859	4860	4860	4861	5286	5284	5284	5284	5284
		S/T	0.80	0.91	1.00	1.00	1.00	0.64	0.75	0.84	0.86	0.96	0.54	0.65	0.73	0.75	0.85	0.39	0.47	0.55	0.56	0.66
		PI	0.49	0.49	0.50	0.50	0.50	0.50	0.50	0.50	0.50	0.51	0.51	0.51	0.51	0.51	0.51	0.53	0.53	0.53	0.53	0.53
	115°F 46°C	TC	3697	3711	3838	3863	4032	3965	3966	3966	3966	4038	4159	4159	4160	4160	4161	4533	4531	4531	4530	4532
		S/T	0.83	0.95	1.00	1.00	1.00	0.66	0.77	0.87	0.89	1.00	0.55	0.66	0.75	0.77	0.88	0.39	0.47	0.56	0.57	0.67
		PI	0.41	0.41	0.41	0.41	0.42	0.42	0.42	0.42	0.42	0.42	0.42	0.42	0.42	0.42	0.42	0.43	0.43	0.43	0.43	0.43
	122°F 50°C	TC	2838	2961	3091	3114	3268	3061	3061	3088	3118	3272	3226	3227	3227	3227	3275	3545	3543	3546	3546	3547
		S/T	0.93	1.00	1.00	1.00	1.00	0.72	0.86	0.99	1.00	1.00	0.59	0.73	0.84	0.86	1.00	0.39	0.50	0.61	0.62	0.75
		PI	0.30	0.30	0.30	0.30	0.30	0.30	0.30	0.30	0.30	0.30	0.30	0.30	0.30	0.30	0.30	0.31	0.31	0.31	0.31	0.31

Manufacturer reserves the right to change, at any time, specifications and designs without notice and without obligations.

Table 13 – High Wall Cooling Performance (9K) (Continued)

Airflow CFM	Out-door DB	ID WB	60.8°F (16.0°C)					64.4°F (16.0°C)					67.0°F (19.4°C)					71.6°F (22.0°C)				
		ID DB	73.4°F 23.0°C	77.0°F 25.0°C	80.0°F 26.7°C	80.6°F 27.0°C	84.2°F 29.0°C	73.4°F 23.0°C	77.0°F 25.0°C	80.0°F 26.7°C	80.6°F 27.0°C	84.2°F 29.0°C	73.4°F 23.0°C	77.0°F 25.0°C	80.0°F 26.7°C	80.6°F 27.0°C	84.2°F 29.0°C	73.4°F 23.0°C	77.0°F 25.0°C	80.0°F 26.7°C	80.6°F 27.0°C	84.2°F 29.0°C
229	-22°F 30°C	TC	5178	5177	5175	5175	5282	5411	5409	5408	5407	5406	5576	5574	5572	5572	5569	5886	5884	5882	5882	5878
		S/T	0.74	0.83	0.91	0.93	0.99	0.61	0.70	0.77	0.79	0.88	0.52	0.61	0.68	0.70	0.78	0.38	0.45	0.52	0.54	0.62
		PI	0.21	0.21	0.21	0.21	0.21	0.21	0.21	0.21	0.21	0.21	0.21	0.21	0.21	0.21	0.21	0.21	0.21	0.21	0.21	0.21
	-13°F 25°C	TC	5609	5608	5607	5607	5722	5862	5860	5858	5858	5856	6041	6039	6037	6036	6033	6376	6375	6372	6372	6368
		S/T	0.75	0.84	0.92	0.93	1.00	0.61	0.70	0.78	0.79	0.88	0.52	0.61	0.69	0.70	0.79	0.38	0.46	0.53	0.54	0.62
		PI	0.22	0.22	0.22	0.22	0.22	0.22	0.22	0.22	0.22	0.22	0.22	0.22	0.22	0.22	0.22	0.22	0.22	0.22	0.22	0.22
	-4°F 20°C	TC	6041	6039	6038	6038	6162	6313	6311	6309	6309	6307	6505	6503	6501	6500	6498	6867	6865	6862	6862	6858
		S/T	0.75	0.84	0.92	0.94	1.00	0.61	0.71	0.78	0.79	0.88	0.53	0.61	0.69	0.70	0.79	0.39	0.46	0.53	0.54	0.63
		PI	0.23	0.23	0.23	0.23	0.23	0.23	0.23	0.23	0.23	0.23	0.23	0.23	0.23	0.23	0.23	0.23	0.23	0.23	0.23	0.23
	0°F 17.8°C	TC	6238	6236	6235	6235	6390	6516	6514	6511	6511	6508	6713	6710	6707	6707	6703	7078	7077	7076	7076	7077
		S/T	0.75	0.85	0.93	0.95	1.00	0.62	0.71	0.79	0.80	0.90	0.53	0.62	0.70	0.71	0.80	0.39	0.46	0.53	0.55	0.63
		PI	0.23	0.23	0.23	0.23	0.23	0.23	0.23	0.23	0.23	0.23	0.23	0.23	0.23	0.23	0.23	0.23	0.23	0.23	0.23	0.23
	5°F 15°C	TC	6428	6428	6448	6458	6646	6741	6740	6741	6742	6750	6965	6965	6965	6966	6967	7393	7391	7391	7391	7391
		S/T	0.76	0.86	0.94	0.96	1.00	0.62	0.72	0.80	0.81	0.90	0.53	0.62	0.70	0.72	0.81	0.39	0.46	0.54	0.55	0.64
		PI	0.23	0.23	0.23	0.23	0.23	0.23	0.23	0.23	0.23	0.23	0.23	0.23	0.23	0.23	0.23	0.24	0.24	0.24	0.24	0.24
	14°F 10°C	TC	6501	6499	6498	6498	6682	6833	6830	6829	6828	6826	7070	7068	7065	7065	7061	7521	7519	7516	7516	7511
		S/T	0.75	0.85	0.93	0.95	1.00	0.62	0.71	0.79	0.80	0.89	0.53	0.62	0.69	0.71	0.79	0.39	0.46	0.53	0.54	0.63
		PI	0.25	0.25	0.25	0.25	0.24	0.24	0.24	0.24	0.24	0.24	0.24	0.24	0.24	0.24	0.24	0.24	0.24	0.24	0.24	0.24
	17°F 10°C	TC	6524	6522	6539	6548	6744	6857	6855	6856	6857	6864	7097	7097	7098	7099	7101	7563	7561	7561	7561	7563
		S/T	0.76	0.86	0.94	0.96	1.00	0.62	0.72	0.80	0.81	0.90	0.53	0.62	0.70	0.71	0.80	0.39	0.46	0.53	0.55	0.63
		PI	0.25	0.25	0.25	0.25	0.25	0.25	0.25	0.25	0.25	0.25	0.25	0.25	0.25	0.25	0.25	0.25	0.25	0.25	0.25	0.25
	23°F 5°C	TC	6676	6676	6704	6716	6936	7026	7026	7027	7027	7039	7278	7278	7278	7279	7280	7760	7758	7758	7758	7759
		S/T	0.77	0.87	0.95	0.97	1.00	0.62	0.72	0.80	0.82	0.91	0.53	0.63	0.71	0.72	0.81	0.39	0.46	0.54	0.55	0.64
		PI	0.27	0.27	0.27	0.27	0.27	0.27	0.27	0.27	0.27	0.27	0.28	0.28	0.28	0.28	0.28	0.28	0.28	0.28	0.28	0.28
	35°F 1.7°C	TC	7044	7043	7044	7044	7134	7394	7393	7392	7392	7393	7640	7639	7638	7638	7638	8099	8097	8096	8095	8095
		S/T	0.73	0.81	0.89	0.90	1.00	0.60	0.68	0.76	0.77	0.85	0.52	0.60	0.67	0.68	0.76	0.39	0.47	0.52	0.53	0.60
		PI	0.30	0.30	0.30	0.30	0.31	0.32	0.32	0.32	0.32	0.32	0.33	0.33	0.33	0.33	0.33	0.36	0.36	0.36	0.36	0.36
	41°F 5°C	TC	6964	6981	6981	6983	7098	7326	7325	7324	7324	7324	7568	7568	7566	7566	7566	8020	8018	8017	8016	8016
		S/T	0.74	0.82	0.90	0.91	1.00	0.60	0.69	0.76	0.78	0.86	0.52	0.60	0.67	0.69	0.77	0.39	0.45	0.52	0.53	0.61
		PI	0.30	0.30	0.30	0.30	0.30	0.32	0.32	0.32	0.32	0.32	0.33	0.33	0.33	0.33	0.33	0.36	0.36	0.36	0.36	0.36
	47°F 8.3°C	TC	6918	6918	6917	6924	7061	7257	7256	7256	7256	7256	7497	7496	7495	7494	7494	7942	7940	7939	7938	7938
		S/T	0.74	0.83	0.91	0.92	1.00	0.61	0.70	0.77	0.78	0.87	0.52	0.61	0.68	0.69	0.78	0.39	0.45	0.52	0.53	0.62
		PI	0.29	0.29	0.29	0.29	0.30	0.31	0.31	0.31	0.31	0.31	0.33	0.33	0.33	0.33	0.33	0.36	0.36	0.36	0.36	0.36
	50°F 10°C	TC	6778	6806	6999	7038	7304	7180	7184	7186	7194	7313	7471	7476	7480	7481	7491	8028	8025	8034	8036	8047
		S/T	0.83	0.95	1.00	1.00	1.00	0.66	0.78	0.87	0.88	1.00	0.55	0.66	0.76	0.77	0.88	0.39	0.48	0.56	0.58	0.68
		PI	0.33	0.33	0.33	0.33	0.33	0.33	0.33	0.33	0.33	0.33	0.33	0.33	0.33	0.33	0.33	0.33	0.33	0.33	0.33	0.33
	59°F 15°C	TC	6706	6754	6992	7034	7314	7125	7129	7140	7146	7323	7429	7433	7436	7437	7455	8012	8009	8016	8018	8027
		S/T	0.85	0.97	1.00	1.00	1.00	0.67	0.79	0.89	0.91	1.00	0.56	0.68	0.77	0.79	0.90	0.39	0.48	0.57	0.59	0.69
		PI	0.33	0.33	0.33	0.33	0.33	0.33	0.33	0.33	0.33	0.33	0.33	0.33	0.33	0.33	0.33	0.34	0.34	0.34	0.34	0.34
	68°F 20°C	TC	6638	6749	6995	7038	7331	7072	7075	7095	7103	7340	7386	7390	7392	7393	7421	7990	7987	7994	7996	8002
		S/T	0.87	1.00	1.00	1.00	1.00	0.69	0.81	0.91	0.93	1.00	0.57	0.69	0.79	0.81	0.93	0.39	0.49	0.58	0.60	0.71
		PI	0.34	0.34	0.34	0.34	0.34	0.34	0.34	0.34	0.34	0.34	0.34	0.34	0.34	0.34	0.34	0.35	0.35	0.35	0.35	0.35
	77°F 25°C	TC	6559	6713	6970	7015	7322	7013	7016	7043	7055	7332	7338	7345	7348	7349	7387	7968	7964	7977	7979	7988
		S/T	0.88	1.00	1.00	1.00	1.00	0.69	0.82	0.93	0.95	1.00	0.57	0.70	0.80	0.82	0.94	0.39	0.49	0.59	0.60	0.72
		PI	0.34	0.34	0.35	0.35	0.35	0.35	0.35	0.35	0.35	0.35	0.35	0.35	0.35	0.35	0.35	0.35	0.35	0.35	0.35	0.35
	82°F 27.8°C	TC	6550	6728	6993	7040	7356	7009	7013	7047	7061	7366	7343	7351	7354	7355	7401	7988	7989	7999	8001	8012
		S/T	0.88	1.00	1.00	1.00	1.00	0.70	0.83	0.94	0.96	1.00	0.58	0.70	0.81	0.83	0.96	0.39	0.49	0.59	0.61	0.72
		PI	0.39	0.39	0.39	0.39	0.39	0.39	0.39	0.39	0.39	0.39	0.39	0.39	0.39	0.39	0.39	0.40	0.40	0.40	0.40	0.40
	86°F 30°C	TC	6581	6788	7060	7108	7433	7046	7050	7092	7111	7443	7386	7394	7398	7398	7455	8045	8045	8057	8059	8068
		S/T	0.90	1.00	1.00	1.00	1.00	0.71	0.84	0.96	0.98	1.00	0.58	0.71	0.82	0.84	0.97	0.39	0.50	0.60	0.61	0.73
		PI	0.47	0.47	0.48	0.48	0.48	0.48	0.48	0.48	0.48	0.48	0.48	0.48	0.48	0.48	0.48	0.48	0.48	0.48	0.48	0.48
	95°F 35°C	TC	6738	6739	6776	6794	7074	7178	7177	7179	7180	7192	7495	7495	7495	7495	7498	8106	8103	8101	8104	8102
		S/T	0.77	0.87	0.96	0.98	1.00	0.63	0.72	0.80	0.82	0.91	0.53	0.62	0.70	0.72	0.81	0.39	0.46	0.53	0.55	0.63
		PI	0.64	0.64	0.64	0.64	0.65	0.66	0.66	0.66	0.66	0.66	0.67	0.67	0.67	0.67	0.67	0.70	0.70	0.70	0.70	0.70
	104°F 40°C	TC	6135	6136	6199	6256	6503	6535	6535	6537	6537	6561	6824	6824	6824	6825	6828	7379	7376	7374	7376	7376
		S/T	0.79	0.89	0.99	1.00	1.00	0.63	0.74	0.82	0.84	0.94	0.54	0.64	0.72	0.73	0.83	0.39	0.46	0.54	0.55	0.65
		PI	0.63	0.63	0.63	0.64	0.65	0.65	0.65	0.65	0.65	0.65	0.66	0.66	0.66	0.66	0.66	0.69	0.69	0.69	0.69	0.69
	110°F 43°C	TC	5736	5780	6003	6041	6299	6132	6134	6140	6145	6308	6420	6420	6422	6422	6434	6968	6966	6966	6967	6972
		S/T	0.85	0.97	1.00	1.00	1.00	0.67	0.79	0.89	0.91	1.00	0.56	0.68	0.77	0.79	0.90	0.39	0.48	0.57	0.59	0.69
		PI	0.63	0.64	0.64	0.64	0.65	0.65	0.65	0.65	0.65	0.65	0.66	0.66	0.66	0.66	0.66	0.68	0.68	0.68	0.68	0.68
	115°F 46°C	TC	4894	4998	5194	5228	5459	5243	5244	5259	5266	5466	5494	5496	5497	5498	5518	5977	5974	5976	5977	5982
		S/T	0.88	1.00	1.00	1.00	1.00	0.69	0.82	0.92	0.94	1.00	0.57	0.69	0.80	0.82	0.94	0.39	0.49	0.58	0.60	0.71
		PI	0.52	0.53	0.53	0.53	0.54	0.53	0.53	0.53	0.54	0.54	0.54	0.54	0.54	0.54	0.54	0.56	0.56	0.56	0.56	0.56
	122°F 50°C	TC	3785	3998	4175	4206	4417	4041	4051	4180	4212	4422	4257	4258	4265	4269	4426	4668	4670	4674	4674	4674
		S/T	1.00	1.00	1.00	1.00	1.00	0.76	0.92	1.00	1.00	1.00	0.62	0.77	0.89	0.92	1.00	0.40	0.52	0.64	0.66	0.79
		PI	0.38	0.38	0.39	0.39	0.39	0.38	0.38	0.39	0.39	0.39	0.39	0.39	0.39	0.39	0.39	0.40	0.39	0.39	0.39	0.39

Table 13 – High Wall Cooling Performance (9K) (Continued)

Airflow CFM	Out-door DB	ID WB	60.8°F (16.0°C)					64.4°F (16.0°C)					67.0°F (19.4°C)					71.6°F (22.0°C)				
		ID DB	73.4°F 23.0°C	77.0°F 25.0°C	80.0°F 26.7°C	80.6°F 27.0°C	84.2°F 29.0°C	73.4°F 23.0°C	77.0°F 25.0°C	80.0°F 26.7°C	80.6°F 27.0°C	84.2°F 29.0°C	73.4°F 23.0°C	77.0°F 25.0°C	80.0°F 26.7°C	80.6°F 27.0°C	84.2°F 29.0°C	73.4°F 23.0°C	77.0°F 25.0°C	80.0°F 26.7°C	80.6°F 27.0°C	84.2°F 29.0°C
324	-22°F 30°C	TC	6857	6854	6852	6892	7095	7159	7155	7151	7151	7146	7372	7368	7364	7363	7358	7777	7775	7769	7767	7755
		S/T	0.77	0.87	0.96	0.99	0.99	0.63	0.73	0.81	0.82	0.93	0.53	0.63	0.71	0.73	0.82	0.38	0.46	0.54	0.55	0.64
		PI	0.28	0.28	0.28	0.28	0.27	0.27	0.27	0.27	0.27	0.27	0.27	0.27	0.27	0.27	0.27	0.27	0.27	0.27	0.27	0.27
	-13°F 25°C	TC	7428	7425	7423	7467	7686	7755	7751	7747	7747	7741	7987	7982	7977	7976	7971	8425	8423	8416	8414	8402
		S/T	0.77	0.88	0.97	1.00	1.00	0.63	0.73	0.81	0.83	0.93	0.54	0.63	0.71	0.73	0.83	0.39	0.46	0.54	0.56	0.65
		PI	0.29	0.29	0.29	0.29	0.28	0.28	0.28	0.28	0.28	0.28	0.28	0.28	0.28	0.28	0.28	0.28	0.28	0.28	0.28	0.28
	-4°F 20°C	TC	7999	7997	7994	8041	8278	8352	8347	8343	8343	8337	8601	8596	8591	8590	8584	9073	9071	9064	9062	9048
		S/T	0.78	0.88	0.97	1.00	1.00	0.63	0.73	0.82	0.83	0.93	0.54	0.64	0.72	0.73	0.83	0.39	0.47	0.55	0.56	0.65
		PI	0.30	0.30	0.30	0.30	0.29	0.29	0.29	0.29	0.29	0.29	0.29	0.29	0.29	0.29	0.29	0.29	0.29	0.29	0.29	0.29
	0°F 17.8°C	TC	8263	8260	8292	8355	8586	8624	8617	8612	8611	8610	8877	8872	8863	8862	8854	9355	9352	9353	9354	9361
		S/T	0.78	0.89	0.99	1.00	1.00	0.64	0.74	0.83	0.84	0.95	0.54	0.64	0.73	0.74	0.84	0.39	0.47	0.55	0.57	0.66
		PI	0.30	0.30	0.30	0.30	0.30	0.30	0.30	0.30	0.30	0.30	0.30	0.30	0.30	0.30	0.30	0.30	0.30	0.30	0.30	0.30
	5°F 15°C	TC	8506	8514	8629	8669	8934	8911	8913	8914	8914	8958	9203	9202	9204	9205	9206	9753	9750	9750	9750	9756
		S/T	0.79	0.90	1.00	1.00	1.00	0.64	0.75	0.84	0.85	0.96	0.54	0.65	0.73	0.75	0.85	0.39	0.47	0.55	0.57	0.66
		PI	0.30	0.30	0.30	0.30	0.30	0.30	0.30	0.30	0.30	0.30	0.30	0.30	0.30	0.30	0.30	0.31	0.31	0.31	0.31	0.31
	14°F 10°C	TC	8604	8601	8636	8712	8982	9036	9031	9026	9025	9021	9348	9344	9336	9335	9327	9936	9933	9925	9923	9908
		S/T	0.78	0.89	0.99	1.00	1.00	0.64	0.74	0.82	0.84	0.94	0.54	0.64	0.72	0.74	0.83	0.39	0.47	0.55	0.56	0.65
		PI	0.32	0.32	0.32	0.32	0.32	0.32	0.32	0.32	0.32	0.32	0.32	0.32	0.32	0.32	0.32	0.32	0.32	0.32	0.32	0.32
	17°F 10°C	TC	8647	8649	8755	8806	9089	9081	9082	9084	9084	9127	9371	9374	9380	9381	9383	9994	9991	9992	9994	10003
		S/T	0.79	0.89	1.00	1.00	1.00	0.64	0.74	0.83	0.85	0.95	0.55	0.65	0.73	0.75	0.85	0.39	0.47	0.55	0.57	0.66
		PI	0.32	0.32	0.32	0.32	0.32	0.32	0.32	0.32	0.32	0.32	0.32	0.32	0.32	0.32	0.32	0.32	0.32	0.32	0.32	0.32
	23°F 5°C	TC	8834	8847	8991	9035	9330	9288	9290	9291	9292	9347	9615	9615	9618	9618	9620	10235	10232	10233	10234	10241
		S/T	0.80	0.91	1.00	1.00	1.00	0.65	0.75	0.84	0.86	0.97	0.54	0.65	0.74	0.75	0.85	0.39	0.47	0.56	0.57	0.66
		PI	0.35	0.35	0.35	0.35	0.35	0.35	0.35	0.35	0.35	0.36	0.36	0.36	0.36	0.36	0.36	0.36	0.36	0.36	0.36	0.36
	35°F 1.7°C	TC	9333	9333	9351	9362	9603	9781	9780	9780	9780	9780	10095	10095	10094	10093	10095	10680	10677	10675	10677	10675
		S/T	0.75	0.85	0.93	0.94	1.00	0.62	0.71	0.79	0.80	0.89	0.53	0.62	0.69	0.71	0.80	0.39	0.46	0.53	0.54	0.63
		PI	0.39	0.39	0.39	0.39	0.41	0.41	0.41	0.41	0.41	0.41	0.43	0.43	0.43	0.43	0.43	0.47	0.47	0.47	0.47	0.47
	41°F 5°C	TC	9249	9249	9275	9287	9551	9691	9689	9690	9690	9698	10001	10000	9999	9999	10000	10576	10574	10572	10573	10571
		S/T	0.76	0.86	0.94	0.96	1.00	0.62	0.72	0.80	0.81	0.90	0.53	0.62	0.70	0.71	0.81	0.39	0.46	0.53	0.55	0.64
		PI	0.39	0.39	0.39	0.39	0.40	0.41	0.41	0.41	0.41	0.41	0.43	0.43	0.43	0.43	0.43	0.47	0.47	0.47	0.47	0.47
	47°F 8.3°C	TC	9164	9164	9199	9215	9499	9600	9599	9599	9599	9614	9906	9905	9904	9904	9905	10474	10472	10471	10471	10469
		S/T	0.77	0.87	0.95	0.97	1.00	0.63	0.72	0.81	0.82	0.91	0.53	0.63	0.71	0.72	0.82	0.39	0.46	0.54	0.55	0.64
		PI	0.38	0.38	0.38	0.38	0.40	0.40	0.40	0.40	0.40	0.40	0.42	0.42	0.42	0.42	0.42	0.46	0.46	0.46	0.46	0.46
	50°F 10°C	TC	8966	9112	9416	9470	9833	9492	9498	9529	9541	9845	9866	9879	9885	9885	9930	10577	10582	10608	10611	10625
		S/T	0.87	1.00	1.00	1.00	1.00	0.69	0.81	0.92	0.94	1.00	0.57	0.69	0.80	0.81	0.93	0.39	0.49	0.58	0.60	0.71
		PI	0.43	0.43	0.43	0.43	0.43	0.43	0.43	0.43	0.43	0.43	0.43	0.43	0.43	0.43	0.42	0.42	0.42	0.42	0.42	0.42
	59°F 15°C	TC	8879	9093	9413	9470	9851	9421	9425	9472	9490	9862	9812	9823	9827	9827	9892	10561	10564	10585	10587	10598
		S/T	0.88	1.00	1.00	1.00	1.00	0.70	0.83	0.94	0.97	1.00	0.58	0.71	0.81	0.83	0.96	0.39	0.50	0.59	0.61	0.73
		PI	0.43	0.43	0.43	0.43	0.43	0.43	0.43	0.43	0.43	0.43	0.43	0.43	0.43	0.43	0.43	0.44	0.44	0.44	0.44	0.44
	68°F 20°C	TC	8801	9085	9419	9478	9877	9351	9354	9427	9489	9888	9758	9766	9769	9769	9880	10536	10540	10557	10559	10566
		S/T	0.91	1.00	1.00	1.00	1.00	0.72	0.85	0.97	1.00	1.00	0.59	0.72	0.84	0.86	0.99	0.40	0.50	0.61	0.62	0.75
		PI	0.44	0.44	0.44	0.44	0.44	0.44	0.44	0.44	0.44	0.44	0.44	0.44	0.44	0.44	0.44	0.45	0.45	0.45	0.45	0.45
	77°F 25°C	TC	8706	9039	9390	9452	9870	9272	9276	9383	9463	9881	9695	9706	9711	9722	9890	10500	10510	10533	10536	10547
		S/T	0.92	1.00	1.00	1.00	1.00	0.72	0.87	0.99	1.00	1.00	0.59	0.73	0.85	0.86	1.00	0.40	0.51	0.61	0.63	0.76
		PI	0.45	0.45	0.45	0.45	0.45	0.45	0.45	0.45	0.45	0.45	0.45	0.45	0.45	0.45	0.45	0.46	0.46	0.46	0.46	0.46
	82°F 27.8°C	TC	8693	9062	9423	9487	9919	9267	9282	9435	9499	9930	9701	9714	9719	9734	9939	10522	10536	10562	10565	10577
		S/T	0.94	1.00	1.00	1.00	1.00	0.73	0.87	1.00	1.00	1.00	0.60	0.74	0.86	0.87	1.00	0.40	0.51	0.62	0.63	0.76
		PI	0.50	0.51	0.51	0.51	0.51	0.51	0.51	0.51	0.51	0.51	0.51	0.51	0.51	0.51	0.51	0.51	0.51	0.51	0.51	0.51
	86°F 30°C	TC	8728	9133	9503	9569	10015	9305	9324	9515	9580	10023	9749	9760	9776	9784	10032	10587	10602	10627	10630	10641
		S/T	0.95	1.00	1.00	1.00	1.00	0.74	0.88	1.00	1.00	1.00	0.60	0.75	0.86	0.88	1.00	0.40	0.51	0.62	0.64	0.77
		PI	0.61	0.62	0.62	0.62	0.62	0.62	0.62	0.62	0.62	0.62	0.62	0.62	0.62	0.62	0.62	0.63	0.63	0.63	0.63	0.63
	95°F 35°C	TC	8918	8934	9125	9179	9539	9488	9491	9494	9494	9559	9898	9899	9904	9905	9909	10685	10681	10682	10682	10690
		S/T	0.80	0.91	1.00	1.00	1.00	0.65	0.75	0.84	0.86	0.96	0.54	0.65	0.73	0.75	0.85	0.39	0.47	0.55	0.56	0.66
		PI	0.83	0.83	0.84	0.84	0.85	0.85	0.85	0.85	0.85	0.86	0.87	0.87	0.87	0.87	0.87	0.91	0.91	0.91	0.91	0.91
	104°F 40°C	TC	8119	8148	8383	8432	8767	8639	8641	8644	8644	8758	9012	9013	9018	9019	9022	9728	9724	9727	9725	9734
		S/T	0.82	0.94	1.00	1.00	1.00	0.66	0.77	0.86	0.88	1.00	0.55	0.66	0.75	0.77	0.87	0.39	0.47	0.56	0.58	0.67
		PI	0.82	0.82	0.83	0.83	0.85	0.84	0.84	0.84	0.84	0.85	0.86	0.86	0.86	0.86	0.86	0.90	0.90	0.90	0.90	0.90
	110°F 43°C	TC	7590	7796	8091	8144	8494	8109	8111	8147	8163	8503	8479	8484	8487	8487	8536	9191	9187	9196	9198	9204
		S/T	0.89	1.00	1.00	1.00	1.00	0.70	0.83	0.94	0.96	1.00	0.58	0.70	0.81	0.83	0.96	0.39	0.49	0.59	0.61	0.73
		PI	0.82	0.83	0.84	0.84	0.85	0.84	0.84	0.84	0.84	0.85	0.85	0.85	0.85	0.85	0.86	0.88	0.88	0.88	0.88	0.88
	115°F 46°C	TC	6484	6728	6993	7040	7353	6926	6927	6988	7049	7362	7256	7263	7265	7265	7369	7875	7871	7883	7885	7889
		S/T	0.92	1.00	1.00	1.00	1.00	0.72	0.86	0.98	1.00	1.00	0.59	0.73	0.84	0.86	1.00	0.40	0.50	0.61	0.63	0.75
		PI	0.68	0.68	0.69	0.69	0.70	0.69	0.69	0.69	0.69	0.70	0.70	0.70	0.70	0.70	0.70	0.72	0.72	0.72	0.72	0.72
	122°F 50°C	TC	5088	5367	5606	5648	5932	5324	5366	5612	5655	5938	5606	5606	5635	5652	5943	6136	6148	6151	6151	6148
		S/T	1.00	1.00	1.00	1.00	1.00	0.80	0.98	1.00	1.00	1.00	0.64	0.81	0.95	0.98	1.00	0.41	0.54	0.67	0.69	0.84
		PI	0.49	0.50	0.50	0.50	0.51	0.50	0.50	0.50	0.50	0.51	0.50	0.50	0.50	0.50	0.51	0.51	0.51	0.51	0.51	0.51

Manufacturer reserves the right to change, at any time, specifications and designs without notice and without obligations.

Table 13 – High Wall Cooling Performance (9K) (Continued)

Airflow CFM	Out-door DB	ID WB	60.8°F (16.0°C)					64.4°F (16.0°C)					67.0°F (19.4°C)					71.6°F (22.0°C)				
		ID DB	73.4°F 23.0°C	77.0°F 25.0°C	80.0°F 26.7°C	80.6°F 27.0°C	84.2°F 29.0°C	73.4°F 23.0°C	77.0°F 25.0°C	80.0°F 26.7°C	80.6°F 27.0°C	84.2°F 29.0°C	73.4°F 23.0°C	77.0°F 25.0°C	80.0°F 26.7°C	80.6°F 27.0°C	84.2°F 29.0°C	73.4°F 23.0°C	77.0°F 25.0°C	80.0°F 26.7°C	80.6°F 27.0°C	84.2°F 29.0°C
441	-22°F 30°C	TC	9076	9071	9201	9239	9493	9469	9461	9455	9454	9447	9752	9740	9731	9729	9720	10287	10284	10263	10259	10237
		S/T	0.80	0.91	0.99	0.99	0.99	0.64	0.75	0.84	0.86	0.97	0.55	0.65	0.74	0.75	0.86	0.39	0.47	0.55	0.57	0.67
		PI	0.36	0.36	0.36	0.36	0.36	0.36	0.36	0.36	0.36	0.36	0.36	0.36	0.36	0.36	0.36	0.36	0.36	0.36	0.36	0.36
	-13°F 25°C	TC	9832	9827	9968	10009	10284	10258	10250	10243	10242	10234	10565	10552	10542	10540	10530	11144	11141	11118	11114	11090
		S/T	0.80	0.91	1.00	1.00	1.00	0.65	0.75	0.85	0.86	0.97	0.55	0.65	0.74	0.76	0.86	0.39	0.47	0.56	0.57	0.67
		PI	0.37	0.37	0.37	0.37	0.37	0.37	0.37	0.37	0.37	0.37	0.37	0.37	0.37	0.37	0.37	0.37	0.37	0.37	0.37	0.37
	-4°F 20°C	TC	10588	10583	10734	10779	11075	11047	11038	11031	11030	11021	11377	11363	11352	11351	11340	12001	11998	11973	11969	11943
		S/T	0.80	0.92	1.00	1.00	1.00	0.65	0.76	0.85	0.87	0.98	0.55	0.65	0.74	0.76	0.86	0.39	0.48	0.56	0.57	0.67
		PI	0.39	0.39	0.39	0.39	0.39	0.38	0.38	0.39	0.39	0.39	0.38	0.38	0.38	0.38	0.38	0.39	0.39	0.39	0.39	0.39
	0°F 17.8°C	TC	10940	10933	11136	11182	11490	11409	11396	11387	11386	11500	11744	11727	11713	11711	11705	12376	12373	12372	12373	12381
		S/T	0.81	0.93	1.00	1.00	1.00	0.66	0.77	0.86	0.88	1.00	0.55	0.66	0.75	0.77	0.87	0.39	0.48	0.57	0.58	0.68
		PI	0.39	0.39	0.39	0.39	0.39	0.39	0.39	0.39	0.39	0.39	0.39	0.39	0.39	0.39	0.39	0.39	0.39	0.39	0.39	0.39
	5°F 15°C	TC	11253	11292	11550	11603	11961	11781	11784	11785	11797	11973	12158	12161	12163	12164	12180	12871	12867	12874	12875	12881
		S/T	0.82	0.94	1.00	1.00	1.00	0.66	0.78	0.87	0.88	1.00	0.56	0.67	0.76	0.78	0.88	0.39	0.48	0.57	0.59	0.69
		PI	0.39	0.39	0.39	0.39	0.40	0.39	0.40	0.40	0.40	0.40	0.40	0.40	0.40	0.40	0.40	0.41	0.41	0.41	0.41	0.41
	14°F 10°C	TC	11391	11385	11617	11672	12034	11956	11945	11937	11936	12048	12366	12350	12338	12336	12323	13149	13145	13119	13115	13087
		S/T	0.81	0.93	1.00	1.00	1.00	0.65	0.76	0.86	0.87	1.00	0.55	0.66	0.75	0.76	0.87	0.39	0.48	0.56	0.57	0.67
		PI	0.41	0.41	0.41	0.41	0.41	0.41	0.41	0.41	0.41	0.41	0.41	0.41	0.41	0.41	0.41	0.41	0.41	0.41	0.41	0.41
	17°F 10°C	TC	11409	11447	11711	11768	12151	11977	11982	11984	11995	12164	12386	12391	12396	12396	12412	13173	13169	13167	13170	13181
		S/T	0.82	0.93	1.00	1.00	1.00	0.66	0.77	0.87	0.88	1.00	0.55	0.66	0.76	0.77	0.87	0.39	0.48	0.57	0.58	0.68
		PI	0.42	0.42	0.42	0.42	0.42	0.42	0.42	0.42	0.42	0.42	0.42	0.42	0.42	0.42	0.42	0.42	0.42	0.42	0.42	0.42
	23°F 5°C	TC	11687	11737	12041	12100	12499	12279	12282	12284	12300	12512	12702	12707	12710	12710	12731	13506	13502	13512	13514	13521
		S/T	0.83	0.95	1.00	1.00	1.00	0.66	0.78	0.88	0.89	1.00	0.56	0.67	0.76	0.78	0.89	0.39	0.48	0.57	0.59	0.69
		PI	0.46	0.46	0.46	0.46	0.47	0.46	0.46	0.46	0.46	0.47	0.47	0.47	0.47	0.47	0.47	0.48	0.48	0.48	0.48	0.48
	35°F 1.7°C	TC	12356	12356	12429	12464	12866	12934	12933	12934	12934	12969	13338	13338	13338	13339	13340	14090	14086	14085	14085	14086
		S/T	0.78	0.88	0.97	0.99	1.00	0.63	0.73	0.82	0.83	0.93	0.54	0.63	0.72	0.73	0.83	0.39	0.46	0.54	0.56	0.65
		PI	0.51	0.51	0.52	0.52	0.54	0.54	0.54	0.54	0.54	0.54	0.57	0.57	0.57	0.57	0.57	0.62	0.62	0.62	0.62	0.62
	41°F 5°C	TC	12244	12244	12342	12427	12795	12813	12813	12814	12814	12859	13213	13212	13213	13213	13214	13955	13951	13950	13950	13951
		S/T	0.78	0.89	0.98	1.00	1.00	0.64	0.74	0.83	0.84	0.94	0.54	0.64	0.72	0.74	0.84	0.39	0.47	0.55	0.56	0.66
		PI	0.50	0.50	0.51	0.51	0.53	0.53	0.53	0.53	0.53	0.54	0.56	0.56	0.56	0.56	0.56	0.61	0.61	0.61	0.61	0.61
	47°F 8.3°C	TC	12131	12139	12302	12357	12723	12694	12693	12694	12694	12752	13088	13087	13088	13088	13088	13821	13817	13816	13816	13817
		S/T	0.79	0.90	1.00	1.00	1.00	0.64	0.75	0.84	0.85	0.96	0.54	0.65	0.73	0.75	0.85	0.39	0.47	0.55	0.57	0.67
		PI	0.50	0.50	0.50	0.51	0.53	0.53	0.53	0.53	0.53	0.53	0.55	0.55	0.55	0.55	0.55	0.60	0.60	0.60	0.60	0.60
	50°F 10°C	TC	11878	12205	12617	12690	13182	12549	12556	12643	12682	13195	13038	13055	13062	13063	13189	13937	13974	14010	14014	14032
		S/T	0.90	1.00	1.00	1.00	1.00	0.71	0.85	0.96	0.99	1.00	0.59	0.72	0.83	0.85	0.99	0.40	0.50	0.60	0.62	0.74
		PI	0.56	0.56	0.56	0.56	0.56	0.56	0.56	0.56	0.56	0.56	0.56	0.56	0.56	0.56	0.56	0.56	0.56	0.56	0.56	0.56
	59°F 15°C	TC	11771	12184	12616	12693	13210	12454	12471	12613	12707	13223	12968	12981	12986	13005	13234	13925	13953	13981	13984	13995
		S/T	0.92	1.00	1.00	1.00	1.00	0.73	0.86	1.00	1.00	1.00	0.60	0.73	0.85	0.86	1.00	0.40	0.51	0.61	0.63	0.76
		PI	0.56	0.57	0.57	0.57	0.57	0.57	0.57	0.57	0.57	0.57	0.57	0.57	0.57	0.57	0.57	0.57	0.57	0.57	0.57	0.57
	68°F 20°C	TC	11659	12156	12607	12687	13226	12343	12370	12621	12701	13239	12876	12886	12909	12920	13250	13874	13900	13922	13924	13931
		S/T	0.95	1.00	1.00	1.00	1.00	0.74	0.89	1.00	1.00	1.00	0.61	0.75	0.87	0.89	1.00	0.40	0.51	0.63	0.65	0.78
		PI	0.57	0.57	0.58	0.58	0.58	0.58	0.58	0.58	0.58	0.58	0.58	0.58	0.58	0.58	0.58	0.59	0.59	0.59	0.59	0.59
	77°F 25°C	TC	11538	12093	12566	12650	13215	12231	12270	12580	12664	13229	12785	12800	12832	12847	13240	13809	13850	13883	13886	13899
		S/T	0.97	1.00	1.00	1.00	1.00	0.75	0.90	1.00	1.00	1.00	0.61	0.76	0.88	0.90	1.00	0.40	0.52	0.63	0.65	0.79
		PI	0.58	0.59	0.59	0.59	0.59	0.59	0.59	0.59	0.59	0.59	0.59	0.59	0.59	0.59	0.59	0.60	0.60	0.60	0.60	0.60
	82°F 27.8°C	TC	11530	12119	12608	12693	13274	12218	12266	12619	12707	13288	12787	12803	12843	12859	13300	13825	13877	13913	13917	13932
		S/T	0.99	1.00	1.00	1.00	1.00	0.76	0.91	1.00	1.00	1.00	0.62	0.77	0.89	0.92	1.00	0.40	0.52	0.64	0.66	0.80
		PI	0.66	0.66	0.67	0.67	0.67	0.66	0.66	0.66	0.67	0.67	0.67	0.67	0.67	0.67	0.67	0.67	0.67	0.67	0.67	0.67
	86°F 30°C	TC	11639	12220	12720	12809	13405	12275	12331	12734	12823	13419	12856	12871	12918	12937	13431	13918	13972	14005	14009	14022
		S/T	1.00	1.00	1.00	1.00	1.00	0.77	0.93	1.00	1.00	1.00	0.62	0.78	0.91	0.93	1.00	0.40	0.52	0.64	0.66	0.81
		PI	0.80	0.81	0.81	0.81	0.82	0.81	0.81	0.81	0.81	0.82	0.81	0.81	0.81	0.81	0.82	0.82	0.82	0.82	0.82	0.82
	95°F 35°C	TC	11798	11862	12245	12318	12805	12539	12546	12550	12565	12821	13077	13080	13088	13089	13111	14091	14086	14089	14093	14111
		S/T	0.83	0.95	1.00	1.00	1.00	0.66	0.78	0.88	0.89	1.00	0.56	0.67	0.76	0.78	0.88	0.39	0.48	0.57	0.58	0.68
		PI	1.08	1.08	1.10	1.10	1.13	1.12	1.12	1.12	1.12	1.13	1.14	1.14	1.14	1.14	1.14	1.19	1.19	1.19	1.19	1.19
	104°F 40°C	TC	10742	10841	11249	11316	11768	11419	11425	11446	11458	11782	11906	11911	11917	11918	11952	12833	12828	12834	12838	12852
		S/T	0.85	0.98	1.00	1.00	1.00	0.68	0.80	0.90	0.92	1.00	0.56	0.68	0.78	0.80	0.91	0.39	0.48	0.58	0.59	0.70
		PI	1.07	1.07	1.09	1.10	1.12	1.10	1.10	1.10	1.10	1.12	1.13	1.13	1.13	1.13	1.13	1.17	1.17	1.17	1.17	1.17
	110°F 43°C	TC	10070	10457	10856	10926	11399	10721	10724	10844	10939	11411	11203	11212	11215	11223	11421	12126	12127	12146	12148	12155
		S/T	0.92	1.00	1.00	1.00	1.00	0.72	0.87	0.99	1.00	1.00	0.60	0.73	0.85	0.86	1.00	0.40	0.51	0.61	0.63	0.76
		PI	1.07	1.09	1.10	1.11	1.12	1.10	1.10	1.10	1.11	1.12	1.12	1.12	1.12	1.12	1.13	1.15	1.15	1.15	1.15	1.15
	115°F 46°C	TC	8608	9023	9380	9449	9866	9154	9173	9390	9461	9876	9581	9587	9600	9609	9884	10389	10397	10411	10412	10416
		S/T	0.96	1.00	1.00	1.00	1.00	0.75	0.89	1.00	1.00	1.00	0.61	0.75	0.87	0.90	1.00	0.40	0.52	0.63	0.65	0.78
		PI	0.89	0.90	0.91	0.92	0.93	0.91	0.91	0.91	0.92	0.93	0.92	0.92	0.92	0.92	0.93	0.95	0.95	0.95	0.95	0.95
	122°F 50°C	TC	6743	7115	7433	7489	7867	6958	7122	7442	7497	7875	7327	7325	7447	7503	7879	8001	8032	8034	8033	8044
		S/T	1.00	1.00	1.00	1.00	1.00	0.84	1.00	1.00	1.00	1.00	0.67	0.85	1.00	1.00	1.00	0.41	0.55	0.69	0.72	0.88
		PI	0.65	0.65	0.66	0.66	0.66	0.65	0.65	0.66	0.66	0.66	0.66	0.66	0.66	0.66	0.66	0.67	0.67	0.67	0.67	0.67

NOTE: Values in gray are extrapolated based on tested performance.

Table 14 – High Wall Heating Performance (9K)

AIRFLOW (CFM)	OUTDOOR DB	HEATING PERFORMANCE AT INDOOR DRY BULB TEMPERATURE									
		TC: Total Heating Capacity (BTU/hr)					PI: Power Input (kW)				
		Indoor Conditions (DB)					Indoor Conditions (DB)				
		60.8°F (16.0°C)	68°F (20.0°C)	70°F (21.1°C)	71.6°F (22.0°C)	75.2°F (24.0°C)	60.8°F (16.0°C)	68°F (20.0°C)	70°F (21.1°C)	71.6°F (22.0°C)	75.2°F (24.0°C)
176	-22°F (-30.0°C)	2182	2139	2128	2040	2022	1.07	1.08	1.08	1.08	1.08
	-13°F (-25.0°C)	2668	2615	2602	2398	2377	1.14	1.15	1.15	1.16	1.16
	-4°F (-20.0°C)	3591	3519	3502	3228	3199	1.26	1.27	1.27	1.27	1.28
	0°F (-17.8°C)	4299	4213	4192	3864	3829	1.30	1.31	1.31	1.32	1.32
	5°F (-15.0°C)	5183	5080	5054	4659	4617	1.35	1.36	1.37	1.37	1.37
	14°F (-10.0°C)	5327	5220	5194	4788	4745	1.30	1.31	1.31	1.31	1.32
	17°F (-8.3°C)	5374	5267	5241	4831	4787	1.28	1.29	1.29	1.30	1.30
	22°F (-5.6°C)	5632	5519	5492	5062	5017	1.28	1.29	1.29	1.29	1.30
	27°F (-2.8°C)	5889	5772	5743	5294	5246	1.27	1.28	1.28	1.29	1.29
	32°F (0.0°C)	6147	6024	5994	5525	5475	1.27	1.28	1.28	1.28	1.29
	35°F (1.7°C)	6301	6175	6144	5664	5613	1.26	1.28	1.28	1.28	1.29
	37°F (2.8°C)	6447	6318	6287	5795	5743	1.23	1.24	1.25	1.25	1.25
	42°F (5.6°C)	6812	6676	6642	6123	6068	1.16	1.17	1.17	1.17	1.18
	44.6°F (7.0°C)	6958	6819	6785	6254	6198	1.13	1.13	1.14	1.14	1.14
	47°F (8.3°C)	7177	7033	6998	6451	6393	1.08	1.09	1.09	1.09	1.10
	52°F (11.1°C)	6875	6737	6704	6179	6124	0.97	0.98	0.98	0.98	0.99
	57F (13.9°C)	6573	6442	6409	5908	5855	0.87	0.87	0.88	0.88	0.88
	59°F (15.0°C)	6452	6323	6292	5800	5747	0.82	0.83	0.83	0.83	0.84
	62°F (16.7°C)	6271	6146	6115	5637	5586	0.76	0.77	0.77	0.77	0.77
	64.4°F (18.0°C)	6126	6004	5974	5506	5457	0.71	0.71	0.72	0.72	0.72
	69.8°F (21.0°C)	5800	5684	5656	5213	5166	0.59	0.60	0.60	0.60	0.60
	75.2°F (24.0°C)	5474	5365	5338	4920	4876	0.48	0.48	0.48	0.49	0.49
229	-22°F (-30.0°C)	2941	2882	2868	2802	2777	1.26	1.27	1.27	1.27	1.28
	-13°F (-25.0°C)	3526	3456	3438	3294	3265	1.34	1.35	1.36	1.36	1.36
	-4°F (-20.0°C)	4745	4650	4627	4434	4394	1.48	1.49	1.49	1.50	1.50
	0°F (-17.8°C)	5681	5567	5539	5307	5260	1.53	1.54	1.54	1.55	1.55
	5°F (-15.0°C)	6849	6712	6679	6400	6342	1.59	1.60	1.61	1.61	1.62
	14°F (-10.0°C)	7039	6898	6864	6577	6517	1.53	1.54	1.54	1.55	1.55
	17°F (-8.3°C)	7102	6960	6925	6636	6576	1.51	1.52	1.52	1.53	1.53
	22°F (-5.6°C)	7442	7294	7257	6954	6891	1.50	1.51	1.52	1.52	1.53
	27°F (-2.8°C)	7783	7627	7589	7271	7206	1.50	1.51	1.51	1.51	1.52
	32°F (0.0°C)	8123	7960	7921	7589	7521	1.49	1.50	1.51	1.51	1.52
	35°F (1.7°C)	8327	8161	8120	7780	7710	1.49	1.50	1.50	1.51	1.51
	37°F (2.8°C)	8520	8349	8308	7960	7889	1.45	1.46	1.47	1.47	1.48
	42°F (5.6°C)	9002	8822	8778	8411	8335	1.36	1.37	1.37	1.38	1.38
	44.6°F (7.0°C)	9195	9011	8966	8591	8514	1.32	1.33	1.34	1.34	1.35
	47°F (8.3°C)	9484	9294	9248	8861	8781	1.27	1.28	1.28	1.28	1.29
	52°F (11.1°C)	9085	8903	8859	8488	8412	1.14	1.15	1.16	1.16	1.16
	57F (13.9°C)	8686	8512	8470	8116	8042	1.02	1.03	1.03	1.03	1.04
	59°F (15.0°C)	8527	8356	8314	7966	7895	0.97	0.98	0.98	0.98	0.98
	62°F (16.7°C)	8287	8121	8081	7743	7673	0.89	0.90	0.90	0.90	0.91
	64.4°F (18.0°C)	8096	7934	7894	7564	7496	0.83	0.84	0.84	0.84	0.85
	69.8°F (21.0°C)	7665	7511	7474	7161	7097	0.70	0.70	0.71	0.71	0.71
	75.2°F (24.0°C)	7234	7089	7054	6759	6698	0.56	0.57	0.57	0.57	0.57

Manufacturer reserves the right to change, at any time, specifications and designs without notice and without obligations.

Table 14 – High Wall Heating Performance (9K) (Continued)

AIRFLOW (CFM)	OUTDOOR DB	HEATING PERFORMANCE AT INDOOR DRY BULB TEMPERATURE									
		TC: Total Heating Capacity (BTU/hr)					PI: Power Input (kW)				
		Indoor Conditions (DB)					Indoor Conditions (DB)				
		60.8°F (16.0°C)	68°F (20.0°C)	70°F (21.1°C)	71.6°F (22.0°C)	75.2°F (24.0°C)	60.8°F (16.0°C)	68°F (20.0°C)	70°F (21.1°C)	71.6°F (22.0°C)	75.2°F (24.0°C)
323	-22°F (-30.0°C)	3964	3884	3865	3850	3815	1.32	1.33	1.34	1.34	1.34
	-13°F (-25.0°C)	4660	4566	4544	4525	4485	1.41	1.43	1.43	1.43	1.44
	-4°F (-20.0°C)	6271	6145	6115	6090	6035	1.56	1.57	1.57	1.58	1.58
	0°F (-17.8°C)	7507	7356	7320	7290	7225	1.61	1.62	1.63	1.63	1.64
	5°F (-15.0°C)	9051	8870	8826	8791	8712	1.68	1.69	1.69	1.70	1.70
	14°F (-10.0°C)	9302	9116	9070	9034	8953	1.61	1.62	1.62	1.63	1.63
	17°F (-8.3°C)	9385	9198	9152	9115	9033	1.59	1.60	1.60	1.61	1.61
	22°F (-5.6°C)	9835	9638	9590	9552	9466	1.58	1.59	1.60	1.60	1.61
	27°F (-2.8°C)	10285	10079	10028	9988	9898	1.58	1.59	1.59	1.59	1.60
	32°F (0.0°C)	10734	10519	10467	10425	10331	1.57	1.58	1.59	1.59	1.60
	35°F (1.7°C)	11004	10784	10730	10687	10591	1.57	1.58	1.58	1.59	1.59
	37°F (2.8°C)	11259	11034	10978	10934	10836	1.53	1.54	1.54	1.55	1.55
	42°F (5.6°C)	11896	11658	11600	11553	11449	1.43	1.44	1.45	1.45	1.46
	44.6°F (7.0°C)	12151	11908	11848	11801	11694	1.39	1.40	1.41	1.41	1.42
	47°F (8.3°C)	12533	12282	12221	12172	12062	1.34	1.35	1.35	1.35	1.36
	52°F (11.1°C)	12006	11766	11707	11660	11555	1.20	1.21	1.22	1.22	1.22
	57F (13.9°C)	11478	11249	11193	11148	11047	1.07	1.08	1.08	1.09	1.09
	59°F (15.0°C)	11268	11042	10987	10943	10845	1.02	1.03	1.03	1.03	1.04
	62°F (16.7°C)	10951	10732	10678	10636	10540	0.94	0.95	0.95	0.95	0.96
	64.4°F (18.0°C)	10698	10484	10432	10390	10296	0.88	0.89	0.89	0.89	0.89
	69.8°F (21.0°C)	10129	9926	9876	9837	9748	0.74	0.74	0.74	0.74	0.75
	75.2°F (24.0°C)	9559	9368	9321	9284	9200	0.59	0.60	0.60	0.60	0.60
382	-22°F (-30.0°C)	5238	5133	5107	5087	5041	1.34	1.35	1.35	1.35	1.36
	-13°F (-25.0°C)	6157	6034	6004	5980	5926	1.43	1.44	1.44	1.45	1.45
	-4°F (-20.0°C)	8287	8121	8080	8048	7976	1.57	1.59	1.59	1.59	1.60
	0°F (-17.8°C)	9920	9721	9673	9634	9547	1.63	1.64	1.64	1.65	1.65
	5°F (-15.0°C)	11961	11722	11663	11617	11512	1.69	1.71	1.71	1.71	1.72
	14°F (-10.0°C)	12292	12046	11986	11938	11831	1.62	1.64	1.64	1.64	1.65
	17°F (-8.3°C)	12402	12154	12093	12045	11937	1.60	1.62	1.62	1.62	1.63
	22°F (-5.6°C)	12996	12737	12673	12622	12509	1.60	1.61	1.61	1.62	1.62
	27°F (-2.8°C)	13591	13319	13252	13199	13080	1.59	1.60	1.61	1.61	1.62
	32°F (0.0°C)	14185	13901	13832	13776	13652	1.59	1.60	1.60	1.60	1.61
	35°F (1.7°C)	14541	14251	14179	14123	13995	1.58	1.60	1.60	1.60	1.61
	37°F (2.8°C)	14878	14581	14508	14450	14320	1.54	1.56	1.56	1.56	1.57
	42°F (5.6°C)	15720	15406	15328	15267	15130	1.45	1.46	1.46	1.46	1.47
	44.6°F (7.0°C)	16057	15736	15657	15594	15454	1.41	1.42	1.42	1.42	1.43
	47°F (8.3°C)	16562	16231	16149	16085	15940	1.35	1.36	1.36	1.37	1.37
	52°F (11.1°C)	15865	15548	15470	15408	15269	1.22	1.23	1.23	1.23	1.24
	57F (13.9°C)	15168	14865	14791	14731	14599	1.08	1.09	1.09	1.10	1.10
	59°F (15.0°C)	14890	14592	14519	14461	14331	1.03	1.04	1.04	1.04	1.05
	62°F (16.7°C)	14472	14182	14111	14055	13928	0.95	0.96	0.96	0.96	0.97
	64.4°F (18.0°C)	14137	13854	13785	13730	13606	0.89	0.89	0.90	0.90	0.90
	69.8°F (21.0°C)	13385	13117	13051	12999	12882	0.74	0.75	0.75	0.75	0.76
	75.2°F (24.0°C)	12632	12380	12318	12268	12158	0.60	0.60	0.61	0.61	0.61

NOTE: Values in gray are extrapolated based on tested performance.

Table 15 – High Wall Cooling Performance (12K)

Airflow CFM	Out-door DB	ID WB	60.8°F (16.0°C)					64.4°F (16.0°C)					67.0°F (19.4°C)					71.6°F (22.0°C)				
		ID DB	73.4°F 23.0°C	77.0°F 25.0°C	80.0°F 26.7°C	80.6°F 27.0°C	84.2°F 29.0°C	73.4°F 23.0°C	77.0°F 25.0°C	80.0°F 26.7°C	80.6°F 27.0°C	84.2°F 29.0°C	73.4°F 23.0°C	77.0°F 25.0°C	80.0°F 26.7°C	80.6°F 27.0°C	84.2°F 29.0°C	73.4°F 23.0°C	77.0°F 25.0°C	80.0°F 26.7°C	80.6°F 27.0°C	84.2°F 29.0°C
176	-22°F 30°C	TC	4112	4111	4111	4111	4110	4303	4302	4302	4301	4301	4439	4438	4437	4437	4436	4694	4692	4691	4691	4690
		S/T	0.71	0.80	0.87	0.88	0.96	0.59	0.67	0.74	0.75	0.83	0.51	0.59	0.66	0.67	0.74	0.38	0.46	0.51	0.52	0.59
		PI	0.27	0.27	0.27	0.27	0.27	0.26	0.26	0.26	0.26	0.26	0.26	0.26	0.26	0.26	0.26	0.26	0.26	0.26	0.26	0.26
	-13°F 25°C	TC	4455	4454	4453	4453	4452	4662	4661	4660	4660	4659	4809	4808	4807	4806	4805	5085	5083	5082	5082	5080
		S/T	0.72	0.80	0.87	0.88	0.97	0.59	0.67	0.74	0.76	0.83	0.51	0.59	0.66	0.67	0.75	0.38	0.46	0.51	0.52	0.60
		PI	0.28	0.28	0.28	0.28	0.28	0.27	0.27	0.27	0.27	0.27	0.27	0.27	0.27	0.27	0.27	0.27	0.27	0.27	0.27	0.27
	-4°F 20°C	TC	4797	4797	4796	4796	4795	5021	5019	5018	5018	5017	5179	5178	5176	5176	5175	5476	5474	5473	5473	5471
		S/T	0.72	0.80	0.88	0.89	0.97	0.60	0.68	0.75	0.76	0.84	0.52	0.59	0.66	0.67	0.75	0.39	0.47	0.51	0.52	0.60
		PI	0.29	0.29	0.29	0.29	0.29	0.28	0.28	0.28	0.28	0.28	0.28	0.28	0.28	0.28	0.28	0.28	0.28	0.28	0.28	0.28
	0°F 17.8°C	TC	4953	4952	4952	4951	4950	5182	5181	5179	5179	5178	5343	5342	5341	5340	5339	5645	5643	5642	5642	5640
		S/T	0.72	0.81	0.88	0.90	0.98	0.60	0.68	0.75	0.76	0.85	0.52	0.60	0.67	0.68	0.76	0.39	0.47	0.52	0.53	0.60
		PI	0.29	0.29	0.29	0.29	0.29	0.29	0.29	0.29	0.29	0.29	0.29	0.29	0.29	0.29	0.29	0.29	0.29	0.29	0.29	0.29
	5°F 15°C	TC	5109	5109	5109	5109	5185	5364	5363	5363	5363	5363	5547	5547	5546	5546	5546	5899	5897	5896	5896	5896
		S/T	0.73	0.82	0.90	0.91	1.00	0.60	0.69	0.76	0.77	0.86	0.52	0.60	0.67	0.68	0.77	0.39	0.47	0.52	0.53	0.61
		PI	0.29	0.29	0.29	0.29	0.29	0.29	0.29	0.29	0.29	0.29	0.29	0.29	0.29	0.29	0.29	0.30	0.30	0.30	0.30	0.30
	14°F 10°C	TC	5477	5477	5476	5476	5503	5765	5764	5763	5762	5761	5970	5969	5967	5967	5966	6361	6359	6357	6357	6355
		S/T	0.73	0.81	0.89	0.90	0.99	0.60	0.68	0.75	0.76	0.85	0.52	0.60	0.66	0.68	0.76	0.39	0.47	0.51	0.53	0.60
		PI	0.28	0.28	0.28	0.28	0.28	0.27	0.27	0.27	0.27	0.27	0.27	0.27	0.27	0.27	0.27	0.27	0.27	0.27	0.27	0.27
	17°F 10°C	TC	5604	5603	5602	5602	5683	5898	5897	5895	5895	5895	6109	6109	6108	6108	6109	6522	6520	6518	6518	6518
		S/T	0.73	0.82	0.89	0.91	1.00	0.60	0.69	0.76	0.77	0.85	0.52	0.60	0.67	0.68	0.76	0.39	0.47	0.52	0.53	0.61
		PI	0.27	0.27	0.27	0.27	0.27	0.27	0.27	0.27	0.27	0.27	0.27	0.27	0.27	0.27	0.27	0.27	0.27	0.27	0.27	0.27
	23°F 5°C	TC	5341	5341	5341	5345	5442	5628	5627	5627	5627	5628	5835	5835	5834	5834	5834	6233	6231	6230	6229	6229
		S/T	0.74	0.83	0.90	0.91	1.00	0.61	0.69	0.77	0.78	0.86	0.52	0.60	0.67	0.69	0.77	0.39	0.47	0.52	0.53	0.61
		PI	0.28	0.28	0.28	0.28	0.28	0.28	0.28	0.28	0.28	0.28	0.28	0.28	0.28	0.28	0.28	0.28	0.28	0.28	0.28	0.28
	35°F 1.7°C	TC	4858	4857	4857	4857	4864	5109	5109	5108	5108	5108	5287	5286	5286	5286	5285	5620	5619	5618	5618	5617
		S/T	0.70	0.78	0.85	0.86	0.93	0.59	0.66	0.72	0.74	0.81	0.51	0.58	0.64	0.65	0.73	0.39	0.46	0.50	0.51	0.58
		PI	0.28	0.28	0.28	0.28	0.28	0.29	0.29	0.29	0.29	0.29	0.30	0.30	0.30	0.30	0.30	0.33	0.33	0.33	0.33	0.33
	41°F 5°C	TC	4845	4845	4845	4844	4856	5094	5094	5093	5093	5093	5270	5269	5269	5269	5268	5600	5599	5598	5598	5597
		S/T	0.71	0.79	0.86	0.87	0.95	0.59	0.67	0.73	0.74	0.82	0.51	0.59	0.65	0.66	0.73	0.39	0.46	0.51	0.52	0.59
		PI	0.28	0.28	0.28	0.28	0.28	0.30	0.30	0.30	0.30	0.30	0.31	0.31	0.31	0.31	0.31	0.34	0.34	0.34	0.34	0.34
	47°F 8.3°C	TC	4832	4832	4831	4831	4848	5079	5078	5078	5077	5077	5253	5252	5252	5252	5251	5580	5578	5577	5577	5577
		S/T	0.71	0.80	0.87	0.88	0.96	0.59	0.67	0.74	0.75	0.83	0.51	0.59	0.65	0.66	0.74	0.39	0.46	0.51	0.52	0.59
		PI	0.28	0.28	0.28	0.28	0.28	0.30	0.30	0.30	0.30	0.30	0.32	0.32	0.32	0.32	0.32	0.35	0.35	0.35	0.35	0.35
	50°F 10°C	TC	4805	4805	4850	4889	5070	5095	5096	5098	5098	5117	5306	5307	5309	5309	5311	5715	5713	5713	5713	5718
		S/T	0.79	0.89	0.99	1.00	1.00	0.64	0.74	0.82	0.84	0.94	0.54	0.64	0.72	0.73	0.83	0.39	0.46	0.54	0.56	0.65
		PI	0.32	0.32	0.32	0.32	0.32	0.32	0.32	0.32	0.32	0.32	0.32	0.32	0.32	0.32	0.32	0.32	0.32	0.32	0.32	0.32
	59°F 15°C	TC	4936	4943	5040	5070	5268	5249	5251	5252	5252	5284	5479	5478	5480	5480	5482	5920	5917	5918	5917	5922
		S/T	0.80	0.91	1.00	1.00	1.00	0.65	0.75	0.84	0.86	0.96	0.54	0.65	0.73	0.75	0.85	0.39	0.47	0.55	0.56	0.66
		PI	0.31	0.31	0.31	0.31	0.31	0.31	0.31	0.31	0.31	0.31	0.31	0.31	0.31	0.31	0.31	0.32	0.32	0.32	0.32	0.32
	68°F 20°C	TC	5068	5085	5228	5260	5475	5405	5406	5406	5406	5471	5650	5649	5651	5651	5652	6123	6120	6120	6120	6125
		S/T	0.82	0.94	1.00	1.00	1.00	0.66	0.77	0.86	0.88	1.00	0.55	0.66	0.75	0.77	0.87	0.39	0.47	0.56	0.57	0.67
		PI	0.31	0.31	0.31	0.31	0.31	0.31	0.31	0.31	0.31	0.31	0.31	0.31	0.31	0.31	0.31	0.32	0.32	0.32	0.32	0.32
	77°F 25°C	TC	5191	5216	5396	5431	5664	5554	5556	5557	5562	5673	5820	5819	5822	5823	5830	6331	6328	6328	6329	6336
		S/T	0.83	0.96	1.00	1.00	1.00	0.66	0.78	0.88	0.89	1.00	0.55	0.67	0.76	0.78	0.88	0.39	0.48	0.56	0.58	0.68
		PI	0.31	0.31	0.31	0.31	0.31	0.31	0.31	0.31	0.31	0.31	0.31	0.31	0.31	0.31	0.31	0.31	0.31	0.31	0.31	0.31
	82°F 27.8°C	TC	5203	5236	5437	5473	5715	5576	5579	5584	5588	5723	5850	5850	5853	5854	5864	6376	6373	6374	6375	6383
		S/T	0.84	0.97	1.00	1.00	1.00	0.67	0.79	0.88	0.90	1.00	0.56	0.67	0.77	0.78	0.89	0.39	0.48	0.57	0.58	0.68
		PI	0.33	0.33	0.34	0.34	0.34	0.34	0.34	0.34	0.34	0.34	0.34	0.34	0.34	0.34	0.34	0.34	0.34	0.34	0.34	0.34
	86°F 30°C	TC	5143	5188	5404	5441	5685	5519	5522	5529	5535	5694	5793	5794	5797	5798	5811	6323	6319	6321	6322	6330
		S/T	0.85	0.98	1.00	1.00	1.00	0.67	0.80	0.89	0.91	1.00	0.56	0.68	0.77	0.79	0.90	0.39	0.48	0.57	0.59	0.69
		PI	0.39	0.39	0.39	0.39	0.39	0.39	0.39	0.39	0.39	0.39	0.40	0.40	0.40	0.40	0.40	0.40	0.40	0.40	0.40	0.40
	95°F 35°C	TC	5087	5087	5087	5093	5223	5428	5426	5426	5426	5427	5673	5673	5671	5671	5672	6148	6146	6144	6144	6144
		S/T	0.74	0.83	0.91	0.92	1.00	0.61	0.69	0.77	0.78	0.87	0.52	0.60	0.67	0.69	0.77	0.39	0.47	0.52	0.53	0.61
		PI	0.50	0.50	0.50	0.50	0.50	0.51	0.51	0.51	0.51	0.51	0.52	0.52	0.52	0.52	0.52	0.55	0.55	0.55	0.55	0.55
	104°F 40°C	TC	4871	4871	4880	4886	5049	5196	5195	5195	5195	5196	5431	5431	5430	5430	5430	5885	5882	5881	5881	5881
		S/T	0.75	0.85	0.93	0.95	1.00	0.61	0.71	0.78	0.80	0.89	0.52	0.61	0.69	0.70	0.79	0.39	0.45	0.52	0.54	0.62
		PI	0.53	0.53	0.53	0.53	0.54	0.54	0.54	0.54	0.54	0.54	0.56	0.56	0.56	0.56	0.56	0.58	0.58	0.58	0.58	0.58
	110°F 43°C	TC	4711	4718	4824	4855	5059	5044	5044	5045	5045	5074	5284	5284	5284	5285	5286	5748	5746	5745	5745	5745
		S/T	0.80	0.91	1.00	1.00	1.00	0.64	0.75	0.84	0.86	0.96	0.54	0.65	0.73	0.75	0.85	0.39	0.47	0.55	0.56	0.66
		PI	0.55	0.55	0.56	0.56	0.57	0.57	0.57	0.57	0.57	0.57	0.58	0.58	0.58	0.58	0.58	0.59	0.59	0.59	0.59	0.59
	115°F 46°C	TC	3754	3769	3898	3923	4095	4027	4027	4028	4028	4101	4224	4224	4225	4225	4225	4604	4602	4601	4601	4603
		S/T	0.83	0.95	1.00	1.00	1.00	0.66	0.77	0.87	0.89	1.00	0.55	0.66	0.75	0.77	0.88	0.39	0.47	0.56	0.57	0.67
		PI	0.45	0.45	0.45	0.45	0.46	0.46	0.45	0.45	0.45	0.46	0.46	0.46	0.46	0.46	0.46	0.47	0.47	0.47	0.47	0.47
	122°F 50°C	TC	2473	2580	2694	2713	2848	2668	2668	2691	2717	2851	2811	2812	2812	2812	2854	3090	3088	3090	3090	3091
		S/T	0.93	1.00	1.00	1.00	1.00	0.72	0.86	0.99	1.00	1.00	0.59	0.73	0.84	0.86	1.00	0.39	0.50	0.61	0.62	0.75
		PI	0.30	0.30	0.31	0.31	0.31	0.31	0.31	0.31	0.31	0.31	0.31	0.31	0.31	0.31	0.31	0.31	0.31	0.31	0.31	0.31

Table 15 – High Wall Cooling Performance (12K) (Continued)

Airflow CFM	Out-door DB	ID WB	60.8°F (16.0°C)					64.4°F (16.0°C)					67.0°F (19.4°C)					71.6°F (22.0°C)				
		ID DB	73.4°F 23.0°C	77.0°F 25.0°C	80.0°F 26.7°C	80.6°F 27.0°C	84.2°F 29.0°C	73.4°F 23.0°C	77.0°F 25.0°C	80.0°F 26.7°C	80.6°F 27.0°C	84.2°F 29.0°C	73.4°F 23.0°C	77.0°F 25.0°C	80.0°F 26.7°C	80.6°F 27.0°C	84.2°F 29.0°C	73.4°F 23.0°C	77.0°F 25.0°C	80.0°F 26.7°C	80.6°F 27.0°C	84.2°F 29.0°C
229	-22°F 30°C	TC	5448	5447	5446	5446	5557	5693	5692	5690	5690	5688	5867	5865	5863	5863	5860	6193	6192	6189	6189	6185
		S/T	0.74	0.83	0.91	0.93	0.99	0.61	0.70	0.77	0.79	0.88	0.52	0.61	0.68	0.70	0.78	0.38	0.45	0.52	0.54	0.62
		PI	0.34	0.34	0.34	0.34	0.34	0.34	0.34	0.34	0.34	0.34	0.34	0.34	0.34	0.34	0.34	0.34	0.34	0.34	0.34	0.34
	-13°F 25°C	TC	5902	5901	5900	5899	6020	6168	6166	6164	6164	6162	6356	6354	6352	6351	6348	6709	6708	6705	6705	6700
		S/T	0.75	0.84	0.92	0.93	1.00	0.61	0.70	0.78	0.79	0.88	0.52	0.61	0.69	0.70	0.79	0.38	0.46	0.53	0.54	0.62
		PI	0.35	0.35	0.35	0.35	0.35	0.35	0.35	0.35	0.35	0.35	0.35	0.35	0.35	0.35	0.35	0.35	0.35	0.35	0.35	0.35
	-4°F 20°C	TC	6356	6355	6353	6353	6484	6642	6640	6638	6638	6636	6845	6843	6840	6840	6837	7225	7224	7221	7220	7216
		S/T	0.75	0.84	0.92	0.94	1.00	0.61	0.71	0.78	0.79	0.88	0.53	0.61	0.69	0.70	0.79	0.39	0.46	0.53	0.54	0.63
		PI	0.37	0.37	0.37	0.37	0.37	0.36	0.36	0.36	0.36	0.36	0.36	0.36	0.36	0.36	0.36	0.36	0.36	0.36	0.36	0.36
	0°F 17.8°C	TC	6564	6562	6561	6560	6724	6856	6854	6851	6851	6848	7063	7061	7058	7057	7053	7448	7446	7446	7445	7446
		S/T	0.75	0.85	0.93	0.95	1.00	0.62	0.71	0.79	0.80	0.90	0.53	0.62	0.70	0.71	0.80	0.39	0.46	0.53	0.55	0.63
		PI	0.37	0.37	0.37	0.37	0.37	0.37	0.37	0.37	0.37	0.37	0.37	0.37	0.37	0.37	0.37	0.37	0.37	0.37	0.37	0.37
	5°F 15°C	TC	6763	6764	6785	6795	6993	7093	7092	7093	7094	7102	7329	7328	7329	7329	7331	7779	7777	7777	7777	7777
		S/T	0.76	0.86	0.94	0.96	1.00	0.62	0.72	0.80	0.81	0.90	0.53	0.62	0.70	0.72	0.81	0.39	0.46	0.54	0.55	0.64
		PI	0.37	0.37	0.37	0.37	0.37	0.37	0.37	0.37	0.37	0.37	0.37	0.37	0.37	0.37	0.37	0.38	0.38	0.38	0.38	0.38
	14°F 10°C	TC	7256	7254	7253	7252	7458	7626	7624	7622	7621	7619	7891	7889	7886	7885	7882	8395	8392	8389	8389	8383
		S/T	0.75	0.85	0.93	0.95	1.00	0.62	0.71	0.79	0.80	0.89	0.53	0.62	0.69	0.71	0.79	0.39	0.46	0.53	0.54	0.63
		PI	0.35	0.35	0.35	0.35	0.35	0.35	0.35	0.35	0.35	0.35	0.35	0.35	0.35	0.35	0.35	0.35	0.35	0.35	0.35	0.35
	17°F 10°C	TC	7418	7416	7435	7446	7669	7797	7795	7796	7797	7805	8070	8070	8071	8072	8074	8600	8597	8598	8598	8599
		S/T	0.76	0.86	0.94	0.96	1.00	0.62	0.72	0.80	0.81	0.90	0.53	0.62	0.70	0.71	0.80	0.39	0.46	0.53	0.55	0.63
		PI	0.34	0.34	0.34	0.34	0.34	0.34	0.34	0.34	0.34	0.34	0.34	0.34	0.34	0.34	0.34	0.34	0.34	0.34	0.34	0.34
	23°F 5°C	TC	7071	7072	7101	7113	7347	7442	7442	7443	7444	7455	7709	7709	7709	7710	7711	8220	8217	8217	8217	8218
		S/T	0.77	0.87	0.95	0.97	1.00	0.62	0.72	0.80	0.82	0.91	0.53	0.63	0.71	0.72	0.81	0.39	0.46	0.54	0.55	0.64
		PI	0.35	0.35	0.36	0.36	0.36	0.36	0.36	0.36	0.36	0.36	0.36	0.36	0.36	0.36	0.36	0.36	0.36	0.36	0.36	0.36
	35°F 1.7°C	TC	6442	6441	6441	6441	6524	6762	6761	6760	6760	6761	6987	6986	6985	6985	6985	7407	7405	7404	7403	7403
		S/T	0.73	0.81	0.89	0.90	1.00	0.60	0.68	0.76	0.77	0.85	0.52	0.60	0.67	0.68	0.76	0.39	0.47	0.52	0.53	0.60
		PI	0.35	0.35	0.35	0.35	0.36	0.37	0.37	0.37	0.37	0.37	0.39	0.39	0.39	0.39	0.39	0.42	0.42	0.42	0.42	0.42
	41°F 5°C	TC	6408	6424	6424	6426	6532	6741	6740	6740	6740	6740	6964	6964	6963	6962	6962	7380	7379	7377	7377	7376
		S/T	0.74	0.82	0.90	0.91	1.00	0.60	0.69	0.76	0.78	0.86	0.52	0.60	0.67	0.69	0.77	0.39	0.45	0.52	0.53	0.61
		PI	0.36	0.36	0.36	0.36	0.37	0.38	0.38	0.38	0.38	0.38	0.40	0.40	0.40	0.40	0.40	0.43	0.43	0.43	0.43	0.43
	47°F 8.3°C	TC	6406	6406	6406	6412	6538	6720	6719	6719	6719	6719	6942	6941	6940	6940	6940	7354	7353	7351	7351	7350
		S/T	0.74	0.83	0.91	0.92	1.00	0.61	0.70	0.77	0.78	0.87	0.52	0.61	0.68	0.69	0.78	0.39	0.45	0.52	0.53	0.62
		PI	0.36	0.36	0.36	0.36	0.37	0.39	0.39	0.39	0.39	0.39	0.41	0.41	0.41	0.41	0.41	0.44	0.44	0.44	0.44	0.44
	50°F 10°C	TC	6357	6384	6564	6601	6851	6734	6738	6740	6747	6859	7007	7011	7016	7016	7026	7529	7527	7535	7537	7548
		S/T	0.83	0.95	1.00	1.00	1.00	0.66	0.78	0.87	0.88	1.00	0.55	0.66	0.76	0.77	0.88	0.39	0.48	0.56	0.58	0.68
		PI	0.41	0.41	0.41	0.41	0.41	0.41	0.41	0.41	0.41	0.41	0.41	0.41	0.41	0.41	0.41	0.41	0.41	0.41	0.40	0.40
	59°F 15°C	TC	6530	6577	6810	6850	7122	6939	6942	6953	6959	7132	7234	7238	7242	7242	7260	7802	7799	7807	7808	7817
		S/T	0.85	0.97	1.00	1.00	1.00	0.67	0.79	0.89	0.91	1.00	0.56	0.68	0.77	0.79	0.90	0.39	0.48	0.57	0.59	0.69
		PI	0.40	0.40	0.40	0.40	0.40	0.40	0.40	0.40	0.40	0.40	0.40	0.40	0.40	0.40	0.40	0.41	0.41	0.41	0.41	0.41
	68°F 20°C	TC	6706	6818	7066	7110	7405	7145	7147	7167	7176	7415	7461	7465	7468	7468	7497	8072	8068	8076	8078	8084
		S/T	0.87	1.00	1.00	1.00	1.00	0.69	0.81	0.91	0.93	1.00	0.57	0.69	0.79	0.81	0.93	0.39	0.49	0.58	0.60	0.71
		PI	0.40	0.40	0.40	0.40	0.40	0.40	0.40	0.40	0.40	0.40	0.40	0.40	0.40	0.40	0.40	0.41	0.41	0.41	0.41	0.41
	77°F 25°C	TC	6868	7028	7297	7345	7666	7343	7346	7374	7386	7676	7683	7690	7694	7694	7734	8343	8339	8352	8354	8363
		S/T	0.88	1.00	1.00	1.00	1.00	0.69	0.82	0.93	0.95	1.00	0.57	0.70	0.80	0.82	0.94	0.39	0.49	0.59	0.60	0.72
		PI	0.39	0.40	0.40	0.40	0.40	0.40	0.40	0.40	0.40	0.40	0.40	0.40	0.40	0.40	0.40	0.40	0.40	0.40	0.40	0.40
	82°F 27.8°C	TC	6889	7076	7355	7404	7736	7372	7376	7412	7426	7747	7723	7731	7735	7735	7784	8401	8402	8413	8415	8426
		S/T	0.88	1.00	1.00	1.00	1.00	0.70	0.83	0.94	0.96	1.00	0.58	0.70	0.81	0.83	0.96	0.39	0.49	0.59	0.61	0.72
		PI	0.43	0.43	0.43	0.43	0.43	0.43	0.43	0.43	0.43	0.44	0.44	0.44	0.44	0.44	0.44	0.44	0.44	0.44	0.44	0.44
	86°F 30°C	TC	6815	7030	7312	7362	7697	7297	7301	7344	7364	7708	7649	7657	7661	7661	7721	8331	8332	8344	8346	8356
		S/T	0.90	1.00	1.00	1.00	1.00	0.71	0.84	0.96	0.98	1.00	0.58	0.71	0.82	0.84	0.97	0.39	0.50	0.60	0.61	0.73
		PI	0.50	0.50	0.51	0.51	0.51	0.51	0.51	0.51	0.51	0.51	0.51	0.51	0.51	0.51	0.51	0.51	0.51	0.51	0.51	0.51
	95°F 35°C	TC	6738	6739	6776	6794	7074	7178	7177	7179	7180	7192	7495	7495	7495	7495	7498	8106	8103	8101	8104	8102
		S/T	0.77	0.87	0.96	0.98	1.00	0.63	0.72	0.80	0.82	0.91	0.53	0.62	0.70	0.72	0.81	0.39	0.46	0.53	0.55	0.63
		PI	0.64	0.64	0.64	0.64	0.65	0.66	0.66	0.66	0.66	0.66	0.67	0.67	0.67	0.67	0.67	0.70	0.70	0.70	0.70	0.70
	104°F 40°C	TC	6450	6451	6518	6578	6837	6871	6871	6873	6873	6898	7175	7174	7175	7175	7178	7758	7755	7753	7755	7755
		S/T	0.79	0.89	0.99	1.00	1.00	0.63	0.74	0.82	0.84	0.94	0.54	0.64	0.72	0.73	0.83	0.39	0.46	0.54	0.55	0.65
		PI	0.68	0.68	0.68	0.68	0.70	0.70	0.70	0.70	0.70	0.70	0.71	0.71	0.71	0.71	0.71	0.74	0.74	0.74	0.74	0.74
	110°F 43°C	TC	6237	6284	6527	6569	6849	6668	6670	6676	6682	6859	6981	6980	6983	6983	6996	7577	7575	7575	7575	7581
		S/T	0.85	0.97	1.00	1.00	1.00	0.67	0.79	0.89	0.91	1.00	0.56	0.68	0.77	0.79	0.90	0.39	0.48	0.57	0.59	0.69
		PI	0.71	0.71	0.72	0.72	0.73	0.73	0.73	0.73	0.73	0.73	0.74	0.74	0.74	0.74	0.74	0.76	0.76	0.76	0.76	0.76
	115°F 46°C	TC	4970	5076	5274	5309	5544	5324	5326	5340	5348	5551	5580	5581	5583	5583	5604	6070	6067	6069	6071	6075
		S/T	0.88	1.00	1.00	1.00	1.00	0.69	0.82	0.92	0.94	1.00	0.57	0.69	0.80	0.82	0.94	0.39	0.49	0.58	0.60	0.71
		PI	0.57	0.58	0.58	0.58	0.59	0.58	0.58	0.58	0.58	0.59	0.59	0.59	0.59	0.59	0.59	0.61	0.61	0.61	0.61	0.61
	122°F 50°C	TC	3298	3484	3638	3666	3849	3521	3530	3643	3670	3853	3709	3710	3716	3720	3857	4068	4070	4073	4073	4073
		S/T	1.00	1.00	1.00	1.00	1.00	0.76	0.92	1.00	1.00	1.00	0.62	0.77	0.89	0.92	1.00	0.40	0.52	0.64	0.66	0.79
		PI	0.39	0.39	0.40	0.40	0.40	0.39	0.39	0.40	0.40	0.40	0.40	0.40	0.40	0.40	0.40	0.40	0.40	0.40	0.40	0.40

Table 15 – High Wall Cooling Performance (12K) (Continued)

Airflow CFM	Out-door DB	ID WB	60.8°F (16.0°C)					64.4°F (16.0°C)					67.0°F (19.4°C)					71.6°F (22.0°C)				
		ID DB	73.4°F 23.0°C	77.0°F 25.0°C	80.0°F 26.7°C	80.6°F 27.0°C	84.2°F 29.0°C	73.4°F 23.0°C	77.0°F 25.0°C	80.0°F 26.7°C	80.6°F 27.0°C	84.2°F 29.0°C	73.4°F 23.0°C	77.0°F 25.0°C	80.0°F 26.7°C	80.6°F 27.0°C	84.2°F 29.0°C	73.4°F 23.0°C	77.0°F 25.0°C	80.0°F 26.7°C	80.6°F 27.0°C	84.2°F 29.0°C
324	-22°F 30°C	TC	7215	7212	7210	7252	7466	7532	7528	7525	7524	7519	7757	7753	7748	7747	7742	8183	8181	8175	8173	8160
		S/T	0.77	0.87	0.96	0.99	0.99	0.63	0.73	0.81	0.82	0.93	0.53	0.63	0.71	0.73	0.82	0.38	0.46	0.54	0.55	0.64
		PI	0.44	0.44	0.44	0.44	0.44	0.44	0.44	0.44	0.44	0.44	0.44	0.44	0.44	0.44	0.44	0.44	0.44	0.44	0.44	0.44
	-13°F 25°C	TC	7816	7813	7811	7856	8088	8160	8156	8152	8151	8146	8404	8399	8394	8393	8387	8865	8862	8856	8854	8840
		S/T	0.77	0.88	0.97	1.00	1.00	0.63	0.73	0.81	0.83	0.93	0.54	0.63	0.71	0.73	0.83	0.39	0.46	0.54	0.56	0.65
		PI	0.46	0.46	0.46	0.46	0.46	0.45	0.45	0.45	0.45	0.45	0.45	0.45	0.45	0.45	0.45	0.46	0.46	0.46	0.46	0.46
	-4°F 20°C	TC	8417	8414	8412	8461	8710	8788	8783	8779	8778	8772	9050	9045	9039	9038	9032	9547	9544	9537	9535	9520
		S/T	0.78	0.88	0.97	1.00	1.00	0.63	0.73	0.82	0.83	0.93	0.54	0.64	0.72	0.73	0.83	0.39	0.47	0.55	0.56	0.65
		PI	0.47	0.47	0.47	0.47	0.47	0.47	0.47	0.47	0.47	0.47	0.47	0.47	0.47	0.47	0.47	0.47	0.47	0.47	0.47	0.47
	0°F 17.8°C	TC	8695	8691	8725	8791	9035	9074	9067	9062	9061	9060	9340	9335	9326	9325	9317	9844	9841	9841	9842	9850
		S/T	0.78	0.89	0.99	1.00	1.00	0.64	0.74	0.83	0.84	0.95	0.54	0.64	0.73	0.74	0.84	0.39	0.47	0.55	0.57	0.66
		PI	0.48	0.48	0.48	0.48	0.48	0.48	0.48	0.48	0.48	0.48	0.48	0.48	0.48	0.48	0.48	0.48	0.48	0.48	0.48	0.48
	5°F 15°C	TC	8951	8959	9080	9121	9400	9376	9378	9379	9379	9426	9683	9682	9685	9685	9686	10262	10259	10259	10260	10265
		S/T	0.79	0.90	1.00	1.00	1.00	0.64	0.75	0.84	0.85	0.96	0.54	0.65	0.73	0.75	0.85	0.39	0.47	0.55	0.57	0.66
		PI	0.48	0.48	0.48	0.48	0.48	0.48	0.48	0.48	0.48	0.48	0.49	0.49	0.49	0.49	0.49	0.50	0.50	0.50	0.50	0.50
	14°F 10°C	TC	9603	9600	9639	9724	10026	10085	10080	10075	10074	10069	10434	10429	10421	10419	10411	11090	11087	11078	11076	11059
		S/T	0.78	0.89	0.99	1.00	1.00	0.64	0.74	0.82	0.84	0.94	0.54	0.64	0.72	0.74	0.83	0.39	0.47	0.55	0.56	0.65
		PI	0.46	0.46	0.46	0.46	0.46	0.46	0.46	0.46	0.46	0.46	0.45	0.45	0.46	0.46	0.46	0.46	0.46	0.46	0.46	0.46
	17°F 10°C	TC	9832	9835	9955	10013	10335	10326	10327	10329	10329	10378	10655	10659	10666	10667	10669	11364	11360	11362	11364	11374
		S/T	0.79	0.89	1.00	1.00	1.00	0.64	0.74	0.83	0.85	0.95	0.55	0.65	0.73	0.75	0.85	0.39	0.47	0.55	0.57	0.66
		PI	0.45	0.45	0.45	0.45	0.44	0.44	0.44	0.44	0.44	0.44	0.44	0.44	0.44	0.44	0.44	0.45	0.45	0.45	0.45	0.45
	23°F 5°C	TC	9358	9371	9523	9570	9883	9838	9840	9842	9842	9900	10185	10184	10188	10188	10190	10841	10838	10839	10840	10847
		S/T	0.80	0.91	1.00	1.00	1.00	0.65	0.75	0.84	0.86	0.97	0.54	0.65	0.74	0.75	0.85	0.39	0.47	0.56	0.57	0.66
		PI	0.46	0.46	0.46	0.46	0.46	0.46	0.46	0.46	0.46	0.46	0.46	0.46	0.46	0.46	0.46	0.47	0.47	0.47	0.47	0.47
	35°F 1.7°C	TC	8535	8535	8552	8562	8782	8945	8944	8944	8944	8944	9232	9232	9231	9231	9232	9767	9765	9763	9764	9762
		S/T	0.75	0.85	0.93	0.94	1.00	0.62	0.71	0.79	0.80	0.89	0.53	0.62	0.69	0.71	0.80	0.39	0.46	0.53	0.54	0.63
		PI	0.46	0.46	0.46	0.46	0.47	0.48	0.48	0.48	0.48	0.48	0.51	0.51	0.51	0.51	0.51	0.55	0.55	0.55	0.55	0.55
	41°F 5°C	TC	8511	8511	8535	8546	8789	8917	8916	8917	8917	8924	9203	9202	9201	9201	9202	9732	9730	9728	9729	9728
		S/T	0.76	0.86	0.94	0.96	1.00	0.62	0.72	0.80	0.81	0.90	0.53	0.62	0.70	0.71	0.81	0.39	0.46	0.53	0.55	0.64
		PI	0.46	0.46	0.47	0.47	0.48	0.49	0.49	0.49	0.49	0.49	0.52	0.52	0.52	0.52	0.52	0.56	0.56	0.56	0.56	0.56
	47°F 8.3°C	TC	8486	8486	8519	8534	8796	8890	8889	8889	8889	8902	9173	9172	9171	9171	9172	9699	9697	9696	9696	9694
		S/T	0.77	0.87	0.95	0.97	1.00	0.63	0.72	0.81	0.82	0.91	0.53	0.63	0.71	0.72	0.82	0.39	0.46	0.54	0.55	0.64
		PI	0.47	0.47	0.47	0.48	0.50	0.50	0.50	0.50	0.50	0.50	0.53	0.53	0.53	0.53	0.53	0.57	0.57	0.57	0.57	0.57
	50°F 10°C	TC	8409	8546	8832	8882	9223	8903	8908	8937	8949	9233	9254	9265	9271	9271	9313	9920	9925	9949	9952	9965
		S/T	0.87	1.00	1.00	1.00	1.00	0.69	0.81	0.92	0.94	1.00	0.57	0.69	0.80	0.81	0.93	0.39	0.49	0.58	0.60	0.71
		PI	0.53	0.53	0.53	0.53	0.53	0.53	0.53	0.53	0.53	0.53	0.53	0.53	0.53	0.53	0.53	0.53	0.53	0.52	0.52	0.52
	59°F 15°C	TC	8647	8855	9167	9222	9593	9175	9179	9224	9242	9604	9555	9566	9570	9570	9633	10285	10288	10308	10310	10320
		S/T	0.88	1.00	1.00	1.00	1.00	0.70	0.83	0.94	0.97	1.00	0.58	0.71	0.81	0.83	0.96	0.39	0.50	0.59	0.61	0.73
		PI	0.52	0.52	0.52	0.52	0.52	0.52	0.52	0.52	0.52	0.52	0.52	0.52	0.52	0.52	0.52	0.53	0.53	0.53	0.53	0.53
	68°F 20°C	TC	8891	9178	9515	9575	9978	9446	9449	9523	9585	9989	9857	9866	9868	9869	9981	10644	10648	10665	10667	10674
		S/T	0.91	1.00	1.00	1.00	1.00	0.72	0.85	0.97	1.00	1.00	0.59	0.72	0.84	0.86	0.99	0.40	0.50	0.61	0.62	0.75
		PI	0.51	0.52	0.52	0.52	0.52	0.52	0.52	0.52	0.52	0.52	0.52	0.52	0.52	0.52	0.52	0.53	0.53	0.53	0.53	0.53
	77°F 25°C	TC	9115	9464	9831	9896	10334	9708	9712	9824	9908	10346	10151	10162	10167	10179	10355	10994	11004	11028	11031	11043
		S/T	0.92	1.00	1.00	1.00	1.00	0.72	0.87	0.99	1.00	1.00	0.59	0.73	0.85	0.86	1.00	0.40	0.51	0.61	0.63	0.76
		PI	0.51	0.51	0.52	0.52	0.52	0.52	0.52	0.52	0.52	0.52	0.52	0.52	0.52	0.52	0.52	0.52	0.52	0.52	0.52	0.52
	82°F 27.8°C	TC	9143	9531	9911	9978	10432	9747	9763	9923	9990	10444	10203	10216	10221	10237	10453	11067	11081	11108	11112	11125
		S/T	0.94	1.00	1.00	1.00	1.00	0.73	0.87	1.00	1.00	1.00	0.60	0.74	0.86	0.87	1.00	0.40	0.51	0.62	0.63	0.76
		PI	0.56	0.56	0.56	0.56	0.57	0.56	0.56	0.56	0.56	0.57	0.56	0.56	0.56	0.56	0.57	0.57	0.57	0.57	0.57	0.57
	86°F 30°C	TC	9039	9458	9842	9909	10371	9636	9656	9853	9921	10380	10096	10108	10124	10133	10389	10964	10980	11005	11008	11019
		S/T	0.95	1.00	1.00	1.00	1.00	0.74	0.88	1.00	1.00	1.00	0.60	0.75	0.86	0.88	1.00	0.40	0.51	0.62	0.64	0.77
		PI	0.65	0.65	0.66	0.66	0.66	0.65	0.65	0.66	0.66	0.66	0.66	0.66	0.66	0.66	0.66	0.67	0.67	0.67	0.67	0.67
	95°F 35°C	TC	8918	8934	9125	9179	9539	9488	9491	9494	9494	9559	9898	9899	9904	9905	9909	10685	10681	10682	10682	10690
		S/T	0.80	0.91	1.00	1.00	1.00	0.65	0.75	0.84	0.86	0.96	0.54	0.65	0.73	0.75	0.85	0.39	0.47	0.55	0.56	0.66
		PI	0.83	0.83	0.84	0.84	0.85	0.85	0.85	0.85	0.85	0.86	0.87	0.87	0.87	0.87	0.87	0.91	0.91	0.91	0.91	0.91
	104°F 40°C	TC	8536	8567	8813	8865	9217	9082	9085	9088	9088	9208	9475	9476	9481	9482	9485	10228	10224	10226	10224	10234
		S/T	0.82	0.94	1.00	1.00	1.00	0.66	0.77	0.86	0.88	1.00	0.55	0.66	0.75	0.77	0.87	0.39	0.47	0.56	0.58	0.67
		PI	0.88	0.88	0.89	0.90	0.91	0.91	0.91	0.91	0.91	0.91	0.93	0.93	0.93	0.93	0.93	0.96	0.96	0.96	0.96	0.96
	110°F 43°C	TC	8253	8477	8798	8855	9235	8817	8820	8858	8875	9246	9220	9225	9228	9228	9282	9994	9989	9999	10001	10008
		S/T	0.89	1.00	1.00	1.00	1.00	0.70	0.83	0.94	0.96	1.00	0.58	0.70	0.81	0.83	0.96	0.39	0.49	0.59	0.61	0.73
		PI	0.92	0.93	0.94	0.94	0.96	0.94	0.94	0.94	0.95	0.96	0.96	0.96	0.96	0.96	0.96	0.99	0.99	0.99	0.99	0.99
	115°F 46°C	TC	6585	6833	7102	7149	7468	7034	7035	7097	7158	7477	7369	7376	7378	7378	7483	7997	7994	8006	8007	8012
		S/T	0.92	1.00	1.00	1.00	1.00	0.72	0.86	0.98	1.00	1.00	0.59	0.73	0.84	0.86	1.00	0.40	0.50	0.61	0.63	0.75
		PI	0.74	0.75	0.76	0.76	0.77	0.75	0.75	0.76	0.76	0.77	0.77	0.77	0.77	0.77	0.77	0.79	0.79	0.79	0.79	0.79
	122°F 50°C	TC	4434	4677	4885	4922	5169	4639	4676	4891	4928	5175	4886	4885	4911	4926	5179	5347	5357	5360	5360	5357
		S/T	1.00	1.00	1.00	1.00	1.00	0.80	0.98	1.00	1.00	1.00	0.64	0.81	0.95	0.98	1.00	0.41	0.54	0.67	0.69	0.84
		PI	0.51	0.51	0.51	0.51	0.52	0.51	0.51	0.51	0.51	0.52	0.51	0.51	0.51	0.51	0.52	0.52	0.52	0.52	0.52	0.52

Table 15 – High Wall Cooling Performance (12K) (Continued)

Airflow CFM	Out-door DB	ID WB	60.8°F (16.0°C)					64.4°F (16.0°C)					67.0°F (19.4°C)					71.6°F (22.0°C)				
		ID DB	73.4°F 23.0°C	77.0°F 25.0°C	80.0°F 26.7°C	80.6°F 27.0°C	84.2°F 29.0°C	73.4°F 23.0°C	77.0°F 25.0°C	80.0°F 26.7°C	80.6°F 27.0°C	84.2°F 29.0°C	73.4°F 23.0°C	77.0°F 25.0°C	80.0°F 26.7°C	80.6°F 27.0°C	84.2°F 29.0°C	73.4°F 23.0°C	77.0°F 25.0°C	80.0°F 26.7°C	80.6°F 27.0°C	84.2°F 29.0°C
441	-22°F 30°C	TC	9549	9545	9681	9721	9989	9963	9955	9949	9948	9940	10261	10248	10239	10237	10228	10824	10821	10799	10795	10772
		S/T	0.80	0.91	0.99	0.99	0.99	0.64	0.75	0.84	0.86	0.97	0.55	0.65	0.74	0.75	0.86	0.39	0.47	0.55	0.57	0.67
		PI	0.58	0.58	0.57	0.57	0.57	0.57	0.57	0.57	0.57	0.57	0.57	0.57	0.57	0.57	0.57	0.58	0.58	0.58	0.58	0.58
	-13°F 25°C	TC	10345	10340	10488	10531	10821	10794	10785	10778	10777	10768	11116	11102	11092	11090	11080	11726	11723	11698	11694	11669
		S/T	0.80	0.91	1.00	1.00	1.00	0.65	0.75	0.85	0.86	0.97	0.55	0.65	0.74	0.76	0.86	0.39	0.47	0.56	0.57	0.67
		PI	0.60	0.60	0.60	0.60	0.59	0.59	0.59	0.59	0.59	0.59	0.59	0.59	0.59	0.59	0.59	0.60	0.60	0.60	0.60	0.60
	-4°F 20°C	TC	11141	11136	11295	11342	11654	11624	11614	11607	11606	11596	11972	11957	11945	11944	11932	12628	12624	12598	12594	12567
		S/T	0.80	0.92	1.00	1.00	1.00	0.65	0.76	0.85	0.87	0.98	0.55	0.65	0.74	0.76	0.86	0.39	0.48	0.56	0.57	0.67
		PI	0.62	0.62	0.62	0.62	0.62	0.62	0.62	0.62	0.62	0.62	0.61	0.61	0.61	0.61	0.62	0.62	0.62	0.62	0.62	0.62
	0°F 17.8°C	TC	11511	11504	11717	11766	12089	12004	11991	11982	11980	12101	12357	12340	12324	12323	12317	13022	13019	13018	13019	13028
		S/T	0.81	0.93	1.00	1.00	1.00	0.66	0.77	0.86	0.88	1.00	0.55	0.66	0.75	0.77	0.87	0.39	0.48	0.57	0.58	0.68
		PI	0.62	0.62	0.62	0.62	0.62	0.62	0.62	0.62	0.62	0.62	0.62	0.62	0.62	0.62	0.62	0.63	0.63	0.63	0.63	0.63
	5°F 15°C	TC	11841	11882	12153	12209	12585	12396	12399	12400	12413	12598	12792	12796	12798	12799	12816	13543	13539	13546	13547	13553
		S/T	0.82	0.94	1.00	1.00	1.00	0.66	0.78	0.87	0.88	1.00	0.56	0.67	0.76	0.78	0.88	0.39	0.48	0.57	0.59	0.69
		PI	0.63	0.63	0.63	0.63	0.63	0.63	0.63	0.63	0.63	0.63	0.64	0.64	0.64	0.64	0.64	0.65	0.65	0.65	0.65	0.65
	14°F 10°C	TC	12714	12707	12967	13028	13432	13345	13333	13324	13323	13447	13802	13785	13771	13769	13755	14676	14672	14643	14638	14607
		S/T	0.81	0.93	1.00	1.00	1.00	0.65	0.76	0.86	0.87	1.00	0.55	0.66	0.75	0.76	0.87	0.39	0.48	0.56	0.57	0.67
		PI	0.60	0.60	0.60	0.60	0.60	0.60	0.60	0.60	0.60	0.60	0.59	0.60	0.60	0.60	0.60	0.60	0.60	0.60	0.60	0.60
	17°F 10°C	TC	12973	13016	13317	13382	13816	13619	13625	13627	13639	13831	14084	14089	14095	14096	14113	14979	14975	14972	14975	14988
		S/T	0.82	0.93	1.00	1.00	1.00	0.66	0.77	0.87	0.88	1.00	0.55	0.66	0.76	0.77	0.87	0.39	0.48	0.57	0.58	0.68
		PI	0.58	0.58	0.58	0.58	0.58	0.58	0.58	0.58	0.58	0.58	0.58	0.58	0.58	0.58	0.58	0.59	0.59	0.59	0.59	0.59
	23°F 5°C	TC	12379	12432	12754	12817	13239	13006	13010	13011	13028	13253	13455	13459	13463	13463	13485	14306	14302	14312	14314	14322
		S/T	0.83	0.95	1.00	1.00	1.00	0.66	0.78	0.88	0.89	1.00	0.56	0.67	0.76	0.78	0.89	0.39	0.48	0.57	0.59	0.69
		PI	0.60	0.60	0.60	0.60	0.61	0.60	0.60	0.60	0.60	0.61	0.61	0.61	0.61	0.61	0.61	0.62	0.62	0.62	0.62	0.62
	35°F 1.7°C	TC	11300	11300	11366	11398	11766	11828	11827	11828	11828	11860	12198	12197	12198	12198	12199	12885	12882	12881	12881	12882
		S/T	0.78	0.88	0.97	0.99	1.00	0.63	0.73	0.82	0.83	0.93	0.54	0.63	0.72	0.73	0.83	0.39	0.46	0.54	0.56	0.65
		PI	0.60	0.60	0.60	0.60	0.63	0.63	0.63	0.63	0.63	0.64	0.66	0.66	0.66	0.66	0.66	0.72	0.72	0.72	0.72	0.72
	41°F 5°C	TC	11267	11267	11357	11436	11774	11791	11791	11791	11791	11833	12159	12158	12159	12159	12160	12841	12838	12837	12836	12838
		S/T	0.78	0.89	0.98	1.00	1.00	0.64	0.74	0.83	0.84	0.94	0.54	0.64	0.72	0.74	0.84	0.39	0.47	0.55	0.56	0.66
		PI	0.61	0.61	0.61	0.62	0.64	0.65	0.65	0.65	0.65	0.65	0.67	0.67	0.68	0.68	0.68	0.74	0.74	0.73	0.73	0.74
	47°F 8.3°C	TC	11234	11241	11392	11443	11781	11755	11754	11755	11754	11809	12120	12119	12119	12119	12119	12798	12795	12794	12793	12795
		S/T	0.79	0.90	1.00	1.00	1.00	0.64	0.75	0.84	0.85	0.96	0.54	0.65	0.73	0.75	0.85	0.39	0.47	0.55	0.57	0.67
		PI	0.62	0.62	0.63	0.63	0.66	0.66	0.66	0.66	0.66	0.66	0.69	0.69	0.69	0.69	0.69	0.75	0.75	0.75	0.75	0.75
	50°F 10°C	TC	11141	11447	11834	11902	12364	11770	11776	11857	11895	12375	12229	12245	12251	12252	12370	13072	13106	13140	13144	13160
		S/T	0.90	1.00	1.00	1.00	1.00	0.71	0.85	0.96	0.99	1.00	0.59	0.72	0.83	0.85	0.99	0.40	0.50	0.60	0.62	0.74
		PI	0.69	0.69	0.69	0.69	0.69	0.69	0.69	0.69	0.69	0.69	0.69	0.69	0.69	0.69	0.69	0.69	0.69	0.69	0.69	0.69
	59°F 15°C	TC	11463	11865	12286	12361	12864	12128	12145	12283	12374	12877	12629	12642	12646	12664	12887	13561	13588	13615	13618	13629
		S/T	0.92	1.00	1.00	1.00	1.00	0.73	0.86	1.00	1.00	1.00	0.60	0.73	0.85	0.86	1.00	0.40	0.51	0.61	0.63	0.76
		PI	0.68	0.68	0.68	0.68	0.69	0.68	0.68	0.68	0.68	0.69	0.69	0.69	0.69	0.69	0.69	0.69	0.69	0.69	0.69	0.69
	68°F 20°C	TC	11778	12280	12736	12817	13361	12469	12497	12750	12831	13374	13008	13017	13041	13052	13385	14016	14042	14064	14066	14073
		S/T	0.95	1.00	1.00	1.00	1.00	0.74	0.89	1.00	1.00	1.00	0.61	0.75	0.87	0.89	1.00	0.40	0.51	0.63	0.65	0.78
		PI	0.67	0.68	0.68	0.68	0.68	0.68	0.68	0.68	0.68	0.68	0.68	0.68	0.68	0.68	0.68	0.69	0.69	0.69	0.69	0.69
	77°F 25°C	TC	12080	12662	13157	13245	13837	12806	12847	13172	13260	13851	13386	13401	13436	13451	13862	14458	14502	14535	14539	14552
		S/T	0.97	1.00	1.00	1.00	1.00	0.75	0.90	1.00	1.00	1.00	0.61	0.76	0.88	0.90	1.00	0.40	0.52	0.63	0.65	0.79
		PI	0.67	0.67	0.68	0.68	0.68	0.68	0.68	0.68	0.68	0.68	0.68	0.68	0.68	0.68	0.68	0.69	0.69	0.69	0.69	0.69
	82°F 27.8°C	TC	12127	12746	13260	13350	13961	12851	12900	13272	13365	13976	13448	13465	13507	13524	13988	14541	14595	14633	14637	14653
		S/T	0.99	1.00	1.00	1.00	1.00	0.76	0.91	1.00	1.00	1.00	0.62	0.77	0.89	0.92	1.00	0.40	0.52	0.64	0.66	0.80
		PI	0.73	0.73	0.74	0.74	0.74	0.73	0.73	0.74	0.74	0.74	0.74	0.74	0.74	0.74	0.74	0.75	0.75	0.75	0.75	0.74
	86°F 30°C	TC	12054	12655	13173	13265	13883	12712	12770	13188	13280	13897	13314	13329	13378	13397	13909	14414	14470	14504	14507	14521
		S/T	1.00	1.00	1.00	1.00	1.00	0.77	0.93	1.00	1.00	1.00	0.62	0.78	0.91	0.93	1.00	0.40	0.52	0.64	0.66	0.81
		PI	0.85	0.86	0.86	0.86	0.87	0.86	0.86	0.86	0.86	0.87	0.86	0.86	0.86	0.86	0.87	0.87	0.87	0.87	0.87	0.87
	95°F 35°C	TC	11798	11862	12245	12318	12805	12539	12546	12550	12565	12821	13077	13080	13088	13089	13111	14091	14086	14089	14093	14111
		S/T	0.83	0.95	1.00	1.00	1.00	0.66	0.78	0.88	0.89	1.00	0.56	0.67	0.76	0.78	0.88	0.39	0.48	0.57	0.58	0.68
		PI	1.08	1.08	1.10	1.10	1.13	1.12	1.12	1.12	1.12	1.13	1.14	1.14	1.14	1.14	1.14	1.19	1.19	1.19	1.19	1.19
	104°F 40°C	TC	11294	11397	11826	11898	12372	12006	12012	12034	12046	12387	12518	12523	12529	12530	12566	13492	13487	13493	13498	13512
		S/T	0.85	0.98	1.00	1.00	1.00	0.68	0.80	0.90	0.92	1.00	0.56	0.68	0.78	0.80	0.91	0.39	0.48	0.58	0.59	0.70
		PI	1.15	1.16	1.18	1.18	1.20	1.19	1.19	1.19	1.19	1.20	1.21	1.21	1.21	1.21	1.21	1.26	1.26	1.26	1.26	1.26
	110°F 43°C	TC	10949	11370	11804	11880	12395	11657	11661	11791	11894	12408	12182	12192	12194	12204	12419	13186	13186	13207	13209	13216
		S/T	0.92	1.00	1.00	1.00	1.00	0.72	0.87	0.99	1.00	1.00	0.60	0.73	0.85	0.86	1.00	0.40	0.51	0.61	0.63	0.76
		PI	1.21	1.22	1.24	1.24	1.26	1.23	1.23	1.24	1.24	1.26	1.26	1.26	1.25	1.26	1.26	1.30	1.30	1.30	1.30	1.30
	115°F 46°C	TC	8742	9163	9526	9596	10019	9297	9315	9536	9609	10029	9730	9736	9750	9759	10038	10551	10558	10573	10574	10578
		S/T	0.96	1.00	1.00	1.00	1.00	0.75	0.89	1.00	1.00	1.00	0.61	0.75	0.87	0.90	1.00	0.40	0.52	0.63	0.65	0.78
		PI	0.97	0.99	1.00	1.00	1.01	0.99	0.99	1.00	1.00	1.01	1.01	1.01	1.01	1.01	1.02	1.04	1.04	1.03	1.03	1.03
	122°F 50°C	TC	5876	6200	6478	6526	6856	6063	6207	6485	6533	6862	6385	6383	6490	6539	6866	6972	6999	7001	7000	7010
		S/T	1.00	1.00	1.00	1.00	1.00	0.84	1.00	1.00	1.00	1.00	0.67	0.85	1.00	1.00	1.00	0.41	0.55	0.69	0.72	0.88
		PI	0.66	0.67	0.67	0.67	0.68	0.67	0.67	0.67	0.67	0.68	0.67	0.67	0.67	0.67	0.68	0.69	0.68	0.68	0.68	0.68

NOTE: Values in gray are extrapolated based on tested performance.

Table 16 – High Wall Heating Performance (12K)

AIRFLOW (CFM)	OUTDOOR DB	HEATING PERFORMANCE AT INDOOR DRY BULB TEMPERATURE									
		TC: Total Heating Capacity (BTU/hr)					PI: Power Input (kW)				
		Indoor Conditions (DB)					Indoor Conditions (DB)				
		60.8°F (16.0°C)	68°F (20.0°C)	70°F (21.1°C)	71.6°F (22.0°C)	75.2°F (24.0°C)	60.8°F (16.0°C)	68°F (20.0°C)	70°F (21.1°C)	71.6°F (22.0°C)	75.2°F (24.0°C)
176	-22°F (-30.0°C)	2683	2629	2616	2508	2485	1.15	1.16	1.16	1.16	1.16
	-13°F (-25.0°C)	3366	3299	3282	3026	2998	1.24	1.25	1.25	1.25	1.26
	-4°F (-20.0°C)	4115	4033	4013	3699	3666	1.34	1.35	1.36	1.36	1.36
	0°F (-17.8°C)	4528	4438	4416	4070	4034	1.35	1.36	1.37	1.37	1.38
	5°F (-15.0°C)	5045	4944	4919	4534	4494	1.37	1.38	1.38	1.38	1.39
	14°F (-10.0°C)	5562	5451	5424	4999	4954	1.62	1.64	1.64	1.64	1.65
	17°F (-8.3°C)	5735	5620	5592	5155	5108	1.71	1.72	1.73	1.73	1.74
	22°F (-5.6°C)	6020	5900	5870	5411	5363	1.70	1.71	1.71	1.72	1.72
	27°F (-2.8°C)	6306	6180	6149	5668	5617	1.68	1.70	1.70	1.70	1.71
	32°F (0.0°C)	6592	6460	6428	5925	5871	1.67	1.68	1.69	1.69	1.70
	35°F (1.7°C)	6763	6628	6595	6079	6024	1.66	1.68	1.68	1.68	1.69
	37°F (2.8°C)	6827	6690	6657	6136	6081	1.57	1.58	1.59	1.59	1.60
	42°F (5.6°C)	6986	6846	6812	6279	6223	1.34	1.35	1.36	1.36	1.36
	44.6°F (7.0°C)	7049	6908	6874	6336	6279	1.25	1.26	1.26	1.27	1.27
	47°F (8.3°C)	7145	7002	6967	6422	6364	1.11	1.12	1.13	1.13	1.13
	52°F (11.1°C)	6852	6715	6682	6159	6104	1.00	1.01	1.01	1.01	1.01
	57F (13.9°C)	6559	6428	6396	5896	5843	0.88	0.89	0.89	0.89	0.90
	59°F (15.0°C)	6442	6314	6282	5791	5738	0.83	0.84	0.84	0.84	0.85
	62°F (16.7°C)	6267	6141	6111	5633	5582	0.76	0.77	0.77	0.77	0.78
	64.4°F (18.0°C)	6126	6004	5974	5506	5457	0.71	0.71	0.72	0.72	0.72
	69.8°F (21.0°C)	5810	5694	5665	5222	5175	0.58	0.59	0.59	0.59	0.59
	75.2°F (24.0°C)	5494	5384	5357	4938	4894	0.46	0.46	0.46	0.46	0.46
229	-22°F (-30.0°C)	3615	3543	3525	3445	3414	1.35	1.36	1.36	1.36	1.37
	-13°F (-25.0°C)	4448	4359	4338	4156	4119	1.46	1.47	1.47	1.47	1.48
	-4°F (-20.0°C)	5438	5329	5303	5081	5035	1.58	1.59	1.60	1.60	1.61
	0°F (-17.8°C)	5984	5864	5835	5591	5541	1.59	1.61	1.61	1.61	1.62
	5°F (-15.0°C)	6667	6533	6501	6229	6173	1.61	1.62	1.62	1.63	1.63
	14°F (-10.0°C)	7350	7203	7167	6867	6806	1.91	1.92	1.93	1.93	1.94
	17°F (-8.3°C)	7578	7427	7390	7080	7017	2.01	2.03	2.03	2.03	2.04
	22°F (-5.6°C)	7956	7797	7758	7433	7366	2.00	2.01	2.02	2.02	2.03
	27°F (-2.8°C)	8333	8167	8126	7786	7716	1.98	2.00	2.00	2.00	2.01
	32°F (0.0°C)	8711	8537	8494	8139	8065	1.97	1.98	1.99	1.99	2.00
	35°F (1.7°C)	8937	8758	8715	8350	8275	1.96	1.97	1.98	1.98	1.99
	37°F (2.8°C)	9021	8841	8797	8429	8353	1.85	1.86	1.87	1.87	1.88
	42°F (5.6°C)	9232	9047	9002	8625	8548	1.58	1.59	1.60	1.60	1.61
	44.6°F (7.0°C)	9316	9129	9084	8704	8625	1.47	1.48	1.49	1.49	1.50
	47°F (8.3°C)	9442	9253	9207	8822	8742	1.31	1.32	1.32	1.33	1.33
	52°F (11.1°C)	9055	8874	8829	8460	8384	1.17	1.18	1.19	1.19	1.19
	57F (13.9°C)	8668	8495	8452	8099	8026	1.04	1.05	1.05	1.05	1.05
	59°F (15.0°C)	8513	8343	8301	7954	7883	0.98	0.99	0.99	0.99	1.00
	62°F (16.7°C)	8281	8116	8075	7737	7668	0.90	0.91	0.91	0.91	0.91
	64.4°F (18.0°C)	8096	7934	7894	7564	7496	0.83	0.84	0.84	0.84	0.85
	69.8°F (21.0°C)	7678	7524	7487	7174	7109	0.69	0.69	0.69	0.69	0.70
	75.2°F (24.0°C)	7260	7115	7079	6783	6722	0.54	0.54	0.54	0.54	0.55

Manufacturer reserves the right to change, at any time, specifications and designs without notice and without obligations.

Table 16 – High Wall Heating Performance (12K) (Continued)

AIRFLOW (CFM)	OUTDOOR DB	HEATING PERFORMANCE AT INDOOR DRY BULB TEMPERATURE									
		TC: Total Heating Capacity (BTU/hr)					PI: Power Input (kW)				
		Indoor Conditions (DB)					Indoor Conditions (DB)				
		60.8°F (16.0°C)	68°F (20.0°C)	70°F (21.1°C)	71.6°F (22.0°C)	75.2°F (24.0°C)	60.8°F (16.0°C)	68°F (20.0°C)	70°F (21.1°C)	71.6°F (22.0°C)	75.2°F (24.0°C)
324	-22°F (-30.0°C)	4872	4775	4751	4732	4689	1.42	1.43	1.43	1.44	1.44
	-13°F (-25.0°C)	5878	5761	5732	5709	5658	1.53	1.55	1.55	1.55	1.56
	-4°F (-20.0°C)	7186	7043	7007	6979	6917	1.66	1.68	1.68	1.68	1.69
	0°F (-17.8°C)	7908	7750	7711	7680	7611	1.68	1.69	1.69	1.70	1.70
	5°F (-15.0°C)	8810	8633	8590	8556	8479	1.69	1.71	1.71	1.71	1.72
	14°F (-10.0°C)	9713	9519	9471	9433	9349	2.01	2.03	2.03	2.03	2.04
	17°F (-8.3°C)	10014	9814	9765	9726	9638	2.12	2.13	2.14	2.14	2.15
	22°F (-5.6°C)	10513	10303	10251	10210	10119	2.10	2.12	2.12	2.13	2.13
	27°F (-2.8°C)	11012	10792	10738	10695	10599	2.08	2.10	2.11	2.11	2.12
	32°F (0.0°C)	11511	11281	11224	11179	11079	2.07	2.09	2.09	2.09	2.10
	35°F (1.7°C)	11810	11574	11516	11470	11367	2.06	2.08	2.08	2.09	2.09
	37°F (2.8°C)	11921	11683	11625	11578	11474	1.95	1.96	1.97	1.97	1.98
	42°F (5.6°C)	12199	11955	11895	11848	11741	1.66	1.68	1.68	1.68	1.69
	44.6°F (7.0°C)	12310	12064	12004	11956	11848	1.55	1.56	1.57	1.57	1.58
	47°F (8.3°C)	12477	12227	12166	12118	12009	1.38	1.39	1.39	1.40	1.40
	52°F (11.1°C)	11966	11726	11668	11621	11517	1.24	1.25	1.25	1.25	1.26
	57F (13.9°C)	11455	11226	11169	11125	11025	1.09	1.10	1.10	1.10	1.11
	59°F (15.0°C)	11250	11025	10970	10926	10828	1.03	1.04	1.04	1.05	1.05
	62°F (16.7°C)	10943	10725	10671	10628	10533	0.95	0.95	0.96	0.96	0.96
	64.4°F (18.0°C)	10698	10484	10432	10390	10296	0.88	0.89	0.89	0.89	0.89
	69.8°F (21.0°C)	10146	9943	9893	9854	9765	0.72	0.73	0.73	0.73	0.73
	75.2°F (24.0°C)	9594	9402	9355	9318	9234	0.57	0.57	0.57	0.57	0.58
441	-22°F (-30.0°C)	6438	6310	6278	6253	6197	1.43	1.45	1.45	1.45	1.46
	-13°F (-25.0°C)	7768	7613	7575	7544	7476	1.55	1.56	1.56	1.57	1.57
	-4°F (-20.0°C)	9497	9307	9260	9223	9140	1.68	1.69	1.70	1.70	1.71
	0°F (-17.8°C)	10450	10241	10190	10149	10058	1.69	1.71	1.71	1.71	1.72
	5°F (-15.0°C)	11642	11409	11352	11306	11205	1.71	1.72	1.73	1.73	1.74
	14°F (-10.0°C)	12836	12579	12516	12466	12354	2.03	2.05	2.05	2.05	2.06
	17°F (-8.3°C)	13234	12969	12904	12852	12737	2.14	2.15	2.16	2.16	2.17
	22°F (-5.6°C)	13893	13615	13547	13493	13371	2.12	2.14	2.14	2.15	2.16
	27°F (-2.8°C)	14552	14261	14190	14133	14006	2.11	2.12	2.13	2.13	2.14
	32°F (0.0°C)	15211	14907	14833	14773	14640	2.09	2.11	2.11	2.12	2.12
	35°F (1.7°C)	15607	15295	15218	15157	15021	2.08	2.10	2.10	2.11	2.11
	37°F (2.8°C)	15754	15439	15361	15300	15162	1.97	1.98	1.99	1.99	2.00
	42°F (5.6°C)	16121	15798	15719	15657	15516	1.68	1.69	1.70	1.70	1.71
	44.6°F (7.0°C)	16268	15942	15863	15799	15657	1.57	1.58	1.58	1.58	1.59
	47°F (8.3°C)	16488	16158	16077	16013	15869	1.39	1.41	1.41	1.41	1.42
	52°F (11.1°C)	15812	15496	15419	15357	15219	1.25	1.26	1.26	1.26	1.27
	57F (13.9°C)	15137	14834	14760	14701	14569	1.10	1.11	1.11	1.12	1.12
	59°F (15.0°C)	14867	14569	14497	14439	14309	1.04	1.05	1.05	1.06	1.06
	62°F (16.7°C)	14461	14172	14101	14045	13919	0.96	0.96	0.97	0.97	0.97
	64.4°F (18.0°C)	14137	13854	13785	13730	13606	0.89	0.89	0.90	0.90	0.90
	69.8°F (21.0°C)	13408	13139	13074	13022	12904	0.73	0.74	0.74	0.74	0.74
	75.2°F (24.0°C)	12678	12425	12362	12313	12202	0.57	0.58	0.58	0.58	0.58

NOTE: Values in gray are tested. Others are extrapolated based on tested performance.

Table 17 – High Wall Cooling Performance (18K)

Airflow CFM	Out-door DB	ID WB	60.8°F (16.0°C)					64.4°F (16.0°C)					67.0°F (19.4°C)					71.6°F (22.0°C)				
		ID DB	73.4°F 23.0°C	77.0°F 25.0°C	80.0°F 26.7°C	80.6°F 27.0°C	84.2°F 29.0°C	73.4°F 23.0°C	77.0°F 25.0°C	80.0°F 26.7°C	80.6°F 27.0°C	84.2°F 29.0°C	73.4°F 23.0°C	77.0°F 25.0°C	80.0°F 26.7°C	80.6°F 27.0°C	84.2°F 29.0°C	73.4°F 23.0°C	77.0°F 25.0°C	80.0°F 26.7°C	80.6°F 27.0°C	84.2°F 29.0°C
295	-22°F 30°C	TC	7760	7759	7758	7757	7756	8121	8119	8117	8117	8116	8377	8375	8373	8373	8371	8857	8855	8853	8853	8850
		S/T	0.71	0.80	0.87	0.88	0.96	0.59	0.67	0.74	0.75	0.83	0.51	0.59	0.66	0.67	0.74	0.38	0.46	0.51	0.52	0.59
		PI	0.40	0.40	0.40	0.40	0.40	0.40	0.40	0.40	0.40	0.40	0.40	0.40	0.40	0.40	0.40	0.40	0.40	0.40	0.40	0.40
	-13°F 25°C	TC	8406	8405	8404	8404	8402	8798	8795	8794	8794	8792	9075	9073	9071	9070	9068	9595	9593	9591	9590	9587
		S/T	0.72	0.80	0.87	0.88	0.97	0.59	0.67	0.74	0.76	0.83	0.51	0.59	0.66	0.67	0.75	0.38	0.46	0.51	0.52	0.60
		PI	0.42	0.42	0.42	0.42	0.42	0.41	0.41	0.41	0.41	0.41	0.41	0.41	0.41	0.41	0.41	0.41	0.41	0.41	0.41	0.41
	-4°F 20°C	TC	9053	9052	9051	9050	9049	9474	9472	9470	9470	9468	9773	9771	9768	9768	9766	10334	10331	10328	10328	10325
		S/T	0.72	0.80	0.88	0.89	0.97	0.60	0.68	0.75	0.76	0.84	0.52	0.59	0.66	0.67	0.75	0.39	0.47	0.51	0.52	0.60
		PI	0.43	0.43	0.43	0.43	0.43	0.43	0.43	0.43	0.43	0.43	0.43	0.43	0.43	0.43	0.43	0.43	0.43	0.43	0.43	0.43
	0°F 17.8°C	TC	9348	9346	9344	9344	9341	9778	9776	9774	9774	9771	10084	10081	10078	10078	10075	10652	10650	10648	10647	10643
		S/T	0.72	0.81	0.88	0.90	0.98	0.60	0.68	0.75	0.76	0.85	0.52	0.60	0.67	0.68	0.76	0.39	0.47	0.52	0.53	0.60
		PI	0.44	0.44	0.44	0.44	0.44	0.43	0.43	0.43	0.43	0.43	0.43	0.43	0.43	0.43	0.43	0.43	0.43	0.43	0.43	0.43
	5°F 15°C	TC	9641	9641	9641	9641	9785	10122	10120	10120	10120	10121	10468	10468	10466	10466	10467	11132	11129	11126	11126	11126
		S/T	0.73	0.82	0.90	0.91	1.00	0.60	0.69	0.76	0.77	0.86	0.52	0.60	0.67	0.68	0.77	0.39	0.47	0.52	0.53	0.61
		PI	0.44	0.44	0.44	0.44	0.44	0.44	0.44	0.44	0.44	0.44	0.44	0.44	0.44	0.44	0.44	0.45	0.45	0.45	0.45	0.45
	14°F 10°C	TC	10002	10000	9999	9999	10048	10527	10524	10522	10522	10520	10902	10899	10897	10896	10894	11614	11611	11608	11608	11604
		S/T	0.73	0.81	0.89	0.90	0.99	0.60	0.68	0.75	0.76	0.85	0.52	0.60	0.66	0.68	0.76	0.39	0.47	0.51	0.53	0.60
		PI	0.43	0.43	0.43	0.43	0.43	0.43	0.43	0.43	0.43	0.43	0.43	0.43	0.43	0.43	0.43	0.43	0.43	0.43	0.43	0.43
	17°F 10°C	TC	10129	10127	10126	10125	10271	10661	10658	10656	10655	10655	11042	11042	11040	11040	11041	11788	11784	11782	11781	11782
		S/T	0.73	0.82	0.89	0.91	1.00	0.60	0.69	0.76	0.77	0.85	0.52	0.60	0.67	0.68	0.76	0.39	0.47	0.52	0.53	0.61
		PI	0.43	0.43	0.43	0.43	0.43	0.42	0.42	0.42	0.42	0.42	0.42	0.42	0.42	0.42	0.42	0.42	0.42	0.42	0.42	0.42
	23°F 5°C	TC	10245	10245	10245	10252	10439	10796	10794	10794	10794	10795	11193	11192	11191	11190	11192	11956	11953	11950	11949	11949
		S/T	0.74	0.83	0.90	0.91	1.00	0.61	0.69	0.77	0.78	0.86	0.52	0.60	0.67	0.69	0.77	0.39	0.47	0.52	0.53	0.61
		PI	0.43	0.43	0.43	0.43	0.43	0.43	0.43	0.43	0.43	0.43	0.43	0.43	0.43	0.43	0.43	0.44	0.44	0.44	0.44	0.44
	35°F 1.7°C	TC	10561	10560	10559	10559	10574	11108	11107	11106	11105	11104	11495	11492	11492	11492	11490	12219	12216	12214	12213	12213
		S/T	0.70	0.78	0.85	0.86	0.93	0.59	0.66	0.72	0.74	0.81	0.51	0.58	0.64	0.65	0.73	0.39	0.46	0.50	0.51	0.58
		PI	0.40	0.40	0.40	0.40	0.40	0.43	0.43	0.43	0.43	0.43	0.44	0.44	0.44	0.44	0.44	0.48	0.48	0.48	0.48	0.48
	41°F 5°C	TC	10429	10428	10428	10427	10452	10965	10964	10963	10963	10962	11344	11342	11341	11341	11339	12054	12051	12049	12048	12048
		S/T	0.71	0.79	0.86	0.87	0.95	0.59	0.67	0.73	0.74	0.82	0.51	0.59	0.65	0.66	0.73	0.39	0.46	0.51	0.52	0.59
		PI	0.43	0.43	0.43	0.43	0.43	0.46	0.46	0.46	0.46	0.46	0.48	0.48	0.48	0.48	0.48	0.52	0.52	0.52	0.52	0.52
	47°F 8.3°C	TC	10296	10294	10294	10294	10330	10821	10820	10818	10818	10818	11193	11191	11190	11190	11188	11888	11886	11883	11883	11882
		S/T	0.71	0.80	0.87	0.88	0.96	0.59	0.67	0.74	0.75	0.83	0.51	0.59	0.65	0.66	0.74	0.39	0.46	0.51	0.52	0.59
		PI	0.46	0.46	0.46	0.46	0.46	0.49	0.49	0.49	0.49	0.49	0.51	0.51	0.51	0.51	0.51	0.56	0.56	0.56	0.56	0.56
	50°F 10°C	TC	10133	10135	10228	10311	10694	10746	10748	10751	10752	10791	11191	11192	11197	11198	11202	12052	12048	12050	12049	12059
		S/T	0.79	0.89	0.99	1.00	1.00	0.64	0.74	0.82	0.84	0.94	0.54	0.64	0.72	0.73	0.83	0.39	0.46	0.54	0.56	0.65
		PI	0.53	0.53	0.53	0.53	0.53	0.53	0.53	0.53	0.53	0.53	0.53	0.53	0.53	0.53	0.53	0.53	0.53	0.53	0.53	0.53
	59°F 15°C	TC	10102	10117	10317	10377	10783	10744	10747	10749	10749	10815	11215	11212	11216	11217	11220	12116	12111	12112	12112	12121
		S/T	0.80	0.91	1.00	1.00	1.00	0.65	0.75	0.84	0.86	0.96	0.54	0.65	0.73	0.75	0.85	0.39	0.47	0.55	0.56	0.66
		PI	0.56	0.56	0.56	0.56	0.57	0.57	0.57	0.57	0.57	0.57	0.57	0.57	0.57	0.57	0.57	0.57	0.57	0.57	0.57	0.57
	68°F 20°C	TC	10077	10110	10395	10459	10887	10746	10748	10749	10750	10879	11234	11232	11236	11237	11239	12174	12168	12169	12168	12178
		S/T	0.82	0.94	1.00	1.00	1.00	0.66	0.77	0.86	0.88	1.00	0.55	0.66	0.75	0.77	0.87	0.39	0.47	0.56	0.57	0.67
		PI	0.60	0.60	0.60	0.60	0.61	0.61	0.61	0.61	0.61	0.61	0.61	0.61	0.61	0.61	0.61	0.62	0.62	0.62	0.62	0.62
	77°F 25°C	TC	10035	10085	10431	10499	10951	10737	10741	10743	10754	10967	11251	11250	11256	11257	11270	12239	12233	12234	12235	12249
		S/T	0.83	0.96	1.00	1.00	1.00	0.66	0.78	0.88	0.89	1.00	0.55	0.67	0.76	0.78	0.88	0.39	0.48	0.56	0.58	0.68
		PI	0.64	0.64	0.65	0.65	0.65	0.65	0.65	0.65	0.65	0.65	0.65	0.65	0.65	0.65	0.65	0.66	0.66	0.66	0.66	0.66
	82°F 27.8°C	TC	9933	9998	10381	10450	10911	10646	10652	10661	10670	10927	11168	11169	11175	11176	11195	12173	12168	12170	12171	12187
		S/T	0.84	0.97	1.00	1.00	1.00	0.67	0.79	0.88	0.90	1.00	0.56	0.67	0.77	0.78	0.89	0.39	0.48	0.57	0.58	0.68
		PI	0.70	0.70	0.70	0.70	0.70	0.70	0.70	0.70	0.70	0.70	0.71	0.71	0.71	0.71	0.71	0.71	0.71	0.71	0.71	0.71
	86°F 30°C	TC	9755	9840	10250	10319	10784	10468	10473	10487	10498	10799	10989	10990	10996	10997	11021	11992	11986	11988	11991	12006
		S/T	0.85	0.98	1.00	1.00	1.00	0.67	0.80	0.89	0.91	1.00	0.56	0.68	0.77	0.79	0.90	0.39	0.48	0.57	0.59	0.69
		PI	0.78	0.78	0.78	0.78	0.79	0.78	0.78	0.78	0.78	0.79	0.79	0.79	0.79	0.79	0.79	0.80	0.80	0.80	0.80	0.80
	95°F 35°C	TC	9500	9500	9501	9511	9755	10136	10134	10133	10133	10135	10595	10594	10592	10592	10592	11482	11478	11474	11474	11474
		S/T	0.74	0.83	0.91	0.92	1.00	0.61	0.69	0.77	0.78	0.87	0.52	0.60	0.67	0.69	0.77	0.39	0.47	0.52	0.53	0.61
		PI	0.93	0.93	0.93	0.93	0.94	0.95	0.95	0.95	0.95	0.95	0.98	0.98	0.98	0.98	0.98	1.02	1.02	1.02	1.02	1.02
	104°F 40°C	TC	8122	8123	8137	8148	8420	8665	8663	8663	8663	8665	9057	9056	9054	9054	9055	9813	9809	9807	9806	9806
		S/T	0.75	0.85	0.93	0.95	1.00	0.61	0.71	0.78	0.80	0.89	0.52	0.61	0.69	0.70	0.79	0.39	0.45	0.52	0.54	0.62
		PI	0.88	0.88	0.88	0.88	0.89	0.90	0.90	0.90	0.90	0.90	0.92	0.92	0.92	0.92	0.92	0.96	0.96	0.96	0.96	0.96
	110°F 43°C	TC	7249	7259	7422	7470	7785	7762	7761	7763	7763	7807	8131	8131	8131	8132	8134	8845	8841	8841	8841	8840
		S/T	0.80	0.91	1.00	1.00	1.00	0.64	0.75	0.84	0.86	0.96	0.54	0.65	0.73	0.75	0.85	0.39	0.47	0.55	0.56	0.66
		PI	0.86	0.86	0.86	0.87	0.88	0.88	0.88	0.88	0.88	0.88	0.89	0.89	0.89	0.89	0.89	0.92	0.92	0.92	0.92	0.92
	115°F 46°C	TC	6346	6370	6588	6631	6921	6807	6807	6808	6808	6931	7139	7139	7141	7141	7142	7781	7778	7777	7777	7780
		S/T	0.83	0.95	1.00	1.00	1.00	0.66	0.77	0.87	0.89	1.00	0.55	0.66	0.75	0.77	0.88	0.39	0.47	0.56	0.57	0.67
		PI	0.85	0.85	0.86	0.86	0.87	0.87	0.87	0.87	0.87	0.87	0.88	0.88	0.88	0.88	0.88	0.90	0.90	0.90	0.90	0.90
	122°F 50°C	TC	5119	5340	5575	5616	5894	5521	5521	5569	5623	5902	5819	5820	5820	5820	5907	6394	6391	6395	6396	6397
		S/T	0.93	1.00	1.00	1.00	1.00	0.72	0.86	0.99	1.00	1.00	0.59	0.73	0.84	0.86	1.00	0.39	0.50	0.61	0.62	0.75
		PI	0.84	0.85	0.86	0.86	0.86	0.85	0.85	0.85	0.86	0.86	0.86	0.86	0.86	0.86	0.86	0.88	0.88	0.88	0.88	0.88

Table 17 – High Wall Cooling Performance (18K) (Continued)

Airflow CFM	Out-door DB	ID WB	60.8°F (16.0°C)					64.4°F (16.0°C)					67.0°F (19.4°C)					71.6°F (22.0°C)				
		ID DB	73.4°F 23.0°C	77.0°F 25.0°C	80.0°F 26.7°C	80.6°F 27.0°C	84.2°F 29.0°C	73.4°F 23.0°C	77.0°F 25.0°C	80.0°F 26.7°C	80.6°F 27.0°C	84.2°F 29.0°C	73.4°F 23.0°C	77.0°F 25.0°C	80.0°F 26.7°C	80.6°F 27.0°C	84.2°F 29.0°C	73.4°F 23.0°C	77.0°F 25.0°C	80.0°F 26.7°C	80.6°F 27.0°C	84.2°F 29.0°C
362	-22°F 30°C	TC	9498	9496	9494	9494	9688	9925	9923	9920	9919	9916	10228	10225	10222	10221	10216	10797	10794	10790	10790	10783
		S/T	0.74	0.83	0.91	0.93	0.99	0.61	0.70	0.77	0.79	0.88	0.52	0.61	0.68	0.70	0.78	0.38	0.45	0.52	0.54	0.62
		PI	0.48	0.48	0.48	0.48	0.47	0.47	0.47	0.47	0.47	0.47	0.47	0.47	0.47	0.47	0.47	0.47	0.47	0.47	0.47	0.47
	-13°F 25°C	TC	10289	10287	10285	10285	10496	10753	10749	10747	10746	10743	11081	11077	11073	11073	11068	11697	11694	11689	11689	11681
		S/T	0.75	0.84	0.92	0.93	1.00	0.61	0.70	0.78	0.79	0.88	0.52	0.61	0.69	0.70	0.79	0.38	0.46	0.53	0.54	0.62
		PI	0.49	0.49	0.49	0.49	0.49	0.49	0.49	0.49	0.49	0.49	0.49	0.49	0.49	0.49	0.49	0.49	0.49	0.49	0.49	0.49
	-4°F 20°C	TC	11081	11078	11076	11076	11303	11580	11576	11573	11573	11569	11933	11929	11925	11924	11919	12597	12593	12588	12588	12580
		S/T	0.75	0.84	0.92	0.94	1.00	0.61	0.71	0.78	0.79	0.88	0.53	0.61	0.69	0.70	0.79	0.39	0.46	0.53	0.54	0.63
		PI	0.51	0.51	0.51	0.51	0.51	0.51	0.51	0.51	0.51	0.51	0.51	0.51	0.51	0.51	0.51	0.51	0.51	0.51	0.51	0.51
	0°F 17.8°C	TC	11443	11440	11437	11437	11722	11953	11949	11945	11944	11939	12314	12309	12304	12303	12295	12985	12982	12980	12980	12981
		S/T	0.75	0.85	0.93	0.95	1.00	0.62	0.71	0.79	0.80	0.90	0.53	0.62	0.70	0.71	0.80	0.39	0.46	0.53	0.55	0.63
		PI	0.52	0.52	0.52	0.52	0.51	0.51	0.51	0.51	0.51	0.51	0.51	0.51	0.51	0.51	0.51	0.52	0.52	0.52	0.52	0.52
	5°F 15°C	TC	11791	11792	11829	11846	12192	12365	12365	12366	12367	12381	12777	12776	12777	12777	12780	13562	13558	13559	13558	13559
		S/T	0.76	0.86	0.94	0.96	1.00	0.62	0.72	0.80	0.81	0.90	0.53	0.62	0.70	0.72	0.81	0.39	0.46	0.54	0.55	0.64
		PI	0.52	0.52	0.52	0.52	0.52	0.52	0.52	0.52	0.52	0.52	0.52	0.52	0.52	0.52	0.52	0.53	0.53	0.53	0.53	0.53
	14°F 10°C	TC	12239	12237	12234	12234	12581	12865	12861	12857	12856	12852	13312	13307	13302	13302	13295	14161	14157	14151	14151	14142
		S/T	0.75	0.85	0.93	0.95	1.00	0.62	0.71	0.79	0.80	0.89	0.53	0.62	0.69	0.71	0.79	0.39	0.46	0.53	0.54	0.63
		PI	0.51	0.51	0.51	0.51	0.51	0.51	0.51	0.51	0.51	0.51	0.51	0.51	0.51	0.51	0.51	0.51	0.51	0.51	0.51	0.51
	17°F 10°C	TC	12387	12383	12415	12433	12805	13020	13015	13018	13019	13032	13476	13476	13478	13479	13483	14360	14356	14357	14356	14359
		S/T	0.76	0.86	0.94	0.96	1.00	0.62	0.72	0.80	0.81	0.90	0.53	0.62	0.70	0.71	0.80	0.39	0.46	0.53	0.55	0.63
		PI	0.50	0.50	0.50	0.50	0.50	0.50	0.50	0.50	0.50	0.50	0.50	0.50	0.50	0.50	0.50	0.51	0.51	0.51	0.51	0.51
	23°F 5°C	TC	12531	12532	12583	12605	13019	13188	13188	13190	13190	13212	13661	13660	13662	13662	13665	14566	14561	14562	14561	14563
		S/T	0.77	0.87	0.95	0.97	1.00	0.62	0.72	0.80	0.82	0.91	0.53	0.63	0.71	0.72	0.81	0.39	0.46	0.54	0.55	0.64
		PI	0.51	0.51	0.51	0.51	0.51	0.51	0.51	0.51	0.51	0.51	0.51	0.51	0.51	0.51	0.51	0.52	0.52	0.52	0.52	0.52
	35°F 1.7°C	TC	12938	12937	12937	12937	13104	13581	13579	13578	13578	13578	14033	14032	14029	14029	14029	14876	14873	14870	14869	14869
		S/T	0.73	0.81	0.89	0.90	1.00	0.60	0.68	0.76	0.77	0.85	0.52	0.60	0.67	0.68	0.76	0.39	0.47	0.52	0.53	0.60
		PI	0.48	0.48	0.48	0.48	0.48	0.50	0.50	0.50	0.50	0.50	0.53	0.53	0.53	0.53	0.53	0.57	0.57	0.57	0.57	0.57
	41°F 5°C	TC	12743	12773	12774	12777	12988	13405	13403	13402	13402	13402	13849	13847	13845	13845	13844	14676	14672	14669	14669	14668
		S/T	0.74	0.82	0.90	0.91	1.00	0.60	0.69	0.76	0.78	0.86	0.52	0.60	0.67	0.69	0.77	0.39	0.45	0.52	0.53	0.61
		PI	0.51	0.51	0.51	0.51	0.52	0.54	0.54	0.54	0.54	0.54	0.57	0.57	0.57	0.57	0.57	0.62	0.62	0.62	0.62	0.62
	47°F 8.3°C	TC	12610	12609	12609	12621	12870	13228	13226	13225	13225	13225	13664	13663	13661	13660	13660	14476	14473	14470	14469	14468
		S/T	0.74	0.83	0.91	0.92	1.00	0.61	0.70	0.77	0.78	0.87	0.52	0.61	0.68	0.69	0.78	0.39	0.45	0.52	0.53	0.62
		PI	0.54	0.54	0.54	0.55	0.56	0.58	0.58	0.58	0.58	0.58	0.61	0.61	0.61	0.61	0.61	0.66	0.66	0.66	0.66	0.66
	50°F 10°C	TC	12385	12438	12789	12862	13348	13120	13129	13132	13146	13364	13653	13661	13669	13670	13690	14670	14664	14681	14686	14705
		S/T	0.83	0.95	1.00	1.00	1.00	0.66	0.78	0.87	0.88	1.00	0.55	0.66	0.76	0.77	0.88	0.39	0.48	0.56	0.58	0.68
		PI	0.62	0.62	0.62	0.62	0.62	0.62	0.62	0.62	0.62	0.62	0.62	0.62	0.62	0.62	0.62	0.62	0.62	0.62	0.62	0.62
	59°F 15°C	TC	12348	12436	12876	12953	13468	13121	13127	13147	13159	13485	13679	13686	13693	13694	13727	14753	14747	14762	14765	14780
		S/T	0.85	0.97	1.00	1.00	1.00	0.67	0.79	0.89	0.91	1.00	0.56	0.68	0.77	0.79	0.90	0.39	0.48	0.57	0.59	0.69
		PI	0.67	0.67	0.67	0.67	0.67	0.67	0.67	0.67	0.67	0.67	0.67	0.67	0.67	0.67	0.67	0.68	0.68	0.68	0.68	0.68
	68°F 20°C	TC	12317	12524	12980	13060	13603	13124	13129	13165	13181	13620	13705	13713	13717	13718	13771	14826	14820	14834	14837	14849
		S/T	0.87	1.00	1.00	1.00	1.00	0.69	0.81	0.91	0.93	1.00	0.57	0.69	0.79	0.81	0.93	0.39	0.49	0.58	0.60	0.71
		PI	0.71	0.71	0.72	0.72	0.72	0.72	0.72	0.72	0.72	0.72	0.72	0.72	0.72	0.72	0.72	0.73	0.73	0.73	0.73	0.73
	77°F 25°C	TC	12266	12552	13033	13119	13692	13114	13120	13171	13192	13710	13722	13734	13741	13742	13813	14900	14893	14916	14920	14937
		S/T	0.88	1.00	1.00	1.00	1.00	0.69	0.82	0.93	0.95	1.00	0.57	0.70	0.80	0.82	0.94	0.39	0.49	0.59	0.60	0.72
		PI	0.76	0.77	0.77	0.77	0.77	0.77	0.77	0.77	0.77	0.77	0.77	0.77	0.77	0.77	0.77	0.78	0.78	0.78	0.78	0.78
	82°F 27.8°C	TC	12151	12482	12973	13060	13646	13003	13010	13073	13099	13664	13621	13636	13643	13644	13730	14818	14820	14839	14843	14862
		S/T	0.88	1.00	1.00	1.00	1.00	0.70	0.83	0.94	0.96	1.00	0.58	0.70	0.81	0.83	0.96	0.39	0.49	0.59	0.61	0.72
		PI	0.83	0.83	0.83	0.83	0.84	0.83	0.83	0.83	0.83	0.84	0.84	0.84	0.84	0.84	0.84	0.85	0.85	0.85	0.85	0.85
	86°F 30°C	TC	11941	12318	12812	12899	13488	12786	12793	12869	12903	13505	13403	13417	13424	13425	13529	14598	14599	14620	14624	14641
		S/T	0.90	1.00	1.00	1.00	1.00	0.71	0.84	0.96	0.98	1.00	0.58	0.71	0.82	0.84	0.97	0.39	0.50	0.60	0.61	0.73
		PI	0.92	0.93	0.93	0.93	0.94	0.93	0.93	0.93	0.93	0.94	0.94	0.94	0.94	0.94	0.94	0.95	0.95	0.95	0.95	0.95
	95°F 35°C	TC	11625	11627	11691	11721	12204	12385	12383	12386	12387	12409	12931	12931	12930	12931	12937	13985	13980	13976	13982	13979
		S/T	0.77	0.87	0.96	0.98	1.00	0.63	0.72	0.80	0.82	0.91	0.53	0.62	0.70	0.72	0.81	0.39	0.46	0.53	0.55	0.63
		PI	1.10	1.10	1.10	1.10	1.12	1.13	1.13	1.13	1.13	1.13	1.16	1.16	1.16	1.16	1.16	1.21	1.21	1.21	1.21	1.21
	104°F 40°C	TC	9937	9938	10041	10133	10532	10585	10585	10588	10588	10626	11053	11052	11053	11054	11058	11951	11947	11943	11947	11946
		S/T	0.79	0.89	0.99	1.00	1.00	0.63	0.74	0.82	0.84	0.94	0.54	0.64	0.72	0.73	0.83	0.39	0.46	0.54	0.55	0.65
		PI	1.04	1.04	1.05	1.05	1.07	1.07	1.07	1.07	1.07	1.07	1.10	1.10	1.10	1.10	1.10	1.14	1.14	1.14	1.14	1.14
	110°F 43°C	TC	8866	8934	9278	9338	9736	9479	9482	9490	9499	9750	9923	9923	9927	9927	9945	10771	10768	10768	10768	10777
		S/T	0.85	0.97	1.00	1.00	1.00	0.67	0.79	0.89	0.91	1.00	0.56	0.68	0.77	0.79	0.90	0.39	0.48	0.57	0.59	0.69
		PI	1.02	1.02	1.03	1.03	1.05	1.04	1.04	1.04	1.04	1.05	1.06	1.06	1.06	1.06	1.06	1.09	1.09	1.09	1.09	1.09
	115°F 46°C	TC	7760	7926	8236	8290	8656	8314	8316	8339	8350	8668	8713	8715	8718	8718	8751	9478	9474	9477	9479	9486
		S/T	0.88	1.00	1.00	1.00	1.00	0.69	0.82	0.92	0.94	1.00	0.57	0.69	0.80	0.82	0.94	0.39	0.49	0.58	0.60	0.71
		PI	1.01	1.01	1.02	1.03	1.04	1.03	1.03	1.03	1.03	1.04	1.04	1.04	1.04	1.04	1.04	1.07	1.07	1.07	1.07	1.07
	122°F 50°C	TC	6306	6662	6957	7009	7359	6733	6750	6965	7018	7367	7093	7094	7106	7113	7374	7778	7781	7788	7788	7787
		S/T	1.00	1.00	1.00	1.00	1.00	0.76	0.92	1.00	1.00	1.00	0.62	0.77	0.89	0.92	1.00	0.40	0.52	0.64	0.66	0.79
		PI	1.00	1.01	1.02	1.02	1.03	1.01	1.01	1.02	1.02	1.03	1.02	1.02	1.02	1.02	1.03	1.04	1.04	1.04	1.04	1.04

Manufacturer reserves the right to change, at any time, specifications and designs without notice and without obligations.

Table 17 – High Wall Cooling Performance (18K) (Continued)

Airflow CFM	Out-door DB	ID WB	60.8°F (16.0°C)					64.4°F (16.0°C)					67.0°F (19.4°C)					71.6°F (22.0°C)				
		ID DB	73.4°F 23.0°C	77.0°F 25.0°C	80.0°F 26.7°C	80.6°F 27.0°C	84.2°F 29.0°C	73.4°F 23.0°C	77.0°F 25.0°C	80.0°F 26.7°C	80.6°F 27.0°C	84.2°F 29.0°C	73.4°F 23.0°C	77.0°F 25.0°C	80.0°F 26.7°C	80.6°F 27.0°C	84.2°F 29.0°C	73.4°F 23.0°C	77.0°F 25.0°C	80.0°F 26.7°C	80.6°F 27.0°C	84.2°F 29.0°C
505	-22°F 30°C	TC	11620	11616	11612	11680	12024	12131	12125	12119	12118	12110	12493	12487	12479	12477	12469	13179	13175	13166	13162	13143
		S/T	0.77	0.87	0.96	0.99	0.99	0.63	0.73	0.81	0.82	0.93	0.53	0.63	0.71	0.73	0.82	0.38	0.46	0.54	0.55	0.64
		PI	0.57	0.57	0.57	0.57	0.57	0.57	0.57	0.57	0.57	0.57	0.56	0.56	0.56	0.56	0.56	0.57	0.57	0.57	0.57	0.57
	-13°F 25°C	TC	12588	12584	12580	12653	13026	13142	13135	13129	13128	13119	13534	13527	13518	13517	13508	14277	14273	14263	14259	14238
		S/T	0.77	0.88	0.97	1.00	1.00	0.63	0.73	0.81	0.83	0.93	0.54	0.63	0.71	0.73	0.83	0.39	0.46	0.54	0.56	0.65
		PI	0.59	0.59	0.59	0.59	0.59	0.59	0.59	0.59	0.59	0.59	0.58	0.58	0.59	0.59	0.59	0.59	0.59	0.59	0.59	0.59
	-4°F 20°C	TC	13556	13552	13548	13626	14028	14153	14145	14139	14138	14128	14576	14568	14558	14557	14547	15375	15371	15360	15356	15333
		S/T	0.78	0.88	0.97	1.00	1.00	0.63	0.73	0.82	0.83	0.93	0.54	0.64	0.72	0.73	0.83	0.39	0.47	0.55	0.56	0.65
		PI	0.61	0.61	0.61	0.61	0.61	0.61	0.61	0.61	0.61	0.61	0.61	0.61	0.61	0.61	0.61	0.61	0.61	0.61	0.61	0.61
	0°F 17.8°C	TC	14004	13998	14052	14159	14551	14614	14603	14595	14593	14591	15043	15034	15021	15018	15005	15854	15849	15850	15851	15863
		S/T	0.78	0.89	0.99	1.00	1.00	0.64	0.74	0.83	0.84	0.95	0.54	0.64	0.73	0.74	0.84	0.39	0.47	0.55	0.57	0.66
		PI	0.62	0.62	0.62	0.62	0.62	0.61	0.61	0.61	0.61	0.62	0.62	0.62	0.62	0.62	0.62	0.62	0.62	0.62	0.62	0.62
	5°F 15°C	TC	14416	14429	14623	14690	15139	15101	15104	15106	15106	15181	15595	15594	15598	15599	15601	16527	16522	16522	16524	16533
		S/T	0.79	0.90	1.00	1.00	1.00	0.64	0.75	0.84	0.85	0.96	0.54	0.65	0.73	0.75	0.85	0.39	0.47	0.55	0.57	0.66
		PI	0.62	0.62	0.62	0.62	0.62	0.62	0.62	0.62	0.62	0.62	0.63	0.63	0.63	0.63	0.63	0.64	0.64	0.64	0.64	0.64
	14°F 10°C	TC	14966	14960	15022	15153	15624	15717	15708	15700	15699	15691	16260	16252	16240	16238	16224	17282	17277	17265	17261	17234
		S/T	0.78	0.89	0.99	1.00	1.00	0.64	0.74	0.82	0.84	0.94	0.54	0.64	0.72	0.74	0.83	0.39	0.47	0.55	0.56	0.65
		PI	0.61	0.61	0.61	0.61	0.61	0.61	0.61	0.61	0.61	0.61	0.61	0.61	0.61	0.61	0.61	0.61	0.61	0.61	0.61	0.61
	17°F 10°C	TC	15167	15171	15357	15445	15943	15929	15930	15933	15934	16009	16436	16443	16453	16454	16458	17530	17524	17526	17530	17546
		S/T	0.79	0.89	1.00	1.00	1.00	0.64	0.74	0.83	0.85	0.95	0.55	0.65	0.73	0.75	0.85	0.39	0.47	0.55	0.57	0.66
		PI	0.60	0.60	0.60	0.60	0.60	0.60	0.60	0.60	0.60	0.60	0.60	0.60	0.60	0.60	0.60	0.61	0.61	0.61	0.61	0.61
	23°F 5°C	TC	15319	15341	15590	15667	16179	16106	16110	16112	16112	16207	16673	16673	16678	16679	16681	17748	17743	17744	17746	17758
		S/T	0.80	0.91	1.00	1.00	1.00	0.65	0.75	0.84	0.86	0.97	0.54	0.65	0.74	0.75	0.85	0.39	0.47	0.56	0.57	0.66
		PI	0.60	0.60	0.60	0.61	0.61	0.61	0.61	0.61	0.61	0.61	0.61	0.61	0.61	0.61	0.61	0.62	0.62	0.62	0.62	0.62
	35°F 1.7°C	TC	15837	15837	15868	15886	16294	16597	16594	16595	16596	16596	17130	17129	17127	17127	17129	18122	18118	18114	18117	18113
		S/T	0.75	0.85	0.93	0.94	1.00	0.62	0.71	0.79	0.80	0.89	0.53	0.62	0.69	0.71	0.80	0.39	0.46	0.53	0.54	0.63
		PI	0.57	0.57	0.57	0.57	0.59	0.60	0.60	0.60	0.60	0.60	0.63	0.63	0.63	0.63	0.63	0.68	0.68	0.68	0.68	0.68
	41°F 5°C	TC	15635	15635	15678	15699	16145	16381	16379	16380	16380	16394	16905	16903	16902	16902	16904	17879	17874	17871	17873	17870
		S/T	0.76	0.86	0.94	0.96	1.00	0.62	0.72	0.80	0.81	0.90	0.53	0.62	0.70	0.71	0.81	0.39	0.46	0.53	0.55	0.64
		PI	0.61	0.61	0.61	0.62	0.64	0.65	0.65	0.65	0.65	0.65	0.68	0.68	0.68	0.68	0.68	0.74	0.74	0.74	0.74	0.74
	47°F 8.3°C	TC	15431	15431	15491	15518	15995	16165	16163	16164	16164	16188	16680	16678	16677	16677	16678	17637	17633	17632	17631	17628
		S/T	0.77	0.87	0.95	0.97	1.00	0.63	0.72	0.81	0.82	0.91	0.53	0.63	0.71	0.72	0.82	0.39	0.46	0.54	0.55	0.64
		PI	0.65	0.65	0.66	0.66	0.69	0.70	0.70	0.70	0.70	0.70	0.73	0.73	0.73	0.73	0.73	0.79	0.79	0.79	0.79	0.79
	50°F 10°C	TC	15135	15383	15897	15988	16600	16025	16034	16086	16107	16620	16656	16677	16687	16688	16763	17856	17864	17908	17913	17936
		S/T	0.87	1.00	1.00	1.00	1.00	0.69	0.81	0.92	0.94	1.00	0.57	0.69	0.80	0.81	0.93	0.39	0.49	0.58	0.60	0.71
		PI	0.75	0.75	0.75	0.75	0.75	0.75	0.75	0.75	0.75	0.75	0.75	0.75	0.75	0.75	0.75	0.75	0.75	0.75	0.75	0.75
	59°F 15°C	TC	15104	15468	16012	16109	16757	16026	16033	16113	16144	16776	16692	16709	16716	16717	16827	17966	17971	18006	18010	18028
		S/T	0.88	1.00	1.00	1.00	1.00	0.70	0.83	0.94	0.97	1.00	0.58	0.71	0.81	0.83	0.96	0.39	0.50	0.59	0.61	0.73
		PI	0.80	0.80	0.80	0.81	0.81	0.81	0.80	0.81	0.81	0.81	0.81	0.81	0.81	0.81	0.81	0.81	0.81	0.81	0.81	0.81
	68°F 20°C	TC	15087	15573	16146	16248	16931	16030	16035	16160	16266	16950	16727	16741	16746	16746	16937	18062	18068	18097	18100	18113
		S/T	0.91	1.00	1.00	1.00	1.00	0.72	0.85	0.97	1.00	1.00	0.59	0.72	0.84	0.86	0.99	0.40	0.50	0.61	0.62	0.75
		PI	0.85	0.86	0.86	0.86	0.87	0.86	0.86	0.86	0.86	0.87	0.87	0.87	0.87	0.87	0.87	0.88	0.88	0.88	0.88	0.88
	77°F 25°C	TC	15039	15615	16221	16329	17050	16017	16025	16209	16348	17070	16748	16767	16775	16795	17086	18139	18156	18196	18201	18220
		S/T	0.92	1.00	1.00	1.00	1.00	0.72	0.87	0.99	1.00	1.00	0.59	0.73	0.85	0.86	1.00	0.40	0.51	0.61	0.63	0.76
		PI	0.91	0.92	0.92	0.92	0.93	0.92	0.92	0.92	0.92	0.93	0.93	0.93	0.93	0.93	0.93	0.94	0.94	0.94	0.94	0.94
	82°F 27.8°C	TC	14898	15530	16149	16259	16999	15882	15908	16169	16279	17018	16625	16647	16655	16682	17033	18033	18056	18101	18106	18127
		S/T	0.94	1.00	1.00	1.00	1.00	0.73	0.87	1.00	1.00	1.00	0.60	0.74	0.86	0.87	1.00	0.40	0.51	0.62	0.63	0.76
		PI	0.99	1.00	1.00	1.00	1.01	1.00	1.00	1.00	1.00	1.01	1.00	1.00	1.00	1.00	1.01	1.02	1.01	1.01	1.01	1.01
	86°F 30°C	TC	14632	15310	15931	16041	16789	15599	15631	15950	16060	16802	16343	16362	16388	16403	16817	17747	17773	17815	17819	17838
		S/T	0.95	1.00	1.00	1.00	1.00	0.74	0.88	1.00	1.00	1.00	0.60	0.75	0.86	0.88	1.00	0.40	0.51	0.62	0.64	0.77
		PI	1.11	1.11	1.12	1.12	1.13	1.12	1.12	1.12	1.12	1.13	1.12	1.12	1.12	1.12	1.13	1.14	1.14	1.13	1.13	1.13
	95°F 35°C	TC	14214	14239	14545	14630	15204	15123	15127	15132	15132	15235	15776	15777	15786	15787	15794	17030	17024	17026	17025	17038
		S/T	0.80	0.91	1.00	1.00	1.00	0.65	0.75	0.84	0.86	0.96	0.54	0.65	0.73	0.75	0.85	0.39	0.47	0.55	0.56	0.66
		PI	1.32	1.32	1.33	1.33	1.36	1.36	1.36	1.36	1.36	1.36	1.39	1.39	1.39	1.39	1.39	1.44	1.44	1.44	1.44	1.44
	104°F 40°C	TC	12148	12192	12543	12617	13117	12926	12930	12933	12934	13104	13484	13487	13494	13495	13499	14556	14550	14554	14551	14565
		S/T	0.82	0.94	1.00	1.00	1.00	0.66	0.77	0.86	0.88	1.00	0.55	0.66	0.75	0.77	0.87	0.39	0.47	0.56	0.58	0.67
		PI	1.25	1.25	1.26	1.27	1.29	1.28	1.28	1.28	1.28	1.29	1.31	1.31	1.31	1.31	1.31	1.37	1.37	1.37	1.37	1.37
	110°F 43°C	TC	10839	11132	11554	11629	12128	11579	11583	11633	11656	12142	12108	12115	12119	12119	12190	13124	13118	13131	13134	13143
		S/T	0.89	1.00	1.00	1.00	1.00	0.70	0.83	0.94	0.96	1.00	0.58	0.70	0.81	0.83	0.96	0.39	0.49	0.59	0.61	0.73
		PI	1.22	1.23	1.24	1.25	1.27	1.25	1.25	1.25	1.25	1.27	1.27	1.27	1.27	1.27	1.27	1.31	1.31	1.31	1.31	1.31
	115°F 46°C	TC	9499	9857	10244	10313	10773	10146	10148	10237	10326	10785	10630	10640	10643	10643	10795	11536	11531	11549	11551	11557
		S/T	0.92	1.00	1.00	1.00	1.00	0.72	0.86	0.98	1.00	1.00	0.59	0.73	0.84	0.86	1.00	0.40	0.50	0.61	0.63	0.75
		PI	1.20	1.22	1.23	1.23	1.25	1.23	1.23	1.23	1.23	1.25	1.25	1.25	1.25	1.25	1.25	1.28	1.28	1.28	1.28	1.28
	122°F 50°C	TC	7832	8261	8629	8694	9131	8195	8259	8638	8704	9140	8630	8629	8674	8700	9148	9445	9463	9468	9468	9463
		S/T	1.00	1.00	1.00	1.00	1.00	0.80	0.98	1.00	1.00	1.00	0.64	0.81	0.95	0.98	1.00	0.41	0.54	0.67	0.69	0.84
		PI	1.20	1.21	1.22	1.22	1.23	1.21	1.21	1.22	1.22	1.23	1.22	1.22	1.22	1.22	1.24	1.25	1.25	1.24	1.24	1.24

Table 17 – High Wall Cooling Performance (18K) (Continued)

Airflow CFM	Out-door DB	ID WB	60.8°F (16.0°C)					64.4°F (16.0°C)					67.0°F (19.4°C)					71.6°F (22.0°C)				
		ID DB	73.4°F 23.0°C	77.0°F 25.0°C	80.0°F 26.7°C	80.6°F 27.0°C	84.2°F 29.0°C	73.4°F 23.0°C	77.0°F 25.0°C	80.0°F 26.7°C	80.6°F 27.0°C	84.2°F 29.0°C	73.4°F 23.0°C	77.0°F 25.0°C	80.0°F 26.7°C	80.6°F 27.0°C	84.2°F 29.0°C	73.4°F 23.0°C	77.0°F 25.0°C	80.0°F 26.7°C	80.6°F 27.0°C	84.2°F 29.0°C
635	-22°F 30°C	TC	14208	14202	14404	14464	14862	14824	14812	14803	14801	14789	15268	15248	15234	15232	15217	16104	16100	16067	16061	16027
		S/T	0.80	0.91	0.99	0.99	0.99	0.64	0.75	0.84	0.86	0.97	0.55	0.65	0.74	0.75	0.86	0.39	0.47	0.55	0.57	0.67
		PI	0.69	0.69	0.69	0.68	0.68	0.68	0.68	0.68	0.68	0.68	0.68	0.68	0.68	0.68	0.68	0.69	0.69	0.69	0.69	0.69
	-13°F 25°C	TC	15392	15385	15605	15669	16101	16060	16046	16036	16035	16022	16540	16519	16503	16501	16485	17446	17442	17406	17399	17362
		S/T	0.80	0.91	1.00	1.00	1.00	0.65	0.75	0.85	0.86	0.97	0.55	0.65	0.74	0.76	0.86	0.39	0.47	0.56	0.57	0.67
		PI	0.71	0.71	0.71	0.71	0.71	0.71	0.71	0.71	0.71	0.71	0.71	0.71	0.71	0.71	0.71	0.71	0.71	0.71	0.71	0.71
	-4°F 20°C	TC	16576	16569	16805	16875	17339	17295	17281	17270	17268	17254	17812	17790	17773	17770	17753	18788	18783	18745	18738	18698
		S/T	0.80	0.92	1.00	1.00	1.00	0.65	0.76	0.85	0.87	0.98	0.55	0.65	0.74	0.76	0.86	0.39	0.48	0.56	0.57	0.67
		PI	0.74	0.74	0.74	0.74	0.73	0.73	0.73	0.73	0.73	0.73	0.73	0.73	0.73	0.73	0.73	0.74	0.74	0.74	0.74	0.74
	0°F 17.8°C	TC	17126	17116	17434	17507	17988	17861	17841	17827	17825	18005	18386	18360	18337	18334	18326	19375	19370	19369	19371	19384
		S/T	0.81	0.93	1.00	1.00	1.00	0.66	0.77	0.86	0.88	1.00	0.55	0.66	0.75	0.77	0.87	0.39	0.48	0.57	0.58	0.68
		PI	0.74	0.74	0.74	0.74	0.74	0.74	0.74	0.74	0.74	0.74	0.74	0.74	0.74	0.74	0.74	0.75	0.75	0.75	0.75	0.75
	5°F 15°C	TC	17618	17678	18082	18166	18725	18444	18448	18450	18469	18744	19034	19038	19042	19043	19068	20150	20144	20154	20157	20165
		S/T	0.82	0.94	1.00	1.00	1.00	0.66	0.78	0.87	0.88	1.00	0.56	0.67	0.76	0.78	0.88	0.39	0.48	0.57	0.59	0.69
		PI	0.75	0.75	0.75	0.75	0.76	0.75	0.75	0.75	0.75	0.76	0.76	0.76	0.76	0.76	0.76	0.77	0.77	0.77	0.77	0.77
	14°F 10°C	TC	18304	18294	18668	18755	19337	19212	19195	19182	19180	19360	19871	19846	19825	19822	19802	21129	21122	21082	21074	21029
		S/T	0.81	0.93	1.00	1.00	1.00	0.65	0.76	0.86	0.87	1.00	0.55	0.66	0.75	0.76	0.87	0.39	0.48	0.56	0.57	0.67
		PI	0.74	0.74	0.74	0.74	0.74	0.74	0.74	0.74	0.74	0.74	0.73	0.74	0.74	0.74	0.74	0.74	0.74	0.74	0.74	0.74
	17°F 10°C	TC	18488	18549	18977	19070	19689	19409	19417	19420	19436	19710	20071	20078	20086	20087	20112	21346	21340	21337	21341	21359
		S/T	0.82	0.93	1.00	1.00	1.00	0.66	0.77	0.87	0.88	1.00	0.55	0.66	0.76	0.77	0.87	0.39	0.48	0.57	0.58	0.68
		PI	0.73	0.73	0.73	0.73	0.73	0.73	0.73	0.73	0.73	0.73	0.73	0.73	0.73	0.73	0.73	0.73	0.73	0.73	0.73	0.73
	23°F 5°C	TC	18722	18802	19289	19384	20023	19670	19676	19678	19704	20044	20348	20355	20361	20361	20394	21636	21630	21645	21648	21660
		S/T	0.83	0.95	1.00	1.00	1.00	0.66	0.78	0.88	0.89	1.00	0.56	0.67	0.76	0.78	0.89	0.39	0.48	0.57	0.59	0.69
		PI	0.73	0.73	0.73	0.73	0.74	0.73	0.73	0.73	0.73	0.74	0.74	0.74	0.74	0.74	0.74	0.75	0.75	0.75	0.75	0.75
	35°F 1.7°C	TC	19369	19370	19484	19538	20168	20274	20274	20275	20275	20329	20909	20908	20909	20909	20911	22086	22081	22080	22079	22081
		S/T	0.78	0.88	0.97	0.99	1.00	0.63	0.73	0.82	0.83	0.93	0.54	0.63	0.72	0.73	0.83	0.39	0.46	0.54	0.56	0.65
		PI	0.69	0.69	0.69	0.70	0.72	0.73	0.73	0.73	0.73	0.73	0.76	0.76	0.76	0.76	0.76	0.83	0.83	0.83	0.83	0.83
	41°F 5°C	TC	19121	19121	19273	19407	19981	20010	20010	20011	20011	20081	20634	20633	20634	20634	20636	21792	21787	21785	21784	21787
		S/T	0.78	0.89	0.98	1.00	1.00	0.64	0.74	0.83	0.84	0.94	0.54	0.64	0.72	0.74	0.84	0.39	0.47	0.55	0.56	0.66
		PI	0.74	0.74	0.75	0.75	0.78	0.78	0.78	0.78	0.78	0.79	0.82	0.82	0.82	0.82	0.82	0.89	0.89	0.89	0.89	0.89
	47°F 8.3°C	TC	18872	18884	19137	19223	19792	19747	19746	19746	19746	19838	20360	20358	20359	20359	20359	21500	21494	21492	21492	21494
		S/T	0.79	0.90	1.00	1.00	1.00	0.64	0.75	0.84	0.85	0.96	0.54	0.65	0.73	0.75	0.85	0.39	0.47	0.55	0.57	0.67
		PI	0.79	0.79	0.80	0.81	0.84	0.84	0.84	0.84	0.84	0.85	0.88	0.88	0.88	0.88	0.88	0.96	0.96	0.96	0.96	0.96
	50°F 10°C	TC	18525	19035	19677	19791	20559	19571	19582	19717	19779	20578	20334	20361	20371	20373	20568	21736	21793	21849	21856	21883
		S/T	0.90	1.00	1.00	1.00	1.00	0.71	0.85	0.96	0.99	1.00	0.59	0.72	0.83	0.85	0.99	0.40	0.50	0.60	0.62	0.74
		PI	0.91	0.90	0.90	0.90	0.90	0.90	0.90	0.90	0.90	0.90	0.90	0.90	0.90	0.90	0.90	0.90	0.90	0.90	0.90	0.90
	59°F 15°C	TC	18498	19147	19827	19948	20759	19572	19599	19821	19969	20780	20380	20400	20407	20437	20797	21884	21927	21971	21976	21994
		S/T	0.92	1.00	1.00	1.00	1.00	0.73	0.86	1.00	1.00	1.00	0.60	0.73	0.85	0.86	1.00	0.40	0.51	0.61	0.63	0.76
		PI	0.97	0.97	0.97	0.97	0.98	0.97	0.97	0.97	0.97	0.98	0.98	0.98	0.98	0.98	0.98	0.98	0.98	0.98	0.98	0.98
	68°F 20°C	TC	18463	19251	19965	20092	20945	19546	19590	19987	20114	20966	20391	20407	20443	20461	20983	21972	22012	22047	22051	22062
		S/T	0.95	1.00	1.00	1.00	1.00	0.74	0.89	1.00	1.00	1.00	0.61	0.75	0.87	0.89	1.00	0.40	0.51	0.63	0.65	0.78
		PI	1.03	1.04	1.04	1.05	1.05	1.04	1.04	1.04	1.05	1.05	1.05	1.05	1.05	1.05	1.05	1.06	1.06	1.06	1.06	1.06
	77°F 25°C	TC	18413	19299	20055	20188	21091	19520	19582	20077	20211	21112	20404	20427	20479	20502	21129	22037	22104	22155	22161	22181
		S/T	0.97	1.00	1.00	1.00	1.00	0.75	0.90	1.00	1.00	1.00	0.61	0.76	0.88	0.90	1.00	0.40	0.52	0.63	0.65	0.79
		PI	1.11	1.11	1.12	1.12	1.12	1.11	1.11	1.12	1.12	1.12	1.12	1.12	1.12	1.12	1.12	1.13	1.13	1.13	1.13	1.13
	82°F 27.8°C	TC	18255	19187	19961	20096	21016	19345	19419	19978	20119	21038	20244	20270	20333	20358	21057	21888	21971	22028	22034	22058
		S/T	0.99	1.00	1.00	1.00	1.00	0.76	0.91	1.00	1.00	1.00	0.62	0.77	0.89	0.92	1.00	0.40	0.52	0.64	0.66	0.80
		PI	1.20	1.21	1.21	1.21	1.22	1.21	1.21	1.21	1.21	1.22	1.21	1.21	1.21	1.21	1.22	1.23	1.23	1.23	1.23	1.22
	86°F 30°C	TC	18025	18925	19699	19837	20761	19009	19097	19721	19859	20782	19910	19933	20006	20035	20800	21555	21638	21690	21695	21715
		S/T	1.00	1.00	1.00	1.00	1.00	0.77	0.93	1.00	1.00	1.00	0.62	0.78	0.91	0.93	1.00	0.40	0.52	0.64	0.66	0.81
		PI	1.34	1.35	1.35	1.35	1.36	1.35	1.35	1.35	1.35	1.36	1.36	1.36	1.36	1.36	1.36	1.37	1.37	1.37	1.37	1.37
	95°F 35°C	TC	17372	17466	18030	18137	18854	18463	18474	18479	18501	18878	19255	19259	19271	19273	19305	20748	20740	20745	20751	20778
		S/T	0.83	0.95	1.00	1.00	1.00	0.66	0.78	0.88	0.89	1.00	0.56	0.67	0.76	0.78	0.88	0.39	0.48	0.57	0.58	0.68
		PI	1.59	1.59	1.62	1.62	1.66	1.64	1.64	1.64	1.64	1.66	1.68	1.68	1.68	1.68	1.68	1.75	1.74	1.74	1.74	1.75
	104°F 40°C	TC	14849	14985	15549	15642	16266	15784	15793	15821	15838	16286	16458	16465	16473	16474	16521	17739	17732	17741	17747	17765
		S/T	0.85	0.98	1.00	1.00	1.00	0.68	0.80	0.90	0.92	1.00	0.56	0.68	0.78	0.80	0.91	0.39	0.48	0.58	0.59	0.70
		PI	1.51	1.51	1.54	1.54	1.58	1.55	1.55	1.55	1.55	1.58	1.59	1.59	1.59	1.59	1.59	1.65	1.65	1.65	1.65	1.65
	110°F 43°C	TC	13284	13794	14320	14413	15038	14143	14147	14305	14430	15053	14779	14791	14794	14806	15066	15997	15998	16023	16025	16034
		S/T	0.92	1.00	1.00	1.00	1.00	0.72	0.87	0.99	1.00	1.00	0.60	0.73	0.85	0.86	1.00	0.40	0.51	0.61	0.63	0.76
		PI	1.47	1.49	1.51	1.52	1.54	1.51	1.51	1.51	1.52	1.54	1.53	1.53	1.53	1.53	1.54	1.58	1.58	1.58	1.58	1.58
	115°F 46°C	TC	11650	12211	12694	12788	13352	12389	12414	12708	12805	13365	12967	12975	12992	13005	13377	14060	14070	14090	14092	14096
		S/T	0.96	1.00	1.00	1.00	1.00	0.75	0.89	1.00	1.00	1.00	0.61	0.75	0.87	0.90	1.00	0.40	0.52	0.63	0.65	0.78
		PI	1.46	1.48	1.50	1.51	1.52	1.49	1.49	1.50	1.51	1.52	1.51	1.51	1.51	1.51	1.52	1.55	1.55	1.55	1.55	1.55
	122°F 50°C	TC	9588	10117	10570	10649	11187	9894	10128	10582	10661	11198	10420	10417	10590	10670	11205	11377	11422	11424	11423	11438
		S/T	1.00	1.00	1.00	1.00	1.00	0.84	1.00	1.00	1.00	1.00	0.67	0.85	1.00	1.00	1.00	0.41	0.55	0.69	0.72	0.88
		PI	1.45	1.47	1.48	1.48	1.49	1.46	1.47	1.48	1.48	1.49	1.48	1.48	1.48	1.48	1.49	1.51	1.51	1.50	1.50	1.50

NOTE: Values in gray are extrapolated based on tested performance.

Table 18 – High Wall Heating Performance (18K)

AIRFLOW (CFM)	OUTDOOR DB	HEATING PERFORMANCE AT INDOOR DRY BULB TEMPERATURE									
		TC: Total Heating Capacity (BTU/hr)					PI: Power Input (kW)				
		Indoor Conditions (DB)					Indoor Conditions (DB)				
		60.8°F (16.0°C)	68°F (20.0°C)	70°F (21.1°C)	71.6°F (22.0°C)	75.2°F (24.0°C)	60.8°F (16.0°C)	68°F (20.0°C)	70°F (21.1°C)	71.6°F (22.0°C)	75.2°F (24.0°C)
176	-22°F (-30.0°C)	5071	4969	4944	4161	4124	1.53	1.54	1.54	1.55	1.55
	-13°F (-25.0°C)	6364	6237	6205	5021	4976	1.61	1.62	1.62	1.63	1.63
	-4°F (-20.0°C)	8114	7952	7912	6402	6345	1.74	1.75	1.76	1.76	1.77
	0°F (-17.8°C)	9058	8876	8832	7147	7083	1.73	1.75	1.75	1.75	1.76
	5°F (-15.0°C)	10237	10032	9982	8078	8005	1.72	1.74	1.74	1.74	1.75
	14°F (-10.0°C)	10175	9972	9922	8029	7957	1.92	1.94	1.94	1.95	1.95
	17°F (-8.3°C)	10154	9951	9902	8012	7940	1.99	2.01	2.01	2.01	2.02
	22°F (-5.6°C)	10117	9914	9865	7983	7911	1.89	1.90	1.91	1.91	1.92
	27°F (-2.8°C)	10079	9877	9828	7953	7881	1.79	1.80	1.80	1.81	1.82
	32°F (0.0°C)	10041	9840	9791	7923	7851	1.68	1.70	1.70	1.70	1.71
	35°F (1.7°C)	10018	9818	9769	7905	7834	1.62	1.64	1.64	1.64	1.65
	37°F (2.8°C)	10251	10046	9996	8089	8016	1.60	1.61	1.62	1.62	1.63
	42°F (5.6°C)	10835	10618	10565	8549	8472	1.54	1.55	1.56	1.56	1.57
	44.6°F (7.0°C)	11068	10847	10792	8733	8655	1.52	1.53	1.53	1.54	1.54
	47°F (8.3°C)	11418	11190	11134	9009	8928	1.48	1.49	1.50	1.50	1.51
	52°F (11.1°C)	11017	10797	10743	8693	8615	1.31	1.32	1.32	1.32	1.33
	57F (13.9°C)	10616	10404	10352	8377	8302	1.13	1.14	1.14	1.14	1.15
	59°F (15.0°C)	10456	10247	10196	8250	8176	1.06	1.07	1.07	1.07	1.08
	62°F (16.7°C)	10216	10011	9961	8061	7988	0.96	0.96	0.97	0.97	0.97
	64.4°F (18.0°C)	10023	9823	9774	7909	7838	0.87	0.88	0.88	0.88	0.89
	69.8°F (21.0°C)	9590	9399	9352	7567	7499	0.68	0.69	0.69	0.69	0.69
	75.2°F (24.0°C)	9158	8974	8930	7226	7161	0.49	0.50	0.50	0.50	0.50
229	-22°F (-30.0°C)	6313	6187	6156	5636	5585	1.80	1.81	1.82	1.82	1.83
	-13°F (-25.0°C)	7769	7614	7576	6801	6740	1.89	1.91	1.91	1.91	1.92
	-4°F (-20.0°C)	9906	9707	9659	8671	8593	2.05	2.06	2.07	2.07	2.08
	0°F (-17.8°C)	11058	10836	10782	9680	9593	2.04	2.05	2.06	2.06	2.07
	5°F (-15.0°C)	12498	12248	12186	10940	10842	2.03	2.04	2.05	2.05	2.06
	14°F (-10.0°C)	12422	12173	12113	10874	10776	2.26	2.28	2.29	2.29	2.30
	17°F (-8.3°C)	12397	12149	12088	10852	10754	2.34	2.36	2.36	2.37	2.38
	22°F (-5.6°C)	12350	12103	12043	10812	10714	2.22	2.24	2.24	2.25	2.26
	27°F (-2.8°C)	12304	12058	11998	10771	10674	2.10	2.12	2.12	2.13	2.14
	32°F (0.0°C)	12258	12013	11952	10730	10634	1.98	2.00	2.00	2.01	2.01
	35°F (1.7°C)	12230	11985	11925	10706	10610	1.91	1.93	1.93	1.93	1.94
	37°F (2.8°C)	12515	12265	12203	10955	10857	1.88	1.90	1.90	1.90	1.91
	42°F (5.6°C)	13227	12962	12898	11579	11475	1.81	1.83	1.83	1.83	1.84
	44.6°F (7.0°C)	13512	13242	13175	11828	11722	1.79	1.80	1.80	1.81	1.81
	47°F (8.3°C)	13939	13660	13592	12202	12093	1.74	1.76	1.76	1.77	1.77
	52°F (11.1°C)	13450	13181	13115	11774	11668	1.54	1.55	1.55	1.56	1.56
	57F (13.9°C)	12961	12701	12638	11346	11244	1.33	1.34	1.34	1.35	1.35
	59°F (15.0°C)	12765	12510	12447	11174	11074	1.25	1.26	1.26	1.26	1.27
	62°F (16.7°C)	12471	12222	12161	10917	10819	1.12	1.13	1.14	1.14	1.14
	64.4°F (18.0°C)	12236	11992	11932	10712	10615	1.03	1.03	1.04	1.04	1.04
	69.8°F (21.0°C)	11708	11474	11416	10249	10157	0.80	0.81	0.81	0.81	0.82
	75.2°F (24.0°C)	11180	10956	10901	9787	9699	0.58	0.58	0.58	0.59	0.59

Manufacturer reserves the right to change, at any time, specifications and designs without notice and without obligations.

Table 18 – High Wall Heating Performance (18K) (Continued)

AIRFLOW (CFM)	OUTDOOR DB	HEATING PERFORMANCE AT INDOOR DRY BULB TEMPERATURE									
		TC: Total Heating Capacity (BTU/hr)					PI: Power Input (kW)				
		Indoor Conditions (DB)					Indoor Conditions (DB)				
		60.8°F (16.0°C)	68°F (20.0°C)	70°F (21.1°C)	71.6°F (22.0°C)	75.2°F (24.0°C)	60.8°F (16.0°C)	68°F (20.0°C)	70°F (21.1°C)	71.6°F (22.0°C)	75.2°F (24.0°C)
324	-22°F (-30.0°C)	7859	7702	7664	7633	7564	1.89	1.91	1.91	1.92	1.92
	-13°F (-25.0°C)	9484	9295	9248	9211	9128	1.99	2.01	2.01	2.01	2.02
	-4°F (-20.0°C)	12093	11851	11792	11744	11639	2.15	2.17	2.18	2.18	2.19
	0°F (-17.8°C)	13499	13229	13163	13110	12992	2.15	2.16	2.17	2.17	2.18
	5°F (-15.0°C)	15257	14952	14877	14818	14684	2.13	2.15	2.16	2.16	2.17
	14°F (-10.0°C)	15165	14861	14787	14728	14595	2.38	2.40	2.41	2.41	2.42
	17°F (-8.3°C)	15134	14831	14757	14698	14566	2.46	2.48	2.49	2.49	2.50
	22°F (-5.6°C)	15077	14776	14702	14643	14511	2.34	2.36	2.36	2.37	2.38
	27°F (-2.8°C)	15021	14720	14647	14588	14457	2.21	2.23	2.23	2.24	2.25
	32°F (0.0°C)	14964	14665	14592	14533	14402	2.09	2.10	2.11	2.11	2.12
	35°F (1.7°C)	14930	14632	14559	14500	14370	2.01	2.03	2.03	2.03	2.04
	37°F (2.8°C)	15278	14973	14898	14838	14705	1.98	2.00	2.00	2.01	2.01
	42°F (5.6°C)	16148	15825	15745	15682	15541	1.91	1.92	1.93	1.93	1.94
	44.6°F (7.0°C)	16495	16165	16085	16020	15876	1.88	1.89	1.90	1.90	1.91
	47°F (8.3°C)	17017	16677	16593	16527	16378	1.84	1.85	1.85	1.86	1.87
	52°F (11.1°C)	16420	16091	16011	15947	15803	1.62	1.63	1.63	1.64	1.64
	57F (13.9°C)	15822	15506	15428	15367	15228	1.40	1.41	1.42	1.42	1.42
	59°F (15.0°C)	15583	15272	15195	15135	14998	1.31	1.32	1.33	1.33	1.34
	62°F (16.7°C)	15225	14920	14846	14786	14653	1.18	1.19	1.20	1.20	1.20
	64.4°F (18.0°C)	14938	14639	14566	14508	14377	1.08	1.09	1.09	1.09	1.10
	69.8°F (21.0°C)	14293	14007	13937	13881	13757	0.84	0.85	0.85	0.85	0.86
	75.2°F (24.0°C)	13648	13375	13308	13255	13136	0.61	0.61	0.62	0.62	0.62
441	-22°F (-30.0°C)	9595	9403	9356	9318	9234	1.91	1.93	1.93	1.93	1.94
	-13°F (-25.0°C)	11579	11347	11290	11245	11144	2.01	2.03	2.03	2.03	2.04
	-4°F (-20.0°C)	14763	14468	14395	14338	14209	2.18	2.19	2.20	2.20	2.21
	0°F (-17.8°C)	16480	16150	16069	16005	15861	2.17	2.18	2.19	2.19	2.20
	5°F (-15.0°C)	18626	18253	18162	18089	17927	2.16	2.17	2.18	2.18	2.19
	14°F (-10.0°C)	18513	18143	18052	17980	17818	2.41	2.43	2.43	2.43	2.44
	17°F (-8.3°C)	18475	18106	18015	17943	17782	2.49	2.51	2.51	2.52	2.53
	22°F (-5.6°C)	18406	18038	17948	17876	17715	2.36	2.38	2.39	2.39	2.40
	27°F (-2.8°C)	18337	17971	17881	17809	17649	2.23	2.25	2.26	2.26	2.27
	32°F (0.0°C)	18268	17903	17813	17742	17583	2.11	2.12	2.13	2.13	2.14
	35°F (1.7°C)	18227	17862	17773	17702	17543	2.03	2.05	2.05	2.06	2.06
	37°F (2.8°C)	18652	18278	18187	18114	17951	2.00	2.02	2.02	2.03	2.03
	42°F (5.6°C)	19713	19319	19222	19145	18973	1.93	1.94	1.95	1.95	1.96
	44.6°F (7.0°C)	20137	19735	19636	19558	19381	1.90	1.91	1.92	1.92	1.93
	47°F (8.3°C)	20774	20359	20257	20176	19994	1.85	1.87	1.87	1.88	1.88
	52°F (11.1°C)	20045	19644	19546	19468	19293	1.63	1.65	1.65	1.65	1.66
	57F (13.9°C)	19316	18930	18835	18760	18591	1.42	1.43	1.43	1.43	1.44
	59°F (15.0°C)	19024	18644	18550	18476	18310	1.33	1.34	1.34	1.34	1.35
	62°F (16.7°C)	18587	18215	18124	18051	17889	1.20	1.21	1.21	1.21	1.21
	64.4°F (18.0°C)	18237	17872	17783	17711	17552	1.09	1.10	1.10	1.10	1.11
	69.8°F (21.0°C)	17449	17100	17015	16947	16794	0.85	0.86	0.86	0.86	0.87
	75.2°F (24.0°C)	16662	16328	16247	16182	16036	0.62	0.62	0.62	0.62	0.63

NOTE: Values in gray are extrapolated based on tested performance.

Table 19 – High Wall Cooling Performance (24K)

Airflow CFM	Out-door DB	ID WB	60.8°F (16.0°C)					64.4°F (16.0°C)					67.0°F (19.4°C)					71.6°F (22.0°C)				
		ID DB	73.4°F 23.0°C	77.0°F 25.0°C	80.0°F 26.7°C	80.6°F 27.0°C	84.2°F 29.0°C	73.4°F 23.0°C	77.0°F 25.0°C	80.0°F 26.7°C	80.6°F 27.0°C	84.2°F 29.0°C	73.4°F 23.0°C	77.0°F 25.0°C	80.0°F 26.7°C	80.6°F 27.0°C	84.2°F 29.0°C	73.4°F 23.0°C	77.0°F 25.0°C	80.0°F 26.7°C	80.6°F 27.0°C	84.2°F 29.0°C
318	-22°F 30°C	TC	13883	13881	13879	13879	13876	14529	14525	14523	14523	14520	14987	14984	14980	14980	14976	15847	15843	15839	15838	15833
		S/T	0.71	0.80	0.87	0.88	0.96	0.59	0.67	0.74	0.75	0.83	0.51	0.59	0.66	0.67	0.74	0.38	0.46	0.51	0.52	0.59
		PI	0.99	0.99	0.99	0.99	0.99	0.97	0.97	0.97	0.97	0.97	0.97	0.97	0.97	0.97	0.97	0.97	0.97	0.97	0.97	0.97
	-13°F 25°C	TC	15040	15038	15036	15036	15033	15740	15736	15733	15733	15730	16236	16232	16228	16228	16224	17167	17163	17159	17158	17153
		S/T	0.72	0.80	0.87	0.88	0.97	0.59	0.67	0.74	0.76	0.83	0.51	0.59	0.66	0.67	0.75	0.38	0.46	0.51	0.52	0.60
		PI	1.02	1.02	1.02	1.02	1.02	1.01	1.01	1.01	1.01	1.01	1.00	1.00	1.00	1.00	1.01	1.00	1.00	1.00	1.00	1.00
	-4°F 20°C	TC	16197	16195	16192	16192	16189	16951	16946	16944	16943	16940	17485	17481	17477	17476	17472	18488	18483	18479	18478	18472
		S/T	0.72	0.80	0.88	0.89	0.97	0.60	0.68	0.75	0.76	0.84	0.52	0.59	0.66	0.67	0.75	0.39	0.47	0.51	0.52	0.60
		PI	1.06	1.06	1.06	1.06	1.06	1.05	1.05	1.05	1.05	1.05	1.04	1.04	1.04	1.04	1.04	1.04	1.04	1.04	1.04	1.04
	0°F 17.8°C	TC	16724	16721	16718	16718	16713	17495	17491	17487	17487	17482	18041	18036	18032	18031	18025	19058	19053	19050	19049	19042
		S/T	0.72	0.81	0.88	0.90	0.98	0.60	0.68	0.75	0.76	0.85	0.52	0.60	0.67	0.68	0.76	0.39	0.47	0.52	0.53	0.60
		PI	1.07	1.07	1.07	1.07	1.07	1.06	1.06	1.06	1.06	1.06	1.06	1.06	1.06	1.06	1.06	1.06	1.06	1.06	1.06	1.06
	5°F 15°C	TC	17248	17248	17249	17248	17506	18110	18107	18106	18106	18108	18729	18728	18725	18725	18726	19916	19911	19906	19906	19906
		S/T	0.73	0.82	0.90	0.91	1.00	0.60	0.69	0.76	0.77	0.86	0.52	0.60	0.67	0.68	0.77	0.39	0.47	0.52	0.53	0.61
		PI	1.08	1.08	1.08	1.08	1.08	1.07	1.07	1.07	1.07	1.08	1.08	1.08	1.08	1.08	1.08	1.09	1.09	1.09	1.09	1.09
	14°F 10°C	TC	18960	18957	18955	18954	19047	19955	19950	19947	19946	19943	20666	20661	20656	20655	20651	22016	22010	22005	22004	21997
		S/T	0.73	0.81	0.89	0.90	0.99	0.60	0.68	0.75	0.76	0.85	0.52	0.60	0.66	0.68	0.76	0.39	0.47	0.51	0.53	0.60
		PI	0.79	0.79	0.79	0.79	0.79	0.78	0.78	0.78	0.78	0.78	0.78	0.78	0.78	0.78	0.78	0.78	0.78	0.78	0.78	0.78
	17°F 10°C	TC	19542	19538	19535	19535	19816	20567	20562	20558	20557	20558	21303	21303	21299	21299	21302	22742	22735	22730	22729	22730
		S/T	0.73	0.82	0.89	0.91	1.00	0.60	0.69	0.76	0.77	0.85	0.52	0.60	0.67	0.68	0.76	0.39	0.47	0.52	0.53	0.61
		PI	0.68	0.68	0.68	0.68	0.68	0.68	0.68	0.68	0.68	0.68	0.68	0.68	0.68	0.68	0.68	0.68	0.68	0.68	0.68	0.68
	23°F 5°C	TC	17952	17953	17953	17965	18293	18918	18915	18915	18915	18917	19614	19612	19609	19609	19611	20951	20944	20939	20939	20939
		S/T	0.74	0.83	0.90	0.91	1.00	0.61	0.69	0.77	0.78	0.86	0.52	0.60	0.67	0.69	0.77	0.39	0.47	0.52	0.53	0.61
		PI	0.68	0.68	0.68	0.68	0.68	0.69	0.69	0.69	0.69	0.69	0.69	0.69	0.69	0.69	0.69	0.70	0.70	0.70	0.70	0.70
	35°F 1.7°C	TC	14915	14913	14912	14912	14933	15687	15686	15684	15684	15682	16233	16230	16229	16229	16227	17256	17252	17249	17248	17247
		S/T	0.70	0.78	0.85	0.86	0.93	0.59	0.66	0.72	0.74	0.81	0.51	0.58	0.64	0.65	0.73	0.39	0.46	0.50	0.51	0.58
		PI	0.65	0.65	0.65	0.65	0.65	0.68	0.68	0.68	0.68	0.68	0.71	0.71	0.71	0.71	0.71	0.77	0.77	0.77	0.77	0.77
	41°F 5°C	TC	17866	17864	17863	17863	17904	18784	18782	18780	18779	18778	19433	19429	19428	19427	19424	20648	20644	20640	20639	20638
		S/T	0.71	0.79	0.86	0.87	0.95	0.59	0.67	0.73	0.74	0.82	0.51	0.59	0.65	0.66	0.73	0.39	0.46	0.51	0.52	0.59
		PI	0.84	0.84	0.84	0.84	0.84	0.89	0.89	0.89	0.89	0.89	0.93	0.93	0.93	0.93	0.93	1.02	1.02	1.01	1.01	1.01
	47°F 8.3°C	TC	20817	20815	20814	20813	20886	21880	21878	21874	21874	21873	22632	22627	22626	22625	22622	24038	24032	24028	24027	24025
		S/T	0.71	0.80	0.87	0.88	0.96	0.59	0.67	0.74	0.75	0.83	0.51	0.59	0.65	0.66	0.74	0.39	0.46	0.51	0.52	0.59
		PI	1.04	1.04	1.04	1.04	1.04	1.10	1.10	1.10	1.10	1.10	1.15	1.15	1.15	1.15	1.15	1.26	1.26	1.26	1.26	1.26
	50°F 10°C	TC	20262	20265	20452	20618	21384	21488	21493	21499	21500	21579	22377	22379	22389	22391	22400	24101	24092	24095	24093	24115
		S/T	0.79	0.89	0.99	1.00	1.00	0.64	0.74	0.82	0.84	0.94	0.54	0.64	0.72	0.73	0.83	0.39	0.46	0.54	0.56	0.65
		PI	1.18	1.18	1.18	1.18	1.18	1.18	1.18	1.18	1.18	1.18	1.18	1.18	1.18	1.18	1.18	1.18	1.18	1.18	1.18	1.18
	59°F 15°C	TC	19526	19556	19941	20058	20842	20768	20772	20776	20777	20904	21677	21671	21680	21681	21688	23419	23410	23411	23411	23428
		S/T	0.80	0.91	1.00	1.00	1.00	0.65	0.75	0.84	0.86	0.96	0.54	0.65	0.73	0.75	0.85	0.39	0.47	0.55	0.56	0.66
		PI	1.24	1.24	1.24	1.24	1.24	1.24	1.24	1.24	1.24	1.24	1.25	1.25	1.25	1.25	1.25	1.25	1.25	1.25	1.25	1.25
	68°F 20°C	TC	18807	18869	19402	19521	20319	20056	20060	20063	20063	20304	20967	20963	20971	20972	20976	22721	22711	22712	22711	22728
		S/T	0.82	0.94	1.00	1.00	1.00	0.66	0.77	0.86	0.88	1.00	0.55	0.66	0.75	0.77	0.87	0.39	0.47	0.56	0.57	0.67
		PI	1.29	1.29	1.30	1.30	1.31	1.31	1.31	1.31	1.31	1.31	1.32	1.32	1.32	1.32	1.32	1.33	1.33	1.33	1.33	1.33
	77°F 25°C	TC	18064	18154	18777	18899	19713	19328	19335	19339	19358	19741	20253	20251	20262	20263	20288	22031	22021	22024	22024	22049
		S/T	0.83	0.96	1.00	1.00	1.00	0.66	0.78	0.88	0.89	1.00	0.55	0.67	0.76	0.78	0.88	0.39	0.48	0.56	0.58	0.68
		PI	1.37	1.37	1.37	1.37	1.38	1.38	1.38	1.38	1.38	1.38	1.38	1.38	1.38	1.38	1.38	1.40	1.40	1.40	1.40	1.40
	82°F 27.8°C	TC	17727	17842	18526	18649	19473	19000	19009	19025	19042	19501	19931	19932	19944	19945	19980	21725	21714	21718	21720	21749
		S/T	0.84	0.97	1.00	1.00	1.00	0.67	0.79	0.88	0.90	1.00	0.56	0.67	0.77	0.78	0.89	0.39	0.48	0.57	0.58	0.68
		PI	1.43	1.43	1.43	1.43	1.44	1.44	1.44	1.44	1.44	1.44	1.44	1.44	1.44	1.44	1.44	1.46	1.46	1.46	1.46	1.46
	86°F 30°C	TC	17553	17706	18444	18568	19403	18836	18844	18870	18889	19431	19772	19775	19785	19787	19831	21578	21567	21571	21576	21602
		S/T	0.85	0.98	1.00	1.00	1.00	0.67	0.80	0.89	0.91	1.00	0.56	0.68	0.77	0.79	0.90	0.39	0.48	0.57	0.59	0.69
		PI	1.50	1.50	1.50	1.51	1.51	1.51	1.51	1.51	1.51	1.51	1.52	1.52	1.52	1.52	1.52	1.54	1.54	1.54	1.53	1.53
	95°F 35°C	TC	17426	17426	17427	17447	17894	18593	18589	18587	18588	18591	19435	19433	19429	19428	19429	21061	21053	21048	21047	21047
		S/T	0.74	0.83	0.91	0.92	1.00	0.61	0.69	0.77	0.78	0.87	0.52	0.60	0.67	0.69	0.77	0.39	0.47	0.52	0.53	0.61
		PI	1.60	1.60	1.60	1.60	1.62	1.65	1.65	1.65	1.65	1.65	1.68	1.68	1.68	1.68	1.68	1.76	1.75	1.75	1.76	1.75
	104°F 40°C	TC	15622	15623	15651	15672	16195	16666	16662	16662	16662	16665	17420	17418	17414	17414	17417	18874	18867	18862	18861	18861
		S/T	0.75	0.85	0.93	0.95	1.00	0.61	0.71	0.78	0.80	0.89	0.52	0.61	0.69	0.70	0.79	0.39	0.45	0.52	0.54	0.62
		PI	1.59	1.59	1.60	1.60	1.62	1.64	1.64	1.64	1.64	1.64	1.68	1.68	1.68	1.68	1.68	1.75	1.75	1.75	1.75	1.75
	110°F 43°C	TC	14447	14468	14793	14888	15515	15470	15468	15471	15471	15559	16206	16204	16206	16207	16211	17627	17620	17619	17620	17618
		S/T	0.80	0.91	1.00	1.00	1.00	0.64	0.75	0.84	0.86	0.96	0.54	0.65	0.73	0.75	0.85	0.39	0.47	0.55	0.56	0.66
		PI	1.61	1.61	1.62	1.63	1.65	1.65	1.65	1.65	1.65	1.65	1.68	1.68	1.68	1.68	1.68	1.73	1.73	1.73	1.73	1.73
	115°F 46°C	TC	11754	11799	12202	12282	12820	12608	12609	12611	12611	12839	13224	13224	13227	13228	13229	14413	14406	14405	14404	14411
		S/T	0.83	0.95	1.00	1.00	1.00	0.66	0.77	0.87	0.89	1.00	0.55	0.66	0.75	0.77	0.88	0.39	0.47	0.56	0.57	0.67
		PI	1.43	1.43	1.45	1.45	1.47	1.46	1.46	1.46	1.46	1.47	1.48	1.48	1.48	1.48	1.48	1.53	1.53	1.53	1.53	1.53
	122°F 50°C	TC	8141	8492	8866	8930	9372	8780	8780	8857	8942	9385	9253	9255	9256	9255	9394	10168	10163	10170	10171	10173
		S/T	0.93	1.00	1.00	1.00	1.00	0.72	0.86	0.99	1.00	1.00	0.59	0.73	0.84	0.86	1.00	0.39	0.50	0.61	0.62	0.75
		PI	1.20	1.21	1.22	1.22	1.23	1.22	1.22	1.22	1.22	1.23	1.23	1.23	1.23	1.23	1.23	1.25	1.25	1.25	1.25	1.25

Manufacturer reserves the right to change, at any time, specifications and designs without notice and without obligations.

Table 19 – High Wall Cooling Performance (24K) (Continued)

Airflow CFM	Out-door DB	ID WB	60.8°F (16.0°C)					64.4°F (16.0°C)					67.0°F (19.4°C)					71.6°F (22.0°C)				
		ID DB	73.4°F 23.0°C	77.0°F 25.0°C	80.0°F 26.7°C	80.6°F 27.0°C	84.2°F 29.0°C	73.4°F 23.0°C	77.0°F 25.0°C	80.0°F 26.7°C	80.6°F 27.0°C	84.2°F 29.0°C	73.4°F 23.0°C	77.0°F 25.0°C	80.0°F 26.7°C	80.6°F 27.0°C	84.2°F 29.0°C	73.4°F 23.0°C	77.0°F 25.0°C	80.0°F 26.7°C	80.6°F 27.0°C	84.2°F 29.0°C
412	-22°F 30°C	TC	15702	15698	15695	15695	16017	16409	16404	16400	16399	16394	16910	16904	16899	16897	16890	17850	17845	17838	17838	17826
		S/T	0.74	0.83	0.91	0.93	0.99	0.61	0.70	0.77	0.79	0.88	0.52	0.61	0.68	0.70	0.78	0.38	0.45	0.52	0.54	0.62
		PI	1.07	1.08	1.08	1.08	1.07	1.07	1.07	1.07	1.07	1.07	1.06	1.06	1.06	1.06	1.06	1.06	1.06	1.06	1.06	1.06
	-13°F 25°C	TC	17010	17007	17003	17003	17352	17776	17771	17766	17765	17760	18319	18313	18307	18305	18297	19337	19332	19325	19324	19311
		S/T	0.75	0.84	0.92	0.93	1.00	0.61	0.70	0.78	0.79	0.88	0.52	0.61	0.69	0.70	0.79	0.38	0.46	0.53	0.54	0.62
		PI	1.11	1.12	1.12	1.12	1.11	1.10	1.11	1.11	1.11	1.11	1.10	1.10	1.10	1.10	1.10	1.10	1.10	1.10	1.10	1.10
	-4°F 20°C	TC	18319	18315	18311	18311	18687	19144	19138	19133	19132	19126	19728	19722	19715	19713	19705	20825	20819	20811	20810	20797
		S/T	0.75	0.84	0.92	0.94	1.00	0.61	0.71	0.78	0.79	0.88	0.53	0.61	0.69	0.70	0.79	0.39	0.46	0.53	0.54	0.63
		PI	1.15	1.15	1.16	1.16	1.15	1.14	1.14	1.14	1.14	1.15	1.14	1.14	1.14	1.14	1.14	1.14	1.14	1.14	1.14	1.14
	0°F 17.8°C	TC	18918	18912	18908	18908	19379	19761	19754	19747	19745	19737	20358	20350	20341	20339	20326	21466	21462	21459	21458	21461
		S/T	0.75	0.85	0.93	0.95	1.00	0.62	0.71	0.79	0.80	0.90	0.53	0.62	0.70	0.71	0.80	0.39	0.46	0.53	0.55	0.63
		PI	1.16	1.16	1.16	1.16	1.16	1.16	1.16	1.16	1.16	1.16	1.16	1.16	1.16	1.16	1.16	1.16	1.16	1.16	1.16	1.16
	5°F 15°C	TC	19493	19495	19556	19583	20156	20442	20441	20444	20445	20469	21123	21122	21123	21124	21128	22421	22415	22415	22414	22416
		S/T	0.76	0.86	0.94	0.96	1.00	0.62	0.72	0.80	0.81	0.90	0.53	0.62	0.70	0.72	0.81	0.39	0.46	0.54	0.55	0.64
		PI	1.18	1.18	1.18	1.18	1.17	1.18	1.18	1.18	1.18	1.18	1.18	1.18	1.18	1.18	1.18	1.20	1.20	1.20	1.20	1.20
	14°F 10°C	TC	21439	21434	21430	21429	22038	22534	22527	22521	22520	22513	23317	23309	23301	23299	23289	24805	24798	24788	24787	24771
		S/T	0.75	0.85	0.93	0.95	1.00	0.62	0.71	0.79	0.80	0.89	0.53	0.62	0.69	0.71	0.79	0.39	0.46	0.53	0.54	0.63
		PI	0.86	0.86	0.86	0.86	0.86	0.85	0.86	0.86	0.86	0.86	0.85	0.85	0.85	0.85	0.85	0.85	0.85	0.85	0.85	0.85
	17°F 10°C	TC	22083	22076	22133	22164	22829	23211	23203	23208	23209	23233	24024	24023	24027	24029	24036	25600	25592	25594	25593	25599
		S/T	0.76	0.86	0.94	0.96	1.00	0.62	0.72	0.80	0.81	0.90	0.53	0.62	0.70	0.71	0.80	0.39	0.46	0.53	0.55	0.63
		PI	0.75	0.75	0.75	0.75	0.75	0.74	0.74	0.74	0.74	0.74	0.74	0.74	0.74	0.74	0.74	0.75	0.75	0.75	0.75	0.75
	23°F 5°C	TC	20290	20291	20374	20410	21081	21354	21354	21357	21358	21392	22119	22118	22121	22122	22126	23584	23577	23578	23577	23581
		S/T	0.77	0.87	0.95	0.97	1.00	0.62	0.72	0.80	0.82	0.91	0.53	0.63	0.71	0.72	0.81	0.39	0.46	0.54	0.55	0.64
		PI	0.75	0.75	0.75	0.75	0.75	0.75	0.75	0.75	0.75	0.75	0.76	0.76	0.76	0.76	0.76	0.77	0.77	0.77	0.77	0.77
	35°F 1.7°C	TC	16884	16883	16883	16883	17100	17723	17720	17718	17718	17719	18312	18311	18308	18308	18307	19413	19408	19405	19404	19403
		S/T	0.73	0.81	0.89	0.90	1.00	0.60	0.68	0.76	0.77	0.85	0.52	0.60	0.67	0.68	0.76	0.39	0.47	0.52	0.53	0.60
		PI	0.71	0.71	0.71	0.71	0.72	0.75	0.75	0.75	0.75	0.75	0.78	0.78	0.78	0.78	0.78	0.85	0.84	0.84	0.84	0.84
	41°F 5°C	TC	20171	20219	20219	20225	20558	21219	21215	21213	21214	21214	21921	21919	21915	21915	21914	23230	23225	23220	23219	23217
		S/T	0.74	0.82	0.90	0.91	1.00	0.60	0.69	0.76	0.78	0.86	0.52	0.60	0.67	0.69	0.77	0.39	0.45	0.52	0.53	0.61
		PI	0.92	0.92	0.92	0.92	0.94	0.98	0.98	0.98	0.98	0.98	1.02	1.02	1.02	1.02	1.02	1.11	1.11	1.11	1.11	1.11
	47°F 8.3°C	TC	23559	23558	23558	23581	24045	24715	24711	24709	24709	24709	25530	25527	25523	25523	25522	27046	27040	27035	27034	27032
		S/T	0.74	0.83	0.91	0.92	1.00	0.61	0.70	0.77	0.78	0.87	0.52	0.61	0.68	0.69	0.78	0.39	0.45	0.52	0.53	0.62
		PI	1.13	1.13	1.13	1.14	1.16	1.21	1.21	1.21	1.21	1.21	1.26	1.26	1.26	1.26	1.26	1.38	1.38	1.38	1.38	1.38
	50°F 10°C	TC	22885	22982	23631	23765	24663	24243	24258	24265	24290	24694	25227	25242	25256	25258	25295	27106	27096	27128	27135	27172
		S/T	0.83	0.95	1.00	1.00	1.00	0.66	0.78	0.87	0.88	1.00	0.55	0.66	0.76	0.77	0.88	0.39	0.48	0.56	0.58	0.68
		PI	1.29	1.29	1.29	1.29	1.29	1.29	1.29	1.29	1.29	1.29	1.29	1.29	1.29	1.29	1.29	1.29	1.29	1.29	1.29	1.29
	59°F 15°C	TC	22055	22212	22997	23134	24054	23435	23446	23481	23503	24085	24432	24445	24457	24458	24518	26350	26339	26365	26371	26399
		S/T	0.85	0.97	1.00	1.00	1.00	0.67	0.79	0.89	0.91	1.00	0.56	0.68	0.77	0.79	0.90	0.39	0.48	0.57	0.59	0.69
		PI	1.35	1.36	1.36	1.36	1.36	1.36	1.36	1.36	1.36	1.36	1.37	1.37	1.37	1.37	1.37	1.37	1.37	1.37	1.37	1.37
	68°F 20°C	TC	21243	21600	22385	22524	23459	22633	22642	22704	22732	23489	23636	23649	23657	23658	23750	25570	25559	25584	25589	25609
		S/T	0.87	1.00	1.00	1.00	1.00	0.69	0.81	0.91	0.93	1.00	0.57	0.69	0.79	0.81	0.93	0.39	0.49	0.58	0.60	0.71
		PI	1.42	1.42	1.43	1.43	1.44	1.43	1.43	1.43	1.43	1.44	1.44	1.44	1.44	1.44	1.44	1.46	1.46	1.46	1.46	1.46
	77°F 25°C	TC	20403	20879	21679	21821	22775	21813	21824	21908	21943	22804	22826	22845	22857	22858	22976	24784	24772	24811	24818	24846
		S/T	0.88	1.00	1.00	1.00	1.00	0.69	0.82	0.93	0.95	1.00	0.57	0.70	0.80	0.82	0.94	0.39	0.49	0.59	0.60	0.72
		PI	1.50	1.50	1.51	1.51	1.52	1.51	1.51	1.51	1.51	1.52	1.52	1.52	1.52	1.52	1.52	1.53	1.53	1.53	1.53	1.53
	82°F 27.8°C	TC	20038	20583	21393	21537	22503	21443	21455	21558	21600	22533	22462	22486	22498	22500	22641	24435	24439	24470	24477	24508
		S/T	0.88	1.00	1.00	1.00	1.00	0.70	0.83	0.94	0.96	1.00	0.58	0.70	0.81	0.83	0.96	0.39	0.49	0.59	0.61	0.72
		PI	1.56	1.57	1.57	1.58	1.58	1.58	1.57	1.58	1.58	1.58	1.58	1.58	1.58	1.58	1.58	1.60	1.60	1.60	1.60	1.60
	86°F 30°C	TC	19854	20481	21302	21447	22425	21260	21270	21397	21454	22455	22285	22309	22319	22321	22493	24271	24273	24308	24315	24343
		S/T	0.90	1.00	1.00	1.00	1.00	0.71	0.84	0.96	0.98	1.00	0.58	0.71	0.82	0.84	0.97	0.39	0.50	0.60	0.61	0.73
		PI	1.64	1.65	1.65	1.66	1.66	1.65	1.65	1.65	1.66	1.66	1.66	1.66	1.66	1.66	1.66	1.68	1.68	1.68	1.68	1.68
	95°F 35°C	TC	19704	19708	19816	19867	20686	20992	20989	20995	20996	21033	21918	21917	21917	21918	21928	23704	23696	23689	23700	23694
		S/T	0.77	0.87	0.96	0.98	1.00	0.63	0.72	0.80	0.82	0.91	0.53	0.62	0.70	0.72	0.81	0.39	0.46	0.53	0.55	0.63
		PI	1.75	1.75	1.76	1.76	1.79	1.81	1.81	1.81	1.81	1.81	1.85	1.85	1.85	1.85	1.85	1.92	1.92	1.92	1.92	1.92
	104°F 40°C	TC	17660	17663	17845	18009	18719	18812	18812	18817	18818	18885	19644	19643	19644	19646	19654	21240	21232	21226	21232	21231
		S/T	0.79	0.89	0.99	1.00	1.00	0.63	0.74	0.82	0.84	0.94	0.54	0.64	0.72	0.73	0.83	0.39	0.46	0.54	0.55	0.65
		PI	1.75	1.75	1.76	1.76	1.80	1.80	1.80	1.80	1.80	1.80	1.84	1.84	1.84	1.84	1.84	1.92	1.92	1.92	1.92	1.92
	110°F 43°C	TC	16328	16452	17086	17196	17930	17456	17462	17477	17493	17955	18274	18274	18281	18282	18314	19835	19829	19829	19831	19846
		S/T	0.85	0.97	1.00	1.00	1.00	0.67	0.79	0.89	0.91	1.00	0.56	0.68	0.77	0.79	0.90	0.39	0.48	0.57	0.59	0.69
		PI	1.77	1.77	1.79	1.80	1.82	1.81	1.81	1.81	1.81	1.82	1.84	1.84	1.84	1.84	1.84	1.90	1.90	1.90	1.90	1.90
	115°F 46°C	TC	13283	13566	14096	14189	14816	14229	14234	14272	14292	14836	14912	14916	14921	14921	14977	16222	16215	16220	16224	16236
		S/T	0.88	1.00	1.00	1.00	1.00	0.69	0.82	0.92	0.94	1.00	0.57	0.69	0.80	0.82	0.94	0.39	0.49	0.58	0.60	0.71
		PI	1.57	1.58	1.60	1.60	1.62	1.60	1.60	1.60	1.60	1.62	1.63	1.63	1.63	1.63	1.63	1.67	1.67	1.67	1.67	1.67
	122°F 50°C	TC	9267	9789	10222	10299	10813	9893	9919	10235	10312	10826	10422	10424	10441	10452	10836	11430	11434	11443	11444	11442
		S/T	1.00	1.00	1.00	1.00	1.00	0.76	0.92	1.00	1.00	1.00	0.62	0.77	0.89	0.92	1.00	0.40	0.52	0.64	0.66	0.79
		PI	1.32	1.33	1.34	1.34	1.35	1.33	1.33	1.34	1.34	1.35	1.35	1.34	1.34	1.34	1.35	1.37	1.37	1.37	1.37	1.37

Table 19 – High Wall Cooling Performance (24K) (Continued)

Airflow CFM	Out-door DB	ID WB	60.8°F (16.0°C)					64.4°F (16.0°C)					67.0°F (19.4°C)					71.6°F (22.0°C)				
		ID DB	73.4°F 23.0°C	77.0°F 25.0°C	80.0°F 26.7°C	80.6°F 27.0°C	84.2°F 29.0°C	73.4°F 23.0°C	77.0°F 25.0°C	80.0°F 26.7°C	80.6°F 27.0°C	84.2°F 29.0°C	73.4°F 23.0°C	77.0°F 25.0°C	80.0°F 26.7°C	80.6°F 27.0°C	84.2°F 29.0°C	73.4°F 23.0°C	77.0°F 25.0°C	80.0°F 26.7°C	80.6°F 27.0°C	84.2°F 29.0°C
618	-22°F 30°C	TC	17750	17744	17739	17842	18368	18532	18522	18514	18512	18499	19085	19075	19063	19060	19047	20133	20127	20112	20107	20077
		S/T	0.77	0.87	0.96	0.99	0.99	0.63	0.73	0.81	0.82	0.93	0.53	0.63	0.71	0.73	0.82	0.38	0.46	0.54	0.55	0.64
		PI	1.19	1.19	1.19	1.18	1.18	1.18	1.18	1.18	1.18	1.18	1.17	1.17	1.18	1.18	1.18	1.18	1.18	1.18	1.18	1.18
	-13°F 25°C	TC	19230	19223	19218	19329	19898	20076	20065	20056	20055	20041	20676	20665	20651	20649	20634	21810	21804	21788	21783	21750
		S/T	0.77	0.88	0.97	1.00	1.00	0.63	0.73	0.81	0.83	0.93	0.54	0.63	0.71	0.73	0.83	0.39	0.46	0.54	0.56	0.65
		PI	1.23	1.23	1.23	1.23	1.22	1.22	1.22	1.22	1.22	1.22	1.22	1.22	1.22	1.22	1.22	1.22	1.22	1.22	1.22	1.22
	-4°F 20°C	TC	20709	20702	20696	20816	21429	21621	21609	21599	21597	21583	22266	22254	22240	22237	22222	23488	23482	23464	23458	23423
		S/T	0.78	0.88	0.97	1.00	1.00	0.63	0.73	0.82	0.83	0.93	0.54	0.64	0.72	0.73	0.83	0.39	0.47	0.55	0.56	0.65
		PI	1.27	1.27	1.27	1.27	1.27	1.26	1.26	1.27	1.27	1.27	1.26	1.26	1.26	1.26	1.26	1.27	1.27	1.27	1.27	1.27
	0°F 17.8°C	TC	21392	21383	21466	21629	22228	22325	22308	22295	22293	22289	22980	22967	22946	22943	22922	24218	24211	24212	24215	24233
		S/T	0.78	0.89	0.99	1.00	1.00	0.64	0.74	0.83	0.84	0.95	0.54	0.64	0.73	0.74	0.84	0.39	0.47	0.55	0.57	0.66
		PI	1.28	1.28	1.28	1.28	1.28	1.28	1.28	1.28	1.28	1.28	1.28	1.28	1.28	1.28	1.28	1.29	1.29	1.29	1.29	1.29
	5°F 15°C	TC	22021	22041	22339	22441	23127	23069	23074	23076	23076	23190	23824	23822	23828	23829	23832	25247	25240	25240	25242	25256
		S/T	0.79	0.90	1.00	1.00	1.00	0.64	0.75	0.84	0.85	0.96	0.54	0.65	0.73	0.75	0.85	0.39	0.47	0.55	0.57	0.66
		PI	1.29	1.29	1.29	1.30	1.30	1.30	1.30	1.30	1.30	1.30	1.31	1.31	1.31	1.31	1.31	1.33	1.33	1.33	1.33	1.33
	14°F 10°C	TC	24223	24214	24314	24527	25288	25439	25424	25412	25410	25396	26318	26305	26285	26282	26259	27973	27964	27944	27938	27895
		S/T	0.78	0.89	0.99	1.00	1.00	0.64	0.74	0.82	0.84	0.94	0.54	0.64	0.72	0.74	0.83	0.39	0.47	0.55	0.56	0.65
		PI	0.95	0.95	0.95	0.95	0.95	0.95	0.95	0.95	0.95	0.95	0.94	0.94	0.94	0.94	0.94	0.95	0.95	0.95	0.95	0.95
	17°F 10°C	TC	24985	24991	25297	25443	26262	26239	26242	26247	26248	26372	27076	27086	27104	27105	27112	28877	28868	28871	28877	28903
		S/T	0.79	0.89	1.00	1.00	1.00	0.64	0.74	0.83	0.85	0.95	0.55	0.65	0.73	0.75	0.85	0.39	0.47	0.55	0.57	0.66
		PI	0.82	0.82	0.82	0.82	0.82	0.82	0.82	0.82	0.82	0.82	0.82	0.82	0.82	0.82	0.82	0.83	0.83	0.83	0.83	0.83
	23°F 5°C	TC	22920	22952	23326	23440	24206	24097	24103	24106	24107	24249	24946	24946	24953	24954	24959	26555	26547	26548	26551	26569
		S/T	0.80	0.91	1.00	1.00	1.00	0.65	0.75	0.84	0.86	0.97	0.54	0.65	0.74	0.75	0.85	0.39	0.47	0.56	0.57	0.66
		PI	0.83	0.83	0.83	0.83	0.83	0.83	0.83	0.83	0.83	0.83	0.84	0.84	0.84	0.84	0.84	0.85	0.85	0.85	0.85	0.85
	35°F 1.7°C	TC	19097	19097	19134	19156	19648	20013	20010	20011	20011	20012	20656	20655	20652	20652	20655	21852	21847	21843	21846	21842
		S/T	0.75	0.85	0.93	0.94	1.00	0.62	0.71	0.79	0.80	0.89	0.53	0.62	0.69	0.71	0.80	0.39	0.46	0.53	0.54	0.63
		PI	0.78	0.78	0.78	0.78	0.81	0.82	0.82	0.82	0.82	0.83	0.86	0.86	0.86	0.86	0.86	0.94	0.94	0.94	0.94	0.94
	41°F 5°C	TC	22868	22869	22932	22963	23615	23960	23957	23958	23958	23979	24727	24724	24722	24722	24725	26150	26144	26139	26141	26138
		S/T	0.76	0.86	0.94	0.96	1.00	0.62	0.72	0.80	0.81	0.90	0.53	0.62	0.70	0.71	0.81	0.39	0.46	0.53	0.55	0.64
		PI	1.02	1.02	1.02	1.03	1.06	1.08	1.08	1.08	1.08	1.08	1.13	1.13	1.13	1.13	1.13	1.23	1.23	1.23	1.23	1.23
	47°F 8.3°C	TC	26641	26641	26743	26790	27614	27908	27904	27905	27905	27947	28797	28794	28792	28792	28794	30450	30442	30440	30439	30434
		S/T	0.77	0.87	0.95	0.97	1.00	0.63	0.72	0.81	0.82	0.91	0.53	0.63	0.71	0.72	0.82	0.39	0.46	0.54	0.55	0.64
		PI	1.25	1.25	1.26	1.26	1.32	1.34	1.34	1.34	1.34	1.34	1.40	1.40	1.40	1.40	1.40	1.53	1.53	1.53	1.53	1.53
	50°F 10°C	TC	25842	26264	27142	27297	28343	27360	27377	27465	27501	28376	28438	28474	28491	28493	28621	30486	30501	30575	30584	30624
		S/T	0.87	1.00	1.00	1.00	1.00	0.69	0.81	0.92	0.94	1.00	0.57	0.69	0.80	0.81	0.93	0.39	0.49	0.58	0.60	0.71
		PI	1.43	1.43	1.43	1.43	1.43	1.43	1.43	1.43	1.43	1.43	1.43	1.43	1.43	1.43	1.43	1.43	1.43	1.43	1.43	1.43
	59°F 15°C	TC	24928	25529	26427	26586	27656	26450	26461	26592	26644	27688	27548	27577	27589	27590	27772	29652	29659	29718	29724	29753
		S/T	0.88	1.00	1.00	1.00	1.00	0.70	0.83	0.94	0.97	1.00	0.58	0.71	0.81	0.83	0.96	0.39	0.50	0.59	0.61	0.73
		PI	1.50	1.50	1.51	1.51	1.51	1.51	1.51	1.51	1.51	1.51	1.51	1.51	1.51	1.51	1.51	1.52	1.52	1.52	1.52	1.52
	68°F 20°C	TC	24042	24818	25731	25893	26982	25545	25553	25753	25921	27012	26657	26679	26686	26687	26991	28784	28793	28839	28844	28865
		S/T	0.91	1.00	1.00	1.00	1.00	0.72	0.85	0.97	1.00	1.00	0.59	0.72	0.84	0.86	0.99	0.40	0.50	0.61	0.62	0.75
		PI	1.57	1.58	1.59	1.59	1.60	1.59	1.59	1.59	1.59	1.60	1.60	1.60	1.60	1.60	1.60	1.62	1.62	1.62	1.62	1.62
	77°F 25°C	TC	23115	24001	24932	25097	26206	24618	24630	24913	25127	26237	25742	25772	25784	25814	26261	27880	27905	27968	27975	28005
		S/T	0.92	1.00	1.00	1.00	1.00	0.72	0.87	0.99	1.00	1.00	0.59	0.73	0.85	0.86	1.00	0.40	0.51	0.61	0.63	0.76
		PI	1.66	1.67	1.67	1.67	1.68	1.67	1.67	1.67	1.67	1.68	1.68	1.68	1.68	1.68	1.68	1.70	1.70	1.70	1.70	1.70
	82°F 27.8°C	TC	22702	23665	24608	24775	25902	24200	24240	24638	24805	25931	25333	25366	25379	25419	25955	27478	27513	27582	27589	27622
		S/T	0.94	1.00	1.00	1.00	1.00	0.73	0.87	1.00	1.00	1.00	0.60	0.74	0.86	0.87	1.00	0.40	0.51	0.62	0.63	0.76
		PI	1.73	1.74	1.75	1.75	1.75	1.74	1.74	1.75	1.75	1.76	1.75	1.75	1.75	1.75	1.76	1.77	1.77	1.77	1.77	1.77
	86°F 30°C	TC	22480	23522	24476	24645	25793	23965	24015	24505	24674	25814	25108	25138	25177	25200	25838	27266	27306	27370	27377	27405
		S/T	0.95	1.00	1.00	1.00	1.00	0.74	0.88	1.00	1.00	1.00	0.60	0.75	0.86	0.88	1.00	0.40	0.51	0.62	0.64	0.77
		PI	1.82	1.83	1.83	1.84	1.85	1.83	1.83	1.83	1.84	1.85	1.84	1.84	1.84	1.84	1.85	1.86	1.86	1.86	1.86	1.86
	95°F 35°C	TC	22262	22301	22780	22914	23813	23686	23691	23700	23701	23861	24708	24711	24724	24726	24737	26673	26664	26667	26665	26685
		S/T	0.80	0.91	1.00	1.00	1.00	0.65	0.75	0.84	0.86	0.96	0.54	0.65	0.73	0.75	0.85	0.39	0.47	0.55	0.56	0.66
		PI	1.94	1.94	1.96	1.97	2.00	2.00	2.00	2.00	2.00	2.01	2.04	2.04	2.04	2.04	2.04	2.13	2.13	2.13	2.13	2.13
	104°F 40°C	TC	19951	20022	20599	20720	21542	21227	21234	21240	21241	21521	22145	22148	22160	22162	22169	23905	23896	23901	23896	23919
		S/T	0.82	0.94	1.00	1.00	1.00	0.66	0.77	0.86	0.88	1.00	0.55	0.66	0.75	0.77	0.87	0.39	0.47	0.56	0.58	0.67
		PI	1.93	1.94	1.96	1.97	2.01	1.99	1.99	1.99	1.99	2.01	2.04	2.04	2.04	2.04	2.04	2.12	2.12	2.12	2.12	2.12
	110°F 43°C	TC	18444	18943	19661	19789	20639	19703	19710	19796	19834	20662	20603	20615	20622	20623	20743	22333	22323	22345	22349	22366
		S/T	0.89	1.00	1.00	1.00	1.00	0.70	0.83	0.94	0.96	1.00	0.58	0.70	0.81	0.83	0.96	0.39	0.49	0.59	0.61	0.73
		PI	1.95	1.97	2.00	2.00	2.03	2.00	2.00	2.00	2.00	2.03	2.03	2.03	2.03	2.03	2.04	2.10	2.10	2.10	2.10	2.10
	115°F 46°C	TC	15023	15589	16202	16310	17037	16046	16050	16190	16331	17057	16812	16827	16832	16832	17073	18245	18237	18265	18268	18277
		S/T	0.92	1.00	1.00	1.00	1.00	0.72	0.86	0.98	1.00	1.00	0.59	0.73	0.84	0.86	1.00	0.40	0.50	0.61	0.63	0.75
		PI	1.73	1.75	1.77	1.78	1.80	1.77	1.77	1.77	1.78	1.80	1.80	1.80	1.80	1.80	1.80	1.85	1.85	1.84	1.84	1.84
	122°F 50°C	TC	10634	11217	11716	11805	12398	11127	11214	11729	11818	12410	11717	11717	11778	11813	12421	12824	12849	12856	12855	12849
		S/T	1.00	1.00	1.00	1.00	1.00	0.80	0.98	1.00	1.00	1.00	0.64	0.81	0.95	0.98	1.00	0.41	0.54	0.67	0.69	0.84
		PI	1.46	1.48	1.49	1.49	1.50	1.47	1.48	1.49	1.49	1.50	1.49	1.49	1.49	1.49	1.50	1.52	1.52	1.51	1.51	1.51

Manufacturer reserves the right to change, at any time, specifications and designs without notice and without obligations.

Table 19 – High Wall Cooling Performance (24K) (Continued)

Airflow CFM	Out-door DB	ID WB	60.8°F (16.0°C)					64.4°F (16.0°C)					67.0°F (19.4°C)					71.6°F (22.0°C)				
		ID DB	73.4°F 23.0°C	77.0°F 25.0°C	80.0°F 26.7°C	80.6°F 27.0°C	84.2°F 29.0°C	73.4°F 23.0°C	77.0°F 25.0°C	80.0°F 26.7°C	80.6°F 27.0°C	84.2°F 29.0°C	73.4°F 23.0°C	77.0°F 25.0°C	80.0°F 26.7°C	80.6°F 27.0°C	84.2°F 29.0°C	73.4°F 23.0°C	77.0°F 25.0°C	80.0°F 26.7°C	80.6°F 27.0°C	84.2°F 29.0°C
718	-22°F 30°C	TC	20056	20047	20333	20417	20979	20926	20908	20895	20893	20876	21551	21524	21504	21501	21480	22732	22726	22680	22671	22623
		S/T	0.80	0.91	0.99	0.99	0.99	0.64	0.75	0.84	0.86	0.97	0.55	0.65	0.74	0.75	0.86	0.39	0.47	0.55	0.57	0.67
		PI	1.32	1.32	1.32	1.32	1.31	1.31	1.31	1.31	1.31	1.32	1.31	1.31	1.31	1.31	1.31	1.32	1.32	1.32	1.32	1.32
	-13°F 25°C	TC	21727	21717	22027	22119	22727	22669	22651	22636	22634	22616	23347	23318	23296	23293	23270	24627	24620	24570	24560	24508
		S/T	0.80	0.91	1.00	1.00	1.00	0.65	0.75	0.85	0.86	0.97	0.55	0.65	0.74	0.76	0.86	0.39	0.47	0.56	0.57	0.67
		PI	1.37	1.37	1.37	1.37	1.36	1.36	1.36	1.36	1.36	1.36	1.36	1.36	1.36	1.36	1.36	1.37	1.37	1.37	1.37	1.37
	-4°F 20°C	TC	23399	23388	23722	23820	24476	24413	24393	24378	24375	24355	25143	25112	25088	25084	25060	26521	26514	26460	26450	26394
		S/T	0.80	0.92	1.00	1.00	1.00	0.65	0.76	0.85	0.87	0.98	0.55	0.65	0.74	0.76	0.86	0.39	0.48	0.56	0.57	0.67
		PI	1.42	1.42	1.42	1.42	1.41	1.41	1.41	1.41	1.41	1.41	1.41	1.41	1.41	1.41	1.41	1.42	1.42	1.42	1.42	1.42
	0°F 17.8°C	TC	24175	24161	24609	24712	25391	25212	25184	25165	25162	25415	25953	25916	25884	25880	25868	27349	27343	27340	27344	27362
		S/T	0.81	0.93	1.00	1.00	1.00	0.66	0.77	0.86	0.88	1.00	0.55	0.66	0.75	0.77	0.87	0.39	0.48	0.57	0.58	0.68
		PI	1.43	1.43	1.43	1.43	1.43	1.43	1.43	1.43	1.43	1.43	1.43	1.43	1.43	1.43	1.43	1.45	1.45	1.45	1.45	1.45
	5°F 15°C	TC	24868	24954	25524	25642	26432	26035	26041	26043	26070	26458	26867	26874	26880	26880	26916	28443	28435	28449	28453	28465
		S/T	0.82	0.94	1.00	1.00	1.00	0.66	0.78	0.87	0.88	1.00	0.56	0.67	0.76	0.78	0.88	0.39	0.48	0.57	0.59	0.69
		PI	1.44	1.44	1.44	1.45	1.45	1.45	1.45	1.45	1.45	1.45	1.46	1.46	1.46	1.46	1.46	1.49	1.49	1.49	1.49	1.49
	14°F 10°C	TC	27375	27361	27920	28051	28920	28734	28709	28689	28686	28955	29719	29681	29651	29646	29617	31600	31590	31530	31519	31452
		S/T	0.81	0.93	1.00	1.00	1.00	0.65	0.76	0.86	0.87	1.00	0.55	0.66	0.75	0.76	0.87	0.39	0.48	0.56	0.57	0.67
		PI	1.06	1.06	1.06	1.06	1.06	1.05	1.06	1.06	1.06	1.06	1.05	1.05	1.05	1.05	1.06	1.06	1.06	1.06	1.06	1.06
	17°F 10°C	TC	28142	28234	28886	29027	29970	29543	29555	29561	29585	30002	30551	30563	30575	30576	30614	32492	32483	32478	32484	32511
		S/T	0.82	0.93	1.00	1.00	1.00	0.66	0.77	0.87	0.88	1.00	0.55	0.66	0.76	0.77	0.87	0.39	0.48	0.57	0.58	0.68
		PI	0.92	0.92	0.92	0.92	0.92	0.92	0.92	0.92	0.92	0.92	0.92	0.92	0.92	0.92	0.92	0.93	0.93	0.93	0.93	0.93
	23°F 5°C	TC	25883	25995	26667	26799	27682	27194	27202	27205	27241	27712	28132	28142	28149	28150	28195	29913	29904	29925	29929	29946
		S/T	0.83	0.95	1.00	1.00	1.00	0.66	0.78	0.88	0.89	1.00	0.56	0.67	0.76	0.78	0.89	0.39	0.48	0.57	0.59	0.69
		PI	0.92	0.92	0.92	0.93	0.93	0.93	0.93	0.93	0.93	0.93	0.93	0.93	0.93	0.93	0.93	0.95	0.95	0.95	0.95	0.95
	35°F 1.7°C	TC	21582	21582	21709	21770	22472	22590	22589	22591	22592	22652	23298	23296	23297	23298	23300	24609	24603	24602	24601	24603
		S/T	0.78	0.88	0.97	0.99	1.00	0.63	0.73	0.82	0.83	0.93	0.54	0.63	0.72	0.73	0.83	0.39	0.46	0.54	0.56	0.65
		PI	0.87	0.87	0.88	0.88	0.91	0.92	0.92	0.92	0.92	0.92	0.96	0.96	0.96	0.96	0.96	1.05	1.04	1.04	1.04	1.04
	41°F 5°C	TC	25843	25843	26049	26230	27005	27045	27044	27045	27045	27140	27888	27886	27888	27888	27890	29453	29446	29444	29443	29446
		S/T	0.78	0.89	0.98	1.00	1.00	0.64	0.74	0.83	0.84	0.94	0.54	0.64	0.72	0.74	0.84	0.39	0.47	0.55	0.56	0.66
		PI	1.14	1.14	1.15	1.16	1.20	1.21	1.21	1.21	1.21	1.21	1.26	1.26	1.26	1.26	1.26	1.38	1.37	1.37	1.37	1.37
	47°F 8.3°C	TC	30105	30125	30529	30666	31573	31501	31500	31501	31500	31646	32479	32477	32479	32478	32478	34298	34289	34286	34285	34288
		S/T	0.79	0.90	1.00	1.00	1.00	0.64	0.75	0.84	0.85	0.96	0.54	0.65	0.73	0.75	0.85	0.39	0.47	0.55	0.57	0.67
		PI	1.40	1.40	1.43	1.44	1.50	1.49	1.49	1.49	1.49	1.50	1.56	1.56	1.56	1.56	1.56	1.70	1.70	1.70	1.70	1.70
	50°F 10°C	TC	29226	30031	31044	31224	32435	30876	30893	31107	31205	32466	32081	32123	32140	32141	32450	34292	34383	34471	34482	34525
		S/T	0.90	1.00	1.00	1.00	1.00	0.71	0.85	0.96	0.99	1.00	0.59	0.72	0.83	0.85	0.99	0.40	0.50	0.60	0.62	0.74
		PI	1.60	1.60	1.60	1.60	1.59	1.60	1.60	1.60	1.60	1.59	1.59	1.59	1.59	1.59	1.59	1.59	1.59	1.59	1.59	1.59
	59°F 15°C	TC	28211	29200	30237	30421	31658	29848	29889	30228	30453	31690	31079	31111	31122	31167	31716	33373	33440	33507	33514	33542
		S/T	0.92	1.00	1.00	1.00	1.00	0.73	0.86	1.00	1.00	1.00	0.60	0.73	0.85	0.86	1.00	0.40	0.51	0.61	0.63	0.76
		PI	1.68	1.68	1.68	1.69	1.69	1.68	1.68	1.68	1.69	1.69	1.69	1.69	1.69	1.69	1.69	1.70	1.70	1.70	1.70	1.70
	68°F 20°C	TC	27188	28349	29400	29587	30842	28783	28848	29432	29619	30873	30027	30050	30104	30130	30898	32354	32414	32465	32470	32487
		S/T	0.95	1.00	1.00	1.00	1.00	0.74	0.89	1.00	1.00	1.00	0.61	0.75	0.87	0.89	1.00	0.40	0.51	0.63	0.65	0.78
		PI	1.76	1.77	1.78	1.78	1.79	1.77	1.77	1.78	1.78	1.79	1.78	1.78	1.78	1.78	1.79	1.81	1.81	1.81	1.81	1.80
	77°F 25°C	TC	26151	27410	28483	28673	29954	27723	27811	28514	28705	29984	28979	29012	29086	29118	30009	31299	31394	31466	31474	31503
		S/T	0.97	1.00	1.00	1.00	1.00	0.75	0.90	1.00	1.00	1.00	0.61	0.76	0.88	0.90	1.00	0.40	0.52	0.63	0.65	0.79
		PI	1.85	1.86	1.87	1.87	1.88	1.87	1.87	1.87	1.87	1.88	1.88	1.88	1.88	1.88	1.88	1.90	1.90	1.90	1.90	1.89
	82°F 27.8°C	TC	25703	27015	28105	28296	29591	27238	27343	28130	28327	29622	28505	28540	28629	28665	29648	30819	30935	31016	31024	31058
		S/T	0.99	1.00	1.00	1.00	1.00	0.76	0.91	1.00	1.00	1.00	0.62	0.77	0.89	0.92	1.00	0.40	0.52	0.64	0.66	0.80
		PI	1.93	1.94	1.95	1.95	1.96	1.95	1.95	1.95	1.95	1.96	1.96	1.96	1.96	1.96	1.96	1.98	1.98	1.98	1.98	1.97
	86°F 30°C	TC	25590	26867	27966	28161	29473	26987	27111	27997	28193	29503	28265	28298	28402	28443	29529	30601	30719	30792	30799	30828
		S/T	1.00	1.00	1.00	1.00	1.00	0.77	0.93	1.00	1.00	1.00	0.62	0.78	0.91	0.93	1.00	0.40	0.52	0.64	0.66	0.81
		PI	2.03	2.04	2.05	2.05	2.07	2.04	2.05	2.05	2.05	2.07	2.06	2.06	2.06	2.06	2.07	2.08	2.08	2.08	2.08	2.08
	95°F 35°C	TC	25141	25277	26094	26249	27286	26720	26736	26744	26776	27320	27867	27872	27890	27892	27939	30028	30016	30022	30031	30071
		S/T	0.83	0.95	1.00	1.00	1.00	0.66	0.78	0.88	0.89	1.00	0.56	0.67	0.76	0.78	0.88	0.39	0.48	0.57	0.58	0.68
		PI	2.16	2.17	2.20	2.21	2.25	2.23	2.23	2.23	2.23	2.26	2.28	2.28	2.28	2.28	2.28	2.38	2.38	2.38	2.38	2.38
	104°F 40°C	TC	22533	22740	23596	23737	24684	23953	23966	24009	24034	24715	24975	24985	24998	24999	25070	26919	26909	26921	26931	26959
		S/T	0.85	0.98	1.00	1.00	1.00	0.68	0.80	0.90	0.92	1.00	0.56	0.68	0.78	0.80	0.91	0.39	0.48	0.58	0.59	0.70
		PI	2.16	2.17	2.21	2.22	2.26	2.23	2.23	2.23	2.23	2.26	2.28	2.28	2.28	2.28	2.28	2.37	2.37	2.37	2.37	2.37
	110°F 43°C	TC	20888	21690	22518	22664	23645	22238	22245	22493	22690	23670	23239	23257	23263	23281	23691	25154	25155	25194	25198	25212
		S/T	0.92	1.00	1.00	1.00	1.00	0.72	0.87	0.99	1.00	1.00	0.60	0.73	0.85	0.86	1.00	0.40	0.51	0.61	0.63	0.76
		PI	2.18	2.21	2.24	2.25	2.28	2.23	2.23	2.24	2.25	2.29	2.27	2.27	2.27	2.27	2.29	2.35	2.35	2.34	2.34	2.34
	115°F 46°C	TC	17026	17846	18551	18689	19512	18106	18142	18572	18713	19532	18950	18961	18987	19006	19549	20547	20563	20591	20594	20600
		S/T	0.96	1.00	1.00	1.00	1.00	0.75	0.89	1.00	1.00	1.00	0.61	0.75	0.87	0.90	1.00	0.40	0.52	0.63	0.65	0.78
		PI	1.94	1.97	1.99	2.00	2.03	1.98	1.98	2.00	2.01	2.03	2.01	2.01	2.01	2.01	2.03	2.07	2.07	2.07	2.07	2.07
	122°F 50°C	TC	12030	12694	13262	13361	14036	12414	12707	13277	13376	14049	13073	13069	13286	13386	14058	14275	14330	14333	14332	14351
		S/T	1.00	1.00	1.00	1.00	1.00	0.84	1.00	1.00	1.00	1.00	0.67	0.85	1.00	1.00	1.00	0.41	0.55	0.69	0.72	0.88
		PI	1.63	1.65	1.66	1.66	1.68	1.64	1.65	1.66	1.66	1.68	1.66	1.66	1.66	1.66	1.68	1.70	1.69	1.69	1.69	1.69

NOTE: Values in gray are extrapolated based on tested performance.

Table 20 – High Wall Heating Performance (24K)

AIRFLOW (CFM)	OUTDOOR DB	HEATING PERFORMANCE AT INDOOR DRY BULB TEMPERATURE									
		TC: Total Heating Capacity (BTU/hr)					PI: Power Input (kW)				
		Indoor Conditions (DB)					Indoor Conditions (DB)				
		60.8°F (16.0°C)	68°F (20.0°C)	70°F (21.1°C)	71.6°F (22.0°C)	75.2°F (24.0°C)	60.8°F (16.0°C)	68°F (20.0°C)	70°F (21.1°C)	71.6°F (22.0°C)	75.2°F (24.0°C)
176	-22°F (-30.0°C)	5071	4969	4944	4161	4124	1.53	1.54	1.54	1.55	1.55
	-13°F (-25.0°C)	6364	6237	6205	5021	4976	1.61	1.62	1.62	1.63	1.63
	-4°F (-20.0°C)	8114	7952	7912	6402	6345	1.74	1.75	1.76	1.76	1.77
	0°F (-17.8°C)	9058	8876	8832	7147	7083	1.73	1.75	1.75	1.75	1.76
	5°F (-15.0°C)	10237	10032	9982	8078	8005	1.72	1.74	1.74	1.74	1.75
	14°F (-10.0°C)	10175	9972	9922	8029	7957	1.92	1.94	1.94	1.95	1.95
	17°F (-8.3°C)	10154	9951	9902	8012	7940	1.99	2.01	2.01	2.01	2.02
	22°F (-5.6°C)	10117	9914	9865	7983	7911	1.89	1.90	1.91	1.91	1.92
	27°F (-2.8°C)	10079	9877	9828	7953	7881	1.79	1.80	1.80	1.81	1.82
	32°F (0.0°C)	10041	9840	9791	7923	7851	1.68	1.70	1.70	1.70	1.71
	35°F (1.7°C)	10018	9818	9769	7905	7834	1.62	1.64	1.64	1.64	1.65
	37°F (2.8°C)	10251	10046	9996	8089	8016	1.60	1.61	1.62	1.62	1.63
	42°F (5.6°C)	10835	10618	10565	8549	8472	1.54	1.55	1.56	1.56	1.57
	44.6°F (7.0°C)	11068	10847	10792	8733	8655	1.52	1.53	1.53	1.54	1.54
	47°F (8.3°C)	11418	11190	11134	9009	8928	1.48	1.49	1.50	1.50	1.51
	52°F (11.1°C)	11017	10797	10743	8693	8615	1.31	1.32	1.32	1.32	1.33
	57F (13.9°C)	10616	10404	10352	8377	8302	1.13	1.14	1.14	1.14	1.15
	59°F (15.0°C)	10456	10247	10196	8250	8176	1.06	1.07	1.07	1.07	1.08
	62°F (16.7°C)	10216	10011	9961	8061	7988	0.96	0.96	0.97	0.97	0.97
	64.4°F (18.0°C)	10023	9823	9774	7909	7838	0.87	0.88	0.88	0.88	0.89
	69.8°F (21.0°C)	9590	9399	9352	7567	7499	0.68	0.69	0.69	0.69	0.69
	75.2°F (24.0°C)	9158	8974	8930	7226	7161	0.49	0.50	0.50	0.50	0.50
229	-22°F (-30.0°C)	6313	6187	6156	5636	5585	1.80	1.81	1.82	1.82	1.83
	-13°F (-25.0°C)	7769	7614	7576	6801	6740	1.89	1.91	1.91	1.91	1.92
	-4°F (-20.0°C)	9906	9707	9659	8671	8593	2.05	2.06	2.07	2.07	2.08
	0°F (-17.8°C)	11058	10836	10782	9680	9593	2.04	2.05	2.06	2.06	2.07
	5°F (-15.0°C)	12498	12248	12186	10940	10842	2.03	2.04	2.05	2.05	2.06
	14°F (-10.0°C)	12422	12173	12113	10874	10776	2.26	2.28	2.29	2.29	2.30
	17°F (-8.3°C)	12397	12149	12088	10852	10754	2.34	2.36	2.36	2.37	2.38
	22°F (-5.6°C)	12350	12103	12043	10812	10714	2.22	2.24	2.24	2.25	2.26
	27°F (-2.8°C)	12304	12058	11998	10771	10674	2.10	2.12	2.12	2.13	2.14
	32°F (0.0°C)	12258	12013	11952	10730	10634	1.98	2.00	2.00	2.01	2.01
	35°F (1.7°C)	12230	11985	11925	10706	10610	1.91	1.93	1.93	1.93	1.94
	37°F (2.8°C)	12515	12265	12203	10955	10857	1.88	1.90	1.90	1.90	1.91
	42°F (5.6°C)	13227	12962	12898	11579	11475	1.81	1.83	1.83	1.83	1.84
	44.6°F (7.0°C)	13512	13242	13175	11828	11722	1.79	1.80	1.80	1.81	1.81
	47°F (8.3°C)	13939	13660	13592	12202	12093	1.74	1.76	1.76	1.77	1.77
	52°F (11.1°C)	13450	13181	13115	11774	11668	1.54	1.55	1.55	1.56	1.56
	57F (13.9°C)	12961	12701	12638	11346	11244	1.33	1.34	1.34	1.35	1.35
	59°F (15.0°C)	12765	12510	12447	11174	11074	1.25	1.26	1.26	1.26	1.27
	62°F (16.7°C)	12471	12222	12161	10917	10819	1.12	1.13	1.14	1.14	1.14
	64.4°F (18.0°C)	12236	11992	11932	10712	10615	1.03	1.03	1.04	1.04	1.04
	69.8°F (21.0°C)	11708	11474	11416	10249	10157	0.80	0.81	0.81	0.81	0.82
	75.2°F (24.0°C)	11180	10956	10901	9787	9699	0.58	0.58	0.58	0.59	0.59

Manufacturer reserves the right to change, at any time, specifications and designs without notice and without obligations.

Table 20 – High Wall Heating Performance (24K) (Continued)

AIRFLOW (CFM)	HEATING PERFORMANCE AT INDOOR DRY BULB TEMPERATURE										
	OUTDOOR DB	TC: Total Heating Capacity (BTU/hr)					PI: Power Input (kW)				
		Indoor Conditions (DB)					Indoor Conditions (DB)				
		60.8°F (16.0°C)	68°F (20.0°C)	70°F (21.1°C)	71.6°F (22.0°C)	75.2°F (24.0°C)	60.8°F (16.0°C)	68°F (20.0°C)	70°F (21.1°C)	71.6°F (22.0°C)	75.2°F (24.0°C)
324	-22°F (-30.0°C)	7859	7702	7664	7633	7564	1.89	1.91	1.91	1.92	1.92
	-13°F (-25.0°C)	9484	9295	9248	9211	9128	1.99	2.01	2.01	2.01	2.02
	-4°F (-20.0°C)	12093	11851	11792	11744	11639	2.15	2.17	2.18	2.18	2.19
	0°F (-17.8°C)	13499	13229	13163	13110	12992	2.15	2.16	2.17	2.17	2.18
	5°F (-15.0°C)	15257	14952	14877	14818	14684	2.13	2.15	2.16	2.16	2.17
	14°F (-10.0°C)	15165	14861	14787	14728	14595	2.38	2.40	2.41	2.41	2.42
	17°F (-8.3°C)	15134	14831	14757	14698	14566	2.46	2.48	2.49	2.49	2.50
	22°F (-5.6°C)	15077	14776	14702	14643	14511	2.34	2.36	2.36	2.37	2.38
	27°F (-2.8°C)	15021	14720	14647	14588	14457	2.21	2.23	2.23	2.24	2.25
	32°F (0.0°C)	14964	14665	14592	14533	14402	2.09	2.10	2.11	2.11	2.12
	35°F (1.7°C)	14930	14632	14559	14500	14370	2.01	2.03	2.03	2.03	2.04
	37°F (2.8°C)	15278	14973	14898	14838	14705	1.98	2.00	2.00	2.01	2.01
	42°F (5.6°C)	16148	15825	15745	15682	15541	1.91	1.92	1.93	1.93	1.94
	44.6°F (7.0°C)	16495	16165	16085	16020	15876	1.88	1.89	1.90	1.90	1.91
	47°F (8.3°C)	17017	16677	16593	16527	16378	1.84	1.85	1.85	1.86	1.87
	52°F (11.1°C)	16420	16091	16011	15947	15803	1.62	1.63	1.63	1.64	1.64
	57F (13.9°C)	15822	15506	15428	15367	15228	1.40	1.41	1.42	1.42	1.42
	59°F (15.0°C)	15583	15272	15195	15135	14998	1.31	1.32	1.33	1.33	1.34
	62°F (16.7°C)	15225	14920	14846	14786	14653	1.18	1.19	1.20	1.20	1.20
	64.4°F (18.0°C)	14938	14639	14566	14508	14377	1.08	1.09	1.09	1.09	1.10
	69.8°F (21.0°C)	14293	14007	13937	13881	13757	0.84	0.85	0.85	0.85	0.86
	75.2°F (24.0°C)	13648	13375	13308	13255	13136	0.61	0.61	0.62	0.62	0.62
441	-22°F (-30.0°C)	9595	9403	9356	9318	9234	1.91	1.93	1.93	1.93	1.94
	-13°F (-25.0°C)	11579	11347	11290	11245	11144	2.01	2.03	2.03	2.03	2.04
	-4°F (-20.0°C)	14763	14468	14395	14338	14209	2.18	2.19	2.20	2.20	2.21
	0°F (-17.8°C)	16480	16150	16069	16005	15861	2.17	2.18	2.19	2.19	2.20
	5°F (-15.0°C)	18626	18253	18162	18089	17927	2.16	2.17	2.18	2.18	2.19
	14°F (-10.0°C)	18513	18143	18052	17980	17818	2.41	2.43	2.43	2.43	2.44
	17°F (-8.3°C)	18475	18106	18015	17943	17782	2.49	2.51	2.51	2.52	2.53
	22°F (-5.6°C)	18406	18038	17948	17876	17715	2.36	2.38	2.39	2.39	2.40
	27°F (-2.8°C)	18337	17971	17881	17809	17649	2.23	2.25	2.26	2.26	2.27
	32°F (0.0°C)	18268	17903	17813	17742	17583	2.11	2.12	2.13	2.13	2.14
	35°F (1.7°C)	18227	17862	17773	17702	17543	2.03	2.05	2.05	2.06	2.06
	37°F (2.8°C)	18652	18278	18187	18114	17951	2.00	2.02	2.02	2.03	2.03
	42°F (5.6°C)	19713	19319	19222	19145	18973	1.93	1.94	1.95	1.95	1.96
	44.6°F (7.0°C)	20137	19735	19636	19558	19381	1.90	1.91	1.92	1.92	1.93
	47°F (8.3°C)	20774	20359	20257	20176	19994	1.85	1.87	1.87	1.88	1.88
	52°F (11.1°C)	20045	19644	19546	19468	19293	1.63	1.65	1.65	1.65	1.66
	57F (13.9°C)	19316	18930	18835	18760	18591	1.42	1.43	1.43	1.43	1.44
	59°F (15.0°C)	19024	18644	18550	18476	18310	1.33	1.34	1.34	1.34	1.35
	62°F (16.7°C)	18587	18215	18124	18051	17889	1.20	1.21	1.21	1.21	1.21
	64.4°F (18.0°C)	18237	17872	17783	17711	17552	1.09	1.10	1.10	1.10	1.11
	69.8°F (21.0°C)	17449	17100	17015	16947	16794	0.85	0.86	0.86	0.86	0.87
	75.2°F (24.0°C)	16662	16328	16247	16182	16036	0.62	0.62	0.62	0.62	0.63

NOTE: Values in gray are extrapolated based on tested performance.

Table 21 – High Wall Cooling Performance (33K)

Airflow CFM	Out-door DB	ID WB	60.8°F (16.0°C)					64.4°F (16.0°C)					67.0°F (19.4°C)					71.6°F (22.0°C)				
		ID DB	73.4°F 23.0°C	77.0°F 25.0°C	80.0°F 26.7°C	80.6°F 27.0°C	84.2°F 29.0°C	73.4°F 23.0°C	77.0°F 25.0°C	80.0°F 26.7°C	80.6°F 27.0°C	84.2°F 29.0°C	73.4°F 23.0°C	77.0°F 25.0°C	80.0°F 26.7°C	80.6°F 27.0°C	84.2°F 29.0°C	73.4°F 23.0°C	77.0°F 25.0°C	80.0°F 26.7°C	80.6°F 27.0°C	84.2°F 29.0°C
424	-22°F 30°C	TC	17276	17273	17271	17271	17268	18080	18075	18072	18072	18068	18650	18645	18641	18640	18636	19719	19714	19710	19709	19703
		S/T	0.71	0.80	0.87	0.88	0.96	0.59	0.67	0.74	0.75	0.83	0.51	0.59	0.66	0.67	0.74	0.38	0.46	0.51	0.52	0.59
		PI	1.70	1.70	1.70	1.70	1.70	1.68	1.68	1.68	1.68	1.68	1.67	1.67	1.67	1.67	1.67	1.66	1.66	1.66	1.66	1.66
	-13°F 25°C	TC	18716	18713	18710	18710	18707	19587	19581	19578	19578	19574	20204	20199	20194	20194	20189	21363	21357	21352	21351	21344
		S/T	0.72	0.80	0.87	0.88	0.97	0.59	0.67	0.74	0.76	0.83	0.51	0.59	0.66	0.67	0.75	0.38	0.46	0.51	0.52	0.60
		PI	1.76	1.76	1.76	1.76	1.76	1.74	1.74	1.74	1.74	1.74	1.73	1.73	1.73	1.73	1.73	1.72	1.72	1.72	1.72	1.72
	-4°F 20°C	TC	20155	20152	20150	20149	20146	21093	21088	21084	21084	21080	21758	21753	21748	21747	21742	23006	23000	22995	22994	22986
		S/T	0.72	0.80	0.88	0.89	0.97	0.60	0.68	0.75	0.76	0.84	0.52	0.59	0.66	0.67	0.75	0.39	0.47	0.51	0.52	0.60
		PI	1.82	1.82	1.82	1.82	1.82	1.80	1.80	1.80	1.80	1.80	1.79	1.79	1.79	1.79	1.79	1.79	1.79	1.79	1.79	1.79
	0°F 17.8°C	TC	20811	20807	20804	20803	20797	21770	21766	21761	21760	21754	22450	22443	22438	22437	22430	23716	23710	23705	23704	23695
		S/T	0.72	0.81	0.88	0.90	0.98	0.60	0.68	0.75	0.76	0.85	0.52	0.60	0.67	0.68	0.76	0.39	0.47	0.52	0.53	0.60
		PI	1.84	1.84	1.84	1.84	1.84	1.82	1.82	1.82	1.82	1.82	1.82	1.82	1.82	1.82	1.82	1.82	1.82	1.82	1.82	1.82
	5°F 15°C	TC	21464	21464	21464	21464	21785	22536	22532	22531	22531	22533	23306	23305	23301	23301	23303	24783	24777	24771	24770	24770
		S/T	0.73	0.82	0.90	0.91	1.00	0.60	0.69	0.76	0.77	0.86	0.52	0.60	0.67	0.68	0.77	0.39	0.47	0.52	0.53	0.61
		PI	1.86	1.86	1.86	1.86	1.85	1.85	1.85	1.85	1.85	1.85	1.85	1.85	1.85	1.85	1.85	1.88	1.88	1.88	1.88	1.88
	14°F 10°C	TC	21810	21807	21804	21804	21910	22955	22949	22945	22945	22940	23773	23767	23761	23760	23755	25326	25319	25313	25312	25304
		S/T	0.73	0.81	0.89	0.90	0.99	0.60	0.68	0.75	0.76	0.85	0.52	0.60	0.66	0.68	0.76	0.39	0.47	0.51	0.53	0.60
		PI	1.84	1.84	1.84	1.84	1.84	1.83	1.83	1.83	1.83	1.83	1.82	1.82	1.82	1.82	1.82	1.82	1.82	1.82	1.82	1.82
	17°F 10°C	TC	21941	21937	21934	21933	22249	23092	23087	23082	23081	23081	23918	23918	23914	23914	23917	25534	25526	25520	25519	25521
		S/T	0.73	0.82	0.89	0.91	1.00	0.60	0.69	0.76	0.77	0.85	0.52	0.60	0.67	0.68	0.76	0.39	0.47	0.52	0.53	0.61
		PI	1.82	1.82	1.82	1.82	1.82	1.81	1.81	1.81	1.81	1.82	1.81	1.81	1.81	1.81	1.81	1.82	1.82	1.82	1.82	1.82
	23°F 5°C	TC	22930	22930	22930	22945	23364	24164	24159	24159	24159	24162	25052	25050	25046	25046	25048	26759	26751	26745	26744	26744
		S/T	0.74	0.83	0.90	0.91	1.00	0.61	0.69	0.77	0.78	0.86	0.52	0.60	0.67	0.69	0.77	0.39	0.47	0.52	0.53	0.61
		PI	1.60	1.60	1.60	1.60	1.60	1.60	1.60	1.60	1.60	1.60	1.61	1.61	1.61	1.61	1.61	1.63	1.63	1.63	1.63	1.63
	35°F 1.7°C	TC	25098	25096	25094	25094	25128	26398	26395	26392	26392	26390	27317	27312	27310	27310	27305	29037	29031	29025	29024	29023
		S/T	0.70	0.78	0.85	0.86	0.93	0.59	0.66	0.72	0.74	0.81	0.51	0.58	0.64	0.65	0.73	0.39	0.46	0.50	0.51	0.58
		PI	1.10	1.10	1.10	1.10	1.10	1.16	1.16	1.16	1.16	1.16	1.21	1.21	1.21	1.21	1.21	1.31	1.31	1.31	1.31	1.31
	41°F 5°C	TC	25840	25837	25836	25835	25896	27168	27165	27162	27161	27159	28106	28101	28099	28098	28094	29865	29858	29852	29851	29849
		S/T	0.71	0.79	0.86	0.87	0.95	0.59	0.67	0.73	0.74	0.82	0.51	0.59	0.65	0.66	0.73	0.39	0.46	0.51	0.52	0.59
		PI	1.08	1.08	1.08	1.08	1.08	1.15	1.15	1.14	1.14	1.14	1.20	1.20	1.20	1.20	1.20	1.30	1.30	1.30	1.30	1.30
	47°F 8.3°C	TC	26578	26575	26574	26573	26666	27935	27932	27928	27928	27926	28896	28889	28887	28886	28882	30690	30683	30677	30676	30673
		S/T	0.71	0.80	0.87	0.88	0.96	0.59	0.67	0.74	0.75	0.83	0.51	0.59	0.65	0.66	0.74	0.39	0.46	0.51	0.52	0.59
		PI	1.06	1.06	1.06	1.06	1.07	1.13	1.13	1.13	1.13	1.13	1.18	1.18	1.18	1.18	1.18	1.29	1.29	1.29	1.29	1.29
	50°F 10°C	TC	25763	25767	26004	26215	27188	27321	27327	27335	27336	27437	28452	28455	28467	28470	28481	30643	30632	30636	30634	30661
		S/T	0.79	0.89	0.99	1.00	1.00	0.64	0.74	0.82	0.84	0.94	0.54	0.64	0.72	0.73	0.83	0.39	0.46	0.54	0.56	0.65
		PI	1.21	1.21	1.21	1.21	1.22	1.22	1.22	1.22	1.22	1.22	1.21	1.21	1.21	1.21	1.21	1.21	1.21	1.21	1.21	1.21
	59°F 15°C	TC	24504	24542	25025	25171	26155	26062	26068	26073	26074	26233	27203	27196	27207	27209	27217	29390	29378	29380	29379	29401
		S/T	0.80	0.91	1.00	1.00	1.00	0.65	0.75	0.84	0.86	0.96	0.54	0.65	0.73	0.75	0.85	0.39	0.47	0.55	0.56	0.66
		PI	1.30	1.30	1.30	1.30	1.31	1.31	1.31	1.31	1.31	1.31	1.31	1.31	1.31	1.31	1.31	1.32	1.32	1.32	1.32	1.32
	68°F 20°C	TC	23270	23346	24005	24153	25140	24816	24820	24823	24824	25122	25943	25938	25947	25948	25953	28112	28100	28101	28100	28122
		S/T	0.82	0.94	1.00	1.00	1.00	0.66	0.77	0.86	0.88	1.00	0.55	0.66	0.75	0.77	0.87	0.39	0.47	0.56	0.57	0.67
		PI	1.38	1.38	1.39	1.39	1.40	1.40	1.40	1.40	1.40	1.40	1.41	1.41	1.41	1.41	1.41	1.42	1.42	1.42	1.42	1.42
	77°F 25°C	TC	22010	22119	22878	23027	24018	23550	23558	23563	23586	24053	24676	24674	24687	24689	24719	26843	26830	26834	26834	26865
		S/T	0.83	0.96	1.00	1.00	1.00	0.66	0.78	0.88	0.89	1.00	0.55	0.67	0.76	0.78	0.88	0.39	0.48	0.56	0.58	0.68
		PI	1.48	1.48	1.49	1.49	1.50	1.49	1.49	1.49	1.49	1.50	1.50	1.50	1.50	1.50	1.50	1.52	1.52	1.52	1.52	1.52
	82°F 27.8°C	TC	21631	21771	22606	22756	23761	23184	23195	23215	23235	23795	24320	24322	24336	24338	24379	26509	26496	26501	26503	26539
		S/T	0.84	0.97	1.00	1.00	1.00	0.67	0.79	0.88	0.90	1.00	0.56	0.67	0.77	0.78	0.89	0.39	0.48	0.57	0.58	0.68
		PI	1.63	1.63	1.64	1.64	1.65	1.65	1.65	1.65	1.65	1.65	1.66	1.66	1.65	1.65	1.65	1.67	1.67	1.67	1.67	1.67
	86°F 30°C	TC	21730	21920	22833	22987	24021	23318	23329	23361	23384	24056	24478	24481	24494	24496	24551	26713	26700	26705	26710	26743
		S/T	0.85	0.98	1.00	1.00	1.00	0.67	0.80	0.89	0.91	1.00	0.56	0.68	0.77	0.79	0.90	0.39	0.48	0.57	0.59	0.69
		PI	1.87	1.88	1.89	1.89	1.90	1.89	1.89	1.89	1.89	1.90	1.90	1.90	1.90	1.90	1.90	1.92	1.92	1.92	1.92	1.92
	95°F 35°C	TC	22289	22288	22290	22315	22887	23781	23776	23774	23774	23779	24858	24855	24850	24850	24850	26938	26928	26921	26920	26919
		S/T	0.74	0.83	0.91	0.92	1.00	0.61	0.69	0.77	0.78	0.87	0.52	0.60	0.67	0.69	0.77	0.39	0.47	0.52	0.53	0.61
		PI	2.33	2.33	2.33	2.33	2.36	2.41	2.41	2.41	2.41	2.41	2.46	2.46	2.46	2.46	2.46	2.56	2.56	2.56	2.56	2.56
	104°F 40°C	TC	20752	20753	20790	20818	21513	22139	22133	22133	22133	22138	23139	23137	23132	23132	23135	25071	25062	25055	25054	25054
		S/T	0.75	0.85	0.93	0.95	1.00	0.61	0.71	0.78	0.80	0.89	0.52	0.61	0.69	0.70	0.79	0.39	0.45	0.52	0.54	0.62
		PI	2.55	2.55	2.55	2.55	2.59	2.63	2.63	2.63	2.63	2.63	2.69	2.69	2.69	2.69	2.69	2.80	2.80	2.80	2.80	2.80
	110°F 43°C	TC	19703	19731	20174	20305	21160	21098	21095	21099	21099	21220	22102	22099	22101	22103	22108	24040	24030	24029	24030	24028
		S/T	0.80	0.91	1.00	1.00	1.00	0.64	0.75	0.84	0.86	0.96	0.54	0.65	0.73	0.75	0.85	0.39	0.47	0.55	0.56	0.66
		PI	2.71	2.72	2.73	2.74	2.78	2.78	2.78	2.78	2.78	2.78	2.82	2.82	2.82	2.82	2.82	2.91	2.91	2.91	2.91	2.91
	115°F 46°C	TC	16738	16802	17376	17490	18256	17954	17956	17958	17959	18283	18832	18831	18836	18837	18838	20524	20515	20513	20512	20521
		S/T	0.83	0.95	1.00	1.00	1.00	0.66	0.77	0.87	0.89	1.00	0.55	0.66	0.75	0.77	0.88	0.39	0.47	0.56	0.57	0.67
		PI	2.43	2.43	2.45	2.46	2.49	2.48	2.48	2.47	2.47	2.49	2.51	2.51	2.51	2.51	2.51	2.58	2.58	2.58	2.58	2.58
	122°F 50°C	TC	12737	13287	13871	13972	14664	13736	13737	13857	13991	14684	14477	14481	14481	14481	14698	15909	15901	15912	15913	15916
		S/T	0.93	1.00	1.00	1.00	1.00	0.72	0.86	0.99	1.00	1.00	0.59	0.73	0.84	0.86	1.00	0.39	0.50	0.61	0.62	0.75
		PI	2.05	2.06	2.08	2.08	2.10	2.08	2.08	2.08	2.08	2.10	2.10	2.10	2.10	2.10	2.10	2.13	2.13	2.13	2.13	2.13

Table 21 – High Wall Cooling Performance (33K) (Continued)

Airflow CFM	Out-door DB	ID WB	60.8°F (16.0°C)					64.4°F (16.0°C)					67.0°F (19.4°C)					71.6°F (22.0°C)				
		ID DB	73.4°F 23.0°C	77.0°F 25.0°C	80.0°F 26.7°C	80.6°F 27.0°C	84.2°F 29.0°C	73.4°F 23.0°C	77.0°F 25.0°C	80.0°F 26.7°C	80.6°F 27.0°C	84.2°F 29.0°C	73.4°F 23.0°C	77.0°F 25.0°C	80.0°F 26.7°C	80.6°F 27.0°C	84.2°F 29.0°C	73.4°F 23.0°C	77.0°F 25.0°C	80.0°F 26.7°C	80.6°F 27.0°C	84.2°F 29.0°C
600	-22°F 30°C	TC	19776	19772	19768	19767	20173	20666	20661	20655	20654	20647	21298	21291	21283	21282	21272	22481	22476	22467	22466	22451
		S/T	0.74	0.83	0.91	0.93	0.99	0.61	0.70	0.77	0.79	0.88	0.52	0.61	0.68	0.70	0.78	0.38	0.45	0.52	0.54	0.62
		PI	1.87	1.87	1.87	1.87	1.87	1.86	1.86	1.86	1.86	1.86	1.85	1.85	1.85	1.85	1.85	1.85	1.85	1.85	1.85	1.85
	-13°F 25°C	TC	21424	21420	21415	21415	21854	22389	22382	22376	22375	22368	23072	23065	23057	23055	23045	24355	24349	24339	24338	24322
		S/T	0.75	0.84	0.92	0.93	1.00	0.61	0.70	0.78	0.79	0.88	0.52	0.61	0.69	0.70	0.79	0.38	0.46	0.53	0.54	0.62
		PI	1.94	1.94	1.94	1.94	1.93	1.92	1.93	1.93	1.93	1.93	1.92	1.92	1.92	1.92	1.92	1.92	1.92	1.92	1.92	1.92
	-4°F 20°C	TC	23072	23067	23063	23062	23535	24111	24104	24097	24096	24088	24847	24839	24831	24829	24818	26228	26222	26211	26210	26193
		S/T	0.75	0.84	0.92	0.94	1.00	0.61	0.71	0.78	0.79	0.88	0.53	0.61	0.69	0.70	0.79	0.39	0.46	0.53	0.54	0.63
		PI	2.01	2.01	2.01	2.01	2.00	1.99	1.99	1.99	1.99	2.00	1.99	1.99	1.99	1.99	1.99	1.99	1.99	1.99	1.99	1.99
	0°F 17.8°C	TC	23827	23820	23815	23814	24407	24889	24880	24871	24869	24858	25640	25630	25619	25616	25601	27036	27030	27027	27026	27029
		S/T	0.75	0.85	0.93	0.95	1.00	0.62	0.71	0.79	0.80	0.90	0.53	0.62	0.70	0.71	0.80	0.39	0.46	0.53	0.55	0.63
		PI	2.03	2.03	2.03	2.03	2.02	2.02	2.02	2.02	2.02	2.02	2.02	2.02	2.02	2.02	2.02	2.03	2.03	2.03	2.03	2.03
	5°F 15°C	TC	24551	24553	24630	24665	25386	25747	25745	25749	25750	25780	26603	26602	26604	26605	26610	28239	28231	28232	28230	28232
		S/T	0.76	0.86	0.94	0.96	1.00	0.62	0.72	0.80	0.81	0.90	0.53	0.62	0.70	0.72	0.81	0.39	0.46	0.54	0.55	0.64
		PI	2.05	2.05	2.05	2.05	2.05	2.05	2.05	2.05	2.05	2.05	2.06	2.06	2.06	2.06	2.06	2.09	2.09	2.09	2.09	2.09
	14°F 10°C	TC	24961	24955	24951	24950	25658	26236	26228	26221	26219	26211	27148	27138	27129	27127	27115	28880	28872	28860	28859	28840
		S/T	0.75	0.85	0.93	0.95	1.00	0.62	0.71	0.79	0.80	0.89	0.53	0.62	0.69	0.71	0.79	0.39	0.46	0.53	0.54	0.63
		PI	2.04	2.04	2.04	2.04	2.03	2.03	2.03	2.03	2.03	2.03	2.02	2.02	2.02	2.02	2.02	2.02	2.02	2.02	2.02	2.02
	17°F 10°C	TC	25095	25087	25152	25187	25942	26376	26367	26373	26374	26402	27300	27300	27304	27306	27314	29091	29082	29085	29084	29090
		S/T	0.76	0.86	0.94	0.96	1.00	0.62	0.72	0.80	0.81	0.90	0.53	0.62	0.70	0.71	0.80	0.39	0.46	0.53	0.55	0.63
		PI	2.02	2.02	2.02	2.02	2.01	2.01	2.01	2.01	2.01	2.01	2.01	2.01	2.01	2.01	2.01	2.02	2.02	2.02	2.02	2.02
	23°F 5°C	TC	26229	26232	26339	26385	27252	27606	27605	27610	27610	27655	28594	28594	28596	28598	28604	30489	30480	30481	30480	30484
		S/T	0.77	0.87	0.95	0.97	1.00	0.62	0.72	0.80	0.82	0.91	0.53	0.63	0.71	0.72	0.81	0.39	0.46	0.54	0.55	0.64
		PI	1.77	1.77	1.77	1.77	1.77	1.78	1.78	1.78	1.78	1.78	1.79	1.79	1.79	1.79	1.79	1.81	1.81	1.81	1.81	1.81
	35°F 1.7°C	TC	28756	28754	28754	28754	29124	30186	30180	30178	30178	30179	31189	31187	31181	31181	31180	33064	33056	33050	33048	33047
		S/T	0.73	0.81	0.89	0.90	1.00	0.60	0.68	0.76	0.77	0.85	0.52	0.60	0.67	0.68	0.76	0.39	0.47	0.52	0.53	0.60
		PI	1.22	1.22	1.22	1.22	1.23	1.28	1.28	1.28	1.28	1.28	1.34	1.34	1.34	1.34	1.34	1.46	1.46	1.46	1.46	1.46
	41°F 5°C	TC	29528	29598	29599	29608	30095	31063	31057	31054	31055	31055	32090	32087	32082	32081	32080	34006	33998	33991	33990	33988
		S/T	0.74	0.82	0.90	0.91	1.00	0.60	0.69	0.76	0.78	0.86	0.52	0.60	0.67	0.69	0.77	0.39	0.45	0.52	0.53	0.61
		PI	1.19	1.19	1.19	1.19	1.22	1.27	1.27	1.27	1.27	1.27	1.33	1.33	1.33	1.33	1.33	1.45	1.45	1.44	1.44	1.44
	47°F 8.3°C	TC	30444	30442	30442	30472	31072	31937	31932	31929	31929	31930	32990	32987	32982	32981	32981	34950	34942	34935	34934	34931
		S/T	0.74	0.83	0.91	0.92	1.00	0.61	0.70	0.77	0.78	0.87	0.52	0.61	0.68	0.69	0.78	0.39	0.45	0.52	0.53	0.62
		PI	1.18	1.18	1.18	1.18	1.21	1.26	1.26	1.26	1.26	1.26	1.31	1.31	1.31	1.31	1.31	1.43	1.43	1.43	1.43	1.43
	50°F 10°C	TC	29450	29575	30410	30583	31739	31198	31218	31226	31258	31779	32465	32483	32502	32505	32552	34883	34870	34910	34920	34967
		S/T	0.83	0.95	1.00	1.00	1.00	0.66	0.78	0.87	0.88	1.00	0.55	0.66	0.76	0.77	0.88	0.39	0.48	0.56	0.58	0.68
		PI	1.35	1.35	1.35	1.35	1.35	1.35	1.35	1.35	1.35	1.35	1.35	1.35	1.35	1.35	1.35	1.35	1.35	1.35	1.35	1.35
	59°F 15°C	TC	28013	28213	29210	29385	30552	29766	29780	29825	29852	30592	31033	31049	31064	31065	31141	33469	33455	33488	33495	33531
		S/T	0.85	0.97	1.00	1.00	1.00	0.67	0.79	0.89	0.91	1.00	0.56	0.68	0.77	0.79	0.90	0.39	0.48	0.57	0.59	0.69
		PI	1.44	1.44	1.45	1.45	1.45	1.45	1.45	1.45	1.45	1.45	1.45	1.45	1.45	1.45	1.45	1.46	1.46	1.46	1.46	1.46
	68°F 20°C	TC	26602	27049	28032	28207	29378	28344	28354	28432	28467	29416	29600	29616	29625	29626	29742	32021	32007	32038	32045	32071
		S/T	0.87	1.00	1.00	1.00	1.00	0.69	0.81	0.91	0.93	1.00	0.57	0.69	0.79	0.81	0.93	0.39	0.49	0.58	0.60	0.71
		PI	1.54	1.54	1.55	1.55	1.56	1.55	1.55	1.55	1.55	1.56	1.56	1.56	1.56	1.56	1.56	1.58	1.58	1.58	1.58	1.58
	77°F 25°C	TC	25161	25748	26734	26910	28086	26900	26913	27017	27060	28122	28148	28173	28187	28188	28334	30563	30549	30597	30605	30640
		S/T	0.88	1.00	1.00	1.00	1.00	0.69	0.82	0.93	0.95	1.00	0.57	0.70	0.80	0.82	0.94	0.39	0.49	0.59	0.60	0.72
		PI	1.64	1.65	1.66	1.66	1.67	1.66	1.66	1.66	1.66	1.67	1.67	1.67	1.67	1.67	1.67	1.68	1.68	1.68	1.68	1.68
	82°F 27.8°C	TC	24747	25420	26421	26598	27791	26482	26497	26624	26677	27828	27741	27771	27785	27787	27962	30177	30183	30221	30229	30268
		S/T	0.88	1.00	1.00	1.00	1.00	0.70	0.83	0.94	0.96	1.00	0.58	0.70	0.81	0.83	0.96	0.39	0.49	0.59	0.61	0.72
		PI	1.81	1.82	1.83	1.83	1.84	1.83	1.83	1.83	1.83	1.84	1.84	1.84	1.84	1.84	1.84	1.86	1.85	1.85	1.85	1.85
	86°F 30°C	TC	24877	25662	26692	26873	28099	26638	26651	26810	26882	28136	27923	27953	27966	27968	28184	30412	30414	30458	30467	30502
		S/T	0.90	1.00	1.00	1.00	1.00	0.71	0.84	0.96	0.98	1.00	0.58	0.71	0.82	0.84	0.97	0.39	0.50	0.60	0.61	0.73
		PI	2.08	2.09	2.10	2.10	2.11	2.10	2.10	2.10	2.10	2.11	2.11	2.11	2.11	2.11	2.11	2.14	2.14	2.13	2.13	2.13
	95°F 35°C	TC	25507	25513	25653	25719	26779	27175	27172	27179	27180	27228	28374	28373	28373	28374	28387	30687	30676	30667	30681	30673
		S/T	0.77	0.87	0.96	0.98	1.00	0.63	0.72	0.80	0.82	0.91	0.53	0.62	0.70	0.72	0.81	0.39	0.46	0.53	0.55	0.63
		PI	2.59	2.59	2.59	2.60	2.65	2.67	2.67	2.67	2.67	2.67	2.73	2.73	2.73	2.73	2.73	2.84	2.84	2.84	2.84	2.84
	104°F 40°C	TC	23744	23747	23992	24213	25167	25293	25291	25299	25300	25390	26411	26409	26411	26413	26423	28556	28546	28537	28546	28545
		S/T	0.79	0.89	0.99	1.00	1.00	0.63	0.74	0.82	0.84	0.94	0.54	0.64	0.72	0.73	0.83	0.39	0.46	0.54	0.55	0.65
		PI	2.83	2.83	2.84	2.86	2.91	2.92	2.92	2.92	2.92	2.92	2.98	2.98	2.98	2.98	2.98	3.10	3.10	3.10	3.10	3.10
	110°F 43°C	TC	22538	22710	23585	23737	24750	24095	24104	24125	24147	24784	25225	25224	25234	25235	25279	27380	27372	27372	27374	27395
		S/T	0.85	0.97	1.00	1.00	1.00	0.67	0.79	0.89	0.91	1.00	0.56	0.68	0.77	0.79	0.90	0.39	0.48	0.57	0.59	0.69
		PI	3.01	3.02	3.06	3.06	3.11	3.08	3.08	3.08	3.08	3.11	3.13	3.13	3.13	3.13	3.13	3.23	3.23	3.23	3.23	3.23
	115°F 46°C	TC	19144	19553	20317	20451	21355	20509	20516	20571	20600	21383	21493	21499	21506	21506	21587	23381	23370	23378	23383	23401
		S/T	0.88	1.00	1.00	1.00	1.00	0.69	0.82	0.92	0.94	1.00	0.57	0.69	0.80	0.82	0.94	0.39	0.49	0.58	0.60	0.71
		PI	2.69	2.71	2.74	2.74	2.78	2.75	2.75	2.75	2.75	2.78	2.79	2.79	2.79	2.79	2.79	2.87	2.87	2.86	2.87	2.86
	122°F 50°C	TC	14674	15502	16187	16309	17124	15667	15707	16208	16330	17143	16504	16508	16534	16552	17160	18100	18106	18121	18122	18120
		S/T	1.00	1.00	1.00	1.00	1.00	0.76	0.92	1.00	1.00	1.00	0.62	0.77	0.89	0.92	1.00	0.40	0.52	0.64	0.66	0.79
		PI	2.28	2.30	2.32	2.32	2.34	2.30	2.30	2.32	2.32	2.34	2.33	2.32	2.32	2.32	2.34	2.37	2.37	2.37	2.37	2.36

Table 21 – High Wall Cooling Performance (33K) (Continued)

Airflow CFM	Out-door DB	ID WB	60.8°F (16.0°C)					64.4°F (16.0°C)					67.0°F (19.4°C)					71.6°F (22.0°C)				
		ID DB	73.4°F 23.0°C	77.0°F 25.0°C	80.0°F 26.7°C	80.6°F 27.0°C	84.2°F 29.0°C	73.4°F 23.0°C	77.0°F 25.0°C	80.0°F 26.7°C	80.6°F 27.0°C	84.2°F 29.0°C	73.4°F 23.0°C	77.0°F 25.0°C	80.0°F 26.7°C	80.6°F 27.0°C	84.2°F 29.0°C	73.4°F 23.0°C	77.0°F 25.0°C	80.0°F 26.7°C	80.6°F 27.0°C	84.2°F 29.0°C
735	-22°F 30°C	TC	22628	22620	22613	22745	23414	23624	23611	23600	23598	23582	24329	24316	24300	24297	24281	25664	25657	25638	25632	25594
		S/T	0.77	0.87	0.96	0.99	0.99	0.63	0.73	0.81	0.82	0.93	0.53	0.63	0.71	0.73	0.82	0.38	0.46	0.54	0.55	0.64
		PI	2.09	2.09	2.09	2.09	2.08	2.08	2.08	2.08	2.08	2.08	2.07	2.07	2.07	2.07	2.07	2.08	2.08	2.08	2.08	2.08
	-13°F 25°C	TC	24513	24505	24498	24640	25365	25592	25578	25567	25565	25547	26356	26343	26325	26322	26304	27803	27795	27775	27768	27726
		S/T	0.77	0.88	0.97	1.00	1.00	0.63	0.73	0.81	0.83	0.93	0.54	0.63	0.71	0.73	0.83	0.39	0.46	0.54	0.56	0.65
		PI	2.17	2.17	2.17	2.17	2.16	2.15	2.15	2.15	2.15	2.16	2.15	2.15	2.15	2.15	2.15	2.16	2.16	2.16	2.16	2.16
	-4°F 20°C	TC	26399	26390	26382	26535	27317	27561	27546	27534	27532	27512	28384	28369	28350	28347	28327	29941	29933	29911	29904	29859
		S/T	0.78	0.88	0.97	1.00	1.00	0.63	0.73	0.82	0.83	0.93	0.54	0.64	0.72	0.73	0.83	0.39	0.47	0.55	0.56	0.65
		PI	2.25	2.25	2.25	2.24	2.23	2.23	2.23	2.23	2.23	2.23	2.22	2.23	2.23	2.23	2.23	2.23	2.23	2.23	2.23	2.23
	0°F 17.8°C	TC	27270	27258	27364	27572	28336	28459	28438	28421	28418	28414	29294	29277	29250	29246	29220	30872	30863	30865	30868	30891
		S/T	0.78	0.89	0.99	1.00	1.00	0.64	0.74	0.83	0.84	0.95	0.54	0.64	0.73	0.74	0.84	0.39	0.47	0.55	0.57	0.66
		PI	2.26	2.26	2.26	2.26	2.26	2.26	2.26	2.26	2.26	2.26	2.26	2.26	2.26	2.26	2.26	2.28	2.28	2.28	2.28	2.28
	5°F 15°C	TC	28072	28097	28476	28607	29481	29407	29413	29416	29417	29562	30369	30367	30375	30376	30380	32184	32175	32175	32177	32195
		S/T	0.79	0.90	1.00	1.00	1.00	0.64	0.75	0.84	0.85	0.96	0.54	0.65	0.73	0.75	0.85	0.39	0.47	0.55	0.57	0.66
		PI	2.28	2.28	2.28	2.28	2.29	2.29	2.29	2.29	2.29	2.29	2.30	2.30	2.30	2.30	2.30	2.35	2.35	2.35	2.35	2.35
	14°F 10°C	TC	28544	28534	28652	28902	29799	29977	29960	29945	29943	29927	31013	30998	30974	30970	30944	32963	32953	32929	32922	32871
		S/T	0.78	0.89	0.99	1.00	1.00	0.64	0.74	0.82	0.84	0.94	0.54	0.64	0.72	0.74	0.83	0.39	0.47	0.55	0.56	0.65
		PI	2.28	2.28	2.28	2.28	2.27	2.27	2.27	2.27	2.27	2.27	2.26	2.26	2.26	2.26	2.27	2.27	2.27	2.27	2.27	2.27
	17°F 10°C	TC	28737	28744	29096	29264	30206	30180	30182	30189	30189	30332	31142	31154	31174	31176	31184	33213	33203	33207	33213	33244
		S/T	0.79	0.89	1.00	1.00	1.00	0.64	0.74	0.83	0.85	0.95	0.55	0.65	0.73	0.75	0.85	0.39	0.47	0.55	0.57	0.66
		PI	2.26	2.26	2.25	2.25	2.25	2.25	2.25	2.25	2.25	2.25	2.25	2.25	2.25	2.25	2.25	2.27	2.27	2.27	2.27	2.27
	23°F 5°C	TC	29990	30032	30520	30670	31672	31529	31537	31541	31542	31729	32641	32640	32650	32651	32657	34745	34735	34736	34741	34764
		S/T	0.80	0.91	1.00	1.00	1.00	0.65	0.75	0.84	0.86	0.97	0.54	0.65	0.74	0.75	0.85	0.39	0.47	0.56	0.57	0.66
		PI	1.98	1.98	1.98	1.98	1.99	1.99	1.99	1.99	1.99	1.99	2.00	2.00	2.00	2.00	2.00	2.04	2.04	2.04	2.04	2.04
	35°F 1.7°C	TC	32920	32920	32984	33021	33870	34499	34494	34496	34497	34497	35608	35605	35601	35601	35605	37670	37661	37653	37658	37652
		S/T	0.75	0.85	0.93	0.94	1.00	0.62	0.71	0.79	0.80	0.89	0.53	0.62	0.69	0.71	0.80	0.39	0.46	0.53	0.54	0.63
		PI	1.36	1.36	1.36	1.36	1.41	1.44	1.44	1.44	1.44	1.44	1.50	1.50	1.50	1.50	1.50	1.63	1.63	1.63	1.63	1.63
	41°F 5°C	TC	33883	33883	33977	34023	34989	35500	35496	35497	35498	35529	36636	36632	36629	36630	36634	38745	38736	38728	38732	38727
		S/T	0.76	0.86	0.94	0.96	1.00	0.62	0.72	0.80	0.81	0.90	0.53	0.62	0.70	0.71	0.81	0.39	0.46	0.53	0.55	0.64
		PI	1.34	1.34	1.34	1.35	1.39	1.42	1.42	1.42	1.42	1.42	1.49	1.49	1.49	1.49	1.49	1.62	1.62	1.62	1.62	1.62
	47°F 8.3°C	TC	34843	34844	34978	35039	36117	36501	36496	36497	36497	36553	37664	37660	37657	37657	37659	39825	39815	39812	39811	39805
		S/T	0.77	0.87	0.95	0.97	1.00	0.63	0.72	0.81	0.82	0.91	0.53	0.63	0.71	0.72	0.82	0.39	0.46	0.54	0.55	0.64
		PI	1.32	1.32	1.32	1.33	1.38	1.40	1.40	1.40	1.40	1.41	1.47	1.47	1.47	1.47	1.47	1.60	1.60	1.60	1.60	1.60
	50°F 10°C	TC	33659	34209	35352	35554	36916	35637	35658	35774	35820	36960	37040	37088	37109	37112	37279	39709	39728	39824	39835	39888
		S/T	0.87	1.00	1.00	1.00	1.00	0.69	0.81	0.92	0.94	1.00	0.57	0.69	0.80	0.81	0.93	0.39	0.49	0.58	0.60	0.71
		PI	1.51	1.51	1.51	1.51	1.51	1.51	1.51	1.51	1.51	1.51	1.51	1.51	1.51	1.51	1.51	1.51	1.51	1.51	1.51	1.51
	59°F 15°C	TC	32047	32819	33974	34178	35553	34003	34018	34186	34252	35594	35415	35452	35467	35469	35703	38119	38129	38204	38213	38250
		S/T	0.88	1.00	1.00	1.00	1.00	0.70	0.83	0.94	0.97	1.00	0.58	0.71	0.81	0.83	0.96	0.39	0.50	0.59	0.61	0.73
		PI	1.62	1.62	1.62	1.62	1.63	1.62	1.62	1.62	1.62	1.63	1.63	1.63	1.63	1.63	1.63	1.64	1.64	1.64	1.64	1.64
	68°F 20°C	TC	30473	31456	32614	32820	34200	32378	32388	32642	32855	34238	33787	33815	33825	33825	34211	36483	36495	36553	36560	36586
		S/T	0.91	1.00	1.00	1.00	1.00	0.72	0.85	0.97	1.00	1.00	0.59	0.72	0.84	0.86	0.99	0.40	0.50	0.61	0.62	0.75
		PI	1.72	1.73	1.74	1.74	1.75	1.74	1.74	1.74	1.74	1.75	1.75	1.75	1.75	1.75	1.75	1.77	1.77	1.77	1.77	1.77
	77°F 25°C	TC	28851	29957	31119	31325	32710	30728	30742	31095	31362	32748	32130	32167	32182	32219	32778	34799	34830	34908	34917	34955
		S/T	0.92	1.00	1.00	1.00	1.00	0.72	0.87	0.99	1.00	1.00	0.59	0.73	0.85	0.86	1.00	0.40	0.51	0.61	0.63	0.76
		PI	1.84	1.85	1.86	1.86	1.87	1.86	1.86	1.86	1.86	1.87	1.87	1.87	1.87	1.87	1.87	1.89	1.89	1.89	1.89	1.88
	82°F 27.8°C	TC	28377	29581	30759	30969	32377	30250	30300	30797	31006	32414	31666	31708	31724	31774	32443	34347	34391	34477	34487	34527
		S/T	0.94	1.00	1.00	1.00	1.00	0.73	0.87	1.00	1.00	1.00	0.60	0.74	0.86	0.87	1.00	0.40	0.51	0.62	0.63	0.76
		PI	2.03	2.04	2.05	2.05	2.06	2.05	2.05	2.05	2.05	2.06	2.06	2.06	2.06	2.06	2.06	2.08	2.08	2.08	2.08	2.07
	86°F 30°C	TC	28510	29830	31040	31254	32711	30392	30456	31078	31292	32737	31842	31880	31930	31959	32767	34579	34629	34710	34719	34755
		S/T	0.95	1.00	1.00	1.00	1.00	0.74	0.88	1.00	1.00	1.00	0.60	0.75	0.86	0.88	1.00	0.40	0.51	0.62	0.64	0.77
		PI	2.33	2.34	2.35	2.36	2.37	2.35	2.35	2.36	2.36	2.37	2.36	2.36	2.36	2.36	2.37	2.39	2.39	2.39	2.39	2.39
	95°F 35°C	TC	29169	29221	29848	30024	31201	31034	31042	31053	31054	31265	32374	32378	32394	32397	32411	34949	34937	34940	34939	34965
		S/T	0.80	0.91	1.00	1.00	1.00	0.65	0.75	0.84	0.86	0.96	0.54	0.65	0.73	0.75	0.85	0.39	0.47	0.55	0.56	0.66
		PI	2.90	2.90	2.93	2.94	3.00	2.99	2.99	2.99	2.99	3.00	3.05	3.05	3.05	3.05	3.05	3.18	3.18	3.18	3.18	3.18
	104°F 40°C	TC	27148	27245	28030	28195	29313	28885	28895	28903	28904	29285	30134	30139	30155	30157	30167	32529	32516	32523	32517	32548
		S/T	0.82	0.94	1.00	1.00	1.00	0.66	0.77	0.86	0.88	1.00	0.55	0.66	0.75	0.77	0.87	0.39	0.47	0.56	0.58	0.67
		PI	3.17	3.18	3.22	3.23	3.29	3.27	3.27	3.27	3.27	3.29	3.34	3.34	3.34	3.34	3.34	3.48	3.48	3.48	3.48	3.48
	110°F 43°C	TC	25768	26465	27469	27647	28834	27527	27537	27657	27711	28866	28785	28802	28811	28812	28980	31201	31188	31219	31224	31248
		S/T	0.89	1.00	1.00	1.00	1.00	0.70	0.83	0.94	0.96	1.00	0.58	0.70	0.81	0.83	0.96	0.39	0.49	0.59	0.61	0.73
		PI	3.37	3.40	3.45	3.45	3.51	3.45	3.45	3.46	3.46	3.51	3.51	3.51	3.51	3.51	3.51	3.62	3.62	3.62	3.62	3.62
	115°F 46°C	TC	21916	22741	23635	23793	24854	23408	23414	23618	23823	24882	24525	24547	24554	24555	24905	26616	26604	26645	26649	26663
		S/T	0.92	1.00	1.00	1.00	1.00	0.72	0.86	0.98	1.00	1.00	0.59	0.73	0.84	0.86	1.00	0.40	0.50	0.61	0.63	0.75
		PI	3.00	3.04	3.07	3.08	3.12	3.07	3.06	3.07	3.08	3.12	3.12	3.12	3.12	3.12	3.12	3.20	3.20	3.20	3.20	3.20
	122°F 50°C	TC	17044	17978	18778	18920	19871	17834	17974	18799	18942	19891	18781	18779	18878	18934	19908	20554	20594	20605	20605	20594
		S/T	1.00	1.00	1.00	1.00	1.00	0.80	0.98	1.00	1.00	1.00	0.64	0.81	0.95	0.98	1.00	0.41	0.54	0.67	0.69	0.84
		PI	2.56	2.58	2.60	2.60	2.63	2.58	2.58	2.60	2.60	2.63	2.60	2.60	2.60	2.60	2.63	2.66	2.65	2.65	2.65	2.64

Table 21 – High Wall Cooling Performance (33K) (Continued)

Airflow CFM	Out-door DB	ID WB	60.8°F (16.0°C)					64.4°F (16.0°C)					67.0°F (19.4°C)					71.6°F (22.0°C)				
		ID DB	73.4°F 23.0°C	77.0°F 25.0°C	80.0°F 26.7°C	80.6°F 27.0°C	84.2°F 29.0°C	73.4°F 23.0°C	77.0°F 25.0°C	80.0°F 26.7°C	80.6°F 27.0°C	84.2°F 29.0°C	73.4°F 23.0°C	77.0°F 25.0°C	80.0°F 26.7°C	80.6°F 27.0°C	84.2°F 29.0°C	73.4°F 23.0°C	77.0°F 25.0°C	80.0°F 26.7°C	80.6°F 27.0°C	84.2°F 29.0°C
865	-22°F 30°C	TC	25877	25865	26234	26343	27068	26999	26976	26959	26957	26935	27806	27771	27745	27741	27714	29330	29322	29262	29251	29189
		S/T	0.80	0.91	0.99	0.99	0.99	0.64	0.75	0.84	0.86	0.97	0.55	0.65	0.74	0.75	0.86	0.39	0.47	0.55	0.57	0.67
		PI	2.36	2.36	2.35	2.35	2.35	2.34	2.35	2.35	2.35	2.35	2.34	2.34	2.34	2.34	2.34	2.36	2.36	2.36	2.36	2.36
	-13°F 25°C	TC	28033	28020	28420	28538	29323	29249	29224	29206	29203	29179	30123	30085	30057	30053	30024	31774	31765	31700	31688	31621
		S/T	0.80	0.91	1.00	1.00	1.00	0.65	0.75	0.85	0.86	0.97	0.55	0.65	0.74	0.76	0.86	0.39	0.47	0.56	0.57	0.67
		PI	2.44	2.45	2.44	2.44	2.43	2.43	2.43	2.43	2.43	2.43	2.43	2.43	2.43	2.43	2.43	2.44	2.44	2.44	2.44	2.44
	-4°F 20°C	TC	30190	30176	30606	30733	31579	31498	31473	31453	31450	31424	32440	32399	32369	32364	32333	34218	34209	34139	34126	34054
		S/T	0.80	0.92	1.00	1.00	1.00	0.65	0.76	0.85	0.87	0.98	0.55	0.65	0.74	0.76	0.86	0.39	0.48	0.56	0.57	0.67
		PI	2.53	2.53	2.53	2.53	2.52	2.52	2.52	2.52	2.52	2.52	2.51	2.52	2.52	2.52	2.52	2.53	2.53	2.53	2.53	2.53
	0°F 17.8°C	TC	31192	31173	31752	31884	32760	32529	32493	32468	32464	32791	33485	33438	33396	33391	33375	35286	35278	35275	35280	35303
		S/T	0.81	0.93	1.00	1.00	1.00	0.66	0.77	0.86	0.88	1.00	0.55	0.66	0.75	0.77	0.87	0.39	0.48	0.57	0.58	0.68
		PI	2.55	2.55	2.55	2.55	2.55	2.55	2.55	2.55	2.55	2.55	2.55	2.56	2.56	2.56	2.56	2.58	2.58	2.58	2.58	2.59
	5°F 15°C	TC	32086	32196	32932	33084	34104	33591	33599	33601	33636	34137	34665	34674	34681	34682	34728	36698	36687	36706	36710	36726
		S/T	0.82	0.94	1.00	1.00	1.00	0.66	0.78	0.87	0.88	1.00	0.56	0.67	0.76	0.78	0.88	0.39	0.48	0.57	0.59	0.69
		PI	2.57	2.57	2.58	2.58	2.59	2.59	2.59	2.59	2.59	2.59	2.60	2.60	2.60	2.60	2.61	2.66	2.66	2.66	2.66	2.66
	14°F 10°C	TC	32650	32634	33300	33456	34494	34271	34241	34218	34214	34534	35445	35401	35365	35359	35324	37690	37678	37606	37593	37512
		S/T	0.81	0.93	1.00	1.00	1.00	0.65	0.76	0.86	0.87	1.00	0.55	0.66	0.75	0.76	0.87	0.39	0.48	0.56	0.57	0.67
		PI	2.57	2.57	2.57	2.57	2.56	2.56	2.56	2.56	2.56	2.56	2.56	2.56	2.56	2.56	2.56	2.57	2.57	2.57	2.57	2.57
	17°F 10°C	TC	32761	32868	33627	33791	34889	34392	34406	34412	34441	34927	35565	35579	35593	35595	35639	37825	37814	37809	37816	37847
		S/T	0.82	0.93	1.00	1.00	1.00	0.66	0.77	0.87	0.88	1.00	0.55	0.66	0.76	0.77	0.87	0.39	0.48	0.57	0.58	0.68
		PI	2.54	2.54	2.54	2.54	2.54	2.54	2.54	2.54	2.54	2.54	2.55	2.55	2.55	2.55	2.55	2.57	2.57	2.57	2.57	2.57
	23°F 5°C	TC	34278	34425	35316	35490	36660	36013	36024	36028	36075	36699	37256	37268	37278	37279	37339	39614	39602	39630	39635	39658
		S/T	0.83	0.95	1.00	1.00	1.00	0.66	0.78	0.88	0.89	1.00	0.56	0.67	0.76	0.78	0.89	0.39	0.48	0.57	0.59	0.69
		PI	2.23	2.23	2.24	2.24	2.26	2.25	2.25	2.25	2.25	2.26	2.26	2.26	2.26	2.26	2.26	2.31	2.31	2.31	2.31	2.31
	35°F 1.7°C	TC	37655	37656	37877	37983	39208	39415	39413	39416	39417	39522	40648	40646	40648	40649	40653	42937	42927	42925	42923	42927
		S/T	0.78	0.88	0.97	0.99	1.00	0.63	0.73	0.82	0.83	0.93	0.54	0.63	0.72	0.73	0.83	0.39	0.46	0.54	0.56	0.65
		PI	1.53	1.53	1.54	1.55	1.61	1.63	1.63	1.63	1.63	1.63	1.70	1.70	1.70	1.70	1.70	1.84	1.84	1.84	1.84	1.84
	41°F 5°C	TC	38754	38755	39063	39335	40497	40556	40555	40558	40558	40700	41822	41819	41821	41822	41825	44168	44157	44155	44152	44157
		S/T	0.78	0.89	0.98	1.00	1.00	0.64	0.74	0.83	0.84	0.94	0.54	0.64	0.72	0.74	0.84	0.39	0.47	0.55	0.56	0.66
		PI	1.51	1.51	1.53	1.54	1.60	1.61	1.61	1.61	1.61	1.61	1.68	1.68	1.68	1.68	1.68	1.83	1.83	1.83	1.83	1.83
	47°F 8.3°C	TC	39853	39879	40414	40594	41795	41700	41699	41700	41699	41893	42995	42992	42995	42994	42994	45403	45391	45387	45385	45390
		S/T	0.79	0.90	1.00	1.00	1.00	0.64	0.75	0.84	0.85	0.96	0.54	0.65	0.73	0.75	0.85	0.39	0.47	0.55	0.57	0.67
		PI	1.49	1.49	1.52	1.53	1.59	1.59	1.59	1.59	1.59	1.60	1.66	1.66	1.66	1.66	1.66	1.81	1.81	1.81	1.81	1.81
	50°F 10°C	TC	38529	39590	40926	41163	42759	40704	40727	41008	41137	42800	42292	42347	42370	42372	42779	45207	45327	45443	45457	45514
		S/T	0.90	1.00	1.00	1.00	1.00	0.71	0.85	0.96	0.99	1.00	0.59	0.72	0.83	0.85	0.99	0.40	0.50	0.60	0.62	0.74
		PI	1.71	1.71	1.71	1.71	1.71	1.71	1.71	1.71	1.71	1.71	1.71	1.71	1.71	1.71	1.71	1.71	1.71	1.70	1.70	1.70
	59°F 15°C	TC	36707	37994	39343	39582	41193	38837	38890	39331	39625	41234	40439	40480	40494	40553	41268	43424	43511	43598	43607	43644
		S/T	0.92	1.00	1.00	1.00	1.00	0.73	0.86	1.00	1.00	1.00	0.60	0.73	0.85	0.86	1.00	0.40	0.51	0.61	0.63	0.76
		PI	1.83	1.83	1.84	1.84	1.84	1.84	1.84	1.84	1.84	1.84	1.84	1.84	1.84	1.84	1.84	1.85	1.85	1.85	1.85	1.85
	68°F 20°C	TC	34879	36367	37716	37956	39566	36925	37008	37757	37997	39606	38521	38550	38619	38653	39638	41506	41583	41649	41655	41677
		S/T	0.95	1.00	1.00	1.00	1.00	0.74	0.89	1.00	1.00	1.00	0.61	0.75	0.87	0.89	1.00	0.40	0.51	0.63	0.65	0.78
		PI	1.95	1.96	1.97	1.97	1.98	1.96	1.96	1.97	1.97	1.98	1.98	1.98	1.98	1.98	1.98	2.00	2.00	2.00	2.00	2.00
	77°F 25°C	TC	33036	34627	35983	36222	37841	35023	35134	36022	36262	37879	36609	36650	36744	36785	37910	39539	39659	39751	39761	39798
		S/T	0.97	1.00	1.00	1.00	1.00	0.75	0.90	1.00	1.00	1.00	0.61	0.76	0.88	0.90	1.00	0.40	0.52	0.63	0.65	0.79
		PI	2.08	2.10	2.11	2.11	2.12	2.10	2.10	2.11	2.11	2.12	2.11	2.11	2.11	2.11	2.12	2.14	2.13	2.13	2.13	2.13
	82°F 27.8°C	TC	32519	34179	35557	35798	37438	34460	34593	35588	35838	37477	36063	36108	36220	36265	37510	38991	39138	39240	39250	39293
		S/T	0.99	1.00	1.00	1.00	1.00	0.76	0.91	1.00	1.00	1.00	0.62	0.77	0.89	0.92	1.00	0.40	0.52	0.64	0.66	0.80
		PI	2.30	2.31	2.32	2.32	2.33	2.31	2.31	2.32	2.32	2.33	2.33	2.33	2.33	2.33	2.33	2.35	2.35	2.35	2.35	2.35
	86°F 30°C	TC	32847	34487	35897	36147	37831	34640	34799	35937	36189	37870	36281	36323	36456	36509	37903	39278	39430	39524	39533	39570
		S/T	1.00	1.00	1.00	1.00	1.00	0.77	0.93	1.00	1.00	1.00	0.62	0.78	0.91	0.93	1.00	0.40	0.52	0.64	0.66	0.81
		PI	2.64	2.65	2.67	2.67	2.68	2.66	2.66	2.67	2.67	2.68	2.67	2.67	2.67	2.67	2.68	2.71	2.70	2.70	2.70	2.70
	95°F 35°C	TC	33342	33521	34605	34810	36186	35435	35456	35467	35509	36231	36956	36963	36986	36989	37051	39821	39806	39814	39826	39879
		S/T	0.83	0.95	1.00	1.00	1.00	0.66	0.78	0.88	0.89	1.00	0.56	0.67	0.76	0.78	0.88	0.39	0.48	0.57	0.58	0.68
		PI	3.28	3.28	3.34	3.35	3.41	3.38	3.38	3.38	3.38	3.41	3.45	3.45	3.45	3.45	3.46	3.60	3.60	3.60	3.60	3.60
	104°F 40°C	TC	31034	31319	32498	32693	33997	32990	33008	33067	33102	34039	34398	34411	34429	34431	34528	37075	37061	37078	37091	37130
		S/T	0.85	0.98	1.00	1.00	1.00	0.68	0.80	0.90	0.92	1.00	0.56	0.68	0.78	0.80	0.91	0.39	0.48	0.58	0.59	0.70
		PI	3.58	3.60	3.67	3.68	3.75	3.70	3.70	3.70	3.70	3.75	3.78	3.78	3.77	3.77	3.78	3.93	3.93	3.93	3.93	3.93
	110°F 43°C	TC	29536	30671	31841	32048	33436	31446	31455	31807	32085	33471	32861	32887	32895	32920	33500	35568	35570	35626	35631	35652
		S/T	0.92	1.00	1.00	1.00	1.00	0.72	0.87	0.99	1.00	1.00	0.60	0.73	0.85	0.86	1.00	0.40	0.51	0.61	0.63	0.76
		PI	3.81	3.87	3.92	3.93	3.99	3.90	3.90	3.92	3.93	3.99	3.97	3.97	3.97	3.97	3.99	4.10	4.10	4.10	4.10	4.09
	115°F 46°C	TC	25138	26349	27390	27594	28810	26733	26786	27422	27629	28839	27979	27996	28034	28062	28864	30338	30360	30402	30406	30416
		S/T	0.96	1.00	1.00	1.00	1.00	0.75	0.89	1.00	1.00	1.00	0.61	0.75	0.87	0.90	1.00	0.40	0.52	0.63	0.65	0.78
		PI	3.41	3.46	3.50	3.52	3.56	3.48	3.48	3.50	3.52	3.56	3.53	3.53	3.53	3.53	3.56	3.63	3.63	3.63	3.63	3.63
	122°F 50°C	TC	19515	20592	21514	21675	22769	20138	20614	21538	21699	22791	21207	21201	21554	21716	22805	23157	23247	23252	23250	23281
		S/T	1.00	1.00	1.00	1.00	1.00	0.84	1.00	1.00	1.00	1.00	0.67	0.85	1.00	1.00	1.00	0.41	0.55	0.69	0.72	0.88
		PI	2.89	2.92	2.94	2.95	2.97	2.91	2.92	2.94	2.95	2.97	2.94	2.94	2.94	2.95	2.97	3.01	2.99	2.99	2.99	2.99

NOTE: Values in gray are extrapolated based on tested performance.

Table 22 – High Wall Heating Performance (33K)

AIRFLOW (CFM)	OUTDOOR DB	HEATING PERFORMANCE AT INDOOR DRY BULB TEMPERATURE									
		TC: Total Heating Capacity (BTU/hr)					PI: Power Input (kW)				
		Indoor Conditions (DB)					Indoor Conditions (DB)				
		60.8°F (16.0°C)	68°F (20.0°C)	70°F (21.1°C)	71.6°F (22.0°C)	75.2°F (24.0°C)	60.8°F (16.0°C)	68°F (20.0°C)	70°F (21.1°C)	71.6°F (22.0°C)	75.2°F (24.0°C)
176	-22°F (-30.0°C)	13143	12880	12816	12225	12115	3.44	3.47	3.48	3.48	3.50
	-13°F (-25.0°C)	16403	16075	15995	14670	14538	3.61	3.64	3.65	3.66	3.67
	-4°F (-20.0°C)	20104	19702	19604	17980	17818	3.77	3.80	3.81	3.82	3.83
	0°F (-17.8°C)	21538	21107	21001	19262	19089	3.93	3.96	3.97	3.98	3.99
	5°F (-15.0°C)	23329	22862	22748	20864	20676	4.13	4.16	4.17	4.18	4.19
	14°F (-10.0°C)	21451	21022	20917	19184	19012	3.63	3.66	3.67	3.68	3.69
	17°F (-8.3°C)	20825	20409	20306	18625	18457	3.47	3.49	3.50	3.51	3.52
	22°F (-5.6°C)	21502	21072	20967	19230	19057	3.46	3.48	3.49	3.50	3.51
	27°F (-2.8°C)	22179	21736	21627	19836	19657	3.45	3.47	3.48	3.49	3.50
	32°F (0.0°C)	22857	22400	22288	20442	20258	3.44	3.47	3.47	3.48	3.49
	35°F (1.7°C)	23263	22798	22684	20805	20618	3.43	3.46	3.47	3.47	3.49
	37°F (2.8°C)	23731	23257	23140	21224	21033	3.38	3.41	3.42	3.42	3.44
	42°F (5.6°C)	24902	24404	24282	22271	22070	3.26	3.29	3.30	3.30	3.32
	44.6°F (7.0°C)	25370	24863	24738	22689	22485	3.21	3.24	3.25	3.25	3.27
	47°F (8.3°C)	26072	25551	25423	23318	23108	3.14	3.17	3.17	3.18	3.19
	52°F (11.1°C)	24159	23676	23558	21607	21412	2.60	2.63	2.63	2.64	2.65
	57F (13.9°C)	22246	21801	21692	19896	19716	2.07	2.08	2.09	2.09	2.10
	59°F (15.0°C)	21481	21051	20946	19211	19038	1.85	1.87	1.87	1.87	1.88
	62°F (16.7°C)	20333	19926	19826	18184	18021	1.53	1.54	1.54	1.55	1.55
	64.4°F (18.0°C)	19414	19026	18931	17363	17207	1.27	1.28	1.28	1.29	1.29
	69.8°F (21.0°C)	17348	17001	16916	15515	15376	0.69	0.69	0.70	0.70	0.70
	75.2°F (24.0°C)	15282	14976	14901	13667	13544	0.11	0.11	0.11	0.11	0.11
229	-22°F (-30.0°C)	15303	14997	14922	14545	14414	4.05	4.08	4.09	4.10	4.11
	-13°F (-25.0°C)	18728	18354	18262	17454	17297	4.25	4.28	4.29	4.30	4.32
	-4°F (-20.0°C)	22954	22495	22383	21393	21200	4.44	4.47	4.48	4.49	4.51
	0°F (-17.8°C)	24590	24099	23978	22918	22711	4.62	4.66	4.67	4.68	4.70
	5°F (-15.0°C)	26636	26103	25972	24824	24600	4.86	4.89	4.90	4.91	4.93
	14°F (-10.0°C)	24492	24002	23882	22826	22620	4.27	4.31	4.32	4.32	4.34
	17°F (-8.3°C)	23777	23301	23185	22160	21960	4.08	4.11	4.12	4.13	4.14
	22°F (-5.6°C)	24550	24059	23939	22880	22674	4.07	4.10	4.11	4.12	4.13
	27°F (-2.8°C)	25323	24817	24693	23601	23388	4.06	4.09	4.10	4.10	4.12
	32°F (0.0°C)	26097	25575	25447	24321	24103	4.04	4.08	4.08	4.09	4.11
	35°F (1.7°C)	26560	26029	25899	24754	24531	4.04	4.07	4.08	4.09	4.10
	37°F (2.8°C)	27095	26553	26420	25252	25025	3.98	4.01	4.02	4.03	4.04
	42°F (5.6°C)	28432	27863	27724	26498	26259	3.84	3.87	3.88	3.88	3.90
	44.6°F (7.0°C)	28966	28387	28245	26996	26753	3.78	3.81	3.82	3.83	3.84
	47°F (8.3°C)	29768	29173	29027	27743	27494	3.70	3.73	3.73	3.74	3.76
	52°F (11.1°C)	27584	27032	26897	25707	25476	3.06	3.09	3.09	3.10	3.11
	57F (13.9°C)	25399	24891	24767	23672	23459	2.43	2.45	2.46	2.46	2.47
	59°F (15.0°C)	24526	24035	23915	22857	22652	2.18	2.20	2.20	2.20	2.21
	62°F (16.7°C)	23215	22751	22637	21636	21441	1.80	1.81	1.82	1.82	1.83
	64.4°F (18.0°C)	22166	21723	21614	20659	20473	1.49	1.51	1.51	1.51	1.52
	69.8°F (21.0°C)	19807	19411	19314	18460	18294	0.81	0.82	0.82	0.82	0.82
	75.2°F (24.0°C)	17448	17099	17014	16261	16115	0.13	0.13	0.13	0.13	0.13

Manufacturer reserves the right to change, at any time, specifications and designs without notice and without obligations.

Table 22 – High Wall Heating Performance (33K) (Continued)

AIRFLOW (CFM)	OUTDOOR DB	HEATING PERFORMANCE AT INDOOR DRY BULB TEMPERATURE									
		TC: Total Heating Capacity (BTU/hr)					PI: Power Input (kW)				
		Indoor Conditions (DB)					Indoor Conditions (DB)				
		60.8°F (16.0°C)	68°F (20.0°C)	70°F (21.1°C)	71.6°F (22.0°C)	75.2°F (24.0°C)	60.8°F (16.0°C)	68°F (20.0°C)	70°F (21.1°C)	71.6°F (22.0°C)	75.2°F (24.0°C)
324	-22°F (-30.0°C)	17818	17462	17375	17305	17150	4.26	4.30	4.30	4.31	4.33
	-13°F (-25.0°C)	21383	20955	20850	20767	20580	4.47	4.51	4.52	4.53	4.54
	-4°F (-20.0°C)	26208	25684	25555	25453	25224	4.67	4.71	4.72	4.73	4.74
	0°F (-17.8°C)	28076	27514	27377	27267	27022	4.87	4.90	4.91	4.92	4.94
	5°F (-15.0°C)	30411	29803	29654	29535	29269	5.11	5.15	5.16	5.17	5.19
	14°F (-10.0°C)	27963	27404	27267	27158	26913	4.50	4.53	4.54	4.55	4.57
	17°F (-8.3°C)	27147	26604	26471	26365	26128	4.29	4.33	4.34	4.34	4.36
	22°F (-5.6°C)	28030	27469	27332	27223	26978	4.28	4.32	4.32	4.33	4.35
	27°F (-2.8°C)	28913	28335	28193	28080	27827	4.27	4.30	4.31	4.32	4.34
	32°F (0.0°C)	29796	29200	29054	28938	28677	4.26	4.29	4.30	4.31	4.33
	35°F (1.7°C)	30325	29719	29570	29452	29187	4.25	4.28	4.29	4.30	4.32
	37°F (2.8°C)	30936	30317	30165	30045	29774	4.19	4.22	4.23	4.24	4.26
	42°F (5.6°C)	32462	31812	31653	31527	31243	4.04	4.07	4.08	4.09	4.11
	44.6°F (7.0°C)	33072	32411	32249	32120	31831	3.98	4.01	4.02	4.03	4.05
	47°F (8.3°C)	33988	33308	33141	33009	32712	3.89	3.92	3.93	3.94	3.95
	52°F (11.1°C)	31494	30864	30709	30587	30311	3.22	3.25	3.26	3.26	3.28
	57F (13.9°C)	29000	28420	28277	28164	27911	2.56	2.58	2.58	2.59	2.60
	59°F (15.0°C)	28002	27442	27305	27195	26951	2.29	2.31	2.32	2.32	2.33
	62°F (16.7°C)	26506	25975	25846	25742	25510	1.89	1.91	1.91	1.92	1.92
	64.4°F (18.0°C)	25308	24802	24678	24580	24358	1.57	1.59	1.59	1.59	1.60
	69.8°F (21.0°C)	22615	22163	22052	21964	21766	0.85	0.86	0.86	0.86	0.87
	75.2°F (24.0°C)	19921	19523	19425	19348	19173	0.13	0.14	0.14	0.14	0.14
441	-22°F (-30.0°C)	20344	19937	19838	19758	19580	4.30	4.34	4.35	4.36	4.37
	-13°F (-25.0°C)	24414	23926	23806	23711	23497	4.52	4.55	4.56	4.57	4.59
	-4°F (-20.0°C)	29923	29324	29178	29061	28799	4.72	4.75	4.76	4.77	4.79
	0°F (-17.8°C)	32056	31415	31258	31133	30852	4.91	4.95	4.96	4.97	4.99
	5°F (-15.0°C)	34722	34027	33857	33722	33418	5.16	5.20	5.22	5.23	5.25
	14°F (-10.0°C)	31927	31288	31132	31007	30728	4.54	4.58	4.59	4.60	4.62
	17°F (-8.3°C)	30995	30375	30223	30103	29832	4.34	4.37	4.38	4.39	4.41
	22°F (-5.6°C)	32003	31363	31206	31082	30802	4.32	4.36	4.37	4.38	4.39
	27°F (-2.8°C)	33011	32351	32189	32060	31772	4.31	4.35	4.36	4.36	4.38
	32°F (0.0°C)	34019	33339	33172	33039	32742	4.30	4.33	4.34	4.35	4.37
	35°F (1.7°C)	34624	33931	33762	33627	33324	4.29	4.33	4.34	4.34	4.36
	37°F (2.8°C)	35321	34614	34441	34304	33995	4.23	4.27	4.28	4.28	4.30
	42°F (5.6°C)	37063	36322	36140	35996	35672	4.08	4.11	4.12	4.13	4.15
	44.6°F (7.0°C)	37760	37005	36820	36672	36342	4.02	4.05	4.06	4.07	4.09
	47°F (8.3°C)	38805	38029	37839	37688	37349	3.93	3.96	3.97	3.98	3.99
	52°F (11.1°C)	35958	35239	35062	34922	34608	3.26	3.28	3.29	3.30	3.31
	57F (13.9°C)	33110	32448	32286	32157	31867	2.58	2.61	2.61	2.62	2.63
	59°F (15.0°C)	31971	31332	31175	31050	30771	2.32	2.33	2.34	2.34	2.35
	62°F (16.7°C)	30263	29657	29509	29391	29127	1.91	1.93	1.93	1.94	1.94
	64.4°F (18.0°C)	28896	28318	28176	28064	27811	1.59	1.60	1.61	1.61	1.61
	69.8°F (21.0°C)	25820	25304	25178	25077	24851	0.86	0.87	0.87	0.87	0.88
	75.2°F (24.0°C)	22745	22290	22179	22090	21891	0.14	0.14	0.14	0.14	0.14

NOTE: Values in gray are extrapolated based on tested performance.

ONE-WAY CASSETTE (45MCCAQ)

Table 23 – One-Way Cassette Cooling Performance (6K)

Airflow CFM	Out-door DB	ID WB	60.8°F (16.0°C)					64.4°F (16.0°C)					67.0°F (19.4°C)					71.6°F (22.0°C)				
		ID DB	73.4°F 23.0°C	77.0°F 25.0°C	80.0°F 26.7°C	80.6°F 27.0°C	84.2°F 29.0°C	73.4°F 23.0°C	77.0°F 25.0°C	80.0°F 26.7°C	80.6°F 27.0°C	84.2°F 29.0°C	73.4°F 23.0°C	77.0°F 25.0°C	80.0°F 26.7°C	80.6°F 27.0°C	84.2°F 29.0°C	73.4°F 23.0°C	77.0°F 25.0°C	80.0°F 26.7°C	80.6°F 27.0°C	84.2°F 29.0°C
235	-22°F 30°C	TC	6066	6074	6081	6081	6089	6432	6440	6446	6447	6455	6816	6825	6833	6834	6842	7227	7235	7243	7244	7253
		S/T	0.42	0.49	0.56	0.56	0.64	0.40	0.47	0.53	0.53	0.60	0.37	0.44	0.50	0.50	0.57	0.35	0.41	0.47	0.47	0.54
		PI	0.43	0.43	0.43	0.43	0.43	0.45	0.45	0.45	0.45	0.45	0.48	0.48	0.48	0.48	0.48	0.51	0.51	0.51	0.51	0.51
	-13°F 25°C	TC	6572	6581	6588	6588	6597	6968	6976	6983	6984	6993	7384	7394	7402	7403	7412	7829	7838	7846	7847	7857
		S/T	0.43	0.50	0.57	0.57	0.65	0.40	0.47	0.54	0.54	0.61	0.38	0.45	0.51	0.51	0.58	0.36	0.42	0.48	0.48	0.55
		PI	0.44	0.44	0.44	0.44	0.44	0.47	0.47	0.47	0.47	0.47	0.50	0.50	0.50	0.50	0.50	0.53	0.53	0.53	0.53	0.53
	-4°F 20°C	TC	7077	7087	7095	7095	7104	7504	7513	7520	7522	7531	7952	7963	7971	7973	7982	8431	8440	8450	8451	8462
		S/T	0.44	0.51	0.58	0.58	0.66	0.41	0.48	0.55	0.55	0.62	0.39	0.45	0.52	0.52	0.59	0.37	0.43	0.49	0.49	0.56
		PI	0.46	0.46	0.46	0.46	0.46	0.48	0.49	0.49	0.49	0.49	0.51	0.51	0.51	0.51	0.52	0.54	0.54	0.55	0.55	0.55
	0°F 17.8°C	TC	7302	7312	7320	7320	7330	7742	7751	7759	7760	7770	8205	8215	8224	8226	8235	8699	8708	8718	8719	8730
		S/T	0.44	0.51	0.58	0.58	0.67	0.41	0.49	0.55	0.55	0.63	0.39	0.46	0.52	0.52	0.59	0.37	0.43	0.49	0.49	0.56
		PI	0.46	0.46	0.47	0.47	0.47	0.49	0.49	0.49	0.49	0.49	0.52	0.52	0.52	0.52	0.52	0.55	0.55	0.55	0.55	0.55
	5°F 15°C	TC	7583	7593	7601	7602	7612	8040	8049	8057	8059	8068	8520	8531	8541	8542	8552	9034	9043	9053	9055	9066
		S/T	0.44	0.52	0.59	0.59	0.67	0.42	0.49	0.56	0.56	0.63	0.39	0.46	0.53	0.53	0.60	0.37	0.44	0.50	0.50	0.56
		PI	0.47	0.47	0.47	0.47	0.47	0.50	0.50	0.50	0.50	0.50	0.53	0.53	0.53	0.53	0.53	0.56	0.56	0.56	0.56	0.57
	14°F 10°C	TC	7801	7812	7820	7821	7831	8272	8281	8290	8291	8301	8766	8777	8787	8789	8798	9294	9304	9314	9316	9327
		S/T	0.43	0.51	0.58	0.58	0.66	0.41	0.48	0.55	0.55	0.62	0.39	0.45	0.52	0.52	0.59	0.36	0.43	0.49	0.49	0.55
		PI	0.47	0.47	0.48	0.48	0.48	0.50	0.50	0.50	0.50	0.50	0.53	0.53	0.53	0.53	0.53	0.56	0.57	0.57	0.57	0.57
	17°F 10°C	TC	7874	7885	7893	7894	7904	8349	8359	8367	8369	8379	8848	8859	8869	8871	8880	9381	9391	9401	9403	9414
		S/T	0.43	0.51	0.58	0.58	0.66	0.41	0.48	0.54	0.54	0.62	0.38	0.45	0.51	0.51	0.58	0.36	0.43	0.48	0.48	0.55
		PI	0.47	0.48	0.48	0.48	0.48	0.50	0.50	0.50	0.50	0.51	0.53	0.53	0.53	0.53	0.54	0.57	0.57	0.57	0.57	0.57
	23°F 5°C	TC	7830	7840	7849	7849	7860	8302	8311	8320	8321	8331	8798	8809	8819	8820	8830	9328	9338	9348	9349	9361
		S/T	0.43	0.50	0.57	0.57	0.65	0.40	0.47	0.54	0.54	0.61	0.38	0.45	0.51	0.51	0.58	0.36	0.42	0.48	0.48	0.55
		PI	0.46	0.46	0.46	0.46	0.46	0.49	0.49	0.49	0.49	0.49	0.52	0.52	0.52	0.52	0.52	0.55	0.55	0.55	0.55	0.55
	35°F 1.7°C	TC	7741	7751	7759	7760	7770	8207	8217	8225	8227	8236	8697	8709	8718	8720	8730	9221	9232	9242	9243	9255
		S/T	0.42	0.49	0.56	0.56	0.64	0.40	0.46	0.53	0.53	0.60	0.37	0.44	0.50	0.50	0.57	0.35	0.41	0.47	0.47	0.53
		PI	0.44	0.44	0.44	0.44	0.44	0.46	0.46	0.46	0.46	0.46	0.49	0.49	0.49	0.49	0.49	0.52	0.52	0.52	0.52	0.52
	41°F 5°C	TC	7430	7440	7448	7448	7458	7878	7887	7895	7896	7906	8348	8359	8369	8370	8379	8851	8861	8871	8872	8883
		S/T	0.43	0.50	0.57	0.57	0.65	0.40	0.47	0.54	0.54	0.61	0.38	0.45	0.51	0.51	0.58	0.36	0.42	0.48	0.48	0.55
		PI	0.36	0.36	0.36	0.36	0.36	0.38	0.39	0.39	0.39	0.39	0.41	0.41	0.41	0.41	0.41	0.43	0.43	0.43	0.43	0.43
	47°F 8.3°C	TC	7119	7129	7137	7137	7146	7548	7557	7565	7566	7575	7999	8010	8019	8020	8029	8481	8490	8500	8501	8512
		S/T	0.44	0.51	0.58	0.58	0.67	0.41	0.48	0.55	0.55	0.63	0.39	0.46	0.52	0.52	0.59	0.37	0.43	0.49	0.49	0.56
		PI	0.29	0.29	0.29	0.29	0.29	0.31	0.31	0.31	0.31	0.31	0.32	0.33	0.33	0.33	0.33	0.34	0.34	0.34	0.34	0.35
	50°F 10°C	TC	7138	7148	7156	7156	7165	7568	7577	7585	7586	7595	8021	8031	8040	8041	8050	8504	8513	8522	8524	8534
		S/T	0.43	0.51	0.58	0.58	0.66	0.41	0.48	0.54	0.54	0.62	0.39	0.45	0.51	0.51	0.59	0.36	0.43	0.48	0.48	0.55
		PI	0.30	0.30	0.30	0.30	0.30	0.31	0.32	0.32	0.32	0.32	0.33	0.33	0.33	0.33	0.33	0.35	0.35	0.35	0.35	0.35
	59°F 15°C	TC	7195	7205	7212	7213	7223	7629	7638	7645	7647	7656	8084	8095	8104	8105	8115	8572	8581	8590	8592	8602
		S/T	0.42	0.49	0.56	0.56	0.64	0.39	0.46	0.53	0.53	0.60	0.37	0.44	0.50	0.50	0.57	0.35	0.41	0.47	0.47	0.53
		PI	0.32	0.32	0.32	0.32	0.32	0.34	0.34	0.34	0.34	0.34	0.36	0.36	0.36	0.36	0.36	0.38	0.38	0.38	0.38	0.38
	68°F 20°C	TC	7252	7262	7269	7270	7280	7689	7698	7706	7707	7716	8148	8159	8168	8169	8179	8639	8649	8658	8659	8670
		S/T	0.40	0.47	0.54	0.54	0.61	0.38	0.45	0.51	0.51	0.58	0.36	0.42	0.48	0.48	0.55	0.34	0.40	0.45	0.45	0.51
		PI	0.34	0.34	0.34	0.34	0.35	0.36	0.36	0.37	0.37	0.37	0.39	0.39	0.39	0.39	0.39	0.41	0.41	0.41	0.41	0.41
	77°F 25°C	TC	7309	7319	7326	7327	7337	7749	7758	7766	7768	7777	8212	8223	8232	8234	8243	8707	8716	8726	8727	8738
		S/T	0.39	0.46	0.52	0.52	0.59	0.37	0.43	0.49	0.49	0.56	0.35	0.41	0.46	0.46	0.53	0.33	0.38	0.43	0.43	0.50
		PI	0.37	0.37	0.37	0.37	0.37	0.39	0.39	0.39	0.39	0.39	0.41	0.41	0.41	0.41	0.41	0.44	0.44	0.44	0.44	0.44
	82°F 27.8°C	TC	7401	7411	7419	7420	7430	7848	7857	7865	7866	7875	8316	8327	8336	8338	8347	8817	8827	8837	8838	8849
		S/T	0.39	0.46	0.52	0.52	0.60	0.37	0.43	0.49	0.49	0.56	0.35	0.41	0.47	0.47	0.53	0.33	0.39	0.44	0.44	0.50
		PI	0.41	0.41	0.41	0.41	0.41	0.43	0.43	0.43	0.43	0.43	0.46	0.46	0.46	0.46	0.46	0.49	0.49	0.49	0.49	0.49
	86°F 30°C	TC	7553	7563	7571	7572	7582	8008	8018	8026	8027	8037	8487	8498	8507	8509	8518	8998	9008	9017	9019	9030
		S/T	0.41	0.48	0.55	0.55	0.62	0.39	0.45	0.51	0.51	0.59	0.36	0.43	0.49	0.49	0.55	0.34	0.40	0.46	0.46	0.52
		PI	0.48	0.48	0.48	0.48	0.48	0.51	0.51	0.51	0.51	0.51	0.54	0.54	0.54	0.54	0.54	0.57	0.57	0.57	0.57	0.57
	95°F 35°C	TC	7894	7904	7913	7913	7924	8369	8379	8388	8389	8399	8869	8881	8891	8892	8902	9404	9414	9424	9426	9437
		S/T	0.45	0.53	0.60	0.60	0.68	0.42	0.50	0.56	0.56	0.64	0.40	0.47	0.53	0.53	0.61	0.38	0.44	0.50	0.50	0.57
		PI	0.63	0.63	0.63	0.63	0.63	0.67	0.67	0.67	0.67	0.67	0.71	0.71	0.71	0.71	0.71	0.75	0.75	0.75	0.75	0.76
	104°F 40°C	TC	7311	7321	7329	7329	7339	7752	7761	7768	7770	7779	8215	8225	8235	8236	8245	8710	8719	8729	8730	8741
		S/T	0.48	0.57	0.64	0.64	0.73	0.45	0.53	0.61	0.61	0.69	0.43	0.50	0.57	0.57	0.65	0.40	0.47	0.54	0.54	0.61
		PI	0.66	0.66	0.66	0.66	0.66	0.70	0.70	0.70	0.70	0.70	0.74	0.74	0.75	0.75	0.75	0.79	0.79	0.79	0.79	0.79
	110°F 43°C	TC	6961	6971	6978	6979	6988	7381	7390	7397	7398	7407	7822	7832	7841	7842	7851	8293	8302	8311	8312	8323
		S/T	0.50	0.59	0.67	0.67	0.76	0.47	0.56	0.63	0.63	0.72	0.45	0.52	0.60	0.60	0.68	0.42	0.49	0.56	0.56	0.64
		PI	0.68	0.68	0.68	0.68	0.68	0.72	0.72	0.72	0.72	0.72	0.76	0.76	0.77	0.77	0.77	0.81	0.81	0.81	0.81	0.81
	115°F 46°C	TC	5705	5712	5719	5719	5727	6049	6056	6062	6063	6070	6410	6418	6425	6427	6434	6796	6804	6811	6812	6820
		S/T	0.52	0.61	0.69	0.69	0.79	0.49	0.57	0.65	0.65	0.74	0.46	0.54	0.62	0.62	0.70	0.44	0.51	0.58	0.58	0.66
		PI	0.60	0.60	0.60	0.60	0.60	0.64	0.64	0.64	0.64	0.64	0.67	0.68	0.68	0.68	0.68	0.72	0.72	0.72	0.72	0.72
	122°F 50°C	TC	4029	4035	4039	4039	4045	4272	4277	4281	4282	4287	4527	4533	4538	4539	4544	4800	4805	4811	4811	4817
		S/T	0.54	0.64	0.72	0.72	0.82	0.51	0.60	0.68	0.68	0.78	0.48	0.57	0.64	0.64	0.73	0.46	0.53	0.61	0.61	0.69
		PI	0.49	0.49	0.50	0.50	0.50	0.52	0.52	0.52	0.53	0.53	0.56	0.56	0.56	0.56	0.56	0.59	0.59	0.59	0.59	0.59

Manufacturer reserves the right to change, at any time, specifications and designs without notice and without obligations.

Table 23 – One-Way Cassette Cooling Performance (6K) (Continued)

Airflow CFM	Out-door DB	ID WB	60.8°F (16.0°C)					64.4°F (16.0°C)					67.0°F (19.4°C)					71.6°F (22.0°C)				
		ID DB	73.4°F 23.0°C	77.0°F 25.0°C	80.0°F 26.7°C	80.6°F 27.0°C	84.2°F 29.0°C	73.4°F 23.0°C	77.0°F 25.0°C	80.0°F 26.7°C	80.6°F 27.0°C	84.2°F 29.0°C	73.4°F 23.0°C	77.0°F 25.0°C	80.0°F 26.7°C	80.6°F 27.0°C	84.2°F 29.0°C	73.4°F 23.0°C	77.0°F 25.0°C	80.0°F 26.7°C	80.6°F 27.0°C	84.2°F 29.0°C
259	-22°F 30°C	TC	6832	6841	6849	6849	6858	7244	7252	7259	7261	7269	7676	7686	7695	7696	7705	8139	8148	8157	8158	8168
		S/T	0.47	0.56	0.63	0.63	0.72	0.45	0.52	0.60	0.60	0.68	0.42	0.49	0.56	0.56	0.64	0.40	0.47	0.53	0.53	0.60
		PI	0.47	0.47	0.47	0.47	0.47	0.49	0.49	0.49	0.49	0.50	0.52	0.52	0.52	0.52	0.53	0.55	0.56	0.56	0.56	0.56
	-13°F 25°C	TC	7401	7411	7419	7420	7430	7847	7857	7864	7866	7875	8316	8327	8336	8338	8347	8817	8827	8836	8838	8849
		S/T	0.48	0.57	0.64	0.64	0.73	0.45	0.53	0.61	0.61	0.69	0.43	0.50	0.57	0.57	0.65	0.40	0.47	0.54	0.54	0.62
		PI	0.48	0.48	0.48	0.48	0.48	0.51	0.51	0.51	0.51	0.51	0.54	0.54	0.54	0.54	0.54	0.58	0.58	0.58	0.58	0.58
	-4°F 20°C	TC	7971	7981	7990	7990	8001	8451	8461	8469	8471	8481	8956	8967	8977	8979	8989	9495	9506	9516	9518	9529
		S/T	0.49	0.58	0.65	0.65	0.75	0.46	0.54	0.62	0.62	0.70	0.44	0.51	0.58	0.58	0.66	0.41	0.48	0.55	0.55	0.63
		PI	0.50	0.50	0.50	0.50	0.50	0.53	0.53	0.53	0.53	0.53	0.56	0.56	0.56	0.56	0.56	0.60	0.60	0.60	0.60	0.60
	0°F 17.8°C	TC	8224	8235	8244	8244	8255	8719	8730	8738	8740	8750	9240	9252	9262	9264	9275	9797	9808	9818	9820	9832
		S/T	0.49	0.58	0.66	0.66	0.75	0.47	0.55	0.62	0.62	0.71	0.44	0.52	0.59	0.59	0.67	0.41	0.49	0.55	0.55	0.63
		PI	0.51	0.51	0.51	0.51	0.51	0.54	0.54	0.54	0.54	0.54	0.57	0.57	0.57	0.57	0.57	0.60	0.61	0.61	0.61	0.61
	5°F 15°C	TC	8540	8551	8561	8561	8573	9055	9065	9074	9076	9087	9596	9608	9619	9621	9631	10174	10185	10196	10197	10210
		S/T	0.50	0.58	0.66	0.66	0.76	0.47	0.55	0.63	0.63	0.71	0.44	0.52	0.59	0.59	0.67	0.42	0.49	0.56	0.56	0.64
		PI	0.52	0.52	0.52	0.52	0.52	0.55	0.55	0.55	0.55	0.55	0.58	0.58	0.58	0.58	0.58	0.62	0.62	0.62	0.62	0.62
	14°F 10°C	TC	8786	8798	8807	8808	8820	9316	9327	9336	9338	9349	9872	9885	9896	9898	9909	10467	10478	10490	10491	10504
		S/T	0.49	0.57	0.65	0.65	0.74	0.46	0.54	0.62	0.62	0.70	0.44	0.51	0.58	0.58	0.66	0.41	0.48	0.55	0.55	0.62
		PI	0.52	0.52	0.52	0.52	0.52	0.55	0.55	0.55	0.55	0.55	0.58	0.58	0.58	0.58	0.59	0.62	0.62	0.62	0.62	0.62
	17°F 10°C	TC	8868	8880	8890	8890	8902	9403	9414	9423	9425	9436	9964	9977	9988	9990	10001	10565	10576	10588	10589	10602
		S/T	0.49	0.57	0.65	0.65	0.74	0.46	0.54	0.61	0.61	0.70	0.43	0.51	0.58	0.58	0.66	0.41	0.48	0.54	0.54	0.62
		PI	0.52	0.52	0.52	0.52	0.52	0.55	0.55	0.55	0.55	0.55	0.58	0.58	0.59	0.59	0.59	0.62	0.62	0.62	0.62	0.62
	23°F 5°C	TC	8818	8830	8839	8840	8852	9349	9360	9370	9372	9383	9908	9921	9932	9934	9945	10505	10516	10528	10529	10542
		S/T	0.48	0.56	0.64	0.64	0.73	0.45	0.53	0.61	0.61	0.69	0.43	0.50	0.57	0.57	0.65	0.40	0.47	0.54	0.54	0.61
		PI	0.51	0.51	0.51	0.51	0.51	0.54	0.54	0.54	0.54	0.54	0.57	0.57	0.57	0.57	0.57	0.60	0.60	0.60	0.60	0.60
	35°F 1.7°C	TC	8718	8729	8739	8739	8751	9243	9254	9263	9265	9276	9795	9808	9819	9821	9832	10385	10397	10408	10410	10423
		S/T	0.47	0.55	0.63	0.63	0.72	0.45	0.52	0.59	0.59	0.68	0.42	0.49	0.56	0.56	0.64	0.40	0.46	0.53	0.53	0.60
		PI	0.48	0.48	0.48	0.48	0.48	0.51	0.51	0.51	0.51	0.51	0.54	0.54	0.54	0.54	0.54	0.57	0.57	0.57	0.57	0.57
	41°F 5°C	TC	8368	8379	8388	8388	8400	8872	8882	8891	8893	8904	9402	9414	9425	9426	9437	9969	9979	9990	9992	10004
		S/T	0.48	0.57	0.64	0.64	0.73	0.46	0.53	0.61	0.61	0.69	0.43	0.50	0.57	0.57	0.65	0.41	0.48	0.54	0.54	0.62
		PI	0.40	0.40	0.40	0.40	0.40	0.42	0.42	0.42	0.42	0.42	0.45	0.45	0.45	0.45	0.45	0.47	0.47	0.47	0.47	0.47
	47°F 8.3°C	TC	8018	8029	8037	8038	8048	8501	8511	8519	8521	8531	9009	9021	9031	9032	9042	9552	9562	9572	9574	9586
		S/T	0.49	0.58	0.66	0.66	0.75	0.47	0.55	0.62	0.62	0.71	0.44	0.52	0.59	0.59	0.67	0.41	0.49	0.55	0.55	0.63
		PI	0.32	0.32	0.32	0.32	0.32	0.34	0.34	0.34	0.34	0.34	0.36	0.36	0.36	0.36	0.36	0.38	0.38	0.38	0.38	0.38
	50°F 10°C	TC	8039	8050	8059	8059	8070	8524	8534	8542	8544	8554	9033	9045	9055	9056	9066	9577	9588	9598	9599	9611
		S/T	0.49	0.57	0.65	0.65	0.74	0.46	0.54	0.61	0.61	0.70	0.43	0.51	0.58	0.58	0.66	0.41	0.48	0.55	0.55	0.62
		PI	0.32	0.33	0.33	0.33	0.33	0.34	0.34	0.35	0.35	0.35	0.36	0.37	0.37	0.37	0.37	0.39	0.39	0.39	0.39	0.39
	59°F 15°C	TC	8103	8114	8123	8123	8134	8591	8602	8610	8612	8622	9105	9117	9127	9128	9139	9653	9664	9674	9676	9688
		S/T	0.47	0.55	0.63	0.63	0.72	0.44	0.52	0.59	0.59	0.68	0.42	0.49	0.56	0.56	0.64	0.40	0.46	0.53	0.53	0.60
		PI	0.35	0.35	0.35	0.35	0.35	0.37	0.37	0.37	0.37	0.37	0.39	0.39	0.39	0.39	0.40	0.42	0.42	0.42	0.42	0.42
	68°F 20°C	TC	8167	8178	8187	8187	8198	8659	8670	8678	8680	8690	9177	9189	9199	9201	9211	9730	9740	9751	9752	9764
		S/T	0.45	0.53	0.61	0.61	0.69	0.43	0.50	0.57	0.57	0.65	0.40	0.47	0.54	0.54	0.61	0.38	0.45	0.51	0.51	0.58
		PI	0.38	0.38	0.38	0.38	0.38	0.40	0.40	0.40	0.40	0.40	0.42	0.42	0.42	0.42	0.42	0.45	0.45	0.45	0.45	0.45
	77°F 25°C	TC	8231	8242	8251	8252	8263	8727	8738	8746	8748	8758	9249	9261	9271	9273	9283	9806	9817	9827	9829	9841
		S/T	0.44	0.51	0.58	0.58	0.67	0.41	0.48	0.55	0.55	0.63	0.39	0.46	0.52	0.52	0.59	0.37	0.43	0.49	0.49	0.56
		PI	0.40	0.40	0.40	0.40	0.40	0.43	0.43	0.43	0.43	0.43	0.45	0.45	0.45	0.45	0.45	0.48	0.48	0.48	0.48	0.48
	82°F 27.8°C	TC	8336	8347	8356	8356	8368	8838	8848	8857	8859	8869	9366	9378	9389	9390	9401	9930	9941	9952	9954	9966
		S/T	0.44	0.52	0.59	0.59	0.67	0.42	0.49	0.56	0.56	0.63	0.39	0.46	0.52	0.52	0.60	0.37	0.43	0.49	0.49	0.56
		PI	0.45	0.45	0.45	0.45	0.45	0.47	0.47	0.48	0.48	0.48	0.50	0.50	0.50	0.50	0.50	0.53	0.53	0.53	0.53	0.53
	86°F 30°C	TC	8506	8518	8527	8527	8539	9019	9030	9038	9040	9051	9558	9570	9581	9583	9593	10134	10145	10156	10157	10170
		S/T	0.46	0.54	0.61	0.61	0.70	0.43	0.51	0.58	0.58	0.66	0.41	0.48	0.55	0.55	0.62	0.39	0.45	0.52	0.52	0.59
		PI	0.52	0.52	0.52	0.52	0.52	0.55	0.55	0.56	0.56	0.56	0.59	0.59	0.59	0.59	0.59	0.62	0.62	0.62	0.62	0.62
	95°F 35°C	TC	8890	8902	8911	8912	8924	9426	9437	9446	9448	9459	9989	10002	10013	10015	10026	10591	10602	10614	10615	10629
		S/T	0.50	0.59	0.67	0.67	0.77	0.48	0.56	0.64	0.64	0.72	0.45	0.53	0.60	0.60	0.68	0.42	0.50	0.57	0.57	0.64
		PI	0.69	0.69	0.69	0.69	0.69	0.73	0.73	0.73	0.74	0.74	0.78	0.78	0.78	0.78	0.78	0.82	0.82	0.83	0.83	0.83
	104°F 40°C	TC	8234	8245	8254	8254	8265	8730	8740	8749	8751	8761	9251	9263	9274	9276	9286	9809	9820	9830	9832	9844
		S/T	0.54	0.64	0.72	0.72	0.82	0.51	0.60	0.68	0.68	0.78	0.48	0.57	0.64	0.64	0.73	0.46	0.53	0.61	0.61	0.69
		PI	0.72	0.73	0.73	0.73	0.73	0.77	0.77	0.77	0.77	0.77	0.81	0.81	0.82	0.82	0.82	0.86	0.86	0.86	0.86	0.87
	110°F 43°C	TC	7840	7850	7859	7859	7870	8312	8322	8330	8332	8342	8809	8820	8830	8832	8842	9340	9350	9360	9362	9373
		S/T	0.56	0.66	0.75	0.75	0.86	0.53	0.63	0.71	0.71	0.81	0.50	0.59	0.67	0.67	0.76	0.47	0.56	0.63	0.63	0.72
		PI	0.74	0.75	0.75	0.75	0.75	0.79	0.79	0.79	0.79	0.79	0.84	0.84	0.84	0.84	0.84	0.89	0.89	0.89	0.89	0.89
	115°F 46°C	TC	6425	6433	6440	6441	6449	6812	6820	6827	6828	6836	7219	7228	7236	7238	7246	7654	7662	7671	7672	7681
		S/T	0.58	0.69	0.78	0.78	0.89	0.55	0.65	0.74	0.74	0.84	0.52	0.61	0.69	0.69	0.79	0.49	0.58	0.65	0.65	0.75
		PI	0.66	0.66	0.66	0.66	0.66	0.70	0.70	0.70	0.70	0.70	0.74	0.74	0.74	0.74	0.74	0.78	0.78	0.78	0.78	0.79
	122°F 50°C	TC	4538	4544	4549	4549	4555	4811	4817	4822	4823	4829	5099	5105	5111	5112	5118	5406	5412	5418	5419	5425
		S/T	0.61	0.72	0.82	0.82	0.93	0.58	0.68	0.77	0.77	0.88	0.54	0.64	0.73	0.73	0.83	0.51	0.60	0.68	0.68	0.78
		PI	0.54	0.54	0.54	0.54	0.54	0.57	0.57	0.57	0.57	0.58	0.61	0.61	0.61	0.61	0.61	0.64	0.64	0.65	0.65	0.65

Table 23 – One-Way Cassette Cooling Performance (6K) (Continued)

Airflow CFM	Out-door DB	ID WB	60.8°F (16.0°C)					64.4°F (16.0°C)					67.0°F (19.4°C)					71.6°F (22.0°C)				
		ID DB	73.4°F 23.0°C	77.0°F 25.0°C	80.0°F 26.7°C	80.6°F 27.0°C	84.2°F 29.0°C	73.4°F 23.0°C	77.0°F 25.0°C	80.0°F 26.7°C	80.6°F 27.0°C	84.2°F 29.0°C	73.4°F 23.0°C	77.0°F 25.0°C	80.0°F 26.7°C	80.6°F 27.0°C	84.2°F 29.0°C	73.4°F 23.0°C	77.0°F 25.0°C	80.0°F 26.7°C	80.6°F 27.0°C	84.2°F 29.0°C
294	-22°F 30°C	TC	7694	7705	7713	7713	7724	8158	8168	8176	8177	8187	8645	8657	8666	8668	8677	9166	9176	9186	9188	9199
		S/T	0.53	0.63	0.71	0.71	0.81	0.50	0.59	0.67	0.67	0.77	0.47	0.56	0.63	0.63	0.72	0.45	0.53	0.60	0.60	0.68
		PI	0.51	0.52	0.52	0.52	0.52	0.55	0.55	0.55	0.55	0.55	0.58	0.58	0.58	0.58	0.58	0.61	0.61	0.61	0.61	0.61
	-13°F 25°C	TC	8335	8347	8356	8356	8367	8838	8848	8857	8859	8869	9366	9378	9388	9390	9401	9930	9941	9952	9953	9966
		S/T	0.54	0.64	0.72	0.72	0.83	0.51	0.60	0.68	0.68	0.78	0.48	0.57	0.64	0.64	0.73	0.46	0.53	0.61	0.61	0.69
		PI	0.53	0.53	0.53	0.53	0.54	0.57	0.57	0.57	0.57	0.57	0.60	0.60	0.60	0.60	0.60	0.64	0.64	0.64	0.64	0.64
	-4°F 20°C	TC	8977	8989	8998	8999	9011	9518	9529	9538	9540	9551	10086	10099	10111	10112	10124	10694	10706	10717	10719	10732
		S/T	0.55	0.65	0.74	0.74	0.84	0.52	0.61	0.69	0.69	0.79	0.49	0.58	0.66	0.66	0.75	0.46	0.54	0.62	0.62	0.70
		PI	0.55	0.55	0.55	0.55	0.55	0.59	0.59	0.59	0.59	0.59	0.62	0.62	0.62	0.62	0.62	0.66	0.66	0.66	0.66	0.66
	0°F 17.8°C	TC	9262	9274	9284	9284	9297	9820	9831	9841	9843	9855	10406	10420	10432	10433	10445	11033	11045	11057	11059	11073
		S/T	0.56	0.65	0.74	0.74	0.85	0.52	0.62	0.70	0.70	0.80	0.49	0.58	0.66	0.66	0.75	0.47	0.55	0.62	0.62	0.71
		PI	0.56	0.56	0.56	0.56	0.56	0.59	0.60	0.60	0.60	0.60	0.63	0.63	0.63	0.63	0.63	0.67	0.67	0.67	0.67	0.67
	5°F 15°C	TC	9618	9631	9641	9642	9655	10197	10209	10220	10222	10234	10807	10821	10833	10835	10847	11458	11470	11483	11485	11499
		S/T	0.56	0.66	0.75	0.75	0.85	0.53	0.62	0.71	0.71	0.80	0.50	0.59	0.67	0.67	0.76	0.47	0.55	0.63	0.63	0.72
		PI	0.57	0.57	0.57	0.57	0.57	0.61	0.61	0.61	0.61	0.61	0.64	0.64	0.64	0.64	0.64	0.68	0.68	0.68	0.68	0.68
	14°F 10°C	TC	9895	9908	9919	9919	9933	10491	10504	10514	10516	10529	11118	11133	11145	11147	11159	11788	11801	11814	11815	11830
		S/T	0.55	0.65	0.73	0.73	0.84	0.52	0.61	0.69	0.69	0.79	0.49	0.58	0.65	0.65	0.75	0.46	0.54	0.62	0.62	0.70
		PI	0.57	0.57	0.57	0.57	0.58	0.61	0.61	0.61	0.61	0.61	0.64	0.65	0.65	0.65	0.65	0.68	0.68	0.68	0.68	0.69
	17°F 10°C	TC	9987	10001	10012	10012	10026	10589	10602	10612	10614	10627	11222	11236	11249	11251	11264	11898	11911	11924	11926	11941
		S/T	0.55	0.64	0.73	0.73	0.83	0.52	0.61	0.69	0.69	0.78	0.49	0.57	0.65	0.65	0.74	0.46	0.54	0.61	0.61	0.70
		PI	0.57	0.57	0.58	0.58	0.58	0.61	0.61	0.61	0.61	0.61	0.64	0.65	0.65	0.65	0.65	0.68	0.68	0.69	0.69	0.69
	23°F 5°C	TC	9931	9944	9955	9955	9969	10529	10542	10552	10554	10567	11158	11173	11185	11187	11200	11831	11844	11856	11858	11873
		S/T	0.54	0.64	0.72	0.72	0.82	0.51	0.60	0.68	0.68	0.78	0.48	0.57	0.64	0.64	0.73	0.46	0.53	0.61	0.61	0.69
		PI	0.56	0.56	0.56	0.56	0.56	0.59	0.59	0.59	0.59	0.59	0.63	0.63	0.63	0.63	0.63	0.67	0.67	0.67	0.67	0.67
	35°F 1.7°C	TC	9818	9831	9842	9842	9855	10410	10422	10432	10434	10447	11031	11046	11058	11060	11073	11696	11709	11722	11723	11738
		S/T	0.53	0.62	0.71	0.71	0.81	0.50	0.59	0.67	0.67	0.76	0.47	0.55	0.63	0.63	0.72	0.45	0.52	0.59	0.59	0.68
		PI	0.53	0.53	0.53	0.53	0.53	0.56	0.56	0.56	0.56	0.56	0.59	0.59	0.59	0.60	0.60	0.63	0.63	0.63	0.63	0.63
	41°F 5°C	TC	9424	9437	9447	9447	9460	9992	10004	10013	10015	10027	10589	10602	10614	10616	10628	11227	11239	11251	11253	11267
		S/T	0.54	0.64	0.72	0.72	0.83	0.51	0.60	0.68	0.68	0.78	0.48	0.57	0.64	0.64	0.74	0.46	0.54	0.61	0.61	0.69
		PI	0.44	0.44	0.44	0.44	0.44	0.47	0.47	0.47	0.47	0.47	0.49	0.49	0.49	0.49	0.49	0.52	0.52	0.52	0.52	0.52
	47°F 8.3°C	TC	9030	9042	9052	9052	9064	9574	9585	9595	9597	9608	10146	10159	10170	10172	10184	10757	10769	10781	10782	10796
		S/T	0.56	0.65	0.74	0.74	0.84	0.52	0.62	0.70	0.70	0.80	0.49	0.58	0.66	0.66	0.75	0.47	0.55	0.62	0.62	0.71
		PI	0.35	0.35	0.35	0.35	0.35	0.37	0.37	0.37	0.37	0.37	0.39	0.39	0.39	0.39	0.39	0.42	0.42	0.42	0.42	0.42
	50°F 10°C	TC	9054	9066	9076	9076	9088	9599	9611	9620	9622	9634	10173	10186	10198	10199	10211	10786	10798	10809	10811	10824
		S/T	0.55	0.64	0.73	0.73	0.83	0.52	0.61	0.69	0.69	0.79	0.49	0.57	0.65	0.65	0.74	0.46	0.54	0.61	0.62	0.70
		PI	0.36	0.36	0.36	0.36	0.36	0.38	0.38	0.38	0.38	0.38	0.40	0.40	0.40	0.40	0.40	0.43	0.43	0.43	0.43	0.43
	59°F 15°C	TC	9126	9138	9148	9148	9161	9676	9687	9697	9699	9710	10254	10267	10279	10281	10292	10872	10884	10895	10897	10911
		S/T	0.53	0.62	0.71	0.71	0.81	0.50	0.59	0.67	0.67	0.76	0.47	0.55	0.63	0.63	0.72	0.45	0.52	0.59	0.59	0.68
		PI	0.39	0.39	0.39	0.39	0.39	0.41	0.41	0.41	0.41	0.41	0.44	0.44	0.44	0.44	0.44	0.46	0.46	0.46	0.46	0.46
	68°F 20°C	TC	9198	9210	9220	9221	9233	9752	9764	9773	9775	9787	10335	10348	10360	10362	10373	10958	10970	10981	10983	10997
		S/T	0.51	0.60	0.68	0.68	0.78	0.48	0.57	0.64	0.64	0.73	0.46	0.53	0.61	0.61	0.69	0.43	0.50	0.57	0.57	0.65
		PI	0.42	0.42	0.42	0.42	0.42	0.44	0.44	0.44	0.44	0.44	0.47	0.47	0.47	0.47	0.47	0.50	0.50	0.50	0.50	0.50
	77°F 25°C	TC	9270	9283	9293	9293	9305	9829	9840	9850	9852	9864	10416	10429	10441	10443	10455	11044	11056	11068	11069	11083
		S/T	0.49	0.58	0.66	0.66	0.75	0.46	0.55	0.62	0.62	0.71	0.44	0.51	0.58	0.58	0.67	0.41	0.49	0.55	0.55	0.63
		PI	0.44	0.44	0.45	0.45	0.45	0.47	0.47	0.47	0.47	0.47	0.50	0.50	0.50	0.50	0.50	0.53	0.53	0.53	0.53	0.53
	82°F 27.8°C	TC	9388	9400	9410	9411	9424	9953	9965	9975	9977	9989	10548	10562	10574	10576	10587	11184	11196	11208	11210	11224
		S/T	0.50	0.58	0.66	0.66	0.76	0.47	0.55	0.63	0.63	0.71	0.44	0.52	0.59	0.59	0.67	0.42	0.49	0.56	0.56	0.63
		PI	0.49	0.49	0.50	0.50	0.50	0.52	0.52	0.52	0.53	0.53	0.56	0.56	0.56	0.56	0.56	0.59	0.59	0.59	0.59	0.59
	86°F 30°C	TC	9580	9593	9603	9603	9616	10157	10169	10179	10181	10193	10764	10778	10790	10792	10804	11413	11425	11437	11439	11453
		S/T	0.52	0.61	0.69	0.69	0.79	0.49	0.57	0.65	0.65	0.74	0.46	0.54	0.62	0.62	0.70	0.44	0.51	0.58	0.58	0.66
		PI	0.58	0.58	0.58	0.58	0.58	0.61	0.61	0.61	0.61	0.61	0.65	0.65	0.65	0.65	0.65	0.69	0.69	0.69	0.69	0.69
	95°F 35°C	TC	10012	10025	10036	10037	10050	10615	10628	10638	10641	10653	11250	11264	11277	11279	11291	11927	11940	11953	11955	11970
		S/T	0.57	0.67	0.76	0.76	0.86	0.54	0.63	0.72	0.72	0.82	0.51	0.59	0.67	0.67	0.77	0.48	0.56	0.64	0.64	0.73
		PI	0.76	0.77	0.77	0.77	0.77	0.81	0.81	0.81	0.81	0.81	0.86	0.86	0.86	0.86	0.86	0.91	0.91	0.91	0.91	0.91
	104°F 40°C	TC	9273	9285	9295	9296	9308	9832	9843	9853	9855	9867	10419	10433	10444	10446	10458	11047	11059	11071	11073	11086
		S/T	0.61	0.72	0.81	0.81	0.93	0.58	0.68	0.77	0.77	0.88	0.54	0.64	0.72	0.72	0.83	0.51	0.60	0.68	0.68	0.78
		PI	0.80	0.80	0.80	0.80	0.80	0.85	0.85	0.85	0.85	0.85	0.90	0.90	0.90	0.90	0.90	0.95	0.95	0.96	0.96	0.96
	110°F 43°C	TC	8829	8841	8851	8851	8863	9362	9373	9382	9384	9395	9921	9934	9945	9947	9958	10519	10530	10542	10543	10556
		S/T	0.64	0.75	0.85	0.85	0.97	0.60	0.70	0.80	0.80	0.91	0.57	0.66	0.75	0.75	0.86	0.53	0.63	0.71	0.71	0.81
		PI	0.82	0.82	0.82	0.82	0.83	0.87	0.87	0.87	0.87	0.87	0.92	0.92	0.93	0.93	0.93	0.98	0.98	0.98	0.98	0.98
	115°F 46°C	TC	7236	7245	7253	7254	7263	7672	7681	7688	7690	7699	8130	8141	8150	8151	8160	8620	8629	8639	8640	8651
		S/T	0.66	0.77	0.88	0.88	1.00	0.62	0.73	0.83	0.83	0.94	0.59	0.69	0.78	0.78	0.89	0.55	0.65	0.74	0.74	0.84
		PI	0.73	0.73	0.73	0.73	0.73	0.77	0.77	0.77	0.77	0.77	0.82	0.82	0.82	0.82	0.82	0.86	0.87	0.87	0.87	0.87
	122°F 50°C	TC	5111	5118	5123	5123	5130	5419	5425	5430	5432	5438	5742	5750	5756	5757	5764	6088	6095	6102	6103	6110
		S/T	0.69	0.81	0.92	0.92	1.00	0.65	0.76	0.87	0.87	0.99	0.61	0.72	0.82	0.82	0.93	0.58	0.68	0.77	0.77	0.88
		PI	0.60	0.60	0.60	0.60	0.60	0.63	0.63	0.63	0.63	0.64	0.67	0.67	0.67	0.67	0.67	0.71	0.71	0.71	0.71	0.71

Table 23 – One-Way Cassette Cooling Performance (6K) (Continued)

Airflow CFM	Out-door DB	ID WB	60.8°F (16.0°C)					64.4°F (16.0°C)					67.0°F (19.4°C)					71.6°F (22.0°C)				
		ID DB	73.4°F 23.0°C	77.0°F 25.0°C	80.0°F 26.7°C	80.6°F 27.0°C	84.2°F 29.0°C	73.4°F 23.0°C	77.0°F 25.0°C	80.0°F 26.7°C	80.6°F 27.0°C	84.2°F 29.0°C	73.4°F 23.0°C	77.0°F 25.0°C	80.0°F 26.7°C	80.6°F 27.0°C	84.2°F 29.0°C	73.4°F 23.0°C	77.0°F 25.0°C	80.0°F 26.7°C	80.6°F 27.0°C	84.2°F 29.0°C
341	-22°F 30°C	TC	8665	8677	8686	8687	8698	9188	9198	9208	9209	9220	9736	9749	9760	9762	9773	10323	10334	10346	10347	10360
		S/T	0.60	0.71	0.80	0.80	0.91	0.57	0.67	0.76	0.76	0.86	0.53	0.63	0.71	0.71	0.81	0.50	0.59	0.67	0.67	0.77
		PI	0.57	0.57	0.58	0.58	0.58	0.61	0.61	0.61	0.61	0.61	0.64	0.65	0.65	0.65	0.65	0.68	0.68	0.68	0.69	0.69
	-13°F 25°C	TC	9387	9400	9410	9411	9423	9953	9965	9975	9977	9989	10548	10562	10573	10575	10587	11183	11196	11208	11209	11223
		S/T	0.61	0.72	0.82	0.82	0.93	0.58	0.68	0.77	0.77	0.88	0.54	0.64	0.73	0.73	0.83	0.51	0.60	0.68	0.68	0.78
		PI	0.59	0.60	0.60	0.60	0.60	0.63	0.63	0.63	0.63	0.63	0.67	0.67	0.67	0.67	0.67	0.71	0.71	0.71	0.71	0.71
	-4°F 20°C	TC	10110	10123	10134	10135	10148	10719	10732	10742	10744	10757	11359	11374	11387	11389	11401	12044	12057	12070	12072	12087
		S/T	0.62	0.73	0.83	0.83	0.94	0.59	0.69	0.78	0.78	0.89	0.55	0.65	0.74	0.74	0.84	0.52	0.61	0.70	0.70	0.79
		PI	0.62	0.62	0.62	0.62	0.62	0.65	0.65	0.65	0.65	0.66	0.69	0.69	0.69	0.69	0.69	0.73	0.73	0.74	0.74	0.74
	0°F 17.8°C	TC	10431	10445	10456	10456	10470	11059	11072	11083	11085	11099	11720	11735	11748	11750	11763	12426	12439	12453	12455	12470
		S/T	0.63	0.73	0.84	0.84	0.95	0.59	0.69	0.79	0.79	0.90	0.56	0.65	0.74	0.74	0.85	0.53	0.62	0.70	0.70	0.80
		PI	0.63	0.63	0.63	0.63	0.63	0.66	0.66	0.66	0.66	0.67	0.70	0.70	0.70	0.70	0.71	0.75	0.75	0.75	0.75	0.75
	5°F 15°C	TC	10832	10846	10858	10858	10873	11484	11498	11509	11512	11525	12171	12186	12200	12202	12216	12904	12918	12932	12934	12950
		S/T	0.63	0.74	0.84	0.84	0.96	0.60	0.70	0.80	0.80	0.91	0.56	0.66	0.75	0.75	0.86	0.53	0.62	0.71	0.71	0.81
		PI	0.64	0.64	0.64	0.64	0.64	0.68	0.68	0.68	0.68	0.68	0.72	0.72	0.72	0.72	0.72	0.76	0.76	0.76	0.76	0.76
	14°F 10°C	TC	11144	11159	11171	11171	11186	11815	11829	11841	11843	11857	12521	12538	12552	12554	12568	13276	13290	13305	13307	13323
		S/T	0.62	0.73	0.83	0.83	0.94	0.59	0.69	0.78	0.78	0.89	0.55	0.65	0.74	0.74	0.84	0.52	0.61	0.69	0.69	0.79
		PI	0.64	0.64	0.64	0.64	0.64	0.68	0.68	0.68	0.68	0.68	0.72	0.72	0.72	0.72	0.72	0.76	0.76	0.76	0.76	0.76
	17°F 10°C	TC	11248	11263	11275	11276	11291	11926	11940	11952	11954	11968	12638	12655	12669	12671	12685	13400	13414	13429	13431	13448
		S/T	0.62	0.72	0.82	0.82	0.94	0.58	0.68	0.78	0.78	0.88	0.55	0.64	0.73	0.73	0.83	0.52	0.61	0.69	0.69	0.79
		PI	0.64	0.64	0.64	0.64	0.64	0.68	0.68	0.68	0.68	0.68	0.72	0.72	0.72	0.72	0.72	0.76	0.76	0.76	0.76	0.77
	23°F 5°C	TC	11184	11199	11211	11212	11227	11858	11872	11884	11886	11901	12567	12583	12597	12599	12614	13324	13338	13353	13355	13372
		S/T	0.61	0.72	0.81	0.81	0.93	0.58	0.68	0.77	0.77	0.88	0.54	0.64	0.72	0.72	0.83	0.51	0.60	0.68	0.68	0.78
		PI	0.62	0.62	0.62	0.62	0.63	0.66	0.66	0.66	0.66	0.66	0.70	0.70	0.70	0.70	0.70	0.74	0.74	0.74	0.74	0.75
	35°F 1.7°C	TC	11057	11072	11084	11084	11099	11723	11737	11749	11751	11765	12424	12440	12454	12456	12470	13172	13187	13201	13203	13220
		S/T	0.60	0.70	0.80	0.80	0.91	0.56	0.66	0.75	0.75	0.86	0.53	0.62	0.71	0.71	0.81	0.50	0.59	0.67	0.67	0.76
		PI	0.59	0.59	0.59	0.59	0.59	0.62	0.63	0.63	0.63	0.63	0.66	0.66	0.66	0.66	0.66	0.70	0.70	0.70	0.70	0.70
	41°F 5°C	TC	10613	10628	10639	10639	10654	11253	11266	11277	11280	11293	11925	11941	11954	11956	11970	12644	12657	12671	12673	12689
		S/T	0.61	0.72	0.82	0.82	0.93	0.58	0.68	0.77	0.77	0.88	0.54	0.64	0.73	0.73	0.83	0.51	0.60	0.69	0.69	0.78
		PI	0.49	0.49	0.49	0.49	0.49	0.52	0.52	0.52	0.52	0.52	0.55	0.55	0.55	0.55	0.55	0.58	0.58	0.58	0.58	0.59
	47°F 8.3°C	TC	10169	10183	10194	10195	10208	10782	10795	10806	10808	10821	11426	11441	11454	11456	11469	12115	12128	12141	12143	12158
		S/T	0.63	0.73	0.83	0.83	0.95	0.59	0.69	0.79	0.79	0.90	0.56	0.65	0.74	0.74	0.85	0.53	0.62	0.70	0.70	0.80
		PI	0.39	0.39	0.39	0.39	0.39	0.41	0.41	0.41	0.41	0.41	0.44	0.44	0.44	0.44	0.44	0.46	0.46	0.47	0.47	0.47
	50°F 10°C	TC	10197	10210	10221	10222	10235	10811	10824	10834	10837	10849	11457	11472	11485	11487	11500	12147	12160	12174	12176	12191
		S/T	0.62	0.73	0.82	0.82	0.94	0.58	0.68	0.78	0.78	0.89	0.55	0.65	0.73	0.73	0.84	0.52	0.61	0.69	0.69	0.79
		PI	0.40	0.40	0.40	0.40	0.40	0.42	0.42	0.43	0.43	0.43	0.45	0.45	0.45	0.45	0.45	0.48	0.48	0.48	0.48	0.48
	59°F 15°C	TC	10278	10292	10303	10303	10317	10897	10910	10921	10923	10936	11548	11563	11576	11578	11591	12244	12257	12271	12272	12288
		S/T	0.60	0.70	0.80	0.80	0.91	0.56	0.66	0.75	0.75	0.86	0.53	0.62	0.71	0.71	0.81	0.50	0.59	0.67	0.67	0.76
		PI	0.43	0.43	0.43	0.43	0.43	0.46	0.46	0.46	0.46	0.46	0.49	0.49	0.49	0.49	0.49	0.51	0.52	0.52	0.52	0.52
	68°F 20°C	TC	10359	10373	10384	10384	10398	10983	10996	11007	11009	11022	11639	11654	11667	11670	11683	12341	12354	12368	12369	12385
		S/T	0.58	0.68	0.77	0.77	0.88	0.54	0.64	0.72	0.72	0.83	0.51	0.60	0.68	0.68	0.78	0.48	0.57	0.65	0.65	0.74
		PI	0.46	0.46	0.46	0.46	0.47	0.49	0.49	0.49	0.49	0.49	0.52	0.52	0.52	0.52	0.52	0.55	0.55	0.55	0.55	0.55
	77°F 25°C	TC	10440	10454	10465	10466	10480	11069	11082	11093	11096	11109	11731	11746	11759	11761	11774	12437	12451	12464	12466	12482
		S/T	0.55	0.65	0.74	0.74	0.84	0.52	0.61	0.70	0.70	0.80	0.49	0.58	0.66	0.66	0.75	0.47	0.55	0.62	0.62	0.71
		PI	0.50	0.50	0.50	0.50	0.50	0.53	0.53	0.53	0.53	0.53	0.56	0.56	0.56	0.56	0.56	0.59	0.59	0.59	0.59	0.59
	82°F 27.8°C	TC	10573	10587	10598	10599	10613	11210	11223	11234	11236	11250	11879	11895	11908	11910	11924	12595	12609	12623	12625	12640
		S/T	0.56	0.66	0.75	0.75	0.85	0.53	0.62	0.70	0.70	0.80	0.50	0.58	0.66	0.66	0.76	0.47	0.55	0.63	0.63	0.71
		PI	0.55	0.55	0.55	0.55	0.55	0.58	0.58	0.59	0.59	0.59	0.62	0.62	0.62	0.62	0.62	0.66	0.66	0.66	0.66	0.66
	86°F 30°C	TC	10789	10803	10815	10816	10830	11439	11453	11464	11466	11480	12123	12138	12152	12154	12168	12853	12867	12881	12883	12899
		S/T	0.58	0.69	0.78	0.78	0.89	0.55	0.65	0.74	0.74	0.84	0.52	0.61	0.69	0.69	0.79	0.49	0.58	0.65	0.65	0.75
		PI	0.64	0.64	0.65	0.65	0.65	0.68	0.68	0.68	0.68	0.68	0.72	0.72	0.73	0.73	0.73	0.77	0.77	0.77	0.77	0.77
	95°F 35°C	TC	11276	11291	11303	11303	11319	11955	11969	11981	11983	11998	12669	12686	12700	12702	12717	13433	13447	13462	13464	13481
		S/T	0.64	0.75	0.85	0.85	0.97	0.60	0.71	0.81	0.81	0.92	0.57	0.67	0.76	0.76	0.87	0.54	0.63	0.72	0.72	0.82
		PI	0.85	0.85	0.85	0.85	0.86	0.90	0.90	0.91	0.91	0.91	0.96	0.96	0.96	0.96	0.96	1.02	1.02	1.02	1.02	1.02
	104°F 40°C	TC	10443	10457	10469	10469	10483	11073	11086	11097	11099	11112	11734	11749	11763	11765	11778	12441	12455	12468	12470	12486
		S/T	0.69	0.81	0.92	0.92	1.00	0.65	0.76	0.87	0.87	0.99	0.61	0.72	0.82	0.82	0.93	0.58	0.68	0.77	0.77	0.88
		PI	0.89	0.89	0.89	0.89	0.90	0.95	0.95	0.95	0.95	0.95	1.00	1.00	1.01	1.01	1.01	1.06	1.06	1.07	1.07	1.07
	110°F 43°C	TC	9944	9957	9968	9968	9982	10543	10556	10566	10568	10581	11173	11188	11200	11202	11215	11846	11859	11872	11874	11889
		S/T	0.72	0.84	0.96	0.96	1.00	0.68	0.79	0.90	0.90	1.00	0.64	0.75	0.85	0.85	0.97	0.60	0.71	0.80	0.80	0.91
		PI	0.92	0.92	0.92	0.92	0.92	0.97	0.97	0.97	0.97	0.98	1.03	1.03	1.03	1.03	1.03	1.09	1.09	1.09	1.09	1.10
	115°F 46°C	TC	8149	8160	8169	8169	8180	8640	8650	8659	8661	8671	9156	9168	9178	9180	9190	9708	9718	9729	9731	9743
		S/T	0.74	0.87	0.99	0.99	1.00	0.70	0.82	0.93	0.93	1.00	0.66	0.77	0.88	0.88	1.00	0.62	0.73	0.83	0.83	0.95
		PI	0.81	0.81	0.81	0.81	0.81	0.86	0.86	0.86	0.86	0.86	0.91	0.91	0.91	0.91	0.91	0.96	0.97	0.97	0.97	0.97
	122°F 50°C	TC	5756	5763	5770	5770	5778	6103	6110	6116	6117	6124	6467	6476	6483	6484	6491	6857	6864	6872	6873	6881
		S/T	0.75	0.88	1.00	1.00	1.00	0.73	0.86	0.98	0.98	1.00	0.69	0.81	0.92	0.92	1.00	0.65	0.76	0.87	0.87	0.99
		PI	0.67	0.67	0.67	0.67	0.67	0.71	0.71	0.71	0.71	0.71	0.75	0.75	0.75	0.75	0.75	0.79	0.79	0.80	0.80	0.80

NOTE: Values in gray are extrapolated based on tested performance.

Table 24 – One-Way Cassette Heating Performance (6K)

AIRFLOW (CFM)	OUTDOOR DB	HEATING PERFORMANCE AT INDOOR DRY BULB TEMPERATURE									
		TC: Total Heating Capacity (BTU/hr)					PI: Power Input (kW)				
		Indoor Conditions (DB)					Indoor Conditions (DB)				
		60.8°F (16.0°C)	68°F (20.0°C)	70°F (21.1°C)	71.6°F (22.0°C)	75.2°F (24.0°C)	60.8°F (16.0°C)	68°F (20.0°C)	70°F (21.1°C)	71.6°F (22.0°C)	75.2°F (24.0°C)
235	-22°F (-30.0°C)	2830	2774	2760	2697	2561	0.64	0.64	0.64	0.65	0.65
	-13°F (-25.0°C)	3805	3729	3710	3625	3443	0.68	0.68	0.69	0.69	0.69
	-4°F (-20.0°C)	4595	4503	4480	4378	4157	0.73	0.73	0.74	0.74	0.74
	0°F (-17.8°C)	5137	5035	5009	4895	4648	0.72	0.73	0.73	0.73	0.73
	5°F (-15.0°C)	5815	5699	5671	5541	5263	0.71	0.72	0.72	0.72	0.73
	14°F (-10.0°C)	6569	6438	6406	6260	5945	0.77	0.78	0.78	0.78	0.79
	17°F (-8.3°C)	6820	6684	6651	6499	6172	0.79	0.80	0.80	0.80	0.81
	22°F (-5.6°C)	7135	6992	6957	6798	6456	0.80	0.81	0.81	0.81	0.82
	27°F (-2.8°C)	7449	7300	7263	7097	6740	0.81	0.82	0.82	0.82	0.83
	32°F (0.0°C)	7763	7608	7570	7397	7025	0.82	0.83	0.83	0.83	0.84
	35°F (1.7°C)	7951	7792	7753	7576	7195	0.83	0.84	0.84	0.84	0.84
	37°F (2.8°C)	8182	8018	7978	7796	7404	0.81	0.81	0.81	0.82	0.82
	42°F (5.6°C)	8757	8582	8539	8344	7924	0.75	0.75	0.75	0.76	0.76
	44.6°F (7.0°C)	8988	8808	8764	8564	8133	0.72	0.73	0.73	0.73	0.73
	47°F (8.3°C)	9333	9147	9101	8893	8446	0.69	0.69	0.69	0.69	0.70
	52°F (11.1°C)	9650	9457	9410	9195	8733	0.65	0.65	0.66	0.66	0.66
	57F (13.9°C)	9967	9767	9718	9496	9018	0.61	0.62	0.62	0.62	0.62
	59°F (15.0°C)	10093	9891	9842	9617	9134	0.60	0.60	0.60	0.60	0.61
	62°F (16.7°C)	10283	10078	10027	9798	9305	0.57	0.58	0.58	0.58	0.58
	64.4°F (18.0°C)	10435	10227	10176	9943	9443	0.56	0.56	0.56	0.56	0.57
	69.8°F (21.0°C)	10777	10562	10509	10269	9752	0.52	0.52	0.52	0.52	0.52
	75.2°F (24.0°C)	11119	10897	10843	10595	10062	0.48	0.48	0.48	0.48	0.48
259	-22°F (-30.0°C)	3251	3186	3170	3098	2942	0.71	0.71	0.72	0.72	0.72
	-13°F (-25.0°C)	4285	4200	4179	4083	3878	0.75	0.76	0.76	0.76	0.77
	-4°F (-20.0°C)	5175	5071	5046	4931	4683	0.81	0.82	0.82	0.82	0.82
	0°F (-17.8°C)	5786	5670	5642	5513	5236	0.80	0.81	0.81	0.81	0.81
	5°F (-15.0°C)	6549	6418	6386	6240	5926	0.79	0.80	0.80	0.80	0.81
	14°F (-10.0°C)	7398	7250	7214	7049	6695	0.86	0.87	0.87	0.87	0.87
	17°F (-8.3°C)	7681	7528	7490	7319	6951	0.88	0.89	0.89	0.89	0.90
	22°F (-5.6°C)	8035	7874	7835	7656	7271	0.89	0.90	0.90	0.90	0.91
	27°F (-2.8°C)	8389	8221	8180	7993	7591	0.91	0.91	0.91	0.92	0.92
	32°F (0.0°C)	8743	8568	8525	8330	7911	0.92	0.92	0.93	0.93	0.93
	35°F (1.7°C)	8955	8776	8732	8532	8103	0.92	0.93	0.93	0.93	0.94
	37°F (2.8°C)	9214	9030	8985	8780	8338	0.90	0.90	0.91	0.91	0.91
	42°F (5.6°C)	9863	9666	9617	9397	8925	0.83	0.84	0.84	0.84	0.84
	44.6°F (7.0°C)	10122	9920	9870	9644	9159	0.80	0.81	0.81	0.81	0.82
	47°F (8.3°C)	10511	10301	10249	10015	9511	0.76	0.77	0.77	0.77	0.77
	52°F (11.1°C)	10868	10651	10597	10355	9834	0.72	0.73	0.73	0.73	0.73
	57F (13.9°C)	11225	11000	10945	10695	10157	0.68	0.68	0.69	0.69	0.69
	59°F (15.0°C)	11367	11140	11084	10831	10286	0.66	0.67	0.67	0.67	0.67
	62°F (16.7°C)	11581	11350	11293	11035	10480	0.64	0.64	0.64	0.65	0.65
	64.4°F (18.0°C)	11752	11517	11460	11198	10635	0.62	0.62	0.62	0.63	0.63
	69.8°F (21.0°C)	12138	11895	11835	11564	10983	0.57	0.58	0.58	0.58	0.58
	75.2°F (24.0°C)	12523	12272	12211	11932	11332	0.53	0.53	0.53	0.54	0.54

Table 24 – One-Way Cassette Heating Performance (6K) (Continued)

AIRFLOW (CFM)	OUTDOOR DB	HEATING PERFORMANCE AT INDOOR DRY BULB TEMPERATURE									
		TC: Total Heating Capacity (BTU/hr)					PI: Power Input (kW)				
		Indoor Conditions (DB)					Indoor Conditions (DB)				
		60.8°F (16.0°C)	68°F (20.0°C)	70°F (21.1°C)	71.6°F (22.0°C)	75.2°F (24.0°C)	60.8°F (16.0°C)	68°F (20.0°C)	70°F (21.1°C)	71.6°F (22.0°C)	75.2°F (24.0°C)
294	-22°F (-30.0°C)	3733	3659	3641	3626	3593	0.79	0.79	0.80	0.80	0.80
	-13°F (-25.0°C)	4826	4730	4706	4687	4645	0.84	0.85	0.85	0.85	0.85
	-4°F (-20.0°C)	5828	5711	5683	5660	5609	0.90	0.91	0.91	0.91	0.91
	0°F (-17.8°C)	6516	6386	6354	6328	6271	0.89	0.90	0.90	0.90	0.91
	5°F (-15.0°C)	7376	7228	7192	7163	7099	0.88	0.89	0.89	0.89	0.90
	14°F (-10.0°C)	8332	8165	8125	8092	8019	0.96	0.96	0.97	0.97	0.97
	17°F (-8.3°C)	8651	8478	8435	8402	8326	0.98	0.99	0.99	0.99	1.00
	22°F (-5.6°C)	9049	8868	8824	8789	8710	0.99	1.00	1.00	1.01	1.01
	27°F (-2.8°C)	9448	9259	9212	9176	9093	1.01	1.01	1.02	1.02	1.02
	32°F (0.0°C)	9846	9649	9601	9563	9477	1.02	1.03	1.03	1.03	1.03
	35°F (1.7°C)	10085	9884	9834	9795	9707	1.03	1.03	1.04	1.04	1.04
	37°F (2.8°C)	10377	10170	10119	10078	9988	1.00	1.00	1.01	1.01	1.01
	42°F (5.6°C)	11108	10885	10831	10788	10691	0.92	0.93	0.93	0.93	0.94
	44.6°F (7.0°C)	11400	11172	11116	11071	10972	0.89	0.90	0.90	0.90	0.91
	47°F (8.3°C)	11838	11601	11543	11497	11393	0.85	0.85	0.86	0.86	0.86
	52°F (11.1°C)	12240	11995	11935	11887	11780	0.80	0.81	0.81	0.81	0.81
	57F (13.9°C)	12641	12388	12326	12277	12167	0.75	0.76	0.76	0.76	0.77
	59°F (15.0°C)	12802	12546	12483	12433	12321	0.74	0.74	0.74	0.75	0.75
	62°F (16.7°C)	13043	12782	12718	12667	12553	0.71	0.71	0.72	0.72	0.72
	64.4°F (18.0°C)	13236	12971	12906	12855	12739	0.69	0.69	0.69	0.70	0.70
	69.8°F (21.0°C)	13670	13396	13329	13276	13156	0.64	0.64	0.64	0.65	0.65
	75.2°F (24.0°C)	14103	13821	13752	13697	13574	0.59	0.59	0.59	0.60	0.60
341	-22°F (-30.0°C)	4205	4121	4100	4084	4047	0.87	0.88	0.88	0.89	0.89
	-13°F (-25.0°C)	5435	5327	5300	5279	5231	0.93	0.94	0.94	0.94	0.95
	-4°F (-20.0°C)	6563	6432	6400	6374	6317	1.00	1.01	1.01	1.01	1.01
	0°F (-17.8°C)	7338	7192	7156	7127	7063	0.99	1.00	1.00	1.00	1.01
	5°F (-15.0°C)	8307	8141	8100	8068	7995	0.98	0.99	0.99	0.99	1.00
	14°F (-10.0°C)	9384	9196	9150	9113	9031	1.06	1.07	1.07	1.07	1.08
	17°F (-8.3°C)	9743	9548	9500	9462	9377	1.09	1.10	1.10	1.10	1.11
	22°F (-5.6°C)	10191	9988	9938	9898	9809	1.10	1.11	1.11	1.12	1.12
	27°F (-2.8°C)	10640	10427	10375	10334	10241	1.12	1.13	1.13	1.13	1.14
	32°F (0.0°C)	11089	10867	10813	10770	10673	1.13	1.14	1.14	1.14	1.15
	35°F (1.7°C)	11358	11131	11075	11031	10932	1.14	1.15	1.15	1.15	1.16
	37°F (2.8°C)	11687	11453	11396	11351	11248	1.11	1.12	1.12	1.12	1.12
	42°F (5.6°C)	12510	12259	12198	12149	12040	1.02	1.03	1.03	1.04	1.04
	44.6°F (7.0°C)	12839	12582	12519	12469	12357	0.99	1.00	1.00	1.00	1.01
	47°F (8.3°C)	13332	13065	13000	12948	12831	0.94	0.95	0.95	0.95	0.96
	52°F (11.1°C)	13784	13509	13441	13387	13267	0.89	0.90	0.90	0.90	0.90
	57F (13.9°C)	14237	13952	13882	13827	13702	0.84	0.85	0.85	0.85	0.85
	59°F (15.0°C)	14418	14129	14059	14002	13876	0.82	0.82	0.83	0.83	0.83
	62°F (16.7°C)	14689	14395	14323	14266	14138	0.79	0.79	0.80	0.80	0.80
	64.4°F (18.0°C)	14906	14608	14535	14477	14347	0.76	0.77	0.77	0.77	0.78
	69.8°F (21.0°C)	15395	15087	15012	14951	14817	0.71	0.71	0.72	0.72	0.72
	75.2°F (24.0°C)	15883	15566	15488	15426	15287	0.65	0.66	0.66	0.66	0.66

NOTE: Values in gray are extrapolated based on tested performance.

Start here.....

Table 25 – One-Way Cassette Cooling Performance (9K)

Airflow CFM	Out-door DB	ID WB	60.8°F (16.0°C)					64.4°F (16.0°C)					67.0°F (19.4°C)					71.6°F (22.0°C)				
		ID DB	73.4°F 23.0°C	77.0°F 25.0°C	80.0°F 26.7°C	80.6°F 27.0°C	84.2°F 29.0°C	73.4°F 23.0°C	77.0°F 25.0°C	80.0°F 26.7°C	80.6°F 27.0°C	84.2°F 29.0°C	73.4°F 23.0°C	77.0°F 25.0°C	80.0°F 26.7°C	80.6°F 27.0°C	84.2°F 29.0°C	73.4°F 23.0°C	77.0°F 25.0°C	80.0°F 26.7°C	80.6°F 27.0°C	84.2°F 29.0°C
235	-22°F 30°C	TC	6215	6224	6231	6231	6239	6590	6598	6604	6606	6614	6984	6993	7001	7002	7010	7405	7413	7421	7422	7431
		S/T	0.42	0.49	0.56	0.56	0.64	0.40	0.47	0.53	0.53	0.60	0.37	0.44	0.50	0.50	0.57	0.35	0.41	0.47	0.47	0.54
		PI	0.29	0.29	0.29	0.29	0.29	0.31	0.31	0.31	0.31	0.31	0.32	0.32	0.32	0.32	0.33	0.34	0.34	0.34	0.34	0.34
	-13°F 25°C	TC	6733	6742	6750	6750	6759	7139	7148	7155	7156	7165	7566	7576	7584	7585	7594	8022	8030	8039	8040	8050
		S/T	0.43	0.50	0.57	0.57	0.65	0.40	0.47	0.54	0.54	0.61	0.38	0.45	0.51	0.51	0.58	0.36	0.42	0.48	0.48	0.55
		PI	0.30	0.30	0.30	0.30	0.30	0.32	0.32	0.32	0.32	0.32	0.34	0.34	0.34	0.34	0.34	0.36	0.36	0.36	0.36	0.36
	-4°F 20°C	TC	7251	7261	7269	7269	7279	7688	7698	7705	7707	7716	8148	8158	8167	8169	8178	8639	8648	8657	8659	8670
		S/T	0.44	0.51	0.58	0.58	0.66	0.41	0.48	0.55	0.55	0.62	0.39	0.45	0.52	0.52	0.59	0.37	0.43	0.49	0.49	0.56
		PI	0.31	0.31	0.31	0.31	0.31	0.33	0.33	0.33	0.33	0.33	0.35	0.35	0.35	0.35	0.35	0.37	0.37	0.37	0.37	0.37
	0°F 17.8°C	TC	7482	7492	7500	7500	7510	7932	7942	7950	7951	7961	8406	8417	8427	8428	8438	8913	8923	8932	8934	8945
		S/T	0.44	0.51	0.58	0.58	0.67	0.41	0.49	0.55	0.55	0.63	0.39	0.46	0.52	0.52	0.59	0.37	0.43	0.49	0.49	0.56
		PI	0.31	0.31	0.32	0.32	0.32	0.33	0.33	0.33	0.33	0.33	0.35	0.35	0.35	0.35	0.35	0.37	0.37	0.38	0.38	0.38
	5°F 15°C	TC	7769	7780	7788	7789	7799	8238	8247	8255	8257	8267	8730	8741	8751	8752	8762	9256	9266	9276	9277	9289
		S/T	0.44	0.52	0.59	0.59	0.67	0.42	0.49	0.56	0.56	0.63	0.39	0.46	0.53	0.53	0.60	0.37	0.44	0.50	0.50	0.56
		PI	0.32	0.32	0.32	0.32	0.32	0.34	0.34	0.34	0.34	0.34	0.36	0.36	0.36	0.36	0.36	0.38	0.38	0.38	0.38	0.38
	14°F 10°C	TC	7463	7473	7481	7482	7492	7913	7922	7930	7932	7941	8386	8397	8406	8407	8417	8891	8901	8910	8912	8923
		S/T	0.43	0.51	0.58	0.58	0.66	0.41	0.48	0.55	0.55	0.62	0.39	0.45	0.52	0.52	0.59	0.36	0.43	0.49	0.49	0.55
		PI	0.34	0.34	0.34	0.34	0.34	0.36	0.36	0.36	0.36	0.36	0.38	0.38	0.38	0.39	0.39	0.41	0.41	0.41	0.41	0.41
	17°F 10°C	TC	7361	7371	7379	7379	7389	7805	7814	7822	7823	7832	8271	8282	8291	8292	8302	8769	8779	8788	8790	8801
		S/T	0.43	0.51	0.58	0.58	0.66	0.41	0.48	0.54	0.54	0.62	0.38	0.45	0.51	0.51	0.58	0.36	0.43	0.48	0.48	0.55
		PI	0.35	0.35	0.35	0.35	0.35	0.37	0.37	0.37	0.37	0.37	0.39	0.39	0.39	0.39	0.39	0.42	0.42	0.42	0.42	0.42
	23°F 5°C	TC	7633	7643	7652	7652	7662	8093	8103	8111	8112	8122	8577	8588	8597	8599	8609	9093	9103	9113	9115	9126
		S/T	0.43	0.50	0.57	0.57	0.65	0.40	0.47	0.54	0.54	0.61	0.38	0.45	0.51	0.51	0.58	0.36	0.42	0.48	0.48	0.55
		PI	0.35	0.35	0.35	0.35	0.35	0.37	0.37	0.37	0.37	0.38	0.40	0.40	0.40	0.40	0.40	0.42	0.42	0.42	0.42	0.42
	35°F 1.7°C	TC	8178	8189	8197	8198	8209	8670	8681	8689	8691	8701	9188	9200	9211	9212	9223	9742	9753	9763	9765	9777
		S/T	0.42	0.49	0.56	0.56	0.64	0.40	0.46	0.53	0.53	0.60	0.37	0.44	0.50	0.50	0.57	0.35	0.41	0.47	0.47	0.53
		PI	0.36	0.36	0.36	0.36	0.36	0.38	0.38	0.38	0.38	0.38	0.40	0.41	0.41	0.41	0.41	0.43	0.43	0.43	0.43	0.43
	41°F 5°C	TC	8016	8027	8036	8036	8047	8499	8509	8518	8520	8530	9007	9019	9029	9031	9041	9550	9560	9571	9572	9584
		S/T	0.43	0.50	0.57	0.57	0.65	0.40	0.47	0.54	0.54	0.61	0.38	0.45	0.51	0.51	0.58	0.36	0.42	0.48	0.48	0.55
		PI	0.36	0.36	0.36	0.36	0.36	0.38	0.38	0.38	0.38	0.38	0.40	0.41	0.41	0.41	0.41	0.43	0.43	0.43	0.43	0.43
	47°F 8.3°C	TC	7855	7866	7874	7875	7885	8329	8338	8347	8348	8358	8826	8838	8847	8849	8859	9358	9368	9378	9380	9391
		S/T	0.44	0.51	0.58	0.58	0.67	0.41	0.48	0.55	0.55	0.63	0.39	0.46	0.52	0.52	0.59	0.37	0.43	0.49	0.49	0.56
		PI	0.36	0.36	0.36	0.36	0.36	0.38	0.38	0.38	0.38	0.38	0.40	0.41	0.41	0.41	0.41	0.43	0.43	0.43	0.43	0.43
	50°F 10°C	TC	7812	7823	7831	7832	7842	8283	8293	8301	8303	8313	8778	8789	8799	8801	8811	9307	9317	9327	9329	9340
		S/T	0.43	0.51	0.58	0.58	0.66	0.41	0.48	0.54	0.54	0.62	0.39	0.45	0.51	0.51	0.59	0.36	0.43	0.48	0.48	0.55
		PI	0.36	0.36	0.36	0.36	0.37	0.39	0.39	0.39	0.39	0.39	0.41	0.41	0.41	0.41	0.41	0.43	0.43	0.43	0.43	0.44
	59°F 15°C	TC	7684	7694	7703	7703	7713	8147	8157	8165	8167	8176	8634	8645	8655	8656	8666	9154	9164	9174	9176	9187
		S/T	0.42	0.49	0.56	0.56	0.64	0.39	0.46	0.53	0.53	0.60	0.37	0.44	0.50	0.50	0.57	0.35	0.41	0.47	0.47	0.53
		PI	0.38	0.38	0.38	0.38	0.38	0.40	0.40	0.40	0.40	0.40	0.42	0.42	0.42	0.42	0.42	0.45	0.45	0.45	0.45	0.45
	68°F 20°C	TC	7556	7566	7574	7575	7585	8011	8021	8029	8030	8040	8490	8501	8510	8512	8521	9001	9011	9021	9022	9034
		S/T	0.40	0.47	0.54	0.54	0.61	0.38	0.45	0.51	0.51	0.58	0.36	0.42	0.48	0.48	0.55	0.34	0.40	0.45	0.45	0.51
		PI	0.39	0.39	0.39	0.39	0.39	0.41	0.41	0.41	0.41	0.41	0.43	0.43	0.44	0.44	0.44	0.46	0.46	0.46	0.46	0.46
	77°F 25°C	TC	7428	7438	7446	7446	7456	7875	7885	7892	7894	7903	8346	8357	8366	8367	8377	8849	8858	8868	8869	8880
		S/T	0.39	0.46	0.52	0.52	0.59	0.37	0.43	0.49	0.49	0.56	0.35	0.41	0.46	0.46	0.53	0.33	0.38	0.43	0.43	0.50
		PI	0.40	0.40	0.40	0.40	0.40	0.42	0.42	0.42	0.42	0.42	0.45	0.45	0.45	0.45	0.45	0.47	0.47	0.47	0.48	0.48
	82°F 27.8°C	TC	7466	7476	7484	7485	7495	7916	7926	7933	7935	7944	8389	8400	8409	8411	8420	8895	8904	8914	8915	8927
		S/T	0.39	0.46	0.52	0.52	0.60	0.37	0.43	0.49	0.49	0.56	0.35	0.41	0.47	0.47	0.53	0.33	0.39	0.44	0.44	0.50
		PI	0.45	0.45	0.45	0.45	0.45	0.47	0.48	0.48	0.48	0.48	0.50	0.50	0.50	0.50	0.51	0.53	0.53	0.53	0.53	0.54
	86°F 30°C	TC	7636	7646	7655	7655	7665	8096	8106	8114	8115	8125	8580	8591	8601	8602	8612	9097	9107	9117	9118	9129
		S/T	0.41	0.48	0.55	0.55	0.62	0.39	0.45	0.51	0.51	0.59	0.36	0.43	0.49	0.49	0.55	0.34	0.40	0.46	0.46	0.52
		PI	0.54	0.54	0.54	0.54	0.55	0.58	0.58	0.58	0.58	0.58	0.61	0.61	0.61	0.61	0.61	0.65	0.65	0.65	0.65	0.65
	95°F 35°C	TC	8018	8029	8037	8038	8049	8501	8511	8520	8521	8531	9009	9021	9031	9033	9043	9552	9562	9573	9574	9586
		S/T	0.45	0.53	0.60	0.60	0.68	0.42	0.50	0.56	0.56	0.64	0.40	0.47	0.53	0.53	0.61	0.38	0.44	0.50	0.50	0.57
		PI	0.76	0.76	0.76	0.76	0.76	0.80	0.80	0.80	0.80	0.81	0.85	0.85	0.85	0.85	0.85	0.90	0.90	0.90	0.90	0.91
	104°F 40°C	TC	7358	7367	7375	7376	7386	7801	7810	7818	7819	7829	8267	8278	8287	8289	8298	8765	8775	8784	8786	8797
		S/T	0.48	0.57	0.64	0.64	0.73	0.45	0.53	0.61	0.61	0.69	0.43	0.50	0.57	0.57	0.65	0.40	0.47	0.54	0.54	0.61
		PI	0.75	0.75	0.75	0.75	0.75	0.79	0.79	0.79	0.79	0.79	0.84	0.84	0.84	0.84	0.84	0.89	0.89	0.89	0.89	0.89
	110°F 43°C	TC	6961	6971	6978	6979	6988	7381	7390	7397	7398	7407	7822	7832	7841	7842	7851	8293	8302	8311	8312	8323
		S/T	0.50	0.59	0.67	0.67	0.76	0.47	0.56	0.63	0.63	0.72	0.45	0.52	0.60	0.60	0.68	0.42	0.49	0.56	0.56	0.64
		PI	0.74	0.74	0.74	0.74	0.74	0.78	0.79	0.79	0.79	0.79	0.83	0.83	0.83	0.83	0.83	0.88	0.88	0.88	0.88	0.88
	115°F 46°C	TC	5705	5712	5719	5719	5727	6049	6056	6062	6063	6070	6410	6418	6425	6427	6434	6796	6804	6811	6812	6820
		S/T	0.52	0.61	0.69	0.69	0.79	0.49	0.57	0.65	0.65	0.74	0.46	0.54	0.62	0.62	0.70	0.44	0.51	0.58	0.58	0.66
		PI	0.62	0.62	0.62	0.62	0.62	0.65	0.65	0.65	0.65	0.66	0.69	0.69	0.69	0.69	0.69	0.73	0.73	0.74	0.74	0.74
	122°F 50°C	TC	4029	4035	4039	4039	4045	4272	4277	4281	4282	4287	4527	4533	4538	4539	4544	4800	4805	4811	4811	4817
		S/T	0.54	0.64	0.72	0.72	0.82	0.51	0.60	0.68	0.68	0.78	0.48	0.57	0.64	0.64	0.73	0.46	0.53	0.61	0.61	0.69
		PI	0.45	0.45	0.45	0.45	0.45	0.48	0.48	0.48	0.48	0.48	0.51	0.51	0.51	0.51	0.51	0.54	0.54	0.54	0.54	0.54

Manufacturer reserves the right to change, at any time, specifications and designs without notice and without obligations.

Table 25 – One-Way Cassette Cooling Performance (9K) (Continued)

Airflow CFM	Out-door DB	ID WB	60.8°F (16.0°C)					64.4°F (16.0°C)					67.0°F (19.4°C)					71.6°F (22.0°C)				
		ID DB	73.4°F 23.0°C	77.0°F 25.0°C	80.0°F 26.7°C	80.6°F 27.0°C	84.2°F 29.0°C	73.4°F 23.0°C	77.0°F 25.0°C	80.0°F 26.7°C	80.6°F 27.0°C	84.2°F 29.0°C	73.4°F 23.0°C	77.0°F 25.0°C	80.0°F 26.7°C	80.6°F 27.0°C	84.2°F 29.0°C	73.4°F 23.0°C	77.0°F 25.0°C	80.0°F 26.7°C	80.6°F 27.0°C	84.2°F 29.0°C
259	-22°F 30°C	TC	7000	7009	7017	7017	7027	7422	7431	7438	7439	7448	7865	7875	7884	7886	7894	8339	8348	8357	8359	8369
		S/T	0.47	0.56	0.63	0.63	0.72	0.45	0.52	0.60	0.60	0.68	0.42	0.49	0.56	0.56	0.64	0.40	0.47	0.53	0.53	0.60
		PI	0.32	0.32	0.32	0.32	0.32	0.33	0.33	0.34	0.34	0.34	0.35	0.35	0.36	0.36	0.36	0.38	0.38	0.38	0.38	0.38
	-13°F 25°C	TC	7583	7593	7602	7602	7612	8040	8050	8058	8059	8069	8521	8532	8541	8543	8552	9034	9044	9054	9055	9066
		S/T	0.48	0.57	0.64	0.64	0.73	0.45	0.53	0.61	0.61	0.69	0.43	0.50	0.57	0.57	0.65	0.40	0.47	0.54	0.54	0.62
		PI	0.33	0.33	0.33	0.33	0.33	0.35	0.35	0.35	0.35	0.35	0.37	0.37	0.37	0.37	0.37	0.39	0.39	0.39	0.39	0.39
	-4°F 20°C	TC	8167	8178	8186	8187	8198	8659	8669	8678	8679	8690	9176	9188	9198	9200	9210	9729	9740	9750	9752	9764
		S/T	0.49	0.58	0.65	0.65	0.75	0.46	0.54	0.62	0.62	0.70	0.44	0.51	0.58	0.58	0.66	0.41	0.48	0.55	0.55	0.63
		PI	0.34	0.34	0.34	0.34	0.34	0.36	0.36	0.36	0.36	0.36	0.38	0.38	0.38	0.38	0.38	0.40	0.40	0.40	0.40	0.41
	0°F 17.8°C	TC	8426	8437	8446	8447	8458	8934	8944	8953	8955	8965	9467	9480	9490	9492	9503	10038	10049	10060	10061	10074
		S/T	0.49	0.58	0.66	0.66	0.75	0.47	0.55	0.62	0.62	0.71	0.44	0.52	0.59	0.59	0.67	0.41	0.49	0.55	0.55	0.63
		PI	0.34	0.34	0.34	0.34	0.35	0.36	0.37	0.37	0.37	0.37	0.39	0.39	0.39	0.39	0.39	0.41	0.41	0.41	0.41	0.41
	5°F 15°C	TC	8750	8762	8771	8772	8783	9277	9288	9297	9299	9310	9832	9844	9855	9857	9868	10424	10435	10447	10448	10461
		S/T	0.50	0.58	0.66	0.66	0.76	0.47	0.55	0.63	0.63	0.71	0.44	0.52	0.59	0.59	0.67	0.42	0.49	0.56	0.56	0.64
		PI	0.35	0.35	0.35	0.35	0.35	0.37	0.37	0.37	0.37	0.37	0.39	0.39	0.39	0.39	0.40	0.42	0.42	0.42	0.42	0.42
	14°F 10°C	TC	8405	8416	8425	8426	8437	8912	8922	8931	8933	8943	9444	9456	9467	9469	9479	10013	10024	10035	10036	10049
		S/T	0.49	0.57	0.65	0.65	0.74	0.46	0.54	0.62	0.62	0.70	0.44	0.51	0.58	0.58	0.66	0.41	0.48	0.55	0.55	0.62
		PI	0.37	0.37	0.37	0.37	0.38	0.40	0.40	0.40	0.40	0.40	0.42	0.42	0.42	0.42	0.42	0.45	0.45	0.45	0.45	0.45
	17°F 10°C	TC	8290	8301	8310	8311	8322	8790	8800	8809	8811	8821	9315	9327	9337	9339	9349	9876	9887	9898	9899	9911
		S/T	0.49	0.57	0.65	0.65	0.74	0.46	0.54	0.61	0.61	0.70	0.43	0.51	0.58	0.58	0.66	0.41	0.48	0.54	0.54	0.62
		PI	0.38	0.38	0.38	0.38	0.38	0.40	0.41	0.41	0.41	0.41	0.43	0.43	0.43	0.43	0.43	0.45	0.46	0.46	0.46	0.46
	23°F 5°C	TC	8597	8608	8617	8618	8629	9115	9125	9134	9136	9147	9659	9672	9683	9684	9695	10241	10252	10263	10265	10278
		S/T	0.48	0.56	0.64	0.64	0.73	0.45	0.53	0.61	0.61	0.69	0.43	0.50	0.57	0.57	0.65	0.40	0.47	0.54	0.54	0.61
		PI	0.39	0.39	0.39	0.39	0.39	0.41	0.41	0.41	0.41	0.41	0.43	0.43	0.43	0.43	0.44	0.46	0.46	0.46	0.46	0.46
	35°F 1.7°C	TC	9210	9222	9232	9232	9245	9765	9776	9786	9788	9799	10348	10361	10373	10375	10387	10972	10983	10995	10997	11011
		S/T	0.47	0.55	0.63	0.63	0.72	0.45	0.52	0.59	0.59	0.68	0.42	0.49	0.56	0.56	0.64	0.40	0.46	0.53	0.53	0.60
		PI	0.39	0.39	0.40	0.40	0.40	0.42	0.42	0.42	0.42	0.42	0.44	0.44	0.44	0.44	0.44	0.47	0.47	0.47	0.47	0.47
	41°F 5°C	TC	9028	9040	9050	9050	9063	9572	9584	9593	9595	9606	10144	10157	10169	10170	10182	10755	10767	10779	10780	10794
		S/T	0.48	0.57	0.64	0.64	0.73	0.46	0.53	0.61	0.61	0.69	0.43	0.50	0.57	0.57	0.65	0.41	0.48	0.54	0.54	0.62
		PI	0.39	0.39	0.40	0.40	0.40	0.42	0.42	0.42	0.42	0.42	0.44	0.44	0.44	0.44	0.44	0.47	0.47	0.47	0.47	0.47
	47°F 8.3°C	TC	8847	8858	8868	8868	8880	9380	9391	9400	9402	9413	9940	9953	9964	9966	9977	10539	10550	10562	10564	10577
		S/T	0.49	0.58	0.66	0.66	0.75	0.47	0.55	0.62	0.62	0.71	0.44	0.52	0.59	0.59	0.67	0.41	0.49	0.55	0.55	0.63
		PI	0.39	0.39	0.40	0.40	0.40	0.42	0.42	0.42	0.42	0.42	0.44	0.44	0.44	0.44	0.44	0.47	0.47	0.47	0.47	0.47
	50°F 10°C	TC	8798	8810	8820	8820	8832	9329	9340	9349	9351	9362	9886	9899	9910	9912	9923	10482	10493	10504	10506	10519
		S/T	0.49	0.57	0.65	0.65	0.74	0.46	0.54	0.61	0.61	0.70	0.43	0.51	0.58	0.58	0.66	0.41	0.48	0.55	0.55	0.62
		PI	0.40	0.40	0.40	0.40	0.40	0.42	0.42	0.42	0.42	0.42	0.45	0.45	0.45	0.45	0.45	0.47	0.48	0.48	0.48	0.48
	59°F 15°C	TC	8654	8666	8675	8675	8687	9176	9186	9195	9197	9208	9724	9736	9747	9749	9760	10310	10321	10332	10334	10346
		S/T	0.47	0.55	0.63	0.63	0.72	0.44	0.52	0.59	0.59	0.68	0.42	0.49	0.56	0.56	0.64	0.40	0.46	0.53	0.53	0.60
		PI	0.41	0.41	0.41	0.41	0.41	0.44	0.44	0.44	0.44	0.44	0.46	0.46	0.46	0.46	0.46	0.49	0.49	0.49	0.49	0.49
	68°F 20°C	TC	8510	8521	8530	8531	8542	9022	9033	9042	9044	9054	9561	9574	9584	9586	9597	10137	10148	10160	10161	10174
		S/T	0.45	0.53	0.61	0.61	0.69	0.43	0.50	0.57	0.57	0.65	0.40	0.47	0.54	0.54	0.61	0.38	0.45	0.51	0.51	0.58
		PI	0.42	0.42	0.42	0.42	0.42	0.45	0.45	0.45	0.45	0.45	0.48	0.48	0.48	0.48	0.48	0.50	0.50	0.51	0.51	0.51
	77°F 25°C	TC	8365	8376	8385	8386	8397	8869	8880	8888	8890	8901	9399	9411	9422	9424	9434	9965	9976	9987	9989	10001
		S/T	0.44	0.51	0.58	0.58	0.67	0.41	0.48	0.55	0.55	0.63	0.39	0.46	0.52	0.52	0.59	0.37	0.43	0.49	0.49	0.56
		PI	0.44	0.44	0.44	0.44	0.44	0.46	0.46	0.46	0.46	0.46	0.49	0.49	0.49	0.49	0.49	0.52	0.52	0.52	0.52	0.52
	82°F 27.8°C	TC	8409	8420	8429	8429	8441	8915	8926	8935	8937	8947	9448	9460	9471	9473	9483	10017	10028	10039	10041	10053
		S/T	0.44	0.52	0.59	0.59	0.67	0.42	0.49	0.56	0.56	0.63	0.39	0.46	0.52	0.52	0.60	0.37	0.43	0.49	0.49	0.56
		PI	0.49	0.49	0.49	0.49	0.49	0.52	0.52	0.52	0.52	0.52	0.55	0.55	0.55	0.55	0.55	0.58	0.58	0.59	0.59	0.59
	86°F 30°C	TC	8600	8611	8621	8621	8633	9118	9129	9138	9140	9151	9663	9675	9686	9688	9699	10245	10256	10267	10269	10282
		S/T	0.46	0.54	0.61	0.61	0.70	0.43	0.51	0.58	0.58	0.66	0.41	0.48	0.55	0.55	0.62	0.39	0.45	0.52	0.52	0.59
		PI	0.59	0.60	0.60	0.60	0.60	0.63	0.63	0.63	0.63	0.63	0.67	0.67	0.67	0.67	0.67	0.71	0.71	0.71	0.71	0.71
	95°F 35°C	TC	9030	9042	9052	9052	9064	9574	9585	9595	9597	9608	10146	10159	10171	10173	10184	10757	10769	10781	10783	10796
		S/T	0.50	0.59	0.67	0.67	0.77	0.48	0.56	0.64	0.64	0.72	0.45	0.53	0.60	0.60	0.68	0.42	0.50	0.57	0.57	0.64
		PI	0.83	0.83	0.83	0.83	0.83	0.88	0.88	0.88	0.88	0.88	0.93	0.93	0.93	0.93	0.93	0.99	0.99	0.99	0.99	0.99
	104°F 40°C	TC	8286	8297	8306	8307	8318	8786	8796	8805	8806	8817	9310	9323	9333	9335	9345	9871	9882	9893	9894	9907
		S/T	0.54	0.64	0.72	0.72	0.82	0.51	0.60	0.68	0.68	0.78	0.48	0.57	0.64	0.64	0.73	0.46	0.53	0.61	0.61	0.69
		PI	0.82	0.82	0.82	0.82	0.82	0.87	0.87	0.87	0.87	0.87	0.92	0.92	0.92	0.92	0.92	0.97	0.97	0.98	0.98	0.98
	110°F 43°C	TC	7840	7850	7859	7859	7870	8312	8322	8330	8332	8342	8809	8820	8830	8832	8842	9340	9350	9360	9362	9373
		S/T	0.56	0.66	0.75	0.75	0.86	0.53	0.63	0.71	0.71	0.81	0.50	0.59	0.67	0.67	0.76	0.47	0.56	0.63	0.63	0.72
		PI	0.81	0.81	0.81	0.81	0.81	0.86	0.86	0.86	0.86	0.86	0.91	0.91	0.91	0.91	0.91	0.96	0.97	0.97	0.97	0.97
	115°F 46°C	TC	6425	6433	6440	6441	6449	6812	6820	6827	6828	6836	7219	7228	7236	7238	7246	7654	7662	7671	7672	7681
		S/T	0.58	0.69	0.78	0.78	0.89	0.55	0.65	0.74	0.74	0.84	0.52	0.61	0.69	0.69	0.79	0.49	0.58	0.65	0.65	0.75
		PI	0.67	0.67	0.68	0.68	0.68	0.71	0.72	0.72	0.72	0.72	0.76	0.76	0.76	0.76	0.76	0.80	0.80	0.80	0.80	0.81
	122°F 50°C	TC	4538	4544	4549	4549	4555	4811	4817	4822	4823	4829	5099	5105	5111	5112	5118	5406	5412	5418	5419	5425
		S/T	0.61	0.72	0.82	0.82	0.93	0.58	0.68	0.77	0.77	0.88	0.54	0.64	0.73	0.73	0.83	0.51	0.60	0.68	0.68	0.78
		PI	0.49	0.49	0.49	0.49	0.49	0.52	0.52	0.52	0.52	0.52	0.55	0.55	0.55	0.55	0.56	0.59	0.59	0.59	0.59	0.59

Manufacturer reserves the right to change, at any time, specifications and designs without notice and without obligations.

Table 25 – One-Way Cassette Cooling Performance (9K) (Continued)

Airflow CFM	Out-door DB	ID WB	60.8°F (16.0°C)					64.4°F (16.0°C)					67.0°F (19.4°C)					71.6°F (22.0°C)				
		ID DB	73.4°F 23.0°C	77.0°F 25.0°C	80.0°F 26.7°C	80.6°F 27.0°C	84.2°F 29.0°C	73.4°F 23.0°C	77.0°F 25.0°C	80.0°F 26.7°C	80.6°F 27.0°C	84.2°F 29.0°C	73.4°F 23.0°C	77.0°F 25.0°C	80.0°F 26.7°C	80.6°F 27.0°C	84.2°F 29.0°C	73.4°F 23.0°C	77.0°F 25.0°C	80.0°F 26.7°C	80.6°F 27.0°C	84.2°F 29.0°C
294	-22°F 30°C	TC	7883	7894	7903	7903	7914	8359	8368	8377	8378	8388	8858	8869	8879	8881	8891	9392	9402	9412	9414	9425
		S/T	0.53	0.63	0.71	0.71	0.81	0.50	0.59	0.67	0.67	0.77	0.47	0.56	0.63	0.63	0.72	0.45	0.53	0.60	0.60	0.68
		PI	0.35	0.35	0.35	0.35	0.35	0.37	0.37	0.37	0.37	0.37	0.39	0.39	0.39	0.39	0.39	0.42	0.42	0.42	0.42	0.42
	-13°F 25°C	TC	8540	8552	8561	8561	8573	9055	9066	9075	9077	9087	9596	9609	9619	9621	9632	10174	10185	10196	10198	10211
		S/T	0.54	0.64	0.72	0.72	0.83	0.51	0.60	0.68	0.68	0.78	0.48	0.57	0.64	0.64	0.73	0.46	0.53	0.61	0.61	0.69
		PI	0.36	0.36	0.36	0.36	0.36	0.38	0.38	0.38	0.38	0.38	0.41	0.41	0.41	0.41	0.41	0.43	0.43	0.43	0.43	0.43
	-4°F 20°C	TC	9197	9210	9220	9220	9232	9752	9763	9773	9775	9786	10334	10348	10359	10361	10373	10957	10969	10981	10982	10996
		S/T	0.55	0.65	0.74	0.74	0.84	0.52	0.61	0.69	0.69	0.79	0.49	0.58	0.66	0.66	0.75	0.46	0.54	0.62	0.62	0.70
		PI	0.37	0.37	0.38	0.38	0.38	0.40	0.40	0.40	0.40	0.40	0.42	0.42	0.42	0.42	0.42	0.45	0.45	0.45	0.45	0.45
	0°F 17.8°C	TC	9489	9502	9512	9513	9526	10061	10073	10083	10085	10097	10662	10676	10688	10690	10702	11305	11317	11329	11331	11345
		S/T	0.56	0.65	0.74	0.74	0.85	0.52	0.62	0.70	0.70	0.80	0.49	0.58	0.66	0.66	0.75	0.47	0.55	0.62	0.62	0.71
		PI	0.38	0.38	0.38	0.38	0.38	0.40	0.40	0.40	0.40	0.40	0.43	0.43	0.43	0.43	0.43	0.45	0.45	0.45	0.45	0.45
	5°F 15°C	TC	9854	9868	9878	9879	9892	10448	10461	10471	10473	10485	11072	11087	11099	11101	11114	11740	11752	11765	11767	11782
		S/T	0.56	0.66	0.75	0.75	0.85	0.53	0.62	0.71	0.71	0.80	0.50	0.59	0.67	0.67	0.76	0.47	0.55	0.63	0.63	0.72
		PI	0.39	0.39	0.39	0.39	0.39	0.41	0.41	0.41	0.41	0.41	0.44	0.44	0.44	0.44	0.44	0.46	0.46	0.46	0.46	0.46
	14°F 10°C	TC	9466	9479	9489	9489	9502	10036	10048	10058	10060	10072	10636	10650	10662	10664	10676	11277	11289	11301	11303	11317
		S/T	0.55	0.65	0.73	0.73	0.84	0.52	0.61	0.69	0.69	0.79	0.49	0.58	0.65	0.65	0.75	0.46	0.54	0.62	0.62	0.70
		PI	0.41	0.41	0.41	0.41	0.41	0.44	0.44	0.44	0.44	0.44	0.46	0.46	0.47	0.47	0.47	0.49	0.49	0.49	0.49	0.49
	17°F 10°C	TC	9336	9349	9359	9359	9372	9899	9911	9921	9923	9934	10490	10504	10516	10518	10530	11123	11135	11147	11148	11162
		S/T	0.55	0.64	0.73	0.73	0.83	0.52	0.61	0.69	0.69	0.78	0.49	0.57	0.65	0.65	0.74	0.46	0.54	0.61	0.61	0.70
		PI	0.42	0.42	0.42	0.42	0.42	0.45	0.45	0.45	0.45	0.45	0.47	0.47	0.48	0.48	0.48	0.50	0.50	0.50	0.50	0.50
	23°F 5°C	TC	9682	9695	9705	9706	9719	10265	10277	10287	10289	10302	10878	10892	10905	10907	10919	11534	11546	11559	11561	11575
		S/T	0.54	0.64	0.72	0.72	0.82	0.51	0.60	0.68	0.68	0.78	0.48	0.57	0.64	0.64	0.73	0.46	0.53	0.61	0.61	0.69
		PI	0.43	0.43	0.43	0.43	0.43	0.45	0.45	0.45	0.45	0.45	0.48	0.48	0.48	0.48	0.48	0.51	0.51	0.51	0.51	0.51
	35°F 1.7°C	TC	10372	10386	10397	10398	10412	10997	11010	11021	11023	11036	11654	11669	11682	11684	11697	12356	12370	12383	12385	12401
		S/T	0.53	0.62	0.71	0.71	0.81	0.50	0.59	0.67	0.67	0.76	0.47	0.55	0.63	0.63	0.72	0.45	0.52	0.59	0.59	0.68
		PI	0.44	0.44	0.44	0.44	0.44	0.46	0.46	0.46	0.46	0.46	0.49	0.49	0.49	0.49	0.49	0.52	0.52	0.52	0.52	0.52
	41°F 5°C	TC	10168	10181	10192	10193	10206	10780	10793	10804	10806	10819	11424	11439	11452	11454	11467	12113	12126	12139	12141	12156
		S/T	0.54	0.64	0.72	0.72	0.83	0.51	0.60	0.68	0.68	0.78	0.48	0.57	0.64	0.64	0.74	0.46	0.54	0.61	0.61	0.69
		PI	0.44	0.44	0.44	0.44	0.44	0.46	0.46	0.46	0.46	0.46	0.49	0.49	0.49	0.49	0.49	0.52	0.52	0.52	0.52	0.52
	47°F 8.3°C	TC	9963	9977	9987	9988	10001	10564	10576	10587	10589	10601	11195	11209	11222	11224	11236	11869	11882	11895	11897	11912
		S/T	0.56	0.65	0.74	0.74	0.84	0.52	0.62	0.70	0.70	0.80	0.49	0.58	0.66	0.66	0.75	0.47	0.55	0.62	0.62	0.71
		PI	0.44	0.44	0.44	0.44	0.44	0.46	0.46	0.46	0.46	0.46	0.49	0.49	0.49	0.49	0.49	0.52	0.52	0.52	0.52	0.52
	50°F 10°C	TC	9909	9922	9933	9933	9947	10506	10519	10529	10531	10543	11134	11148	11161	11163	11175	11805	11817	11830	11832	11847
		S/T	0.55	0.64	0.73	0.73	0.83	0.52	0.61	0.69	0.69	0.79	0.49	0.57	0.65	0.65	0.74	0.46	0.54	0.61	0.62	0.70
		PI	0.44	0.44	0.44	0.44	0.44	0.47	0.47	0.47	0.47	0.47	0.49	0.50	0.50	0.50	0.50	0.52	0.52	0.53	0.53	0.53
	59°F 15°C	TC	9746	9759	9770	9770	9783	10334	10346	10356	10358	10370	10951	10965	10977	10979	10992	11611	11623	11636	11638	11652
		S/T	0.53	0.62	0.71	0.71	0.81	0.50	0.59	0.67	0.67	0.76	0.47	0.55	0.63	0.63	0.72	0.45	0.52	0.59	0.59	0.68
		PI	0.45	0.45	0.45	0.45	0.46	0.48	0.48	0.48	0.48	0.48	0.51	0.51	0.51	0.51	0.51	0.54	0.54	0.54	0.54	0.54
	68°F 20°C	TC	9584	9596	9607	9607	9620	10161	10173	10183	10185	10197	10768	10782	10794	10796	10808	11417	11429	11442	11444	11458
		S/T	0.51	0.60	0.68	0.68	0.78	0.48	0.57	0.64	0.64	0.73	0.46	0.53	0.61	0.61	0.69	0.43	0.50	0.57	0.57	0.65
		PI	0.47	0.47	0.47	0.47	0.47	0.50	0.50	0.50	0.50	0.50	0.53	0.53	0.53	0.53	0.53	0.56	0.56	0.56	0.56	0.56
	77°F 25°C	TC	9421	9434	9444	9444	9457	9989	10000	10010	10012	10024	10585	10599	10611	10613	10625	11223	11235	11248	11249	11263
		S/T	0.49	0.58	0.66	0.66	0.75	0.46	0.55	0.62	0.62	0.71	0.44	0.51	0.58	0.58	0.67	0.41	0.49	0.55	0.55	0.63
		PI	0.48	0.48	0.48	0.48	0.48	0.51	0.51	0.51	0.51	0.51	0.54	0.54	0.54	0.54	0.54	0.57	0.57	0.57	0.57	0.57
	82°F 27.8°C	TC	9470	9483	9493	9493	9506	10041	10053	10062	10064	10076	10641	10654	10666	10668	10680	11282	11294	11306	11308	11322
		S/T	0.50	0.58	0.66	0.66	0.76	0.47	0.55	0.63	0.63	0.71	0.44	0.52	0.59	0.59	0.67	0.42	0.49	0.56	0.56	0.63
		PI	0.54	0.54	0.54	0.54	0.54	0.57	0.57	0.58	0.58	0.58	0.61	0.61	0.61	0.61	0.61	0.64	0.65	0.65	0.65	0.65
	86°F 30°C	TC	9685	9698	9709	9709	9722	10269	10281	10291	10293	10305	10882	10897	10909	10911	10923	11538	11551	11563	11565	11579
		S/T	0.52	0.61	0.69	0.69	0.79	0.49	0.57	0.65	0.65	0.74	0.46	0.54	0.62	0.62	0.70	0.44	0.51	0.58	0.58	0.66
		PI	0.66	0.66	0.66	0.66	0.66	0.70	0.70	0.70	0.70	0.70	0.74	0.74	0.74	0.74	0.74	0.78	0.78	0.78	0.78	0.78
	95°F 35°C	TC	10170	10183	10194	10195	10208	10783	10795	10806	10808	10821	11427	11442	11454	11456	11469	12115	12128	12142	12143	12159
		S/T	0.57	0.67	0.76	0.76	0.86	0.54	0.63	0.72	0.72	0.82	0.51	0.59	0.67	0.67	0.77	0.48	0.56	0.64	0.64	0.73
		PI	0.92	0.92	0.92	0.92	0.92	0.97	0.97	0.97	0.97	0.97	1.03	1.03	1.03	1.03	1.03	1.09	1.09	1.09	1.09	1.09
	104°F 40°C	TC	9332	9345	9355	9355	9368	9894	9906	9916	9918	9930	10486	10499	10511	10513	10525	11117	11129	11142	11143	11157
		S/T	0.61	0.72	0.81	0.81	0.93	0.58	0.68	0.77	0.77	0.88	0.54	0.64	0.72	0.72	0.83	0.51	0.60	0.68	0.68	0.78
		PI	0.90	0.90	0.90	0.90	0.91	0.96	0.96	0.96	0.96	0.96	1.01	1.02	1.02	1.02	1.02	1.08	1.08	1.08	1.08	1.08
	110°F 43°C	TC	8829	8841	8851	8851	8863	9362	9373	9382	9384	9395	9921	9934	9945	9947	9958	10519	10530	10542	10543	10556
		S/T	0.64	0.75	0.85	0.85	0.97	0.60	0.70	0.80	0.80	0.91	0.57	0.66	0.75	0.75	0.86	0.53	0.63	0.71	0.71	0.81
		PI	0.89	0.90	0.90	0.90	0.90	0.95	0.95	0.95	0.95	0.95	1.01	1.01	1.01	1.01	1.01	1.07	1.07	1.07	1.07	1.07
	115°F 46°C	TC	7236	7245	7253	7254	7263	7672	7681	7688	7690	7699	8130	8141	8150	8151	8160	8620	8629	8639	8640	8651
		S/T	0.66	0.77	0.88	0.88	1.00	0.62	0.73	0.83	0.83	0.94	0.59	0.69	0.78	0.78	0.89	0.55	0.65	0.74	0.74	0.84
		PI	0.74	0.75	0.75	0.75	0.75	0.79	0.79	0.79	0.79	0.79	0.84	0.84	0.84	0.84	0.84	0.89	0.89	0.89	0.89	0.89
	122°F 50°C	TC	5111	5118	5123	5123	5130	5419	5425	5430	5432	5438	5742	5750	5756	5757	5764	6088	6095	6102	6103	6110
		S/T	0.69	0.81	0.92	0.92	1.00	0.65	0.76	0.87	0.87	0.99	0.61	0.72	0.82	0.82	0.93	0.58	0.68	0.77	0.77	0.88
		PI	0.54	0.54	0.55	0.55	0.55	0.58	0.58	0.58	0.58	0.58	0.61	0.61	0.61	0.61	0.61	0.65	0.65	0.65	0.65	0.65

Table 25 – One-Way Cassette Cooling Performance (9K) (Continued)

Airflow CFM	Out-door DB	ID WB	60.8°F (16.0°C)					64.4°F (16.0°C)					67.0°F (19.4°C)					71.6°F (22.0°C)				
		ID DB	73.4°F 23.0°C	77.0°F 25.0°C	80.0°F 26.7°C	80.6°F 27.0°C	84.2°F 29.0°C	73.4°F 23.0°C	77.0°F 25.0°C	80.0°F 26.7°C	80.6°F 27.0°C	84.2°F 29.0°C	73.4°F 23.0°C	77.0°F 25.0°C	80.0°F 26.7°C	80.6°F 27.0°C	84.2°F 29.0°C	73.4°F 23.0°C	77.0°F 25.0°C	80.0°F 26.7°C	80.6°F 27.0°C	84.2°F 29.0°C
341	-22°F 30°C	TC	8878	8890	8900	8900	8912	9414	9425	9434	9436	9447	9976	9989	10000	10002	10013	10577	10588	10600	10602	10615
		S/T	0.60	0.71	0.80	0.80	0.91	0.57	0.67	0.76	0.76	0.86	0.53	0.63	0.71	0.71	0.81	0.50	0.59	0.67	0.67	0.77
		PI	0.39	0.39	0.39	0.39	0.39	0.41	0.41	0.41	0.41	0.41	0.44	0.44	0.44	0.44	0.44	0.46	0.46	0.46	0.46	0.46
	-13°F 25°C	TC	9618	9631	9642	9642	9655	10198	10210	10220	10222	10234	10807	10821	10833	10835	10847	11458	11471	11483	11485	11499
		S/T	0.61	0.72	0.82	0.82	0.93	0.58	0.68	0.77	0.77	0.88	0.54	0.64	0.73	0.73	0.83	0.51	0.60	0.68	0.68	0.78
		PI	0.40	0.40	0.40	0.40	0.40	0.43	0.43	0.43	0.43	0.43	0.45	0.45	0.45	0.45	0.45	0.48	0.48	0.48	0.48	0.48
	-4°F 20°C	TC	10358	10372	10383	10384	10398	10982	10995	11006	11008	11022	11639	11654	11667	11669	11682	12340	12353	12367	12369	12384
		S/T	0.62	0.73	0.83	0.83	0.94	0.59	0.69	0.78	0.78	0.89	0.55	0.65	0.74	0.74	0.84	0.52	0.61	0.70	0.70	0.79
		PI	0.42	0.42	0.42	0.42	0.42	0.44	0.44	0.44	0.44	0.44	0.47	0.47	0.47	0.47	0.47	0.50	0.50	0.50	0.50	0.50
	0°F 17.8°C	TC	10687	10701	10713	10713	10728	11331	11344	11356	11358	11371	12008	12024	12037	12039	12053	12732	12745	12759	12761	12777
		S/T	0.63	0.73	0.84	0.84	0.95	0.59	0.69	0.79	0.79	0.90	0.56	0.65	0.74	0.74	0.85	0.53	0.62	0.70	0.70	0.80
		PI	0.42	0.42	0.42	0.43	0.43	0.45	0.45	0.45	0.45	0.45	0.48	0.48	0.48	0.48	0.48	0.51	0.51	0.51	0.51	0.51
	5°F 15°C	TC	11098	11113	11125	11125	11140	11767	11781	11792	11795	11809	12470	12486	12500	12502	12516	13221	13236	13250	13252	13269
		S/T	0.63	0.74	0.84	0.84	0.96	0.60	0.70	0.80	0.80	0.91	0.56	0.66	0.75	0.75	0.86	0.53	0.62	0.71	0.71	0.81
		PI	0.43	0.43	0.43	0.43	0.43	0.46	0.46	0.46	0.46	0.46	0.49	0.49	0.49	0.49	0.49	0.51	0.52	0.52	0.52	0.52
	14°F 10°C	TC	10661	10675	10686	10687	10701	11303	11316	11328	11330	11343	11978	11994	12007	12010	12023	12700	12714	12728	12730	12746
		S/T	0.62	0.73	0.83	0.83	0.94	0.59	0.69	0.78	0.78	0.89	0.55	0.65	0.74	0.74	0.84	0.52	0.61	0.69	0.69	0.79
		PI	0.46	0.46	0.46	0.46	0.46	0.49	0.49	0.49	0.49	0.49	0.52	0.52	0.52	0.52	0.52	0.55	0.55	0.55	0.55	0.55
	17°F 10°C	TC	10515	10529	10540	10541	10555	11148	11162	11173	11175	11188	11815	11830	11843	11845	11858	12526	12540	12554	12556	12571
		S/T	0.62	0.72	0.82	0.82	0.94	0.58	0.68	0.78	0.78	0.88	0.55	0.64	0.73	0.73	0.83	0.52	0.61	0.69	0.69	0.79
		PI	0.47	0.47	0.47	0.47	0.47	0.50	0.50	0.50	0.50	0.50	0.53	0.53	0.53	0.53	0.53	0.56	0.56	0.56	0.56	0.56
	23°F 5°C	TC	10904	10918	10930	10930	10945	11561	11574	11586	11588	11602	12251	12267	12281	12283	12297	12990	13004	13018	13020	13036
		S/T	0.61	0.72	0.81	0.81	0.93	0.58	0.68	0.77	0.77	0.88	0.54	0.64	0.72	0.72	0.83	0.51	0.60	0.68	0.68	0.78
		PI	0.48	0.48	0.48	0.48	0.48	0.50	0.50	0.51	0.51	0.51	0.53	0.54	0.54	0.54	0.54	0.57	0.57	0.57	0.57	0.57
	35°F 1.7°C	TC	11681	11697	11709	11710	11726	12385	12400	12412	12414	12429	13125	13142	13157	13159	13174	13916	13931	13946	13948	13966
		S/T	0.60	0.70	0.80	0.80	0.91	0.56	0.66	0.75	0.75	0.86	0.53	0.62	0.71	0.71	0.81	0.50	0.59	0.67	0.67	0.76
		PI	0.49	0.49	0.49	0.49	0.49	0.51	0.52	0.52	0.52	0.52	0.55	0.55	0.55	0.55	0.55	0.58	0.58	0.58	0.58	0.58
	41°F 5°C	TC	11451	11466	11479	11479	11495	12141	12155	12167	12170	12184	12866	12883	12897	12900	12914	13642	13656	13671	13673	13690
		S/T	0.61	0.72	0.82	0.82	0.93	0.58	0.68	0.77	0.77	0.88	0.54	0.64	0.73	0.73	0.83	0.51	0.60	0.69	0.69	0.78
		PI	0.49	0.49	0.49	0.49	0.49	0.51	0.52	0.52	0.52	0.52	0.55	0.55	0.55	0.55	0.55	0.58	0.58	0.58	0.58	0.58
	47°F 8.3°C	TC	11221	11236	11248	11248	11263	11897	11911	11923	11925	11939	12608	12624	12638	12640	12655	13367	13382	13396	13398	13415
		S/T	0.63	0.73	0.83	0.83	0.95	0.59	0.69	0.79	0.79	0.90	0.56	0.65	0.74	0.74	0.85	0.53	0.62	0.70	0.70	0.80
		PI	0.49	0.49	0.49	0.49	0.49	0.52	0.52	0.52	0.52	0.52	0.55	0.55	0.55	0.55	0.55	0.58	0.58	0.58	0.58	0.58
	50°F 10°C	TC	11160	11175	11187	11187	11202	11832	11846	11858	11860	11874	12539	12555	12569	12572	12586	13294	13309	13323	13325	13342
		S/T	0.62	0.73	0.82	0.82	0.94	0.58	0.68	0.78	0.78	0.89	0.55	0.65	0.73	0.73	0.84	0.52	0.61	0.69	0.69	0.79
		PI	0.49	0.49	0.49	0.49	0.49	0.52	0.52	0.52	0.52	0.52	0.55	0.55	0.55	0.55	0.55	0.58	0.59	0.59	0.59	0.59
	59°F 15°C	TC	10976	10991	11003	11003	11018	11638	11652	11663	11665	11679	12333	12349	12363	12365	12379	13076	13090	13105	13107	13123
		S/T	0.60	0.70	0.80	0.80	0.91	0.56	0.66	0.75	0.75	0.86	0.53	0.62	0.71	0.71	0.81	0.50	0.59	0.67	0.67	0.76
		PI	0.51	0.51	0.51	0.51	0.51	0.54	0.54	0.54	0.54	0.54	0.57	0.57	0.57	0.57	0.57	0.60	0.60	0.60	0.60	0.60
	68°F 20°C	TC	10793	10808	10819	10820	10834	11444	11457	11468	11471	11484	12127	12143	12157	12159	12172	12858	12872	12886	12888	12904
		S/T	0.58	0.68	0.77	0.77	0.88	0.54	0.64	0.72	0.72	0.83	0.51	0.60	0.68	0.68	0.78	0.48	0.57	0.65	0.65	0.74
		PI	0.52	0.52	0.52	0.52	0.52	0.55	0.55	0.55	0.55	0.55	0.59	0.59	0.59	0.59	0.59	0.62	0.62	0.62	0.62	0.62
	77°F 25°C	TC	10610	10624	10636	10636	10650	11249	11263	11274	11276	11289	11921	11937	11950	11952	11966	12640	12653	12667	12669	12685
		S/T	0.55	0.65	0.74	0.74	0.84	0.52	0.61	0.70	0.70	0.80	0.49	0.58	0.66	0.66	0.75	0.47	0.55	0.62	0.62	0.71
		PI	0.54	0.54	0.54	0.54	0.54	0.57	0.57	0.57	0.57	0.57	0.60	0.60	0.60	0.60	0.60	0.64	0.64	0.64	0.64	0.64
	82°F 27.8°C	TC	10665	10680	10691	10692	10706	11308	11321	11332	11335	11348	11984	11999	12012	12015	12028	12706	12719	12733	12735	12751
		S/T	0.56	0.66	0.75	0.75	0.85	0.53	0.62	0.70	0.70	0.80	0.50	0.58	0.66	0.66	0.76	0.47	0.55	0.63	0.63	0.71
		PI	0.60	0.60	0.61	0.61	0.61	0.64	0.64	0.64	0.64	0.64	0.68	0.68	0.68	0.68	0.68	0.72	0.72	0.72	0.72	0.72
	86°F 30°C	TC	10908	10922	10934	10935	10949	11565	11579	11590	11592	11606	12256	12272	12286	12288	12302	12994	13009	13023	13025	13041
		S/T	0.58	0.69	0.78	0.78	0.89	0.55	0.65	0.74	0.74	0.84	0.52	0.61	0.69	0.69	0.79	0.49	0.58	0.65	0.65	0.75
		PI	0.73	0.73	0.73	0.73	0.74	0.78	0.78	0.78	0.78	0.78	0.82	0.82	0.82	0.82	0.83	0.87	0.87	0.87	0.87	0.88
	95°F 35°C	TC	11453	11469	11481	11481	11497	12143	12158	12170	12172	12187	12869	12886	12900	12902	12917	13644	13659	13674	13676	13693
		S/T	0.64	0.75	0.85	0.85	0.97	0.60	0.71	0.81	0.81	0.92	0.57	0.67	0.76	0.76	0.87	0.54	0.63	0.72	0.72	0.82
		PI	1.02	1.02	1.02	1.02	1.02	1.08	1.08	1.08	1.09	1.09	1.15	1.15	1.15	1.15	1.15	1.22	1.22	1.22	1.22	1.22
	104°F 40°C	TC	10510	10524	10535	10536	10550	11143	11156	11167	11170	11183	11809	11824	11838	11840	11853	12520	12534	12548	12550	12565
		S/T	0.69	0.81	0.92	0.92	1.00	0.65	0.76	0.87	0.87	0.99	0.61	0.72	0.82	0.82	0.93	0.58	0.68	0.77	0.77	0.88
		PI	1.01	1.01	1.01	1.01	1.01	1.07	1.07	1.07	1.07	1.07	1.13	1.13	1.13	1.13	1.14	1.20	1.20	1.20	1.20	1.20
	110°F 43°C	TC	9944	9957	9968	9968	9982	10543	10556	10566	10568	10581	11173	11188	11200	11202	11215	11846	11859	11872	11874	11889
		S/T	0.72	0.84	0.96	0.96	1.00	0.68	0.79	0.90	0.90	1.00	0.64	0.75	0.85	0.85	0.97	0.60	0.71	0.80	0.80	0.91
		PI	1.00	1.00	1.00	1.00	1.00	1.06	1.06	1.06	1.06	1.06	1.12	1.12	1.12	1.12	1.13	1.19	1.19	1.19	1.19	1.19
	115°F 46°C	TC	8149	8160	8169	8169	8180	8640	8650	8659	8661	8671	9156	9168	9178	9180	9190	9708	9718	9729	9731	9743
		S/T	0.74	0.87	0.99	0.99	1.00	0.70	0.82	0.93	0.93	1.00	0.66	0.77	0.88	0.88	1.00	0.62	0.73	0.83	0.83	0.95
		PI	0.83	0.83	0.83	0.83	0.83	0.88	0.88	0.88	0.88	0.88	0.93	0.93	0.94	0.94	0.94	0.99	0.99	0.99	0.99	0.99
	122°F 50°C	TC	5756	5763	5770	5770	5778	6103	6110	6116	6117	6124	6467	6476	6483	6484	6491	6857	6864	6872	6873	6881
		S/T	0.75	0.88	1.00	1.00	1.00	0.73	0.86	0.98	0.98	1.00	0.69	0.81	0.92	0.92	1.00	0.65	0.76	0.87	0.87	0.99
		PI	0.61	0.61	0.61	0.61	0.61	0.64	0.64	0.64	0.64	0.65	0.68	0.68	0.68	0.68	0.68	0.72	0.72	0.72	0.72	0.73

NOTE: Values in gray are extrapolated based on tested performance.

Table 26 – One-Way Cassette Heating Performance (9K)

AIRFLOW (CFM)	OUTDOOR DB	HEATING PERFORMANCE AT INDOOR DRY BULB TEMPERATURE									
		TC: Total Heating Capacity (BTU/hr)					PI: Power Input (kW)				
		Indoor Conditions (DB)					Indoor Conditions (DB)				
		60.8°F (16.0°C)	68°F (20.0°C)	70°F (21.1°C)	71.6°F (22.0°C)	75.2°F (24.0°C)	60.8°F (16.0°C)	68°F (20.0°C)	70°F (21.1°C)	71.6°F (22.0°C)	75.2°F (24.0°C)
235	-22°F (-30.0°C)	3521	3450	3433	3355	3186	0.85	0.86	0.87	0.89	0.90
	-13°F (-25.0°C)	4523	4433	4410	4309	4093	1.03	1.03	1.04	1.04	1.04
	-4°F (-20.0°C)	6174	6051	6021	5883	5588	1.10	1.11	1.11	1.12	1.12
	0°F (-17.8°C)	6812	6676	6643	6491	6165	1.16	1.17	1.17	1.17	1.18
	5°F (-15.0°C)	7610	7458	7421	7251	6887	1.23	1.24	1.24	1.24	1.25
	14°F (-10.0°C)	8310	8144	8103	7918	7520	1.25	1.26	1.26	1.26	1.27
	17°F (-8.3°C)	8543	8373	8331	8141	7731	1.25	1.26	1.26	1.27	1.27
	22°F (-5.6°C)	8887	8709	8665	8467	8041	1.26	1.27	1.27	1.27	1.28
	27°F (-2.8°C)	9230	9045	9000	8794	8352	1.26	1.27	1.27	1.28	1.28
	32°F (0.0°C)	9573	9382	9335	9122	8663	1.27	1.28	1.28	1.28	1.29
	35°F (1.7°C)	9779	9583	9535	9317	8849	1.27	1.28	1.28	1.28	1.29
	37°F (2.8°C)	9812	9616	9568	9349	8879	1.22	1.23	1.23	1.23	1.24
	42°F (5.6°C)	9896	9698	9649	9428	8954	1.10	1.11	1.11	1.11	1.11
	44.6°F (7.0°C)	9929	9731	9682	9461	8985	1.05	1.06	1.06	1.06	1.06
	47°F (8.3°C)	9979	9780	9731	9509	9030	0.97	0.98	0.98	0.99	0.99
	52°F (11.1°C)	10105	9903	9854	9629	9145	0.86	0.87	0.87	0.87	0.88
	57F (13.9°C)	10232	10027	9977	9749	9259	0.75	0.76	0.76	0.76	0.77
	59°F (15.0°C)	10282	10076	10026	9797	9304	0.71	0.71	0.72	0.72	0.72
	62°F (16.7°C)	10358	10151	10100	9869	9373	0.64	0.65	0.65	0.65	0.65
	64.4°F (18.0°C)	10418	10210	10159	9927	9428	0.59	0.59	0.60	0.60	0.60
	69.8°F (21.0°C)	10554	10343	10292	10057	9551	0.47	0.47	0.48	0.48	0.48
	75.2°F (24.0°C)	10691	10477	10424	10186	9674	0.35	0.35	0.35	0.36	0.36
259	-22°F (-30.0°C)	4044	3963	3943	3853	3659	0.95	0.96	0.97	0.97	0.98
	-13°F (-25.0°C)	5094	4992	4967	4853	4609	1.14	1.15	1.15	1.15	1.16
	-4°F (-20.0°C)	6954	6814	6780	6625	6292	1.22	1.23	1.24	1.24	1.24
	0°F (-17.8°C)	7672	7519	7481	7310	6942	1.29	1.30	1.30	1.30	1.31
	5°F (-15.0°C)	8571	8399	8357	8166	7755	1.36	1.37	1.38	1.38	1.38
	14°F (-10.0°C)	9359	9172	9126	8917	8469	1.38	1.40	1.40	1.40	1.41
	17°F (-8.3°C)	9622	9429	9382	9168	8707	1.39	1.40	1.41	1.41	1.41
	22°F (-5.6°C)	10008	9808	9759	9536	9056	1.40	1.41	1.41	1.41	1.42
	27°F (-2.8°C)	10395	10187	10136	9904	9406	1.40	1.41	1.42	1.42	1.42
	32°F (0.0°C)	10781	10566	10513	10273	9756	1.41	1.42	1.42	1.42	1.43
	35°F (1.7°C)	11013	10793	10739	10494	9966	1.41	1.42	1.42	1.43	1.43
	37°F (2.8°C)	11051	10830	10776	10530	10000	1.36	1.37	1.37	1.37	1.38
	42°F (5.6°C)	11145	10922	10867	10619	10085	1.22	1.23	1.23	1.23	1.24
	44.6°F (7.0°C)	11182	10959	10904	10655	10119	1.16	1.17	1.18	1.18	1.18
	47°F (8.3°C)	11239	11014	10959	10709	10170	1.08	1.09	1.09	1.10	1.10
	52°F (11.1°C)	11381	11153	11098	10844	10299	0.96	0.97	0.97	0.97	0.98
	57F (13.9°C)	11523	11292	11236	10979	10427	0.84	0.84	0.85	0.85	0.85
	59°F (15.0°C)	11580	11348	11291	11033	10478	0.79	0.79	0.80	0.80	0.80
	62°F (16.7°C)	11665	11432	11375	11115	10556	0.71	0.72	0.72	0.72	0.73
	64.4°F (18.0°C)	11733	11498	11441	11179	10617	0.66	0.66	0.66	0.66	0.67
	69.8°F (21.0°C)	11887	11649	11591	11326	10757	0.52	0.53	0.53	0.53	0.53
	75.2°F (24.0°C)	12040	11799	11740	11472	10895	0.39	0.39	0.39	0.39	0.40

Manufacturer reserves the right to change, at any time, specifications and designs without notice and without obligations.

Table 26 – One-Way Cassette Heating Performance (9K) (Continued)

AIRFLOW (CFM)	OUTDOOR DB	HEATING PERFORMANCE AT INDOOR DRY BULB TEMPERATURE									
		TC: Total Heating Capacity (BTU/hr)					PI: Power Input (kW)				
		Indoor Conditions (DB)					Indoor Conditions (DB)				
		60.8°F (16.0°C)	68°F (20.0°C)	70°F (21.1°C)	71.6°F (22.0°C)	75.2°F (24.0°C)	60.8°F (16.0°C)	68°F (20.0°C)	70°F (21.1°C)	71.6°F (22.0°C)	75.2°F (24.0°C)
294	-22°F (-30.0°C)	4644	4551	4528	4510	4470	1.11	1.12	1.12	1.13	1.13
	-13°F (-25.0°C)	5737	5622	5594	5572	5521	1.27	1.28	1.28	1.28	1.29
	-4°F (-20.0°C)	7831	7675	7636	7606	7537	1.36	1.37	1.37	1.38	1.38
	0°F (-17.8°C)	8641	8468	8425	8392	8316	1.43	1.44	1.44	1.45	1.45
	5°F (-15.0°C)	9652	9459	9412	9374	9290	1.51	1.52	1.53	1.53	1.54
	14°F (-10.0°C)	10540	10329	10278	10237	10145	1.54	1.55	1.55	1.56	1.56
	17°F (-8.3°C)	10836	10619	10566	10524	10429	1.55	1.56	1.56	1.56	1.57
	22°F (-5.6°C)	11271	11046	10991	10947	10848	1.55	1.56	1.57	1.57	1.58
	27°F (-2.8°C)	11707	11473	11415	11370	11267	1.56	1.57	1.57	1.58	1.58
	32°F (0.0°C)	12142	11899	11840	11792	11686	1.56	1.58	1.58	1.58	1.59
	35°F (1.7°C)	12403	12155	12094	12046	11937	1.57	1.58	1.58	1.59	1.59
	37°F (2.8°C)	12445	12197	12136	12087	11978	1.51	1.52	1.52	1.52	1.53
	42°F (5.6°C)	12551	12300	12239	12190	12080	1.35	1.37	1.37	1.37	1.38
	44.6°F (7.0°C)	12594	12342	12280	12231	12121	1.29	1.30	1.31	1.31	1.31
	47°F (8.3°C)	12657	12404	12342	12293	12182	1.20	1.21	1.22	1.22	1.22
	52°F (11.1°C)	12817	12561	12498	12448	12336	1.07	1.08	1.08	1.08	1.08
	57F (13.9°C)	12977	12718	12654	12604	12490	0.93	0.94	0.94	0.94	0.94
	59°F (15.0°C)	13041	12780	12717	12666	12552	0.88	0.88	0.88	0.89	0.89
	62°F (16.7°C)	13137	12874	12810	12759	12644	0.79	0.80	0.80	0.80	0.81
	64.4°F (18.0°C)	13214	12950	12885	12833	12718	0.73	0.73	0.74	0.74	0.74
	69.8°F (21.0°C)	13387	13119	13053	13001	12884	0.58	0.59	0.59	0.59	0.59
	75.2°F (24.0°C)	13559	13288	13222	13169	13050	0.43	0.44	0.44	0.44	0.44
341	-22°F (-30.0°C)	5230	5126	5100	5080	5034	1.35	1.36	1.36	1.36	1.37
	-13°F (-25.0°C)	6461	6332	6300	6275	6218	1.41	1.42	1.42	1.42	1.43
	-4°F (-20.0°C)	8820	8643	8600	8566	8489	1.51	1.52	1.53	1.53	1.54
	0°F (-17.8°C)	9731	9537	9489	9451	9366	1.59	1.60	1.60	1.61	1.61
	5°F (-15.0°C)	10871	10653	10600	10558	10463	1.68	1.69	1.70	1.70	1.71
	14°F (-10.0°C)	11871	11633	11575	11529	11425	1.71	1.72	1.73	1.73	1.74
	17°F (-8.3°C)	12204	11960	11900	11852	11746	1.72	1.73	1.74	1.74	1.75
	22°F (-5.6°C)	12694	12440	12378	12328	12218	1.72	1.74	1.74	1.75	1.75
	27°F (-2.8°C)	13184	12921	12856	12805	12689	1.73	1.74	1.75	1.75	1.76
	32°F (0.0°C)	13674	13401	13334	13281	13161	1.74	1.75	1.75	1.76	1.77
	35°F (1.7°C)	13969	13689	13621	13566	13444	1.74	1.76	1.76	1.76	1.77
	37°F (2.8°C)	14016	13736	13667	13613	13490	1.67	1.69	1.69	1.69	1.70
	42°F (5.6°C)	14136	13853	13784	13728	13605	1.51	1.52	1.52	1.52	1.53
	44.6°F (7.0°C)	14183	13900	13830	13775	13651	1.44	1.45	1.45	1.46	1.46
	47°F (8.3°C)	14255	13970	13900	13844	13720	1.34	1.35	1.35	1.35	1.36
	52°F (11.1°C)	14435	14146	14076	14019	13893	1.18	1.19	1.20	1.20	1.20
	57F (13.9°C)	14615	14323	14251	14194	14067	1.03	1.04	1.04	1.05	1.05
	59°F (15.0°C)	14687	14394	14322	14264	14136	0.97	0.98	0.98	0.98	0.99
	62°F (16.7°C)	14795	14499	14427	14369	14240	0.88	0.89	0.89	0.89	0.90
	64.4°F (18.0°C)	14882	14584	14511	14453	14323	0.81	0.82	0.82	0.82	0.82
	69.8°F (21.0°C)	15076	14775	14701	14642	14510	0.65	0.65	0.65	0.65	0.66
	75.2°F (24.0°C)	15271	14965	14891	14831	14698	0.48	0.49	0.49	0.49	0.49

NOTE: Values in gray are extrapolated based on tested performance.

Table 27 – One-Way Cassette Cooling Performance (12K)

Airflow CFM	Out-door DB	ID WB	60.8°F (16.0°C)					64.4°F (16.0°C)					67.0°F (19.4°C)					71.6°F (22.0°C)				
		ID DB	73.4°F 23.0°C	77.0°F 25.0°C	80.0°F 26.7°C	80.6°F 27.0°C	84.2°F 29.0°C	73.4°F 23.0°C	77.0°F 25.0°C	80.0°F 26.7°C	80.6°F 27.0°C	84.2°F 29.0°C	73.4°F 23.0°C	77.0°F 25.0°C	80.0°F 26.7°C	80.6°F 27.0°C	84.2°F 29.0°C	73.4°F 23.0°C	77.0°F 25.0°C	80.0°F 26.7°C	80.6°F 27.0°C	84.2°F 29.0°C
247	-22°F 30°C	TC	7061	7071	7078	7079	7088	7487	7496	7503	7505	7514	7934	7944	7953	7955	7964	8412	8421	8431	8432	8442
		S/T	0.45	0.53	0.60	0.60	0.69	0.43	0.50	0.57	0.57	0.65	0.40	0.47	0.54	0.54	0.61	0.38	0.45	0.51	0.51	0.58
		PI	0.36	0.36	0.36	0.36	0.36	0.38	0.38	0.38	0.38	0.38	0.40	0.40	0.40	0.40	0.40	0.42	0.42	0.42	0.42	0.43
	-13°F 25°C	TC	7650	7660	7668	7669	7679	8111	8120	8128	8130	8140	8595	8607	8616	8618	8627	9113	9123	9133	9135	9146
		S/T	0.46	0.54	0.61	0.61	0.70	0.43	0.51	0.58	0.58	0.66	0.41	0.48	0.55	0.55	0.62	0.39	0.45	0.52	0.52	0.59
		PI	0.37	0.37	0.37	0.37	0.37	0.39	0.39	0.39	0.39	0.39	0.41	0.42	0.42	0.42	0.42	0.44	0.44	0.44	0.44	0.44
	-4°F 20°C	TC	8238	8249	8258	8259	8270	8735	8745	8754	8755	8766	9257	9269	9279	9281	9291	9814	9825	9836	9837	9849
		S/T	0.47	0.55	0.62	0.62	0.71	0.44	0.52	0.59	0.59	0.67	0.42	0.49	0.56	0.56	0.63	0.39	0.46	0.52	0.52	0.60
		PI	0.38	0.38	0.38	0.38	0.38	0.41	0.41	0.41	0.41	0.41	0.43	0.43	0.43	0.43	0.43	0.46	0.46	0.46	0.46	0.46
	0°F 17.8°C	TC	8500	8511	8520	8521	8532	9012	9023	9032	9033	9044	9550	9563	9573	9575	9586	10126	10137	10148	10149	10162
		S/T	0.47	0.55	0.63	0.63	0.72	0.44	0.52	0.59	0.59	0.68	0.42	0.49	0.56	0.56	0.64	0.40	0.46	0.53	0.53	0.60
		PI	0.39	0.39	0.39	0.39	0.39	0.41	0.41	0.41	0.41	0.41	0.44	0.44	0.44	0.44	0.44	0.46	0.46	0.46	0.46	0.46
	5°F 15°C	TC	8827	8839	8848	8848	8860	9359	9370	9379	9381	9392	9918	9931	9942	9944	9955	10515	10527	10538	10540	10553
		S/T	0.48	0.56	0.63	0.63	0.72	0.45	0.53	0.60	0.60	0.68	0.42	0.50	0.56	0.56	0.64	0.40	0.47	0.53	0.53	0.61
		PI	0.40	0.40	0.40	0.40	0.40	0.42	0.42	0.42	0.42	0.42	0.44	0.44	0.45	0.45	0.45	0.47	0.47	0.47	0.47	0.47
	14°F 10°C	TC	8387	8399	8408	8408	8419	8893	8903	8912	8914	8925	9424	9436	9447	9449	9459	9992	10003	10014	10015	10028
		S/T	0.47	0.55	0.62	0.62	0.71	0.44	0.52	0.59	0.59	0.67	0.42	0.49	0.55	0.55	0.63	0.39	0.46	0.52	0.52	0.60
		PI	0.40	0.40	0.40	0.40	0.40	0.42	0.42	0.42	0.42	0.42	0.44	0.45	0.45	0.45	0.45	0.47	0.47	0.47	0.47	0.47
	17°F 10°C	TC	8241	8252	8261	8261	8272	8738	8748	8757	8758	8769	9260	9272	9282	9284	9294	9818	9828	9839	9840	9853
		S/T	0.46	0.54	0.62	0.62	0.71	0.44	0.51	0.58	0.58	0.67	0.41	0.48	0.55	0.55	0.63	0.39	0.46	0.52	0.52	0.59
		PI	0.40	0.40	0.40	0.40	0.40	0.42	0.42	0.42	0.42	0.42	0.45	0.45	0.45	0.45	0.45	0.47	0.47	0.47	0.47	0.47
	23°F 5°C	TC	8304	8315	8324	8325	8336	8805	8815	8824	8825	8836	9331	9343	9353	9355	9365	9893	9904	9914	9916	9928
		S/T	0.46	0.54	0.61	0.61	0.70	0.43	0.51	0.58	0.58	0.66	0.41	0.48	0.55	0.55	0.62	0.39	0.45	0.51	0.51	0.59
		PI	0.40	0.40	0.40	0.40	0.40	0.43	0.43	0.43	0.43	0.43	0.45	0.45	0.45	0.45	0.45	0.48	0.48	0.48	0.48	0.48
	35°F 1.7°C	TC	8430	8442	8451	8451	8463	8938	8949	8958	8960	8970	9472	9485	9495	9497	9508	10043	10054	10065	10067	10079
		S/T	0.45	0.53	0.60	0.60	0.68	0.43	0.50	0.57	0.57	0.65	0.40	0.47	0.53	0.53	0.61	0.38	0.44	0.50	0.50	0.58
		PI	0.41	0.41	0.41	0.41	0.41	0.44	0.44	0.44	0.44	0.44	0.46	0.46	0.46	0.46	0.46	0.49	0.49	0.49	0.49	0.49
	41°F 5°C	TC	8394	8405	8414	8415	8426	8900	8910	8919	8921	8931	9431	9444	9454	9456	9467	10000	10011	10021	10023	10035
		S/T	0.46	0.54	0.61	0.61	0.70	0.43	0.51	0.58	0.58	0.66	0.41	0.48	0.55	0.55	0.62	0.39	0.45	0.52	0.52	0.59
		PI	0.43	0.43	0.43	0.43	0.43	0.46	0.46	0.46	0.46	0.46	0.49	0.49	0.49	0.49	0.49	0.51	0.52	0.52	0.52	0.52
	47°F 8.3°C	TC	8357	8369	8378	8378	8389	8861	8871	8880	8882	8893	9390	9403	9413	9415	9425	9956	9967	9978	9979	9992
		S/T	0.47	0.55	0.63	0.63	0.72	0.44	0.52	0.59	0.59	0.68	0.42	0.49	0.56	0.56	0.64	0.40	0.46	0.53	0.53	0.60
		PI	0.45	0.45	0.45	0.45	0.45	0.48	0.48	0.48	0.48	0.48	0.51	0.51	0.51	0.51	0.51	0.54	0.54	0.54	0.54	0.54
	50°F 10°C	TC	8374	8386	8395	8395	8406	8879	8890	8898	8900	8911	9410	9422	9432	9434	9445	9977	9987	9998	10000	10012
		S/T	0.47	0.55	0.62	0.62	0.71	0.44	0.52	0.59	0.59	0.67	0.41	0.49	0.55	0.55	0.63	0.39	0.46	0.52	0.52	0.59
		PI	0.46	0.46	0.46	0.46	0.46	0.48	0.48	0.48	0.48	0.48	0.51	0.51	0.51	0.51	0.51	0.54	0.54	0.54	0.54	0.54
	59°F 15°C	TC	8426	8437	8446	8447	8458	8934	8944	8953	8955	8965	9467	9480	9490	9492	9502	10038	10049	10060	10061	10074
		S/T	0.45	0.53	0.60	0.60	0.68	0.42	0.50	0.57	0.57	0.65	0.40	0.47	0.53	0.53	0.61	0.38	0.44	0.50	0.50	0.57
		PI	0.46	0.46	0.46	0.46	0.46	0.49	0.49	0.49	0.49	0.49	0.52	0.52	0.52	0.52	0.52	0.55	0.55	0.55	0.55	0.55
	68°F 20°C	TC	8477	8488	8498	8498	8509	8988	8999	9007	9009	9020	9525	9537	9548	9550	9560	10099	10110	10121	10122	10135
		S/T	0.43	0.51	0.58	0.58	0.66	0.41	0.48	0.55	0.55	0.62	0.39	0.45	0.51	0.52	0.59	0.36	0.43	0.49	0.49	0.55
		PI	0.47	0.47	0.47	0.47	0.47	0.50	0.50	0.50	0.50	0.50	0.53	0.53	0.53	0.53	0.53	0.56	0.56	0.56	0.56	0.56
	77°F 25°C	TC	8528	8540	8549	8549	8561	9042	9053	9062	9064	9075	9583	9595	9606	9607	9618	10160	10171	10182	10184	10196
		S/T	0.42	0.49	0.56	0.56	0.64	0.39	0.46	0.53	0.53	0.60	0.37	0.44	0.50	0.50	0.57	0.35	0.41	0.47	0.47	0.53
		PI	0.48	0.48	0.48	0.48	0.48	0.51	0.51	0.51	0.51	0.51	0.54	0.54	0.54	0.54	0.54	0.57	0.57	0.57	0.57	0.57
	82°F 27.8°C	TC	8643	8655	8664	8664	8676	9164	9175	9184	9186	9197	9711	9724	9735	9737	9748	10297	10308	10319	10321	10333
		S/T	0.42	0.49	0.56	0.56	0.64	0.40	0.47	0.53	0.53	0.60	0.38	0.44	0.50	0.50	0.57	0.35	0.42	0.47	0.47	0.54
		PI	0.53	0.53	0.53	0.53	0.53	0.56	0.56	0.56	0.56	0.56	0.60	0.60	0.60	0.60	0.60	0.63	0.63	0.63	0.63	0.63
	86°F 30°C	TC	8844	8855	8865	8865	8877	9377	9388	9397	9399	9410	9937	9950	9961	9963	9974	10535	10547	10558	10560	10573
		S/T	0.44	0.52	0.59	0.59	0.67	0.42	0.49	0.55	0.55	0.63	0.39	0.46	0.52	0.52	0.60	0.37	0.43	0.49	0.49	0.56
		PI	0.63	0.64	0.64	0.64	0.64	0.67	0.67	0.67	0.67	0.68	0.71	0.71	0.72	0.72	0.72	0.76	0.76	0.76	0.76	0.76
	95°F 35°C	TC	9295	9307	9317	9318	9330	9855	9867	9876	9878	9890	10444	10457	10469	10471	10483	11073	11085	11097	11099	11113
		S/T	0.48	0.57	0.64	0.64	0.73	0.46	0.53	0.61	0.61	0.69	0.43	0.50	0.57	0.57	0.65	0.40	0.48	0.54	0.54	0.62
		PI	0.87	0.87	0.87	0.87	0.87	0.92	0.92	0.93	0.93	0.93	0.98	0.98	0.98	0.98	0.98	1.04	1.04	1.04	1.04	1.04
	104°F 40°C	TC	8459	8470	8479	8480	8491	8969	8979	8988	8990	9001	9504	9517	9527	9529	9540	10077	10088	10099	10101	10113
		S/T	0.52	0.61	0.69	0.69	0.79	0.49	0.57	0.65	0.65	0.74	0.46	0.54	0.61	0.61	0.70	0.43	0.51	0.58	0.58	0.66
		PI	0.86	0.86	0.86	0.86	0.86	0.91	0.91	0.91	0.91	0.91	0.96	0.96	0.96	0.96	0.96	1.02	1.02	1.02	1.02	1.02
	110°F 43°C	TC	7957	7968	7977	7977	7988	8437	8447	8455	8457	8467	8941	8953	8963	8964	8974	9480	9490	9500	9502	9514
		S/T	0.54	0.63	0.72	0.72	0.82	0.51	0.60	0.68	0.68	0.77	0.48	0.56	0.64	0.64	0.73	0.45	0.53	0.60	0.60	0.69
		PI	0.85	0.85	0.85	0.85	0.85	0.90	0.90	0.90	0.90	0.90	0.95	0.95	0.95	0.95	0.95	1.01	1.01	1.01	1.01	1.01
	115°F 46°C	TC	6426	6435	6442	6442	6451	6814	6822	6829	6830	6838	7221	7230	7238	7240	7248	7656	7664	7673	7674	7683
		S/T	0.56	0.66	0.74	0.74	0.85	0.53	0.62	0.70	0.70	0.80	0.50	0.58	0.66	0.66	0.76	0.47	0.55	0.63	0.63	0.71
		PI	0.69	0.69	0.69	0.69	0.69	0.73	0.73	0.73	0.73	0.73	0.77	0.77	0.78	0.78	0.78	0.82	0.82	0.82	0.82	0.82
	122°F 50°C	TC	4385	4391	4396	4396	4402	4649	4655	4660	4660	4666	4927	4934	4939	4940	4946	5224	5230	5235	5236	5243
		S/T	0.58	0.69	0.78	0.78	0.89	0.55	0.65	0.73	0.73	0.84	0.52	0.61	0.69	0.69	0.79	0.49	0.58	0.65	0.65	0.75
		PI	0.48	0.48	0.48	0.48	0.48	0.51	0.51	0.51	0.51	0.51	0.54	0.54	0.54	0.54	0.54	0.57	0.57	0.57	0.57	0.57

Manufacturer reserves the right to change, at any time, specifications and designs without notice and without obligations.

Table 27 – One-Way Cassette Cooling Performance (12K) (Continued)

Airflow CFM	Out-door DB	ID WB	60.8°F (16.0°C)					64.4°F (16.0°C)					67.0°F (19.4°C)					71.6°F (22.0°C)				
		ID DB	73.4°F 23.0°C	77.0°F 25.0°C	80.0°F 26.7°C	80.6°F 27.0°C	84.2°F 29.0°C	73.4°F 23.0°C	77.0°F 25.0°C	80.0°F 26.7°C	80.6°F 27.0°C	84.2°F 29.0°C	73.4°F 23.0°C	77.0°F 25.0°C	80.0°F 26.7°C	80.6°F 27.0°C	84.2°F 29.0°C	73.4°F 23.0°C	77.0°F 25.0°C	80.0°F 26.7°C	80.6°F 27.0°C	84.2°F 29.0°C
282	-22°F 30°C	TC	7761	7772	7780	7780	7791	8229	8239	8247	8248	8258	8720	8732	8742	8743	8753	9246	9256	9266	9267	9279
		S/T	0.50	0.58	0.66	0.66	0.76	0.47	0.55	0.63	0.63	0.71	0.44	0.52	0.59	0.59	0.67	0.42	0.49	0.56	0.56	0.63
		PI	0.38	0.38	0.38	0.38	0.38	0.40	0.40	0.40	0.40	0.40	0.43	0.43	0.43	0.43	0.43	0.45	0.45	0.45	0.45	0.45
	-13°F 25°C	TC	8408	8419	8428	8429	8440	8915	8925	8934	8936	8946	9447	9459	9470	9472	9482	10016	10027	10038	10040	10052
		S/T	0.51	0.59	0.67	0.67	0.77	0.48	0.56	0.64	0.64	0.73	0.45	0.53	0.60	0.60	0.68	0.42	0.50	0.57	0.57	0.65
		PI	0.39	0.39	0.40	0.40	0.40	0.42	0.42	0.42	0.42	0.42	0.44	0.44	0.44	0.44	0.44	0.47	0.47	0.47	0.47	0.47
	-4°F 20°C	TC	9055	9067	9077	9077	9089	9600	9612	9621	9623	9635	10174	10187	10198	10200	10212	10787	10799	10810	10812	10826
		S/T	0.51	0.60	0.69	0.69	0.78	0.49	0.57	0.65	0.65	0.74	0.46	0.54	0.61	0.61	0.70	0.43	0.51	0.58	0.58	0.66
		PI	0.41	0.41	0.41	0.41	0.41	0.43	0.43	0.43	0.43	0.43	0.46	0.46	0.46	0.46	0.46	0.49	0.49	0.49	0.49	0.49
	0°F 17.8°C	TC	9342	9355	9365	9365	9378	9905	9917	9927	9929	9940	10497	10511	10522	10524	10536	11129	11141	11154	11155	11169
		S/T	0.52	0.61	0.69	0.69	0.79	0.49	0.57	0.65	0.65	0.74	0.46	0.54	0.62	0.62	0.70	0.44	0.51	0.58	0.58	0.66
		PI	0.41	0.42	0.42	0.42	0.42	0.44	0.44	0.44	0.44	0.44	0.47	0.47	0.47	0.47	0.47	0.49	0.49	0.49	0.49	0.50
	5°F 15°C	TC	9701	9714	9725	9725	9738	10286	10298	10308	10310	10323	10901	10915	10927	10929	10941	11557	11570	11583	11584	11599
		S/T	0.52	0.61	0.70	0.70	0.80	0.49	0.58	0.66	0.66	0.75	0.47	0.55	0.62	0.62	0.71	0.44	0.52	0.59	0.59	0.67
		PI	0.42	0.42	0.42	0.42	0.42	0.45	0.45	0.45	0.45	0.45	0.47	0.48	0.48	0.48	0.48	0.50	0.50	0.50	0.50	0.50
	14°F 10°C	TC	9219	9231	9241	9241	9254	9774	9786	9795	9797	9809	10358	10372	10383	10385	10397	10982	10994	11006	11008	11022
		S/T	0.51	0.60	0.68	0.68	0.78	0.48	0.57	0.65	0.65	0.74	0.46	0.54	0.61	0.61	0.69	0.43	0.51	0.57	0.57	0.66
		PI	0.42	0.42	0.42	0.42	0.42	0.45	0.45	0.45	0.45	0.45	0.48	0.48	0.48	0.48	0.48	0.50	0.50	0.50	0.50	0.51
	17°F 10°C	TC	9058	9070	9080	9080	9092	9604	9615	9624	9626	9638	10177	10191	10202	10204	10215	10791	10802	10814	10816	10829
		S/T	0.51	0.60	0.68	0.68	0.78	0.48	0.56	0.64	0.64	0.73	0.45	0.53	0.61	0.61	0.69	0.43	0.50	0.57	0.57	0.65
		PI	0.42	0.42	0.42	0.42	0.42	0.45	0.45	0.45	0.45	0.45	0.48	0.48	0.48	0.48	0.48	0.50	0.50	0.51	0.51	0.51
	23°F 5°C	TC	9127	9139	9149	9150	9162	9677	9689	9698	9700	9712	10255	10269	10280	10282	10293	10873	10885	10897	10899	10912
		S/T	0.51	0.59	0.67	0.67	0.77	0.48	0.56	0.64	0.64	0.72	0.45	0.53	0.60	0.60	0.68	0.42	0.50	0.57	0.57	0.64
		PI	0.43	0.43	0.43	0.43	0.43	0.45	0.45	0.46	0.46	0.46	0.48	0.48	0.48	0.48	0.48	0.51	0.51	0.51	0.51	0.51
	35°F 1.7°C	TC	9266	9278	9288	9289	9301	9824	9836	9846	9848	9859	10411	10425	10436	10438	10450	11038	11050	11062	11064	11078
		S/T	0.50	0.58	0.66	0.66	0.75	0.47	0.55	0.62	0.62	0.71	0.44	0.52	0.59	0.59	0.67	0.42	0.49	0.55	0.55	0.63
		PI	0.44	0.44	0.44	0.44	0.44	0.47	0.47	0.47	0.47	0.47	0.49	0.49	0.49	0.49	0.49	0.52	0.52	0.52	0.52	0.52
	41°F 5°C	TC	9226	9238	9248	9248	9261	9782	9793	9803	9805	9817	10366	10380	10391	10393	10405	10991	11003	11015	11016	11030
		S/T	0.51	0.59	0.68	0.68	0.77	0.48	0.56	0.64	0.64	0.73	0.45	0.53	0.60	0.60	0.69	0.43	0.50	0.57	0.57	0.65
		PI	0.46	0.46	0.46	0.46	0.46	0.49	0.49	0.49	0.49	0.49	0.52	0.52	0.52	0.52	0.52	0.55	0.55	0.55	0.55	0.55
	47°F 8.3°C	TC	9186	9198	9208	9208	9221	9739	9751	9760	9762	9774	10321	10334	10346	10348	10359	10943	10955	10967	10968	10982
		S/T	0.52	0.61	0.69	0.69	0.79	0.49	0.57	0.65	0.65	0.74	0.46	0.54	0.61	0.61	0.70	0.43	0.51	0.58	0.58	0.66
		PI	0.48	0.48	0.48	0.48	0.49	0.51	0.51	0.51	0.51	0.51	0.54	0.54	0.54	0.54	0.55	0.58	0.58	0.58	0.58	0.58
	50°F 10°C	TC	9204	9217	9227	9227	9240	9759	9771	9780	9782	9794	10342	10356	10367	10369	10381	10965	10977	10989	10991	11005
		S/T	0.51	0.60	0.68	0.68	0.78	0.48	0.57	0.64	0.64	0.73	0.46	0.53	0.61	0.61	0.69	0.43	0.50	0.57	0.57	0.65
		PI	0.49	0.49	0.49	0.49	0.49	0.52	0.52	0.52	0.52	0.52	0.55	0.55	0.55	0.55	0.55	0.58	0.58	0.58	0.58	0.58
	59°F 15°C	TC	9261	9273	9283	9284	9296	9819	9830	9840	9842	9854	10405	10419	10431	10433	10444	11032	11044	11056	11058	11072
		S/T	0.49	0.58	0.66	0.66	0.75	0.47	0.55	0.62	0.62	0.71	0.44	0.52	0.59	0.59	0.67	0.42	0.49	0.55	0.55	0.63
		PI	0.49	0.49	0.49	0.49	0.50	0.52	0.52	0.52	0.52	0.53	0.55	0.56	0.56	0.56	0.56	0.59	0.59	0.59	0.59	0.59
	68°F 20°C	TC	9317	9330	9340	9340	9353	9879	9890	9900	9902	9914	10469	10482	10494	10496	10508	11100	11112	11124	11126	11139
		S/T	0.48	0.56	0.64	0.64	0.72	0.45	0.53	0.60	0.60	0.68	0.42	0.50	0.57	0.57	0.65	0.40	0.47	0.53	0.53	0.61
		PI	0.50	0.50	0.50	0.50	0.50	0.53	0.53	0.53	0.53	0.53	0.56	0.56	0.56	0.56	0.57	0.60	0.60	0.60	0.60	0.60
	77°F 25°C	TC	9374	9386	9396	9397	9409	9938	9950	9960	9962	9974	10532	10546	10558	10560	10571	11167	11179	11191	11193	11207
		S/T	0.46	0.54	0.61	0.61	0.70	0.43	0.51	0.58	0.58	0.66	0.41	0.48	0.55	0.55	0.62	0.39	0.45	0.51	0.51	0.59
		PI	0.51	0.51	0.51	0.51	0.51	0.54	0.54	0.54	0.54	0.54	0.57	0.57	0.57	0.57	0.57	0.61	0.61	0.61	0.61	0.61
	82°F 27.8°C	TC	9500	9512	9523	9523	9536	10072	10084	10094	10096	10108	10674	10688	10700	10702	10714	11317	11329	11342	11343	11358
		S/T	0.46	0.54	0.62	0.62	0.70	0.44	0.51	0.58	0.58	0.66	0.41	0.48	0.55	0.55	0.63	0.39	0.46	0.52	0.52	0.59
		PI	0.57	0.57	0.57	0.57	0.57	0.60	0.60	0.60	0.60	0.60	0.64	0.64	0.64	0.64	0.64	0.67	0.67	0.68	0.68	0.68
	86°F 30°C	TC	9720	9733	9744	9744	9757	10306	10318	10328	10330	10342	10921	10936	10948	10950	10962	11580	11592	11605	11607	11621
		S/T	0.48	0.57	0.65	0.65	0.74	0.46	0.54	0.61	0.61	0.69	0.43	0.51	0.57	0.57	0.65	0.41	0.48	0.54	0.54	0.62
		PI	0.68	0.68	0.68	0.68	0.68	0.72	0.72	0.72	0.72	0.72	0.76	0.76	0.76	0.76	0.76	0.81	0.81	0.81	0.81	0.81
	95°F 35°C	TC	10216	10230	10241	10241	10255	10832	10844	10855	10857	10870	11479	11494	11506	11509	11521	12170	12183	12197	12199	12214
		S/T	0.53	0.62	0.71	0.71	0.81	0.50	0.59	0.67	0.67	0.76	0.47	0.55	0.63	0.63	0.72	0.45	0.52	0.59	0.59	0.68
		PI	0.93	0.93	0.93	0.93	0.93	0.99	0.99	0.99	0.99	0.99	1.05	1.05	1.05	1.05	1.05	1.11	1.11	1.11	1.11	1.11
	104°F 40°C	TC	9297	9310	9320	9320	9333	9857	9869	9879	9881	9893	10446	10460	10472	10474	10485	11076	11088	11100	11102	11115
		S/T	0.57	0.67	0.76	0.76	0.87	0.54	0.63	0.72	0.72	0.82	0.51	0.59	0.68	0.68	0.77	0.48	0.56	0.64	0.64	0.73
		PI	0.91	0.91	0.92	0.92	0.92	0.97	0.97	0.97	0.97	0.97	1.03	1.03	1.03	1.03	1.03	1.09	1.09	1.09	1.09	1.09
	110°F 43°C	TC	8746	8758	8767	8768	8779	9273	9284	9293	9295	9306	9827	9840	9851	9853	9864	10419	10430	10442	10443	10456
		S/T	0.59	0.70	0.79	0.79	0.90	0.56	0.66	0.75	0.75	0.85	0.53	0.62	0.70	0.70	0.80	0.50	0.58	0.66	0.66	0.76
		PI	0.90	0.90	0.91	0.91	0.91	0.96	0.96	0.96	0.96	0.96	1.02	1.02	1.02	1.02	1.02	1.08	1.08	1.08	1.08	1.08
	115°F 46°C	TC	7063	7073	7080	7081	7090	7489	7498	7505	7507	7516	7936	7947	7956	7957	7966	8415	8424	8433	8434	8445
		S/T	0.61	0.72	0.82	0.82	0.93	0.58	0.68	0.77	0.77	0.88	0.55	0.64	0.73	0.73	0.83	0.52	0.60	0.69	0.69	0.78
		PI	0.73	0.74	0.74	0.74	0.74	0.78	0.78	0.78	0.78	0.78	0.83	0.83	0.83	0.83	0.83	0.88	0.88	0.88	0.88	0.88
	122°F 50°C	TC	4820	4826	4831	4832	4838	5110	5116	5121	5122	5128	5415	5423	5429	5430	5436	5742	5748	5754	5755	5762
		S/T	0.64	0.75	0.86	0.86	0.98	0.61	0.71	0.81	0.81	0.92	0.57	0.67	0.76	0.76	0.87	0.54	0.63	0.72	0.72	0.82
		PI	0.51	0.51	0.51	0.51	0.51	0.54	0.54	0.54	0.54	0.54	0.57	0.57	0.57	0.57	0.58	0.61	0.61	0.61	0.61	0.61

Table 27 – One-Way Cassette Cooling Performance (12K) (Continued)

Airflow CFM	Out-door DB	ID WB	60.8°F (16.0°C)					64.4°F (16.0°C)					67.0°F (19.4°C)					71.6°F (22.0°C)				
		ID DB	73.4°F 23.0°C	77.0°F 25.0°C	80.0°F 26.7°C	80.6°F 27.0°C	84.2°F 29.0°C	73.4°F 23.0°C	77.0°F 25.0°C	80.0°F 26.7°C	80.6°F 27.0°C	84.2°F 29.0°C	73.4°F 23.0°C	77.0°F 25.0°C	80.0°F 26.7°C	80.6°F 27.0°C	84.2°F 29.0°C	73.4°F 23.0°C	77.0°F 25.0°C	80.0°F 26.7°C	80.6°F 27.0°C	84.2°F 29.0°C
312	-22°F 30°C	TC	8530	8542	8551	8551	8563	9044	9055	9064	9066	9077	9585	9597	9608	9610	9620	10162	10173	10184	10186	10199
		S/T	0.55	0.64	0.73	0.73	0.83	0.52	0.61	0.69	0.69	0.78	0.49	0.57	0.65	0.65	0.74	0.46	0.54	0.61	0.61	0.70
		PI	0.41	0.41	0.41	0.41	0.41	0.43	0.44	0.44	0.44	0.44	0.46	0.46	0.46	0.46	0.46	0.49	0.49	0.49	0.49	0.49
	-13°F 25°C	TC	9241	9254	9264	9264	9276	9798	9810	9819	9821	9833	10383	10397	10408	10410	10422	11009	11021	11033	11035	11048
		S/T	0.56	0.65	0.74	0.74	0.85	0.52	0.62	0.70	0.70	0.80	0.50	0.58	0.66	0.66	0.75	0.47	0.55	0.62	0.62	0.71
		PI	0.42	0.43	0.43	0.43	0.43	0.45	0.45	0.45	0.45	0.45	0.48	0.48	0.48	0.48	0.48	0.51	0.51	0.51	0.51	0.51
	-4°F 20°C	TC	9952	9965	9976	9977	9990	10552	10564	10575	10577	10589	11182	11197	11209	11211	11224	11856	11869	11882	11884	11898
		S/T	0.57	0.66	0.75	0.75	0.86	0.53	0.63	0.71	0.71	0.81	0.50	0.59	0.67	0.67	0.77	0.47	0.56	0.63	0.63	0.72
		PI	0.44	0.44	0.44	0.44	0.44	0.47	0.47	0.47	0.47	0.47	0.49	0.50	0.50	0.50	0.50	0.52	0.52	0.53	0.53	0.53
	0°F 17.8°C	TC	10268	10282	10293	10293	10307	10887	10900	10910	10913	10925	11537	11552	11565	11567	11580	12232	12246	12259	12261	12276
		S/T	0.57	0.67	0.76	0.76	0.87	0.54	0.63	0.72	0.72	0.82	0.51	0.60	0.68	0.68	0.77	0.48	0.56	0.64	0.64	0.73
		PI	0.45	0.45	0.45	0.45	0.45	0.47	0.47	0.47	0.47	0.48	0.50	0.50	0.50	0.50	0.50	0.53	0.53	0.53	0.53	0.53
	5°F 15°C	TC	10663	10677	10689	10689	10704	11305	11319	11330	11332	11346	11981	11996	12010	12012	12025	12703	12717	12730	12732	12748
		S/T	0.58	0.67	0.77	0.77	0.87	0.54	0.64	0.72	0.72	0.82	0.51	0.60	0.68	0.68	0.78	0.48	0.57	0.64	0.64	0.73
		PI	0.46	0.46	0.46	0.46	0.46	0.48	0.48	0.48	0.48	0.48	0.51	0.51	0.51	0.51	0.51	0.54	0.54	0.54	0.54	0.54
	14°F 10°C	TC	10132	10146	10157	10157	10171	10743	10756	10766	10768	10781	11385	11399	11412	11414	11427	12071	12084	12097	12099	12114
		S/T	0.56	0.66	0.75	0.75	0.86	0.53	0.62	0.71	0.71	0.81	0.50	0.59	0.67	0.67	0.76	0.47	0.56	0.63	0.63	0.72
		PI	0.46	0.46	0.46	0.46	0.46	0.48	0.48	0.48	0.48	0.49	0.51	0.51	0.51	0.51	0.51	0.54	0.54	0.54	0.54	0.55
	17°F 10°C	TC	9955	9969	9979	9980	9993	10555	10568	10578	10580	10593	11186	11200	11213	11215	11228	11860	11873	11886	11888	11902
		S/T	0.56	0.66	0.75	0.75	0.85	0.53	0.62	0.71	0.71	0.80	0.50	0.59	0.67	0.67	0.76	0.47	0.55	0.63	0.63	0.72
		PI	0.46	0.46	0.46	0.46	0.46	0.48	0.48	0.48	0.48	0.49	0.51	0.51	0.51	0.51	0.51	0.54	0.54	0.54	0.54	0.55
	23°F 5°C	TC	10032	10045	10056	10056	10070	10636	10649	10659	10661	10674	11272	11286	11299	11301	11314	11951	11964	11977	11979	11994
		S/T	0.56	0.65	0.74	0.74	0.84	0.52	0.61	0.70	0.70	0.80	0.49	0.58	0.66	0.66	0.75	0.47	0.55	0.62	0.62	0.71
		PI	0.46	0.46	0.46	0.46	0.46	0.49	0.49	0.49	0.49	0.49	0.52	0.52	0.52	0.52	0.52	0.55	0.55	0.55	0.55	0.55
	35°F 1.7°C	TC	10184	10198	10209	10209	10223	10798	10811	10821	10823	10836	11443	11458	11471	11473	11486	12132	12146	12159	12161	12176
		S/T	0.54	0.64	0.73	0.73	0.83	0.51	0.60	0.68	0.68	0.78	0.48	0.57	0.65	0.65	0.74	0.46	0.54	0.61	0.61	0.69
		PI	0.47	0.47	0.47	0.47	0.47	0.50	0.50	0.50	0.50	0.50	0.53	0.53	0.53	0.53	0.53	0.56	0.56	0.56	0.56	0.57
	41°F 5°C	TC	10140	10154	10165	10165	10179	10751	10764	10774	10777	10789	11393	11408	11421	11423	11436	12080	12093	12106	12108	12123
		S/T	0.56	0.65	0.74	0.74	0.85	0.53	0.62	0.70	0.70	0.80	0.50	0.58	0.66	0.66	0.75	0.47	0.55	0.62	0.62	0.71
		PI	0.50	0.50	0.50	0.50	0.50	0.53	0.53	0.53	0.53	0.53	0.56	0.56	0.56	0.56	0.56	0.59	0.59	0.59	0.59	0.59
	47°F 8.3°C	TC	10096	10109	10120	10121	10134	10704	10717	10728	10730	10742	11344	11359	11371	11373	11386	12027	12040	12054	12055	12070
		S/T	0.57	0.67	0.76	0.76	0.87	0.54	0.63	0.72	0.72	0.82	0.51	0.59	0.68	0.68	0.77	0.48	0.56	0.64	0.64	0.73
		PI	0.52	0.52	0.52	0.52	0.52	0.55	0.55	0.55	0.55	0.55	0.59	0.59	0.59	0.59	0.59	0.62	0.62	0.62	0.62	0.62
	50°F 10°C	TC	10117	10130	10141	10142	10155	10726	10739	10750	10752	10764	11367	11382	11395	11397	11409	12052	12065	12078	12080	12095
		S/T	0.56	0.66	0.75	0.75	0.86	0.53	0.62	0.71	0.71	0.81	0.50	0.59	0.67	0.67	0.76	0.47	0.55	0.63	0.63	0.72
		PI	0.52	0.52	0.53	0.53	0.53	0.56	0.56	0.56	0.56	0.56	0.59	0.59	0.59	0.59	0.59	0.62	0.63	0.63	0.63	0.63
	59°F 15°C	TC	10179	10192	10203	10204	10217	10792	10805	10815	10818	10830	11437	11452	11464	11466	11479	12126	12139	12152	12154	12169
		S/T	0.54	0.64	0.72	0.72	0.83	0.51	0.60	0.68	0.68	0.78	0.48	0.57	0.65	0.65	0.74	0.46	0.54	0.61	0.61	0.69
		PI	0.53	0.53	0.53	0.53	0.53	0.56	0.57	0.57	0.57	0.57	0.60	0.60	0.60	0.60	0.60	0.63	0.63	0.64	0.64	0.64
	68°F 20°C	TC	10241	10254	10265	10266	10280	10858	10871	10881	10883	10896	11506	11521	11534	11536	11549	12200	12213	12226	12228	12243
		S/T	0.52	0.62	0.70	0.70	0.80	0.49	0.58	0.66	0.66	0.75	0.47	0.55	0.62	0.62	0.71	0.44	0.52	0.59	0.59	0.67
		PI	0.54	0.54	0.54	0.54	0.54	0.57	0.57	0.57	0.57	0.58	0.61	0.61	0.61	0.61	0.61	0.64	0.64	0.65	0.65	0.65
	77°F 25°C	TC	10302	10316	10327	10328	10342	10923	10936	10947	10949	10962	11576	11591	11604	11606	11619	12273	12287	12300	12302	12317
		S/T	0.50	0.59	0.67	0.67	0.77	0.48	0.56	0.64	0.64	0.72	0.45	0.53	0.60	0.60	0.68	0.42	0.50	0.57	0.57	0.64
		PI	0.55	0.55	0.55	0.55	0.55	0.58	0.58	0.58	0.58	0.58	0.62	0.62	0.62	0.62	0.62	0.65	0.65	0.65	0.66	0.66
	82°F 27.8°C	TC	10441	10455	10466	10467	10481	11070	11083	11094	11097	11110	11732	11747	11760	11762	11775	12439	12452	12466	12468	12483
		S/T	0.51	0.60	0.68	0.68	0.77	0.48	0.56	0.64	0.64	0.73	0.45	0.53	0.60	0.60	0.69	0.43	0.50	0.57	0.57	0.65
		PI	0.61	0.61	0.61	0.61	0.61	0.65	0.65	0.65	0.65	0.65	0.69	0.69	0.69	0.69	0.69	0.73	0.73	0.73	0.73	0.73
	86°F 30°C	TC	10683	10698	10709	10710	10724	11327	11341	11352	11354	11367	12004	12019	12033	12035	12048	12727	12741	12755	12757	12773
		S/T	0.53	0.62	0.71	0.71	0.81	0.50	0.59	0.67	0.67	0.76	0.47	0.56	0.63	0.63	0.72	0.45	0.52	0.60	0.60	0.68
		PI	0.73	0.73	0.73	0.73	0.73	0.78	0.78	0.78	0.78	0.78	0.82	0.82	0.82	0.82	0.82	0.87	0.87	0.87	0.87	0.87
	95°F 35°C	TC	11228	11243	11256	11256	11271	11905	11919	11931	11933	11947	12616	12633	12647	12649	12663	13376	13391	13405	13408	13424
		S/T	0.58	0.68	0.78	0.78	0.89	0.55	0.65	0.73	0.73	0.84	0.52	0.61	0.69	0.69	0.79	0.49	0.57	0.65	0.65	0.74
		PI	1.00	1.00	1.01	1.01	1.01	1.06	1.06	1.07	1.07	1.07	1.13	1.13	1.13	1.13	1.13	1.20	1.20	1.20	1.20	1.20
	104°F 40°C	TC	10219	10232	10243	10244	10258	10834	10847	10858	10860	10873	11482	11497	11509	11512	11524	12173	12187	12200	12202	12217
		S/T	0.63	0.73	0.83	0.83	0.95	0.59	0.69	0.79	0.79	0.90	0.56	0.65	0.74	0.74	0.85	0.53	0.62	0.70	0.70	0.80
		PI	0.99	0.99	0.99	0.99	0.99	1.04	1.05	1.05	1.05	1.05	1.11	1.11	1.11	1.11	1.11	1.17	1.17	1.18	1.18	1.18
	110°F 43°C	TC	9613	9626	9636	9636	9649	10192	10204	10214	10216	10228	10801	10815	10827	10829	10841	11452	11464	11477	11478	11493
		S/T	0.65	0.76	0.87	0.87	0.99	0.61	0.72	0.82	0.82	0.93	0.58	0.68	0.77	0.77	0.88	0.55	0.64	0.73	0.73	0.83
		PI	0.97	0.98	0.98	0.98	0.98	1.03	1.03	1.04	1.04	1.04	1.09	1.10	1.10	1.10	1.10	1.16	1.16	1.16	1.16	1.16
	115°F 46°C	TC	7763	7774	7782	7782	7793	8231	8241	8249	8251	8260	8723	8734	8744	8746	8755	9248	9259	9269	9270	9282
		S/T	0.67	0.79	0.90	0.90	1.00	0.64	0.75	0.85	0.85	0.97	0.60	0.70	0.80	0.80	0.91	0.57	0.66	0.76	0.76	0.86
		PI	0.79	0.79	0.79	0.79	0.80	0.84	0.84	0.84	0.84	0.84	0.89	0.89	0.89	0.89	0.89	0.94	0.95	0.95	0.95	0.95
	122°F 50°C	TC	5297	5305	5310	5310	5318	5617	5623	5629	5630	5637	5952	5960	5967	5968	5974	6311	6318	6325	6326	6333
		S/T	0.71	0.83	0.94	0.94	1.00	0.67	0.78	0.89	0.89	1.00	0.63	0.74	0.84	0.84	0.95	0.59	0.69	0.79	0.79	0.90
		PI	0.55	0.55	0.55	0.55	0.55	0.58	0.58	0.58	0.58	0.59	0.62	0.62	0.62	0.62	0.62	0.66	0.66	0.66	0.66	0.66

Table 27 – One-Way Cassette Cooling Performance (12K) (Continued)

Airflow CFM	Out-door DB	ID WB	60.8°F (16.0°C)					64.4°F (16.0°C)					67.0°F (19.4°C)					71.6°F (22.0°C)				
		ID DB	73.4°F 23.0°C	77.0°F 25.0°C	80.0°F 26.7°C	80.6°F 27.0°C	84.2°F 29.0°C	73.4°F 23.0°C	77.0°F 25.0°C	80.0°F 26.7°C	80.6°F 27.0°C	84.2°F 29.0°C	73.4°F 23.0°C	77.0°F 25.0°C	80.0°F 26.7°C	80.6°F 27.0°C	84.2°F 29.0°C	73.4°F 23.0°C	77.0°F 25.0°C	80.0°F 26.7°C	80.6°F 27.0°C	84.2°F 29.0°C
341	-22°F 30°C	TC	9376	9388	9398	9399	9411	9941	9952	9962	9964	9976	10535	10548	10560	10562	10574	11169	11181	11194	11195	11209
		S/T	0.60	0.71	0.80	0.80	0.91	0.57	0.67	0.76	0.76	0.86	0.53	0.63	0.71	0.71	0.81	0.50	0.59	0.67	0.67	0.77
		PI	0.45	0.45	0.45	0.45	0.45	0.47	0.47	0.47	0.47	0.47	0.50	0.50	0.50	0.50	0.50	0.53	0.53	0.53	0.53	0.53
	-13°F 25°C	TC	10157	10171	10182	10182	10196	10769	10782	10792	10795	10807	11412	11427	11440	11442	11455	12100	12113	12126	12128	12143
		S/T	0.61	0.72	0.82	0.82	0.93	0.58	0.68	0.77	0.77	0.88	0.54	0.64	0.73	0.73	0.83	0.51	0.60	0.68	0.68	0.78
		PI	0.46	0.46	0.46	0.46	0.46	0.49	0.49	0.49	0.49	0.49	0.52	0.52	0.52	0.52	0.52	0.55	0.55	0.55	0.55	0.55
	-4°F 20°C	TC	10938	10953	10965	10965	10980	11597	11611	11623	11625	11639	12290	12306	12320	12322	12336	13031	13045	13059	13061	13077
		S/T	0.62	0.73	0.83	0.83	0.94	0.59	0.69	0.78	0.78	0.89	0.55	0.65	0.74	0.74	0.84	0.52	0.61	0.70	0.70	0.79
		PI	0.48	0.48	0.48	0.48	0.48	0.51	0.51	0.51	0.51	0.51	0.54	0.54	0.54	0.54	0.54	0.57	0.57	0.57	0.57	0.57
	0°F 17.8°C	TC	11285	11301	11313	11313	11329	11966	11980	11992	11994	12008	12680	12697	12711	12713	12728	13445	13459	13474	13476	13493
		S/T	0.63	0.73	0.84	0.84	0.95	0.59	0.69	0.79	0.79	0.90	0.56	0.65	0.74	0.74	0.85	0.53	0.62	0.70	0.70	0.80
		PI	0.49	0.49	0.49	0.49	0.49	0.52	0.52	0.52	0.52	0.52	0.55	0.55	0.55	0.55	0.55	0.58	0.58	0.58	0.58	0.58
	5°F 15°C	TC	11720	11735	11748	11748	11764	12426	12441	12453	12455	12470	13168	13185	13200	13202	13217	13962	13977	13992	13994	14012
		S/T	0.63	0.74	0.84	0.84	0.96	0.60	0.70	0.80	0.80	0.91	0.56	0.66	0.75	0.75	0.86	0.53	0.62	0.71	0.71	0.81
		PI	0.50	0.50	0.50	0.50	0.50	0.53	0.53	0.53	0.53	0.53	0.56	0.56	0.56	0.56	0.56	0.59	0.59	0.59	0.59	0.59
	14°F 10°C	TC	11136	11151	11163	11164	11179	11807	11821	11833	11835	11850	12513	12529	12543	12545	12559	13267	13281	13296	13298	13314
		S/T	0.62	0.73	0.83	0.83	0.94	0.59	0.69	0.78	0.78	0.89	0.55	0.65	0.74	0.74	0.84	0.52	0.61	0.69	0.69	0.79
		PI	0.50	0.50	0.50	0.50	0.50	0.53	0.53	0.53	0.53	0.53	0.56	0.56	0.56	0.56	0.56	0.59	0.59	0.59	0.59	0.59
	17°F 10°C	TC	10942	10957	10968	10969	10984	11601	11615	11627	11629	11643	12294	12310	12324	12326	12340	13035	13049	13064	13066	13082
		S/T	0.62	0.72	0.82	0.82	0.94	0.58	0.68	0.78	0.78	0.88	0.55	0.64	0.73	0.73	0.83	0.52	0.61	0.69	0.69	0.79
		PI	0.50	0.50	0.50	0.50	0.50	0.53	0.53	0.53	0.53	0.53	0.56	0.56	0.56	0.56	0.56	0.59	0.59	0.59	0.59	0.59
	23°F 5°C	TC	11026	11041	11052	11053	11068	11690	11704	11716	11718	11732	12389	12405	12419	12421	12435	13135	13149	13164	13166	13182
		S/T	0.61	0.72	0.81	0.81	0.93	0.58	0.68	0.77	0.77	0.88	0.54	0.64	0.72	0.72	0.83	0.51	0.60	0.68	0.68	0.78
		PI	0.50	0.50	0.50	0.50	0.50	0.53	0.53	0.53	0.53	0.53	0.56	0.57	0.57	0.57	0.57	0.60	0.60	0.60	0.60	0.60
	35°F 1.7°C	TC	11193	11208	11220	11221	11236	11868	11882	11894	11896	11910	12577	12593	12607	12610	12624	13335	13349	13364	13366	13383
		S/T	0.60	0.70	0.80	0.80	0.91	0.56	0.66	0.75	0.75	0.86	0.53	0.62	0.71	0.71	0.81	0.50	0.59	0.67	0.67	0.76
		PI	0.52	0.52	0.52	0.52	0.52	0.55	0.55	0.55	0.55	0.55	0.58	0.58	0.58	0.58	0.58	0.61	0.61	0.61	0.61	0.62
	41°F 5°C	TC	11145	11160	11172	11172	11187	11817	11831	11842	11845	11859	12523	12539	12553	12555	12569	13277	13291	13306	13308	13325
		S/T	0.61	0.72	0.82	0.82	0.93	0.58	0.68	0.77	0.77	0.88	0.54	0.64	0.73	0.73	0.83	0.51	0.60	0.69	0.69	0.78
		PI	0.54	0.54	0.54	0.54	0.54	0.57	0.57	0.58	0.58	0.58	0.61	0.61	0.61	0.61	0.61	0.64	0.65	0.65	0.65	0.65
	47°F 8.3°C	TC	11096	11111	11123	11124	11139	11765	11779	11791	11793	11807	12468	12484	12498	12500	12514	13219	13234	13248	13250	13267
		S/T	0.63	0.73	0.83	0.83	0.95	0.59	0.69	0.79	0.79	0.90	0.56	0.65	0.74	0.74	0.85	0.53	0.62	0.70	0.70	0.80
		PI	0.57	0.57	0.57	0.57	0.57	0.60	0.60	0.60	0.60	0.60	0.64	0.64	0.64	0.64	0.64	0.68	0.68	0.68	0.68	0.68
	50°F 10°C	TC	11119	11134	11146	11147	11162	11789	11803	11815	11817	11831	12494	12510	12524	12526	12540	13246	13261	13275	13277	13294
		S/T	0.62	0.73	0.82	0.82	0.94	0.58	0.68	0.78	0.78	0.89	0.55	0.65	0.73	0.73	0.84	0.52	0.61	0.69	0.69	0.79
		PI	0.57	0.57	0.57	0.57	0.57	0.60	0.61	0.61	0.61	0.61	0.64	0.64	0.64	0.64	0.64	0.68	0.68	0.68	0.68	0.68
	59°F 15°C	TC	11187	11202	11214	11215	11230	11861	11875	11887	11890	11904	12570	12586	12600	12603	12617	13327	13342	13356	13359	13375
		S/T	0.60	0.70	0.80	0.80	0.91	0.56	0.66	0.75	0.75	0.86	0.53	0.62	0.71	0.71	0.81	0.50	0.59	0.67	0.67	0.76
		PI	0.58	0.58	0.58	0.58	0.58	0.61	0.62	0.62	0.62	0.62	0.65	0.65	0.65	0.65	0.65	0.69	0.69	0.69	0.69	0.69
	68°F 20°C	TC	11255	11271	11283	11283	11298	11934	11948	11960	11962	11976	12647	12663	12677	12680	12694	13409	13423	13438	13440	13457
		S/T	0.58	0.68	0.77	0.77	0.88	0.54	0.64	0.72	0.72	0.83	0.51	0.60	0.68	0.68	0.78	0.48	0.57	0.65	0.65	0.74
		PI	0.59	0.59	0.59	0.59	0.59	0.62	0.62	0.63	0.63	0.63	0.66	0.66	0.66	0.66	0.66	0.70	0.70	0.70	0.70	0.70
	77°F 25°C	TC	11323	11339	11351	11351	11367	12006	12020	12032	12034	12049	12723	12740	12754	12756	12771	13490	13504	13519	13521	13538
		S/T	0.55	0.65	0.74	0.74	0.84	0.52	0.61	0.70	0.70	0.80	0.49	0.58	0.66	0.66	0.75	0.47	0.55	0.62	0.62	0.71
		PI	0.60	0.60	0.60	0.60	0.60	0.63	0.63	0.63	0.63	0.64	0.67	0.67	0.67	0.67	0.67	0.71	0.71	0.71	0.71	0.71
	82°F 27.8°C	TC	11476	11491	11504	11504	11520	12167	12182	12194	12196	12211	12894	12911	12925	12928	12942	13671	13686	13701	13703	13720
		S/T	0.56	0.66	0.75	0.75	0.85	0.53	0.62	0.70	0.70	0.80	0.50	0.58	0.66	0.66	0.76	0.47	0.55	0.63	0.63	0.71
		PI	0.66	0.66	0.67	0.67	0.67	0.70	0.70	0.71	0.71	0.71	0.75	0.75	0.75	0.75	0.75	0.79	0.79	0.79	0.79	0.79
	86°F 30°C	TC	11742	11758	11770	11771	11787	12450	12464	12477	12479	12494	13193	13211	13225	13228	13243	13988	14004	14019	14021	14038
		S/T	0.58	0.69	0.78	0.78	0.89	0.55	0.65	0.74	0.74	0.84	0.52	0.61	0.69	0.69	0.79	0.49	0.58	0.65	0.65	0.75
		PI	0.80	0.80	0.80	0.80	0.80	0.84	0.84	0.85	0.85	0.85	0.89	0.90	0.90	0.90	0.90	0.95	0.95	0.95	0.95	0.95
	95°F 35°C	TC	12341	12358	12371	12372	12388	13085	13100	13113	13116	13131	13867	13885	13900	13903	13918	14702	14718	14734	14736	14755
		S/T	0.64	0.75	0.85	0.85	0.97	0.60	0.71	0.81	0.81	0.92	0.57	0.67	0.76	0.76	0.87	0.54	0.63	0.72	0.72	0.82
		PI	1.09	1.09	1.09	1.09	1.10	1.16	1.16	1.16	1.16	1.16	1.23	1.23	1.23	1.23	1.23	1.30	1.30	1.30	1.30	1.31
	104°F 40°C	TC	11231	11246	11258	11259	11274	11908	11922	11934	11936	11950	12620	12636	12650	12652	12666	13380	13394	13409	13411	13428
		S/T	0.69	0.81	0.92	0.92	1.00	0.65	0.76	0.87	0.87	0.99	0.61	0.72	0.82	0.82	0.93	0.58	0.68	0.77	0.77	0.88
		PI	1.07	1.07	1.07	1.07	1.08	1.14	1.14	1.14	1.14	1.14	1.20	1.21	1.21	1.21	1.21	1.28	1.28	1.28	1.28	1.28
	110°F 43°C	TC	10565	10580	10591	10591	10606	11202	11215	11226	11229	11242	11871	11887	11900	11902	11915	12587	12600	12614	12616	12632
		S/T	0.72	0.84	0.96	0.96	1.00	0.68	0.79	0.90	0.90	1.00	0.64	0.75	0.85	0.85	0.97	0.60	0.71	0.80	0.80	0.91
		PI	1.06	1.06	1.06	1.06	1.06	1.12	1.13	1.13	1.13	1.13	1.19	1.19	1.19	1.19	1.20	1.26	1.26	1.27	1.27	1.27
	115°F 46°C	TC	8533	8544	8553	8554	8565	9047	9058	9067	9068	9079	9587	9600	9611	9612	9623	10165	10176	10187	10189	10201
		S/T	0.74	0.87	0.99	0.99	1.00	0.70	0.82	0.93	0.93	1.00	0.66	0.77	0.88	0.88	1.00	0.62	0.73	0.83	0.83	0.95
		PI	0.86	0.86	0.86	0.86	0.87	0.91	0.92	0.92	0.92	0.92	0.97	0.97	0.97	0.97	0.97	1.03	1.03	1.03	1.03	1.03
	122°F 50°C	TC	5822	5830	5836	5837	5845	6173	6181	6187	6188	6195	6542	6551	6558	6559	6566	6936	6944	6951	6952	6961
		S/T	0.75	0.88	1.00	1.00	1.00	0.73	0.86	0.98	0.98	1.00	0.69	0.81	0.92	0.92	1.00	0.65	0.76	0.87	0.87	0.99
		PI	0.60	0.60	0.60	0.60	0.60	0.63	0.64	0.64	0.64	0.64	0.67	0.67	0.67	0.67	0.68	0.71	0.71	0.71	0.71	0.72

NOTE: Values in gray are extrapolated based on tested performance.

Table 28 – One-Way Cassette Heating Performance (12K)

AIRFLOW (CFM)	OUTDOOR DB	HEATING PERFORMANCE AT INDOOR DRY BULB TEMPERATURE									
		TC: Total Heating Capacity (BTU/hr)					PI: Power Input (kW)				
		Indoor Conditions (DB)					Indoor Conditions (DB)				
		60.8°F (16.0°C)	68°F (20.0°C)	70°F (21.1°C)	71.6°F (22.0°C)	75.2°F (24.0°C)	60.8°F (16.0°C)	68°F (20.0°C)	70°F (21.1°C)	71.6°F (22.0°C)	75.2°F (24.0°C)
247	-22°F (-30.0°C)	3788	3712	3693	3622	3585	0.99	1.00	1.00	1.00	1.01
	-13°F (-25.0°C)	4866	4769	4745	4668	4623	1.04	1.05	1.05	1.05	1.06
	-4°F (-20.0°C)	6643	6510	6477	6381	6320	1.11	1.12	1.12	1.12	1.13
	0°F (-17.8°C)	7329	7183	7147	7082	7015	1.16	1.17	1.17	1.17	1.18
	5°F (-15.0°C)	8187	8024	7983	7959	7883	1.23	1.24	1.24	1.24	1.25
	14°F (-10.0°C)	8940	8762	8718	8627	8545	1.27	1.28	1.29	1.29	1.30
	17°F (-8.3°C)	9191	9008	8963	8884	8799	1.29	1.30	1.30	1.31	1.31
	22°F (-5.6°C)	9468	9279	9233	9666	9579	1.28	1.30	1.30	1.30	1.31
	27°F (-2.8°C)	9745	9550	9503	9453	9393	1.28	1.29	1.29	1.29	1.30
	32°F (0.0°C)	10022	9822	9773	9723	9663	1.27	1.28	1.29	1.29	1.29
	35°F (1.7°C)	10188	9985	9935	9885	9825	1.27	1.28	1.28	1.28	1.29
	37°F (2.8°C)	10447	10238	10187	10137	10077	1.22	1.23	1.24	1.24	1.24
	42°F (5.6°C)	11094	10872	10817	10767	10707	1.11	1.12	1.12	1.12	1.13
	44.6°F (7.0°C)	11352	11125	11070	11020	10960	1.06	1.07	1.07	1.08	1.08
	47°F (8.3°C)	11740	11506	11448	11398	11338	0.99	1.00	1.00	1.01	1.01
	52°F (11.1°C)	11787	11552	11494	11444	11384	0.88	0.88	0.88	0.89	0.89
	57F (13.9°C)	11834	11598	11540	11490	11430	0.76	0.76	0.76	0.77	0.77
	59°F (15.0°C)	11853	11616	11558	11508	11448	0.71	0.71	0.72	0.72	0.72
	62°F (16.7°C)	11881	11644	11586	11536	11476	0.64	0.64	0.64	0.65	0.65
	64.4°F (18.0°C)	11904	11666	11608	11558	11498	0.58	0.59	0.59	0.59	0.59
	69.8°F (21.0°C)	11955	11716	11657	11607	11547	0.45	0.46	0.46	0.46	0.46
	75.2°F (24.0°C)	12006	11766	11707	11657	11597	0.32	0.33	0.33	0.33	0.33
282	-22°F (-30.0°C)	4246	4161	4140	4011	3972	1.10	1.11	1.11	1.11	1.12
	-13°F (-25.0°C)	5348	5241	5215	5326	5278	1.16	1.17	1.17	1.17	1.18
	-4°F (-20.0°C)	7301	7155	7119	7069	7009	1.23	1.24	1.24	1.25	1.25
	0°F (-17.8°C)	8055	7894	7855	7805	7745	1.29	1.30	1.30	1.31	1.31
	5°F (-15.0°C)	8999	8819	8775	8725	8665	1.36	1.37	1.38	1.38	1.38
	14°F (-10.0°C)	9826	9630	9582	9532	9472	1.42	1.43	1.43	1.43	1.44
	17°F (-8.3°C)	10102	9900	9851	9801	9741	1.43	1.45	1.45	1.45	1.46
	22°F (-5.6°C)	10407	10199	10148	10098	10038	1.43	1.44	1.44	1.44	1.45
	27°F (-2.8°C)	10711	10497	10444	10394	10334	1.42	1.43	1.44	1.44	1.44
	32°F (0.0°C)	11015	10795	10741	10691	10631	1.41	1.43	1.43	1.43	1.44
	35°F (1.7°C)	11198	10974	10919	10869	10809	1.41	1.42	1.42	1.43	1.43
	37°F (2.8°C)	11482	11253	11196	11146	11086	1.36	1.37	1.37	1.38	1.38
	42°F (5.6°C)	12193	11949	11890	11840	11780	1.23	1.24	1.24	1.25	1.25
	44.6°F (7.0°C)	12477	12228	12167	12117	12057	1.18	1.19	1.19	1.20	1.20
	47°F (8.3°C)	12904	12646	12583	12533	12473	1.10	1.11	1.12	1.12	1.12
	52°F (11.1°C)	12956	12696	12633	12583	12523	0.97	0.98	0.98	0.98	0.99
	57F (13.9°C)	13007	12747	12683	12633	12573	0.84	0.85	0.85	0.85	0.85
	59°F (15.0°C)	13028	12767	12704	12654	12594	0.79	0.79	0.80	0.80	0.80
	62°F (16.7°C)	13059	12798	12734	12684	12624	0.71	0.71	0.72	0.72	0.72
	64.4°F (18.0°C)	13084	12822	12758	12708	12648	0.65	0.65	0.65	0.65	0.66
	69.8°F (21.0°C)	13140	12877	12812	12762	12702	0.50	0.51	0.51	0.51	0.51
	75.2°F (24.0°C)	13196	12932	12867	12817	12757	0.36	0.36	0.36	0.37	0.37

Table 28 – One-Way Cassette Heating Performance (12K) (Continued)

AIRFLOW (CFM)	OUTDOOR DB	HEATING PERFORMANCE AT INDOOR DRY BULB TEMPERATURE									
		TC: Total Heating Capacity (BTU/hr)					PI: Power Input (kW)				
		Indoor Conditions (DB)					Indoor Conditions (DB)				
		60.8°F (16.0°C)	68°F (20.0°C)	70°F (21.1°C)	71.6°F (22.0°C)	75.2°F (24.0°C)	60.8°F (16.0°C)	68°F (20.0°C)	70°F (21.1°C)	71.6°F (22.0°C)	75.2°F (24.0°C)
312	-22°F (-30.0°C)	4759	4663	4640	4622	4580	1.22	1.23	1.23	1.24	1.24
	-13°F (-25.0°C)	5878	5761	5732	5709	5658	1.29	1.30	1.30	1.30	1.31
	-4°F (-20.0°C)	8024	7864	7825	7793	7723	1.37	1.38	1.38	1.39	1.39
	0°F (-17.8°C)	8854	8677	8633	8599	8521	1.43	1.44	1.45	1.45	1.46
	5°F (-15.0°C)	9891	9693	9644	9606	9519	1.51	1.52	1.53	1.53	1.54
	14°F (-10.0°C)	10800	10584	10531	10489	10395	1.57	1.59	1.59	1.59	1.60
	17°F (-8.3°C)	11103	10881	10827	10784	10687	1.59	1.61	1.61	1.61	1.62
	22°F (-5.6°C)	11438	11209	11153	11109	11009	1.59	1.60	1.60	1.61	1.61
	27°F (-2.8°C)	11773	11537	11479	11434	11331	1.58	1.59	1.59	1.60	1.60
	32°F (0.0°C)	12107	11865	11806	11758	11653	1.57	1.58	1.59	1.59	1.60
	35°F (1.7°C)	12308	12062	12001	11953	11846	1.57	1.58	1.58	1.59	1.59
	37°F (2.8°C)	12620	12368	12306	12257	12147	1.51	1.52	1.53	1.53	1.53
	42°F (5.6°C)	13401	13133	13068	13016	12898	1.37	1.38	1.38	1.39	1.39
	44.6°F (7.0°C)	13714	13440	13372	13319	13199	1.31	1.32	1.33	1.33	1.33
	47°F (8.3°C)	14183	13899	13829	13774	13650	1.23	1.24	1.24	1.24	1.25
	52°F (11.1°C)	14239	13955	13885	13829	13705	1.08	1.09	1.09	1.09	1.10
	57F (13.9°C)	14296	14010	13940	13885	13760	0.93	0.94	0.94	0.95	0.95
	59°F (15.0°C)	14319	14033	13962	13907	13781	0.88	0.88	0.88	0.89	0.89
	62°F (16.7°C)	14353	14066	13996	13940	13814	0.79	0.79	0.80	0.80	0.80
	64.4°F (18.0°C)	14380	14093	14022	13966	13841	0.72	0.72	0.72	0.73	0.73
	69.8°F (21.0°C)	14442	14153	14082	14026	13900	0.56	0.56	0.56	0.57	0.57
	75.2°F (24.0°C)	14503	14213	14142	14086	13959	0.40	0.40	0.40	0.41	0.41
353	-22°F (-30.0°C)	5230	5126	5100	5080	5034	1.36	1.37	1.37	1.37	1.38
	-13°F (-25.0°C)	6461	6332	6300	6275	6218	1.43	1.44	1.44	1.45	1.45
	-4°F (-20.0°C)	8820	8643	8600	8566	8489	1.52	1.53	1.54	1.54	1.55
	0°F (-17.8°C)	9731	9537	9489	9451	9366	1.59	1.61	1.61	1.61	1.62
	5°F (-15.0°C)	10871	10653	10600	10558	10463	1.68	1.69	1.70	1.70	1.71
	14°F (-10.0°C)	11871	11633	11575	11529	11425	1.75	1.76	1.77	1.77	1.78
	17°F (-8.3°C)	12204	11960	11900	11852	11746	1.77	1.78	1.79	1.79	1.80
	22°F (-5.6°C)	12572	12320	12259	12210	12100	1.76	1.78	1.78	1.78	1.79
	27°F (-2.8°C)	12939	12681	12617	12567	12454	1.75	1.77	1.77	1.78	1.78
	32°F (0.0°C)	13307	13041	12976	12924	12807	1.75	1.76	1.76	1.77	1.77
	35°F (1.7°C)	13528	13257	13191	13138	13020	1.74	1.76	1.76	1.76	1.77
	37°F (2.8°C)	13871	13594	13526	13472	13350	1.68	1.69	1.69	1.70	1.71
	42°F (5.6°C)	14730	14435	14363	14305	14177	1.52	1.53	1.54	1.54	1.55
	44.6°F (7.0°C)	15073	14772	14698	14639	14507	1.46	1.47	1.47	1.48	1.48
	47°F (8.3°C)	15588	15276	15200	15139	15003	1.36	1.37	1.38	1.38	1.39
	52°F (11.1°C)	15651	15338	15261	15200	15063	1.20	1.21	1.21	1.22	1.22
	57F (13.9°C)	15713	15399	15322	15261	15123	1.04	1.05	1.05	1.05	1.05
	59°F (15.0°C)	15738	15423	15346	15285	15147	0.97	0.98	0.98	0.98	0.99
	62°F (16.7°C)	15776	15460	15383	15321	15183	0.88	0.88	0.88	0.89	0.89
	64.4°F (18.0°C)	15806	15489	15412	15350	15212	0.80	0.80	0.81	0.81	0.81
	69.8°F (21.0°C)	15873	15556	15478	15416	15277	0.62	0.63	0.63	0.63	0.63
	75.2°F (24.0°C)	15941	15622	15544	15481	15342	0.45	0.45	0.45	0.45	0.45

NOTE: Values in gray are extrapolated based on tested performance.

Table 29 – One-Way Cassette Cooling Performance (18K)

Airflow CFM	Out-door DB	ID WB	60.8°F (16.0°C)					64.4°F (16.0°C)					67.0°F (19.4°C)					71.6°F (22.0°C)				
		ID DB	73.4°F 23.0°C	77.0°F 25.0°C	80.0°F 26.7°C	80.6°F 27.0°C	84.2°F 29.0°C	73.4°F 23.0°C	77.0°F 25.0°C	80.0°F 26.7°C	80.6°F 27.0°C	84.2°F 29.0°C	73.4°F 23.0°C	77.0°F 25.0°C	80.0°F 26.7°C	80.6°F 27.0°C	84.2°F 29.0°C	73.4°F 23.0°C	77.0°F 25.0°C	80.0°F 26.7°C	80.6°F 27.0°C	84.2°F 29.0°C
207	-22°F 30°C	TC	9924	9937	9948	9948	9962	10522	10534	10545	10547	10559	11150	11165	11177	11179	11192	11822	11835	11848	11850	11865
		S/T	0.45	0.52	0.60	0.60	0.68	0.42	0.49	0.56	0.56	0.64	0.40	0.47	0.53	0.53	0.60	0.37	0.44	0.50	0.50	0.57
		PI	0.53	0.53	0.53	0.53	0.53	0.56	0.56	0.56	0.56	0.56	0.60	0.60	0.60	0.60	0.60	0.63	0.63	0.63	0.63	0.63
	-13°F 25°C	TC	10751	10765	10777	10777	10792	11399	11412	11423	11426	11439	12080	12095	12109	12111	12124	12807	12821	12835	12837	12853
		S/T	0.45	0.53	0.61	0.61	0.69	0.43	0.50	0.57	0.57	0.65	0.40	0.47	0.54	0.54	0.61	0.38	0.45	0.51	0.51	0.58
		PI	0.55	0.55	0.55	0.55	0.55	0.58	0.58	0.58	0.59	0.59	0.62	0.62	0.62	0.62	0.62	0.66	0.66	0.66	0.66	0.66
	-4°F 20°C	TC	11578	11593	11606	11606	11622	12275	12290	12302	12304	12319	13009	13026	13040	13043	13057	13793	13808	13823	13825	13842
		S/T	0.46	0.54	0.62	0.62	0.70	0.44	0.51	0.58	0.58	0.66	0.41	0.48	0.55	0.55	0.63	0.39	0.46	0.52	0.52	0.59
		PI	0.57	0.57	0.57	0.57	0.57	0.60	0.61	0.61	0.61	0.61	0.64	0.64	0.64	0.64	0.64	0.68	0.68	0.68	0.68	0.68
	0°F 17.8°C	TC	11945	11961	11974	11975	11991	12665	12680	12693	12695	12710	13422	13439	13454	13457	13472	14230	14246	14261	14264	14281
		S/T	0.47	0.55	0.62	0.62	0.71	0.44	0.52	0.59	0.59	0.67	0.41	0.49	0.55	0.55	0.63	0.39	0.46	0.52	0.52	0.59
		PI	0.58	0.58	0.58	0.58	0.58	0.61	0.61	0.62	0.62	0.62	0.65	0.65	0.65	0.65	0.65	0.69	0.69	0.69	0.69	0.69
	5°F 15°C	TC	12405	12421	12435	12435	12452	13152	13168	13181	13183	13199	13938	13956	13972	13974	13990	14778	14794	14810	14812	14831
		S/T	0.47	0.55	0.63	0.63	0.71	0.44	0.52	0.59	0.59	0.67	0.42	0.49	0.56	0.56	0.64	0.39	0.46	0.53	0.53	0.60
		PI	0.59	0.59	0.59	0.59	0.59	0.63	0.63	0.63	0.63	0.63	0.66	0.66	0.66	0.66	0.67	0.70	0.70	0.70	0.70	0.71
	14°F 10°C	TC	13048	13066	13080	13080	13098	13834	13851	13864	13867	13884	14661	14680	14696	14699	14715	15544	15561	15578	15580	15600
		S/T	0.46	0.54	0.61	0.61	0.70	0.43	0.51	0.58	0.58	0.66	0.41	0.48	0.55	0.55	0.62	0.39	0.45	0.52	0.52	0.59
		PI	0.46	0.46	0.46	0.46	0.46	0.49	0.49	0.49	0.49	0.49	0.52	0.52	0.52	0.52	0.52	0.55	0.55	0.55	0.55	0.55
	17°F 10°C	TC	13262	13280	13295	13295	13313	14062	14078	14092	14095	14112	14902	14921	14938	14941	14957	15800	15817	15834	15837	15856
		S/T	0.46	0.54	0.61	0.61	0.70	0.43	0.51	0.58	0.58	0.66	0.41	0.48	0.54	0.54	0.62	0.38	0.45	0.51	0.51	0.58
		PI	0.42	0.42	0.42	0.42	0.42	0.45	0.45	0.45	0.45	0.45	0.47	0.47	0.47	0.47	0.47	0.50	0.50	0.50	0.50	0.50
	23°F 5°C	TC	13401	13419	13434	13434	13452	14209	14226	14240	14243	14259	15058	15077	15094	15097	15114	15965	15982	16000	16002	16022
		S/T	0.45	0.53	0.60	0.60	0.69	0.43	0.50	0.57	0.57	0.65	0.40	0.47	0.54	0.54	0.61	0.38	0.45	0.51	0.51	0.58
		PI	0.46	0.46	0.46	0.46	0.46	0.49	0.49	0.49	0.49	0.49	0.52	0.52	0.52	0.52	0.52	0.55	0.55	0.55	0.55	0.55
	35°F 1.7°C	TC	13679	13697	13712	13713	13731	14503	14520	14535	14538	14555	15370	15390	15407	15410	15427	16296	16314	16331	16334	16354
		S/T	0.44	0.52	0.59	0.59	0.68	0.42	0.49	0.56	0.56	0.64	0.40	0.46	0.53	0.53	0.60	0.37	0.44	0.50	0.50	0.57
		PI	0.54	0.55	0.55	0.55	0.55	0.58	0.58	0.58	0.58	0.58	0.61	0.61	0.61	0.61	0.61	0.65	0.65	0.65	0.65	0.65
	41°F 5°C	TC	13515	13533	13547	13548	13566	14329	14346	14360	14363	14380	15185	15205	15222	15225	15242	16100	16118	16135	16138	16158
		S/T	0.45	0.53	0.61	0.61	0.69	0.43	0.50	0.57	0.57	0.65	0.40	0.47	0.54	0.54	0.62	0.38	0.45	0.51	0.51	0.58
		PI	0.59	0.59	0.59	0.59	0.59	0.62	0.63	0.63	0.63	0.63	0.66	0.66	0.66	0.66	0.66	0.70	0.70	0.70	0.70	0.70
	47°F 8.3°C	TC	13350	13368	13383	13383	13401	14155	14172	14186	14188	14205	15000	15020	15037	15039	15056	15904	15922	15939	15941	15961
		S/T	0.47	0.55	0.62	0.62	0.71	0.44	0.51	0.58	0.58	0.67	0.41	0.49	0.55	0.55	0.63	0.39	0.46	0.52	0.52	0.59
		PI	0.63	0.63	0.64	0.64	0.64	0.67	0.67	0.67	0.67	0.67	0.71	0.71	0.71	0.71	0.71	0.75	0.76	0.76	0.76	0.76
	50°F 10°C	TC	13367	13385	13400	13400	13418	14173	14190	14204	14207	14223	15020	15039	15056	15059	15076	15925	15942	15959	15962	15982
		S/T	0.46	0.54	0.61	0.61	0.70	0.43	0.51	0.58	0.58	0.66	0.41	0.48	0.55	0.55	0.62	0.39	0.45	0.51	0.51	0.59
		PI	0.65	0.65	0.65	0.65	0.65	0.69	0.69	0.69	0.69	0.69	0.73	0.73	0.73	0.73	0.74	0.78	0.78	0.78	0.78	0.78
	59°F 15°C	TC	13419	13437	13451	13452	13470	14228	14244	14259	14261	14278	15078	15097	15114	15117	15134	15986	16003	16021	16023	16043
		S/T	0.44	0.52	0.59	0.59	0.67	0.42	0.49	0.56	0.56	0.64	0.40	0.46	0.53	0.53	0.60	0.37	0.44	0.50	0.50	0.57
		PI	0.71	0.71	0.71	0.71	0.71	0.75	0.75	0.75	0.75	0.75	0.79	0.79	0.79	0.79	0.80	0.84	0.84	0.84	0.84	0.84
	68°F 20°C	TC	13470	13489	13503	13504	13522	14282	14299	14313	14316	14333	15136	15155	15172	15175	15192	16047	16065	16082	16085	16105
		S/T	0.43	0.50	0.57	0.57	0.65	0.40	0.47	0.54	0.54	0.61	0.38	0.45	0.51	0.51	0.58	0.36	0.42	0.48	0.48	0.55
		PI	0.76	0.76	0.76	0.76	0.76	0.81	0.81	0.81	0.81	0.81	0.85	0.85	0.86	0.86	0.86	0.90	0.91	0.91	0.91	0.91
	77°F 25°C	TC	13522	13540	13555	13555	13574	14337	14354	14368	14371	14388	15193	15213	15230	15233	15250	16109	16126	16144	16146	16167
		S/T	0.41	0.48	0.55	0.55	0.63	0.39	0.46	0.52	0.52	0.59	0.37	0.43	0.49	0.49	0.56	0.35	0.41	0.46	0.46	0.53
		PI	0.81	0.81	0.82	0.82	0.82	0.86	0.86	0.86	0.86	0.87	0.91	0.92	0.92	0.92	0.92	0.97	0.97	0.97	0.97	0.97
	82°F 27.8°C	TC	13409	13427	13442	13442	13461	14217	14234	14248	14251	14268	15067	15086	15103	15106	15123	15975	15992	16009	16012	16032
		S/T	0.42	0.49	0.55	0.55	0.63	0.39	0.46	0.52	0.52	0.60	0.37	0.43	0.49	0.49	0.56	0.35	0.41	0.47	0.47	0.53
		PI	0.88	0.88	0.88	0.88	0.88	0.93	0.93	0.93	0.93	0.93	0.99	0.99	0.99	0.99	0.99	1.05	1.05	1.05	1.05	1.05
	86°F 30°C	TC	13141	13158	13173	13173	13191	13933	13949	13963	13966	13982	14765	14784	14801	14803	14820	15655	15672	15689	15691	15711
		S/T	0.43	0.51	0.58	0.58	0.66	0.41	0.48	0.55	0.55	0.62	0.39	0.45	0.52	0.52	0.59	0.36	0.43	0.49	0.49	0.55
		PI	0.97	0.97	0.98	0.98	0.98	1.03	1.03	1.03	1.03	1.04	1.09	1.10	1.10	1.10	1.10	1.16	1.16	1.16	1.16	1.16
	95°F 35°C	TC	12537	12553	12567	12568	12584	13292	13308	13321	13324	13339	14086	14105	14120	14123	14139	14935	14951	14967	14970	14988
		S/T	0.48	0.56	0.63	0.63	0.72	0.45	0.53	0.60	0.60	0.68	0.42	0.50	0.56	0.56	0.64	0.40	0.47	0.53	0.53	0.61
		PI	1.19	1.19	1.19	1.19	1.19	1.26	1.26	1.26	1.26	1.26	1.34	1.34	1.34	1.34	1.34	1.42	1.42	1.42	1.42	1.42
	104°F 40°C	TC	10681	10695	10707	10707	10722	11325	11338	11349	11351	11365	12001	12017	12030	12032	12046	12724	12738	12752	12754	12770
		S/T	0.51	0.60	0.68	0.68	0.78	0.48	0.57	0.64	0.64	0.73	0.45	0.53	0.61	0.61	0.69	0.43	0.50	0.57	0.57	0.65
		PI	1.12	1.12	1.12	1.12	1.12	1.18	1.18	1.19	1.19	1.19	1.25	1.26	1.26	1.26	1.26	1.33	1.33	1.33	1.33	1.33
	110°F 43°C	TC	9567	9580	9591	9591	9604	10144	10156	10166	10168	10180	10750	10764	10776	10778	10790	11398	11410	11423	11424	11439
		S/T	0.53	0.62	0.71	0.71	0.81	0.50	0.59	0.67	0.67	0.76	0.47	0.56	0.63	0.63	0.72	0.45	0.52	0.60	0.60	0.68
		PI	1.07	1.07	1.07	1.07	1.08	1.14	1.14	1.14	1.14	1.14	1.20	1.21	1.21	1.21	1.21	1.28	1.28	1.28	1.28	1.28
	115°F 46°C	TC	8377	8388	8397	8397	8409	8881	8892	8901	8903	8913	9412	9424	9435	9437	9447	9979	9990	10001	10002	10015
		S/T	0.55	0.65	0.73	0.73	0.84	0.52	0.61	0.69	0.69	0.79	0.49	0.58	0.65	0.65	0.75	0.46	0.54	0.62	0.62	0.70
		PI	1.01	1.01	1.01	1.01	1.01	1.07	1.07	1.07	1.07	1.08	1.14	1.14	1.14	1.14	1.14	1.20	1.21	1.21	1.21	1.21
	122°F 50°C	TC	6789	6798	6805	6806	6815	7198	7207	7214	7215	7224	7628	7638	7647	7648	7657	8088	8097	8105	8107	8117
		S/T	0.58	0.68	0.77	0.77	0.88	0.54	0.64	0.72	0.72	0.83	0.51	0.60	0.68	0.68	0.78	0.48	0.57	0.65	0.65	0.74
		PI	0.93	0.93	0.93	0.93	0.93	0.98	0.99	0.99	0.99	0.99	1.04	1.04	1.05	1.05	1.05	1.11	1.11	1.11	1.11	1.11

Table 29 – One-Way Cassette Cooling Performance (18K) (Continued)

Airflow CFM	Out-door DB	ID WB	60.8°F (16.0°C)					64.4°F (16.0°C)					67.0°F (19.4°C)					71.6°F (22.0°C)				
		ID DB	73.4°F 23.0°C	77.0°F 25.0°C	80.0°F 26.7°C	80.6°F 27.0°C	84.2°F 29.0°C	73.4°F 23.0°C	77.0°F 25.0°C	80.0°F 26.7°C	80.6°F 27.0°C	84.2°F 29.0°C	73.4°F 23.0°C	77.0°F 25.0°C	80.0°F 26.7°C	80.6°F 27.0°C	84.2°F 29.0°C	73.4°F 23.0°C	77.0°F 25.0°C	80.0°F 26.7°C	80.6°F 27.0°C	84.2°F 29.0°C
300	-22°F 30°C	TC	10956	10971	10982	10983	10998	11616	11630	11641	11644	11657	12310	12326	12340	12342	12356	13052	13066	13080	13082	13098
		S/T	0.49	0.58	0.66	0.66	0.75	0.47	0.55	0.62	0.62	0.71	0.44	0.51	0.59	0.59	0.67	0.41	0.49	0.55	0.55	0.63
		PI	0.57	0.57	0.57	0.57	0.57	0.60	0.60	0.61	0.61	0.61	0.64	0.64	0.64	0.64	0.64	0.68	0.68	0.68	0.68	0.68
	-13°F 25°C	TC	11869	11885	11898	11898	11914	12584	12599	12611	12614	12629	13336	13353	13368	13371	13385	14139	14155	14170	14172	14190
		S/T	0.50	0.59	0.67	0.67	0.76	0.47	0.56	0.63	0.63	0.72	0.45	0.52	0.60	0.60	0.68	0.42	0.49	0.56	0.56	0.64
		PI	0.59	0.59	0.59	0.59	0.59	0.63	0.63	0.63	0.63	0.63	0.66	0.66	0.67	0.67	0.67	0.70	0.70	0.70	0.71	0.71
	-4°F 20°C	TC	12782	12799	12813	12813	12831	13552	13568	13582	13584	13600	14362	14380	14396	14399	14415	15227	15244	15260	15263	15282
		S/T	0.51	0.60	0.68	0.68	0.78	0.48	0.56	0.64	0.64	0.73	0.45	0.53	0.61	0.61	0.69	0.43	0.50	0.57	0.57	0.65
		PI	0.61	0.61	0.61	0.61	0.61	0.65	0.65	0.65	0.65	0.65	0.69	0.69	0.69	0.69	0.69	0.73	0.73	0.73	0.73	0.73
	0°F 17.8°C	TC	13188	13205	13219	13220	13238	13982	13999	14013	14015	14032	14818	14837	14853	14856	14873	15710	15728	15745	15747	15767
		S/T	0.51	0.60	0.69	0.69	0.78	0.48	0.57	0.65	0.65	0.74	0.46	0.54	0.61	0.61	0.70	0.43	0.51	0.58	0.58	0.66
		PI	0.62	0.62	0.62	0.62	0.62	0.66	0.66	0.66	0.66	0.66	0.70	0.70	0.70	0.70	0.70	0.74	0.74	0.74	0.74	0.74
	5°F 15°C	TC	13695	13713	13728	13729	13747	14520	14537	14552	14554	14572	15388	15408	15425	15428	15445	16315	16332	16350	16353	16373
		S/T	0.52	0.61	0.69	0.69	0.79	0.49	0.57	0.65	0.65	0.74	0.46	0.54	0.62	0.62	0.70	0.44	0.51	0.58	0.58	0.66
		PI	0.63	0.63	0.63	0.63	0.64	0.67	0.67	0.67	0.67	0.67	0.71	0.71	0.71	0.71	0.71	0.75	0.75	0.76	0.76	0.76
	14°F 10°C	TC	14405	14424	14440	14441	14460	15273	15291	15306	15309	15328	16186	16207	16225	16228	16246	17161	17179	17198	17201	17222
		S/T	0.51	0.60	0.68	0.68	0.77	0.48	0.56	0.64	0.64	0.73	0.45	0.53	0.60	0.60	0.69	0.43	0.50	0.57	0.57	0.65
		PI	0.50	0.50	0.50	0.50	0.50	0.53	0.53	0.53	0.53	0.53	0.56	0.56	0.56	0.56	0.56	0.59	0.59	0.59	0.59	0.59
	17°F 10°C	TC	14642	14661	14677	14678	14698	15524	15543	15558	15561	15579	16452	16473	16491	16494	16513	17443	17462	17481	17484	17505
		S/T	0.51	0.59	0.67	0.67	0.77	0.48	0.56	0.64	0.64	0.73	0.45	0.53	0.60	0.60	0.68	0.42	0.50	0.57	0.57	0.65
		PI	0.45	0.45	0.45	0.45	0.45	0.48	0.48	0.48	0.48	0.48	0.51	0.51	0.51	0.51	0.51	0.54	0.54	0.54	0.54	0.54
	23°F 5°C	TC	14795	14815	14831	14832	14852	15687	15705	15721	15724	15743	16624	16645	16664	16667	16686	17625	17645	17664	17667	17689
		S/T	0.50	0.59	0.67	0.67	0.76	0.47	0.55	0.63	0.63	0.72	0.45	0.52	0.59	0.59	0.68	0.42	0.49	0.56	0.56	0.64
		PI	0.50	0.50	0.50	0.50	0.50	0.53	0.53	0.53	0.53	0.53	0.56	0.56	0.56	0.56	0.56	0.59	0.59	0.59	0.59	0.59
	35°F 1.7°C	TC	15102	15122	15138	15139	15159	16012	16031	16046	16050	16069	16968	16990	17009	17012	17031	17991	18010	18030	18033	18055
		S/T	0.49	0.58	0.65	0.65	0.75	0.46	0.54	0.62	0.62	0.70	0.44	0.51	0.58	0.58	0.66	0.41	0.48	0.55	0.55	0.63
		PI	0.58	0.58	0.59	0.59	0.59	0.62	0.62	0.62	0.62	0.62	0.66	0.66	0.66	0.66	0.66	0.70	0.70	0.70	0.70	0.70
	41°F 5°C	TC	14920	14940	14956	14957	14977	15819	15838	15854	15857	15876	16764	16786	16805	16808	16827	17775	17794	17813	17816	17838
		S/T	0.50	0.59	0.67	0.67	0.76	0.47	0.56	0.63	0.63	0.72	0.45	0.52	0.60	0.60	0.68	0.42	0.49	0.56	0.56	0.64
		PI	0.63	0.63	0.63	0.63	0.63	0.67	0.67	0.67	0.67	0.67	0.71	0.71	0.71	0.71	0.71	0.75	0.75	0.75	0.75	0.76
	47°F 8.3°C	TC	14739	14759	14774	14775	14795	15627	15645	15661	15664	15683	16561	16582	16601	16604	16622	17558	17577	17597	17599	17621
		S/T	0.51	0.60	0.68	0.68	0.78	0.48	0.57	0.65	0.65	0.74	0.46	0.54	0.61	0.61	0.69	0.43	0.51	0.57	0.57	0.66
		PI	0.68	0.68	0.68	0.68	0.68	0.72	0.72	0.72	0.72	0.72	0.76	0.76	0.77	0.77	0.77	0.81	0.81	0.81	0.81	0.81
	50°F 10°C	TC	14758	14778	14793	14794	14814	15647	15666	15681	15684	15703	16582	16603	16622	16625	16644	17581	17600	17619	17622	17644
		S/T	0.51	0.60	0.68	0.68	0.77	0.48	0.56	0.64	0.64	0.73	0.45	0.53	0.60	0.60	0.69	0.43	0.50	0.57	0.57	0.65
		PI	0.70	0.70	0.70	0.70	0.70	0.74	0.74	0.74	0.74	0.74	0.79	0.79	0.79	0.79	0.79	0.83	0.83	0.83	0.83	0.84
	59°F 15°C	TC	14815	14834	14850	14851	14871	15707	15726	15741	15745	15763	16646	16667	16686	16689	16708	17649	17668	17687	17690	17712
		S/T	0.49	0.58	0.65	0.65	0.75	0.46	0.54	0.62	0.62	0.70	0.44	0.51	0.58	0.58	0.66	0.41	0.48	0.55	0.55	0.63
		PI	0.76	0.76	0.76	0.76	0.76	0.80	0.80	0.80	0.80	0.81	0.85	0.85	0.85	0.85	0.85	0.90	0.90	0.90	0.90	0.90
	68°F 20°C	TC	14871	14891	14907	14908	14928	15768	15786	15802	15805	15824	16710	16731	16750	16753	16772	17716	17736	17755	17758	17780
		S/T	0.47	0.55	0.63	0.63	0.72	0.45	0.52	0.59	0.59	0.68	0.42	0.49	0.56	0.56	0.64	0.40	0.47	0.53	0.53	0.60
		PI	0.81	0.82	0.82	0.82	0.82	0.86	0.86	0.87	0.87	0.87	0.92	0.92	0.92	0.92	0.92	0.97	0.97	0.97	0.97	0.97
	77°F 25°C	TC	14928	14948	14965	14965	14985	15828	15847	15862	15866	15884	16774	16795	16814	16817	16836	17784	17804	17823	17826	17848
		S/T	0.46	0.53	0.61	0.61	0.69	0.43	0.50	0.57	0.57	0.65	0.41	0.48	0.54	0.54	0.62	0.38	0.45	0.51	0.51	0.58
		PI	0.87	0.87	0.87	0.87	0.88	0.93	0.93	0.93	0.93	0.93	0.98	0.98	0.98	0.98	0.98	1.04	1.04	1.04	1.04	1.04
	82°F 27.8°C	TC	14804	14824	14840	14840	14860	15696	15715	15730	15733	15752	16634	16655	16674	16677	16696	17636	17655	17674	17677	17699
		S/T	0.46	0.54	0.61	0.61	0.70	0.43	0.51	0.58	0.58	0.66	0.41	0.48	0.55	0.55	0.62	0.39	0.45	0.51	0.51	0.59
		PI	0.94	0.94	0.94	0.94	0.95	1.00	1.00	1.00	1.00	1.00	1.06	1.06	1.06	1.06	1.06	1.12	1.12	1.12	1.12	1.13
	86°F 30°C	TC	14507	14527	14543	14543	14563	15382	15400	15415	15418	15437	16301	16322	16340	16343	16361	17283	17302	17320	17323	17345
		S/T	0.48	0.56	0.64	0.64	0.73	0.45	0.53	0.60	0.60	0.69	0.43	0.50	0.57	0.57	0.65	0.40	0.47	0.54	0.54	0.61
		PI	1.04	1.05	1.05	1.05	1.05	1.11	1.11	1.11	1.11	1.11	1.17	1.17	1.18	1.18	1.18	1.24	1.25	1.25	1.25	1.25
	95°F 35°C	TC	13840	13859	13874	13875	13893	14675	14692	14706	14709	14727	15551	15571	15589	15592	15609	16488	16506	16524	16527	16547
		S/T	0.53	0.62	0.70	0.70	0.80	0.50	0.58	0.66	0.66	0.75	0.47	0.55	0.62	0.62	0.71	0.44	0.52	0.59	0.59	0.67
		PI	1.27	1.28	1.28	1.28	1.28	1.35	1.35	1.35	1.35	1.36	1.43	1.43	1.44	1.44	1.44	1.52	1.52	1.52	1.52	1.52
	104°F 40°C	TC	11792	11808	11820	11821	11837	12502	12517	12529	12532	12547	13249	13266	13281	13284	13299	14048	14063	14078	14080	14098
		S/T	0.56	0.66	0.75	0.75	0.86	0.53	0.62	0.71	0.71	0.81	0.50	0.59	0.67	0.67	0.76	0.47	0.56	0.63	0.63	0.72
		PI	1.20	1.20	1.20	1.20	1.20	1.27	1.27	1.27	1.27	1.27	1.34	1.35	1.35	1.35	1.35	1.43	1.43	1.43	1.43	1.43
	110°F 43°C	TC	10562	10577	10588	10589	10603	11199	11212	11223	11226	11239	11868	11883	11897	11899	11912	12583	12597	12611	12612	12628
		S/T	0.59	0.69	0.78	0.78	0.89	0.55	0.65	0.74	0.74	0.84	0.52	0.61	0.70	0.70	0.80	0.49	0.58	0.66	0.66	0.75
		PI	1.15	1.15	1.15	1.15	1.15	1.22	1.22	1.22	1.22	1.22	1.29	1.29	1.30	1.30	1.30	1.37	1.37	1.37	1.37	1.38
	115°F 46°C	TC	9248	9260	9270	9271	9283	9805	9817	9827	9828	9840	10391	10404	10416	10418	10430	11017	11029	11041	11043	11057
		S/T	0.61	0.71	0.81	0.81	0.92	0.57	0.67	0.77	0.77	0.87	0.54	0.64	0.72	0.72	0.82	0.51	0.60	0.68	0.68	0.78
		PI	1.08	1.09	1.09	1.09	1.09	1.15	1.15	1.15	1.15	1.15	1.22	1.22	1.22	1.22	1.22	1.29	1.29	1.29	1.29	1.30
	122°F 50°C	TC	7495	7505	7513	7514	7524	7947	7956	7964	7966	7975	8422	8433	8442	8444	8453	8929	8939	8948	8950	8961
		S/T	0.64	0.75	0.85	0.85	0.97	0.60	0.70	0.80	0.80	0.91	0.57	0.66	0.75	0.75	0.86	0.53	0.63	0.71	0.71	0.81
		PI	1.00	1.00	1.00	1.00	1.00	1.06	1.06	1.06	1.06	1.06	1.12	1.12	1.12	1.12	1.12	1.19	1.19	1.19	1.19	1.19

Table 29 – One-Way Cassette Cooling Performance (18K) (Continued)

Airflow CFM	Out-door DB	ID WB	60.8°F (16.0°C)					64.4°F (16.0°C)					67.0°F (19.4°C)					71.6°F (22.0°C)				
		ID DB	73.4°F 23.0°C	77.0°F 25.0°C	80.0°F 26.7°C	80.6°F 27.0°C	84.2°F 29.0°C	73.4°F 23.0°C	77.0°F 25.0°C	80.0°F 26.7°C	80.6°F 27.0°C	84.2°F 29.0°C	73.4°F 23.0°C	77.0°F 25.0°C	80.0°F 26.7°C	80.6°F 27.0°C	84.2°F 29.0°C	73.4°F 23.0°C	77.0°F 25.0°C	80.0°F 26.7°C	80.6°F 27.0°C	84.2°F 29.0°C
352	-22°F 30°C	TC	12095	12112	12125	12125	12141	12824	12839	12852	12855	12870	13590	13608	13623	13626	13641	14409	14425	14441	14443	14461
		S/T	0.54	0.64	0.73	0.73	0.83	0.51	0.60	0.68	0.68	0.78	0.48	0.57	0.65	0.65	0.74	0.46	0.54	0.61	0.61	0.69
		PI	0.62	0.62	0.62	0.62	0.62	0.65	0.65	0.66	0.66	0.66	0.69	0.69	0.69	0.69	0.70	0.73	0.74	0.74	0.74	0.74
	-13°F 25°C	TC	13103	13121	13135	13136	13153	13893	13909	13923	13926	13942	14723	14742	14758	14761	14778	15610	15627	15644	15646	15666
		S/T	0.55	0.65	0.74	0.74	0.84	0.52	0.61	0.70	0.70	0.79	0.49	0.58	0.66	0.66	0.75	0.46	0.55	0.62	0.62	0.71
		PI	0.64	0.64	0.64	0.64	0.64	0.68	0.68	0.68	0.68	0.68	0.72	0.72	0.72	0.72	0.72	0.76	0.76	0.76	0.76	0.76
	-4°F 20°C	TC	14111	14130	14145	14146	14165	14962	14979	14994	14997	15015	15855	15876	15894	15897	15914	16811	16829	16847	16850	16871
		S/T	0.56	0.66	0.75	0.75	0.86	0.53	0.62	0.71	0.71	0.81	0.50	0.59	0.67	0.67	0.76	0.47	0.55	0.63	0.63	0.72
		PI	0.66	0.66	0.66	0.66	0.66	0.70	0.70	0.70	0.70	0.70	0.74	0.75	0.75	0.75	0.75	0.79	0.79	0.79	0.79	0.79
	0°F 17.8°C	TC	14559	14579	14594	14595	14615	15436	15455	15470	15473	15491	16359	16380	16398	16401	16420	17344	17363	17382	17385	17406
		S/T	0.57	0.67	0.76	0.76	0.86	0.54	0.63	0.71	0.71	0.81	0.50	0.59	0.67	0.67	0.77	0.48	0.56	0.64	0.64	0.72
		PI	0.67	0.67	0.67	0.67	0.68	0.71	0.71	0.71	0.71	0.72	0.76	0.76	0.76	0.76	0.76	0.80	0.80	0.80	0.80	0.80
	5°F 15°C	TC	15119	15139	15156	15156	15177	16030	16049	16065	16068	16087	16988	17010	17029	17032	17051	18011	18031	18051	18053	18076
		S/T	0.57	0.67	0.76	0.76	0.87	0.54	0.63	0.72	0.72	0.82	0.51	0.60	0.68	0.68	0.77	0.48	0.56	0.64	0.64	0.73
		PI	0.69	0.69	0.69	0.69	0.69	0.73	0.73	0.73	0.73	0.73	0.77	0.77	0.77	0.77	0.77	0.82	0.82	0.82	0.82	0.82
	14°F 10°C	TC	15903	15925	15942	15942	15964	16862	16882	16898	16902	16922	17869	17892	17912	17915	17935	18946	18966	18987	18990	19013
		S/T	0.56	0.66	0.75	0.75	0.85	0.53	0.62	0.71	0.71	0.81	0.50	0.59	0.67	0.67	0.76	0.47	0.55	0.63	0.63	0.72
		PI	0.54	0.54	0.54	0.54	0.54	0.57	0.57	0.57	0.57	0.57	0.60	0.61	0.61	0.61	0.61	0.64	0.64	0.64	0.64	0.64
	17°F 10°C	TC	16165	16186	16204	16204	16226	17139	17159	17176	17179	17200	18163	18186	18207	18210	18230	19257	19278	19299	19302	19326
		S/T	0.56	0.66	0.74	0.74	0.85	0.53	0.62	0.70	0.70	0.80	0.50	0.58	0.66	0.66	0.76	0.47	0.55	0.63	0.63	0.71
		PI	0.49	0.49	0.49	0.49	0.49	0.52	0.52	0.52	0.52	0.52	0.55	0.55	0.55	0.55	0.55	0.58	0.58	0.58	0.58	0.58
	23°F 5°C	TC	16334	16356	16373	16374	16396	17318	17339	17356	17359	17380	18353	18377	18397	18401	18421	19459	19480	19501	19504	19528
		S/T	0.55	0.65	0.74	0.74	0.84	0.52	0.61	0.70	0.70	0.79	0.49	0.58	0.66	0.66	0.75	0.46	0.54	0.62	0.62	0.71
		PI	0.54	0.54	0.54	0.54	0.54	0.57	0.57	0.57	0.57	0.57	0.60	0.60	0.60	0.60	0.61	0.64	0.64	0.64	0.64	0.64
	35°F 1.7°C	TC	16672	16695	16713	16713	16736	17677	17698	17715	17719	17740	18733	18757	18778	18782	18803	19862	19883	19905	19908	19933
		S/T	0.54	0.64	0.72	0.72	0.82	0.51	0.60	0.68	0.68	0.78	0.48	0.57	0.64	0.64	0.73	0.46	0.53	0.61	0.61	0.69
		PI	0.63	0.63	0.63	0.63	0.63	0.67	0.67	0.67	0.67	0.67	0.71	0.71	0.71	0.71	0.71	0.75	0.75	0.76	0.76	0.76
	41°F 5°C	TC	16472	16494	16512	16513	16535	17465	17485	17503	17506	17527	18508	18532	18553	18556	18577	19623	19644	19666	19669	19693
		S/T	0.55	0.65	0.74	0.74	0.84	0.52	0.61	0.70	0.70	0.79	0.49	0.58	0.66	0.66	0.75	0.47	0.55	0.62	0.62	0.71
		PI	0.68	0.69	0.69	0.69	0.69	0.73	0.73	0.73	0.73	0.73	0.77	0.77	0.77	0.77	0.77	0.82	0.82	0.82	0.82	0.82
	47°F 8.3°C	TC	16272	16293	16311	16312	16334	17252	17273	17290	17293	17314	18283	18307	18327	18330	18351	19385	19406	19427	19430	19454
		S/T	0.57	0.67	0.76	0.76	0.86	0.53	0.63	0.71	0.71	0.81	0.50	0.59	0.67	0.67	0.77	0.48	0.56	0.63	0.63	0.72
		PI	0.74	0.74	0.74	0.74	0.74	0.78	0.78	0.78	0.78	0.78	0.83	0.83	0.83	0.83	0.83	0.88	0.88	0.88	0.88	0.88
	50°F 10°C	TC	16293	16314	16332	16333	16355	17274	17295	17312	17315	17336	18306	18330	18351	18354	18375	19409	19431	19452	19455	19479
		S/T	0.56	0.66	0.75	0.75	0.85	0.53	0.62	0.70	0.70	0.80	0.50	0.59	0.66	0.67	0.76	0.47	0.55	0.63	0.63	0.72
		PI	0.76	0.76	0.76	0.76	0.76	0.80	0.80	0.80	0.80	0.81	0.85	0.85	0.85	0.85	0.85	0.90	0.90	0.90	0.90	0.91
	59°F 15°C	TC	16355	16377	16395	16396	16418	17341	17362	17379	17382	17403	18377	18401	18421	18425	18445	19484	19505	19527	19530	19554
		S/T	0.54	0.63	0.72	0.72	0.82	0.51	0.60	0.68	0.68	0.78	0.48	0.57	0.64	0.64	0.73	0.45	0.53	0.61	0.61	0.69
		PI	0.82	0.82	0.82	0.82	0.82	0.87	0.87	0.87	0.87	0.87	0.92	0.92	0.92	0.92	0.92	0.98	0.98	0.98	0.98	0.98
	68°F 20°C	TC	16418	16440	16458	16459	16481	17408	17428	17445	17449	17470	18448	18472	18492	18496	18516	19559	19580	19602	19605	19629
		S/T	0.52	0.61	0.70	0.70	0.79	0.49	0.58	0.66	0.66	0.75	0.46	0.55	0.62	0.62	0.71	0.44	0.51	0.58	0.58	0.67
		PI	0.88	0.88	0.88	0.88	0.89	0.94	0.94	0.94	0.94	0.94	0.99	0.99	0.99	0.99	1.00	1.05	1.05	1.05	1.05	1.05
	77°F 25°C	TC	16481	16503	16521	16522	16544	17474	17495	17512	17516	17536	18518	18542	18563	18566	18587	19634	19655	19677	19680	19704
		S/T	0.50	0.59	0.67	0.67	0.76	0.47	0.56	0.63	0.63	0.72	0.45	0.52	0.60	0.60	0.68	0.42	0.50	0.56	0.56	0.64
		PI	0.95	0.95	0.95	0.95	0.95	1.00	1.00	1.00	1.00	1.01	1.06	1.06	1.06	1.06	1.07	1.13	1.13	1.13	1.13	1.13
	82°F 27.8°C	TC	16344	16366	16383	16384	16406	17328	17349	17366	17370	17390	18364	18388	18408	18412	18432	19470	19491	19513	19516	19540
		S/T	0.51	0.59	0.68	0.68	0.77	0.48	0.56	0.64	0.64	0.73	0.45	0.53	0.60	0.60	0.69	0.43	0.50	0.57	0.57	0.65
		PI	1.02	1.02	1.02	1.02	1.02	1.08	1.08	1.08	1.08	1.09	1.15	1.15	1.15	1.15	1.15	1.22	1.22	1.22	1.22	1.22
	86°F 30°C	TC	16016	16038	16055	16056	16077	16981	17002	17018	17022	17042	17996	18019	18039	18043	18063	19080	19101	19122	19125	19149
		S/T	0.53	0.62	0.71	0.71	0.80	0.50	0.59	0.67	0.67	0.76	0.47	0.55	0.63	0.63	0.72	0.44	0.52	0.59	0.59	0.68
		PI	1.13	1.13	1.13	1.13	1.14	1.20	1.20	1.20	1.20	1.20	1.27	1.27	1.27	1.27	1.28	1.35	1.35	1.35	1.35	1.35
	95°F 35°C	TC	15280	15300	15317	15318	15338	16201	16220	16236	16239	16258	17169	17191	17210	17213	17232	18203	18223	18243	18246	18268
		S/T	0.58	0.68	0.77	0.77	0.88	0.55	0.64	0.73	0.73	0.83	0.52	0.61	0.69	0.69	0.78	0.49	0.57	0.65	0.65	0.74
		PI	1.38	1.38	1.38	1.38	1.39	1.46	1.47	1.47	1.47	1.47	1.55	1.55	1.55	1.56	1.56	1.64	1.65	1.65	1.65	1.65
	104°F 40°C	TC	13018	13036	13050	13050	13068	13803	13819	13833	13835	13852	14627	14646	14663	14665	14682	15509	15525	15542	15545	15564
		S/T	0.62	0.73	0.83	0.83	0.95	0.59	0.69	0.78	0.78	0.89	0.55	0.65	0.74	0.74	0.84	0.52	0.61	0.70	0.70	0.80
		PI	1.30	1.30	1.30	1.30	1.30	1.37	1.38	1.38	1.38	1.38	1.46	1.46	1.46	1.46	1.46	1.54	1.55	1.55	1.55	1.55
	110°F 43°C	TC	11661	11677	11689	11690	11706	12364	12378	12391	12393	12408	13102	13119	13134	13136	13151	13892	13907	13922	13924	13942
		S/T	0.65	0.76	0.87	0.87	0.99	0.61	0.72	0.82	0.82	0.93	0.58	0.68	0.77	0.77	0.88	0.54	0.64	0.73	0.73	0.83
		PI	1.25	1.25	1.25	1.25	1.25	1.32	1.32	1.32	1.32	1.33	1.40	1.40	1.40	1.40	1.40	1.48	1.49	1.49	1.49	1.49
	115°F 46°C	TC	10210	10223	10234	10235	10249	10825	10838	10848	10851	10864	11472	11487	11499	11502	11514	12163	12176	12189	12191	12206
		S/T	0.67	0.79	0.90	0.90	1.00	0.63	0.74	0.84	0.85	0.96	0.60	0.70	0.80	0.80	0.91	0.56	0.66	0.75	0.75	0.86
		PI	1.17	1.18	1.18	1.18	1.18	1.24	1.25	1.25	1.25	1.25	1.32	1.32	1.32	1.32	1.32	1.40	1.40	1.40	1.40	1.40
	122°F 50°C	TC	8275	8286	8295	8295	8306	8773	8784	8792	8794	8805	9297	9310	9320	9322	9332	9858	9868	9879	9881	9893
		S/T	0.70	0.82	0.94	0.94	1.00	0.66	0.78	0.88	0.88	1.00	0.62	0.73	0.83	0.83	0.95	0.59	0.69	0.79	0.79	0.90
		PI	1.08	1.08	1.08	1.08	1.08	1.14	1.15	1.15	1.15	1.15	1.21	1.21	1.21	1.22	1.22	1.29	1.29	1.29	1.29	1.29

Table 29 – One-Way Cassette Cooling Performance (18K) (Continued)

Airflow CFM	Out-door DB	ID WB	60.8°F (16.0°C)					64.4°F (16.0°C)					67.0°F (19.4°C)					71.6°F (22.0°C)				
		ID DB	73.4°F 23.0°C	77.0°F 25.0°C	80.0°F 26.7°C	80.6°F 27.0°C	84.2°F 29.0°C	73.4°F 23.0°C	77.0°F 25.0°C	80.0°F 26.7°C	80.6°F 27.0°C	84.2°F 29.0°C	73.4°F 23.0°C	77.0°F 25.0°C	80.0°F 26.7°C	80.6°F 27.0°C	84.2°F 29.0°C	73.4°F 23.0°C	77.0°F 25.0°C	80.0°F 26.7°C	80.6°F 27.0°C	84.2°F 29.0°C
400	-22°F 30°C	TC	13353	13371	13386	13386	13404	14158	14175	14189	14191	14208	15004	15023	15040	15043	15060	15908	15925	15942	15945	15965
		S/T	0.60	0.71	0.80	0.80	0.91	0.57	0.67	0.76	0.76	0.86	0.53	0.63	0.71	0.71	0.81	0.50	0.59	0.67	0.67	0.77
		PI	0.67	0.68	0.68	0.68	0.68	0.71	0.72	0.72	0.72	0.72	0.76	0.76	0.76	0.76	0.76	0.80	0.80	0.80	0.81	0.81
	-13°F 25°C	TC	14466	14485	14501	14502	14521	15338	15356	15371	15374	15392	16254	16275	16293	16296	16315	17233	17252	17271	17274	17295
		S/T	0.61	0.72	0.82	0.82	0.93	0.58	0.68	0.77	0.77	0.88	0.54	0.64	0.73	0.73	0.83	0.51	0.60	0.68	0.68	0.78
		PI	0.70	0.70	0.70	0.70	0.70	0.74	0.74	0.74	0.74	0.74	0.79	0.79	0.79	0.79	0.79	0.83	0.83	0.83	0.83	0.84
	-4°F 20°C	TC	15579	15600	15616	15617	15638	16518	16537	16553	16557	16576	17504	17527	17547	17550	17570	18559	18579	18599	18602	18626
		S/T	0.62	0.73	0.83	0.83	0.94	0.59	0.69	0.78	0.78	0.89	0.55	0.65	0.74	0.74	0.84	0.52	0.61	0.70	0.70	0.79
		PI	0.72	0.73	0.73	0.73	0.73	0.77	0.77	0.77	0.77	0.77	0.81	0.81	0.82	0.82	0.82	0.86	0.86	0.86	0.86	0.87
	0°F 17.8°C	TC	16073	16095	16112	16113	16135	17042	17062	17079	17082	17103	18060	18084	18104	18107	18127	19148	19169	19190	19193	19217
		S/T	0.63	0.73	0.84	0.84	0.95	0.59	0.69	0.79	0.79	0.90	0.56	0.65	0.74	0.74	0.85	0.53	0.62	0.70	0.70	0.80
		PI	0.74	0.74	0.74	0.74	0.74	0.78	0.78	0.78	0.78	0.78	0.83	0.83	0.83	0.83	0.83	0.88	0.88	0.88	0.88	0.88
	5°F 15°C	TC	16691	16714	16732	16733	16755	17697	17718	17736	17739	17760	18755	18779	18800	18803	18824	19885	19906	19928	19931	19956
		S/T	0.63	0.74	0.84	0.84	0.96	0.60	0.70	0.80	0.80	0.91	0.56	0.66	0.75	0.75	0.86	0.53	0.62	0.71	0.71	0.81
		PI	0.75	0.75	0.75	0.75	0.75	0.79	0.80	0.80	0.80	0.80	0.84	0.84	0.84	0.84	0.84	0.89	0.89	0.89	0.89	0.90
	14°F 10°C	TC	17557	17581	17600	17601	17624	18615	18637	18656	18659	18682	19727	19753	19775	19779	19801	20916	20939	20962	20965	20991
		S/T	0.62	0.73	0.83	0.83	0.94	0.59	0.69	0.78	0.78	0.89	0.55	0.65	0.74	0.74	0.84	0.52	0.61	0.69	0.69	0.79
		PI	0.59	0.59	0.59	0.59	0.59	0.62	0.62	0.63	0.63	0.63	0.66	0.66	0.66	0.66	0.66	0.70	0.70	0.70	0.70	0.70
	17°F 10°C	TC	17846	17870	17889	17890	17914	18921	18944	18962	18966	18989	20052	20078	20100	20104	20126	21260	21283	21306	21309	21336
		S/T	0.62	0.72	0.82	0.82	0.94	0.58	0.68	0.78	0.78	0.88	0.55	0.64	0.73	0.73	0.83	0.52	0.61	0.69	0.69	0.79
		PI	0.53	0.54	0.54	0.54	0.54	0.57	0.57	0.57	0.57	0.57	0.60	0.60	0.60	0.60	0.60	0.64	0.64	0.64	0.64	0.64
	23°F 5°C	TC	18033	18057	18076	18077	18101	19119	19142	19161	19165	19187	20262	20288	20310	20314	20337	21482	21506	21529	21532	21559
		S/T	0.61	0.72	0.81	0.81	0.93	0.58	0.68	0.77	0.77	0.88	0.54	0.64	0.72	0.72	0.83	0.51	0.60	0.68	0.68	0.78
		PI	0.59	0.59	0.59	0.59	0.59	0.62	0.62	0.62	0.62	0.62	0.66	0.66	0.66	0.66	0.66	0.70	0.70	0.70	0.70	0.70
	35°F 1.7°C	TC	18406	18431	18451	18452	18477	19515	19539	19558	19562	19585	20681	20708	20731	20735	20758	21927	21951	21975	21979	22006
		S/T	0.60	0.70	0.80	0.80	0.91	0.56	0.66	0.75	0.75	0.86	0.53	0.62	0.71	0.71	0.81	0.50	0.59	0.67	0.67	0.76
		PI	0.69	0.69	0.69	0.69	0.69	0.73	0.73	0.73	0.74	0.74	0.78	0.78	0.78	0.78	0.78	0.82	0.82	0.83	0.83	0.83
	41°F 5°C	TC	18185	18210	18229	18230	18255	19281	19304	19323	19327	19350	20433	20459	20482	20486	20509	21664	21688	21711	21715	21742
		S/T	0.61	0.72	0.82	0.82	0.93	0.58	0.68	0.77	0.77	0.88	0.54	0.64	0.73	0.73	0.83	0.51	0.60	0.69	0.69	0.78
		PI	0.75	0.75	0.75	0.75	0.75	0.79	0.79	0.80	0.80	0.80	0.84	0.84	0.84	0.84	0.84	0.89	0.89	0.89	0.89	0.89
	47°F 8.3°C	TC	17964	17988	18007	18008	18033	19046	19069	19088	19092	19114	20184	20211	20233	20237	20260	21401	21424	21447	21450	21477
		S/T	0.63	0.73	0.83	0.83	0.95	0.59	0.69	0.79	0.79	0.90	0.56	0.65	0.74	0.74	0.85	0.53	0.62	0.70	0.70	0.80
		PI	0.81	0.81	0.81	0.81	0.81	0.85	0.85	0.86	0.86	0.86	0.90	0.91	0.91	0.91	0.91	0.96	0.96	0.96	0.96	0.96
	50°F 10°C	TC	17987	18011	18031	18031	18056	19071	19094	19112	19116	19139	20210	20237	20259	20263	20286	21428	21451	21475	21478	21505
		S/T	0.62	0.73	0.82	0.82	0.94	0.58	0.68	0.78	0.78	0.89	0.55	0.65	0.73	0.73	0.84	0.52	0.61	0.69	0.69	0.79
		PI	0.83	0.83	0.83	0.83	0.83	0.88	0.88	0.88	0.88	0.88	0.93	0.93	0.93	0.93	0.93	0.99	0.99	0.99	0.99	0.99
	59°F 15°C	TC	18056	18081	18100	18101	18125	19145	19167	19186	19190	19213	20288	20315	20337	20341	20364	21511	21534	21558	21561	21588
		S/T	0.60	0.70	0.80	0.80	0.91	0.56	0.66	0.75	0.75	0.86	0.53	0.62	0.71	0.71	0.81	0.50	0.59	0.67	0.67	0.76
		PI	0.90	0.90	0.90	0.90	0.90	0.95	0.95	0.95	0.95	0.95	1.01	1.01	1.01	1.01	1.01	1.07	1.07	1.07	1.07	1.07
	68°F 20°C	TC	18126	18150	18170	18170	18195	19218	19241	19260	19264	19286	20366	20393	20415	20419	20442	21593	21617	21640	21644	21671
		S/T	0.58	0.68	0.77	0.77	0.88	0.54	0.64	0.72	0.72	0.83	0.51	0.60	0.68	0.68	0.78	0.48	0.57	0.65	0.65	0.74
		PI	0.96	0.97	0.97	0.97	0.97	1.02	1.02	1.03	1.03	1.03	1.08	1.09	1.09	1.09	1.09	1.15	1.15	1.15	1.15	1.15
	77°F 25°C	TC	18195	18219	18239	18240	18265	19292	19314	19333	19337	19360	20444	20471	20493	20497	20520	21676	21699	21723	21726	21753
		S/T	0.55	0.65	0.74	0.74	0.84	0.52	0.61	0.70	0.70	0.80	0.49	0.58	0.66	0.66	0.75	0.47	0.55	0.62	0.62	0.71
		PI	1.03	1.03	1.04	1.04	1.04	1.10	1.10	1.10	1.10	1.10	1.16	1.16	1.16	1.16	1.17	1.23	1.23	1.23	1.23	1.24
	82°F 27.8°C	TC	18043	18068	18087	18088	18112	19131	19153	19172	19176	19199	20274	20300	20323	20326	20349	21495	21519	21542	21545	21572
		S/T	0.56	0.66	0.75	0.75	0.85	0.53	0.62	0.70	0.70	0.80	0.50	0.58	0.66	0.66	0.76	0.47	0.55	0.63	0.63	0.71
		PI	1.12	1.12	1.12	1.12	1.12	1.18	1.18	1.19	1.19	1.19	1.25	1.25	1.26	1.26	1.26	1.33	1.33	1.33	1.33	1.33
	86°F 30°C	TC	17682	17706	17725	17726	17750	18748	18770	18788	18792	18814	19868	19893	19916	19919	19942	21065	21088	21111	21114	21140
		S/T	0.58	0.69	0.78	0.78	0.89	0.55	0.65	0.74	0.74	0.84	0.52	0.61	0.69	0.69	0.79	0.49	0.58	0.65	0.65	0.75
		PI	1.24	1.24	1.24	1.24	1.24	1.31	1.31	1.31	1.31	1.32	1.39	1.39	1.39	1.39	1.39	1.47	1.47	1.48	1.48	1.48
	95°F 35°C	TC	16869	16892	16910	16911	16933	17886	17907	17925	17928	17949	18954	18979	19000	19004	19025	20096	20118	20140	20143	20168
		S/T	0.64	0.75	0.85	0.85	0.97	0.60	0.71	0.81	0.81	0.92	0.57	0.67	0.76	0.76	0.87	0.54	0.63	0.72	0.72	0.82
		PI	1.51	1.51	1.51	1.51	1.52	1.60	1.60	1.60	1.60	1.61	1.70	1.70	1.70	1.70	1.70	1.80	1.80	1.80	1.80	1.80
	104°F 40°C	TC	14372	14391	14407	14407	14427	15238	15256	15271	15274	15292	16149	16169	16188	16191	16209	17121	17140	17159	17161	17183
		S/T	0.69	0.81	0.92	0.92	1.00	0.65	0.76	0.87	0.87	0.99	0.61	0.72	0.82	0.82	0.93	0.58	0.68	0.77	0.77	0.88
		PI	1.42	1.42	1.42	1.42	1.42	1.50	1.50	1.51	1.51	1.51	1.59	1.59	1.60	1.60	1.60	1.69	1.69	1.69	1.69	1.69
	110°F 43°C	TC	12874	12891	12905	12906	12923	13650	13666	13679	13682	13698	14465	14484	14500	14503	14519	15337	15353	15370	15372	15392
		S/T	0.72	0.84	0.96	0.96	1.00	0.68	0.79	0.90	0.90	1.00	0.64	0.75	0.85	0.85	0.97	0.60	0.71	0.80	0.80	0.91
		PI	1.36	1.36	1.37	1.37	1.37	1.44	1.45	1.45	1.45	1.45	1.53	1.53	1.53	1.53	1.54	1.62	1.62	1.63	1.63	1.63
	115°F 46°C	TC	11272	11287	11299	11299	11315	11951	11965	11977	11979	11993	12665	12681	12695	12698	12712	13428	13442	13457	13459	13476
		S/T	0.74	0.87	0.99	0.99	1.00	0.70	0.82	0.93	0.93	1.00	0.66	0.77	0.88	0.88	1.00	0.62	0.73	0.83	0.83	0.95
		PI	1.28	1.29	1.29	1.29	1.29	1.36	1.36	1.36	1.36	1.37	1.44	1.44	1.45	1.45	1.45	1.53	1.53	1.53	1.53	1.53
	122°F 50°C	TC	9135	9148	9157	9158	9170	9686	9697	9707	9709	9720	10264	10278	10289	10291	10303	10883	10895	10907	10908	10922
		S/T	0.75	0.88	1.00	1.00	1.00	0.73	0.86	0.98	0.98	1.00	0.69	0.81	0.92	0.92	1.00	0.65	0.76	0.87	0.87	0.99
		PI	1.18	1.18	1.18	1.18	1.18	1.25	1.25	1.25	1.25	1.25	1.33	1.33	1.33	1.33	1.33	1.41	1.41	1.41	1.41	1.41

NOTE: Values in gray are extrapolated based on tested performance.

Table 30 – One-Way Cassette Heating Performance (18K)

AIRFLOW (CFM)	OUTDOOR DB	HEATING PERFORMANCE AT INDOOR DRY BULB TEMPERATURE									
		TC: Total Heating Capacity (BTU/hr)					PI: Power Input (kW)				
		Indoor Conditions (DB)					Indoor Conditions (DB)				
		60.8°F (16.0°C)	68°F (20.0°C)	70°F (21.1°C)	71.6°F (22.0°C)	75.2°F (24.0°C)	60.8°F (16.0°C)	68°F (20.0°C)	70°F (21.1°C)	71.6°F (22.0°C)	75.2°F (24.0°C)
207	-22°F (-30.0°C)	6962	6823	6789	6613	6554	1.39	1.40	1.40	1.40	1.41
	-13°F (-25.0°C)	8384	8216	8175	7658	7589	1.50	1.51	1.52	1.52	1.53
	-4°F (-20.0°C)	11051	10830	10776	10094	10003	1.66	1.67	1.67	1.68	1.68
	0°F (-17.8°C)	12067	11826	11767	11022	10923	1.79	1.81	1.81	1.81	1.82
	5°F (-15.0°C)	13338	13071	13005	12183	12073	1.96	1.97	1.98	1.98	1.99
	14°F (-10.0°C)	14081	13799	13730	12861	12746	1.94	1.96	1.96	1.97	1.98
	17°F (-8.3°C)	14328	14042	13972	13088	12970	1.94	1.96	1.96	1.96	1.97
	22°F (-5.6°C)	14514	14224	14153	13257	13138	1.82	1.84	1.84	1.85	1.85
	27°F (-2.8°C)	14700	14406	14334	13427	13306	1.71	1.72	1.72	1.73	1.73
	32°F (0.0°C)	14885	14588	14515	13596	13474	1.59	1.60	1.61	1.61	1.61
	35°F (1.7°C)	14997	14697	14623	13698	13575	1.52	1.53	1.53	1.54	1.54
	37°F (2.8°C)	15317	15011	14936	13991	13865	1.51	1.52	1.52	1.52	1.53
	42°F (5.6°C)	16118	15796	15717	14723	14590	1.47	1.48	1.49	1.49	1.49
	44.6°F (7.0°C)	16439	16110	16030	15015	14880	1.46	1.47	1.47	1.47	1.48
	47°F (8.3°C)	16920	16581	16498	15454	15315	1.44	1.45	1.45	1.45	1.46
	52°F (11.1°C)	16134	15812	15733	14737	14605	1.25	1.26	1.27	1.27	1.27
	57F (13.9°C)	15349	15042	14967	14020	13894	1.07	1.08	1.08	1.08	1.09
	59°F (15.0°C)	15035	14734	14661	13733	13609	1.00	1.01	1.01	1.01	1.01
	62°F (16.7°C)	14564	14273	14201	13303	13183	0.89	0.90	0.90	0.90	0.90
	64.4°F (18.0°C)	14187	13903	13834	12958	12842	0.80	0.81	0.81	0.81	0.81
	69.8°F (21.0°C)	13339	13072	13007	12184	12074	0.60	0.61	0.61	0.61	0.61
	75.2°F (24.0°C)	12491	12241	12180	11409	11306	0.41	0.41	0.41	0.41	0.41
300	-22°F (-30.0°C)	7838	7681	7643	7529	7461	1.54	1.55	1.56	1.56	1.56
	-13°F (-25.0°C)	9256	9070	9025	8717	8639	1.67	1.68	1.68	1.69	1.69
	-4°F (-20.0°C)	12201	11956	11897	11491	11388	1.84	1.86	1.86	1.86	1.87
	0°F (-17.8°C)	13322	13056	12991	12548	12435	1.99	2.01	2.01	2.01	2.02
	5°F (-15.0°C)	14725	14430	14358	13869	13744	2.18	2.19	2.20	2.20	2.21
	14°F (-10.0°C)	15545	15234	15158	14641	14510	2.16	2.18	2.18	2.19	2.20
	17°F (-8.3°C)	15819	15502	15425	14899	14765	2.16	2.17	2.18	2.18	2.19
	22°F (-5.6°C)	16024	15703	15625	15092	14956	2.03	2.04	2.05	2.05	2.06
	27°F (-2.8°C)	16229	15904	15824	15285	15147	1.90	1.91	1.91	1.92	1.93
	32°F (0.0°C)	16434	16105	16024	15478	15339	1.77	1.78	1.78	1.79	1.79
	35°F (1.7°C)	16557	16225	16144	15594	15454	1.69	1.70	1.70	1.71	1.72
	37°F (2.8°C)	16910	16572	16489	15927	15784	1.67	1.69	1.69	1.69	1.70
	42°F (5.6°C)	17795	17439	17352	16760	16609	1.63	1.65	1.65	1.65	1.66
	44.6°F (7.0°C)	18149	17786	17697	17093	16940	1.62	1.63	1.64	1.64	1.64
	47°F (8.3°C)	18679	18306	18214	17593	17435	1.60	1.61	1.61	1.62	1.62
	52°F (11.1°C)	17812	17456	17369	16777	16626	1.39	1.40	1.41	1.41	1.42
	57F (13.9°C)	16945	16607	16524	15960	15817	1.19	1.20	1.20	1.20	1.21
	59°F (15.0°C)	16599	16267	16185	15634	15493	1.11	1.12	1.12	1.12	1.13
	62°F (16.7°C)	16079	15757	15678	15144	15007	0.99	1.00	1.00	1.00	1.00
	64.4°F (18.0°C)	15662	15349	15272	14752	14619	0.89	0.90	0.90	0.90	0.90
	69.8°F (21.0°C)	14726	14432	14359	13870	13745	0.67	0.68	0.68	0.68	0.68
	75.2°F (24.0°C)	13790	13514	13446	12988	12871	0.45	0.46	0.46	0.46	0.46

Manufacturer reserves the right to change, at any time, specifications and designs without notice and without obligations.

Table 30 – One-Way Cassette Heating Performance (18K) (Continued)

AIRFLOW (CFM)	OUTDOOR DB	HEATING PERFORMANCE AT INDOOR DRY BULB TEMPERATURE									
		TC: Total Heating Capacity (BTU/hr)					PI: Power Input (kW)				
		Indoor Conditions (DB)					Indoor Conditions (DB)				
		60.8°F (16.0°C)	68°F (20.0°C)	70°F (21.1°C)	71.6°F (22.0°C)	75.2°F (24.0°C)	60.8°F (16.0°C)	68°F (20.0°C)	70°F (21.1°C)	71.6°F (22.0°C)	75.2°F (24.0°C)
352	-22°F (-30.0°C)	8825	8648	8605	8571	8493	1.71	1.72	1.73	1.73	1.74
	-13°F (-25.0°C)	10218	10014	9964	9924	9835	1.85	1.87	1.87	1.88	1.88
	-4°F (-20.0°C)	13469	13200	13134	13081	12964	2.05	2.06	2.07	2.07	2.08
	0°F (-17.8°C)	14708	14414	14342	14284	14156	2.21	2.23	2.23	2.24	2.25
	5°F (-15.0°C)	16256	15931	15851	15788	15646	2.42	2.44	2.44	2.45	2.46
	14°F (-10.0°C)	17162	16819	16735	16668	16518	2.40	2.42	2.42	2.43	2.44
	17°F (-8.3°C)	17464	17115	17029	16961	16808	2.39	2.41	2.42	2.42	2.43
	22°F (-5.6°C)	17690	17336	17250	17181	17026	2.25	2.27	2.27	2.28	2.29
	27°F (-2.8°C)	17916	17558	17470	17400	17244	2.11	2.12	2.13	2.13	2.14
	32°F (0.0°C)	18143	17780	17691	17620	17462	1.96	1.98	1.98	1.99	1.99
	35°F (1.7°C)	18278	17913	17823	17752	17592	1.88	1.89	1.89	1.90	1.91
	37°F (2.8°C)	18669	18296	18204	18131	17968	1.86	1.87	1.88	1.88	1.89
	42°F (5.6°C)	19646	19253	19156	19080	18908	1.82	1.83	1.83	1.84	1.85
	44.6°F (7.0°C)	20036	19635	19537	19459	19284	1.80	1.81	1.82	1.82	1.83
	47°F (8.3°C)	20622	20210	20109	20028	19848	1.77	1.79	1.79	1.79	1.80
	52°F (11.1°C)	19665	19272	19175	19099	18927	1.55	1.56	1.56	1.57	1.57
	57F (13.9°C)	18708	18334	18242	18169	18006	1.32	1.33	1.34	1.34	1.34
	59°F (15.0°C)	18325	17959	17869	17797	17637	1.23	1.24	1.24	1.25	1.25
	62°F (16.7°C)	17751	17396	17309	17240	17084	1.10	1.11	1.11	1.11	1.11
	64.4°F (18.0°C)	17291	16945	16861	16793	16642	0.99	1.00	1.00	1.00	1.00
	69.8°F (21.0°C)	16258	15932	15853	15789	15647	0.75	0.75	0.75	0.75	0.76
	75.2°F (24.0°C)	15224	14919	14845	14785	14652	0.50	0.51	0.51	0.51	0.51
400	-22°F (-30.0°C)	9743	9548	9500	9462	9377	1.90	1.92	1.92	1.92	1.93
	-13°F (-25.0°C)	11281	11055	11000	10956	10857	2.06	2.08	2.08	2.08	2.09
	-4°F (-20.0°C)	14870	14573	14500	14442	14312	2.27	2.29	2.30	2.30	2.31
	0°F (-17.8°C)	16238	15913	15833	15770	15628	2.46	2.48	2.48	2.49	2.50
	5°F (-15.0°C)	17947	17588	17500	17430	17273	2.69	2.71	2.71	2.72	2.73
	14°F (-10.0°C)	18947	18568	18475	18401	18235	2.67	2.69	2.69	2.70	2.71
	17°F (-8.3°C)	19280	18894	18800	18725	18556	2.66	2.68	2.69	2.69	2.70
	22°F (-5.6°C)	19530	19139	19044	18967	18797	2.50	2.52	2.53	2.53	2.54
	27°F (-2.8°C)	19780	19384	19287	19210	19037	2.34	2.36	2.36	2.37	2.38
	32°F (0.0°C)	20030	19629	19531	19453	19278	2.18	2.20	2.20	2.21	2.22
	35°F (1.7°C)	20179	19776	19677	19598	19422	2.08	2.10	2.10	2.11	2.12
	37°F (2.8°C)	20611	20198	20098	20017	19837	2.06	2.08	2.09	2.09	2.10
	42°F (5.6°C)	21689	21255	21149	21064	20875	2.02	2.03	2.04	2.04	2.05
	44.6°F (7.0°C)	22120	21678	21569	21483	21290	2.00	2.01	2.02	2.02	2.03
	47°F (8.3°C)	22767	22312	22200	22111	21912	1.97	1.99	1.99	1.99	2.00
	52°F (11.1°C)	21710	21276	21170	21085	20895	1.72	1.73	1.74	1.74	1.75
	57F (13.9°C)	20654	20240	20139	20059	19878	1.47	1.48	1.48	1.49	1.49
	59°F (15.0°C)	20231	19826	19727	19648	19471	1.37	1.38	1.38	1.39	1.39
	62°F (16.7°C)	19597	19205	19109	19032	18861	1.22	1.23	1.23	1.23	1.24
	64.4°F (18.0°C)	19090	18708	18614	18540	18373	1.10	1.11	1.11	1.11	1.12
	69.8°F (21.0°C)	17948	17589	17502	17432	17275	0.83	0.83	0.84	0.84	0.84
	75.2°F (24.0°C)	16807	16471	16389	16323	16176	0.56	0.56	0.56	0.56	0.57

NOTE: Values in gray are extrapolated based on tested performance.

FOUR-WAY CASSETTE (45MBCAQ)

Table 31 – Four-Way Cassette Cooling Performance (9K)

Airflow CFM	Out-door DB	ID WB	60.8°F (16.0°C)					64.4°F (16.0°C)					67.0°F (19.4°C)					71.6°F (22.0°C)				
		ID DB	73.4°F 23.0°C	77.0°F 25.0°C	80.0°F 26.7°C	80.6°F 27.0°C	84.2°F 29.0°C	73.4°F 23.0°C	77.0°F 25.0°C	80.0°F 26.7°C	80.6°F 27.0°C	84.2°F 29.0°C	73.4°F 23.0°C	77.0°F 25.0°C	80.0°F 26.7°C	80.6°F 27.0°C	84.2°F 29.0°C	73.4°F 23.0°C	77.0°F 25.0°C	80.0°F 26.7°C	80.6°F 27.0°C	84.2°F 29.0°C
182	-22°F 30°C	TC	6701	6700	6699	6699	6698	7013	7011	7010	7010	7008	7234	7232	7230	7230	7228	7649	7647	7645	7645	7642
		S/T	0.71	0.80	0.87	0.88	0.96	0.59	0.67	0.74	0.75	0.83	0.51	0.59	0.66	0.67	0.74	0.38	0.46	0.51	0.52	0.59
		PI	0.30	0.30	0.30	0.30	0.30	0.29	0.29	0.29	0.29	0.29	0.29	0.29	0.29	0.29	0.29	0.29	0.29	0.29	0.29	0.29
	-13°F 25°C	TC	7259	7258	7257	7257	7256	7597	7595	7594	7594	7592	7837	7835	7833	7833	7831	8286	8284	8282	8282	8279
		S/T	0.72	0.80	0.87	0.88	0.97	0.59	0.67	0.74	0.76	0.83	0.51	0.59	0.66	0.67	0.75	0.38	0.46	0.51	0.52	0.60
		PI	0.31	0.31	0.31	0.31	0.31	0.31	0.31	0.31	0.31	0.31	0.30	0.30	0.30	0.30	0.30	0.30	0.30	0.30	0.30	0.30
	-4°F 20°C	TC	7818	7816	7815	7815	7814	8181	8179	8178	8178	8176	8439	8437	8435	8435	8433	8923	8921	8919	8919	8916
		S/T	0.72	0.80	0.88	0.89	0.97	0.60	0.68	0.75	0.76	0.84	0.52	0.59	0.66	0.67	0.75	0.39	0.47	0.51	0.52	0.60
		PI	0.32	0.32	0.32	0.32	0.32	0.32	0.32	0.32	0.32	0.32	0.31	0.31	0.31	0.31	0.31	0.31	0.31	0.31	0.31	0.31
	0°F 17.8°C	TC	8072	8070	8069	8069	8067	8444	8442	8440	8440	8438	8708	8705	8703	8703	8700	9199	9196	9195	9194	9191
		S/T	0.72	0.81	0.88	0.90	0.98	0.60	0.68	0.75	0.76	0.85	0.52	0.60	0.67	0.68	0.76	0.39	0.47	0.52	0.53	0.60
		PI	0.32	0.32	0.32	0.32	0.32	0.32	0.32	0.32	0.32	0.32	0.32	0.32	0.32	0.32	0.32	0.32	0.32	0.32	0.32	0.32
	5°F 15°C	TC	8325	8325	8325	8325	8450	8741	8739	8739	8739	8740	9040	9039	9038	9038	9038	9613	9610	9608	9608	9608
		S/T	0.73	0.82	0.90	0.91	1.00	0.60	0.69	0.76	0.77	0.86	0.52	0.60	0.67	0.68	0.77	0.39	0.47	0.52	0.53	0.61
		PI	0.33	0.33	0.33	0.33	0.33	0.32	0.32	0.32	0.32	0.33	0.33	0.33	0.33	0.33	0.33	0.33	0.33	0.33	0.33	0.33
	14°F 10°C	TC	9012	9011	9010	9010	9054	9485	9483	9481	9481	9479	9823	9821	9818	9818	9816	10465	10462	10460	10459	10456
		S/T	0.73	0.81	0.89	0.90	0.99	0.60	0.68	0.75	0.76	0.85	0.52	0.60	0.66	0.68	0.76	0.39	0.47	0.51	0.53	0.60
		PI	0.36	0.36	0.36	0.36	0.36	0.35	0.35	0.35	0.35	0.35	0.35	0.35	0.35	0.35	0.35	0.35	0.35	0.35	0.35	0.35
	17°F 10°C	TC	9247	9245	9244	9244	9377	9732	9730	9728	9728	9728	10080	10080	10079	10078	10080	10761	10758	10756	10755	10756
		S/T	0.73	0.82	0.89	0.91	1.00	0.60	0.69	0.76	0.77	0.85	0.52	0.60	0.67	0.68	0.76	0.39	0.47	0.52	0.53	0.61
		PI	0.37	0.37	0.37	0.37	0.36	0.36	0.36	0.36	0.36	0.36	0.36	0.36	0.36	0.36	0.36	0.36	0.36	0.36	0.36	0.36
	23°F 5°C	TC	9120	9120	9120	9126	9293	9611	9609	9609	9609	9610	9964	9963	9962	9962	9963	10643	10640	10637	10637	10637
		S/T	0.74	0.83	0.90	0.91	1.00	0.61	0.69	0.77	0.78	0.86	0.52	0.60	0.67	0.69	0.77	0.39	0.47	0.52	0.53	0.61
		PI	0.38	0.38	0.38	0.38	0.38	0.38	0.38	0.38	0.38	0.38	0.38	0.38	0.38	0.38	0.38	0.39	0.39	0.39	0.39	0.39
	35°F 1.7°C	TC	8940	8939	8938	8938	8951	9403	9402	9401	9401	9400	9730	9728	9728	9728	9726	10343	10341	10339	10338	10338
		S/T	0.70	0.78	0.85	0.86	0.93	0.59	0.66	0.72	0.74	0.81	0.51	0.58	0.64	0.65	0.73	0.39	0.46	0.50	0.51	0.58
		PI	0.39	0.39	0.39	0.39	0.39	0.41	0.41	0.41	0.41	0.41	0.43	0.43	0.43	0.43	0.43	0.47	0.46	0.46	0.46	0.46
	41°F 5°C	TC	9120	9119	9119	9118	9140	9589	9588	9587	9586	9586	9920	9918	9917	9917	9916	10541	10538	10536	10536	10535
		S/T	0.71	0.79	0.86	0.87	0.95	0.59	0.67	0.73	0.74	0.82	0.51	0.59	0.65	0.66	0.73	0.39	0.46	0.51	0.52	0.59
		PI	0.39	0.39	0.39	0.39	0.39	0.42	0.42	0.42	0.42	0.42	0.43	0.43	0.43	0.43	0.43	0.47	0.47	0.47	0.47	0.47
	47°F 8.3°C	TC	9299	9298	9298	9297	9330	9774	9773	9771	9771	9771	10110	10108	10107	10107	10105	10738	10735	10733	10733	10732
		S/T	0.71	0.80	0.87	0.88	0.96	0.59	0.67	0.74	0.75	0.83	0.51	0.59	0.65	0.66	0.74	0.39	0.46	0.51	0.52	0.59
		PI	0.39	0.39	0.39	0.39	0.40	0.42	0.42	0.42	0.42	0.42	0.44	0.44	0.44	0.44	0.44	0.48	0.48	0.48	0.48	0.48
	50°F 10°C	TC	9113	9114	9198	9273	9617	9664	9666	9669	9669	9705	10064	10065	10069	10070	10074	10839	10835	10837	10836	10845
		S/T	0.79	0.89	0.99	1.00	1.00	0.64	0.74	0.82	0.84	0.94	0.54	0.64	0.72	0.73	0.83	0.39	0.46	0.54	0.56	0.65
		PI	0.44	0.44	0.44	0.44	0.45	0.45	0.45	0.45	0.45	0.45	0.45	0.45	0.45	0.45	0.45	0.44	0.44	0.44	0.44	0.44
	59°F 15°C	TC	8967	8981	9158	9212	9572	9538	9540	9542	9542	9600	9955	9953	9957	9957	9960	10755	10751	10752	10751	10759
		S/T	0.80	0.91	1.00	1.00	1.00	0.65	0.75	0.84	0.86	0.96	0.54	0.65	0.73	0.75	0.85	0.39	0.47	0.55	0.56	0.66
		PI	0.46	0.46	0.46	0.46	0.46	0.46	0.46	0.46	0.46	0.46	0.46	0.46	0.46	0.46	0.46	0.46	0.46	0.46	0.46	0.46
	68°F 20°C	TC	8828	8857	9107	9163	9538	9415	9416	9418	9418	9531	9842	9840	9844	9845	9846	10665	10661	10661	10661	10669
		S/T	0.82	0.94	1.00	1.00	1.00	0.66	0.77	0.86	0.88	1.00	0.55	0.66	0.75	0.77	0.87	0.39	0.47	0.56	0.57	0.67
		PI	0.47	0.47	0.47	0.47	0.47	0.47	0.47	0.47	0.47	0.47	0.47	0.47	0.47	0.47	0.47	0.48	0.48	0.48	0.48	0.48
	77°F 25°C	TC	8676	8719	9018	9077	9468	9283	9286	9288	9297	9481	9727	9726	9731	9732	9744	10581	10576	10578	10578	10590
		S/T	0.83	0.96	1.00	1.00	1.00	0.66	0.78	0.88	0.89	1.00	0.55	0.67	0.76	0.78	0.88	0.39	0.48	0.56	0.58	0.68
		PI	0.48	0.48	0.49	0.49	0.49	0.49	0.49	0.49	0.49	0.49	0.49	0.49	0.49	0.49	0.49	0.49	0.49	0.49	0.49	0.49
	82°F 27.8°C	TC	8679	8735	9070	9130	9534	9302	9307	9315	9323	9548	9758	9759	9765	9765	9782	10636	10631	10633	10634	10648
		S/T	0.84	0.97	1.00	1.00	1.00	0.67	0.79	0.88	0.90	1.00	0.56	0.67	0.77	0.78	0.89	0.39	0.48	0.57	0.58	0.68
		PI	0.54	0.54	0.54	0.55	0.55	0.55	0.55	0.55	0.55	0.55	0.55	0.55	0.55	0.55	0.55	0.56	0.56	0.55	0.55	0.55
	86°F 30°C	TC	8793	8870	9240	9302	9720	9436	9440	9453	9463	9734	9905	9907	9912	9912	9935	10810	10804	10806	10809	10822
		S/T	0.85	0.98	1.00	1.00	1.00	0.67	0.80	0.89	0.91	1.00	0.56	0.68	0.77	0.79	0.90	0.39	0.48	0.57	0.59	0.69
		PI	0.65	0.65	0.66	0.66	0.66	0.66	0.66	0.66	0.66	0.66	0.66	0.66	0.66	0.66	0.66	0.67	0.67	0.67	0.67	0.67
	95°F 35°C	TC	9187	9187	9188	9198	9434	9802	9800	9799	9800	9801	10246	10245	10243	10243	10243	11103	11100	11096	11096	11096
		S/T	0.74	0.83	0.91	0.92	1.00	0.61	0.69	0.77	0.78	0.87	0.52	0.60	0.67	0.69	0.77	0.39	0.47	0.52	0.53	0.61
		PI	0.87	0.87	0.87	0.87	0.88	0.90	0.90	0.90	0.90	0.90	0.92	0.92	0.92	0.92	0.92	0.96	0.96	0.96	0.96	0.96
	104°F 40°C	TC	8133	8134	8148	8159	8432	8677	8675	8675	8675	8676	9069	9068	9066	9066	9067	9826	9822	9820	9819	9819
		S/T	0.75	0.85	0.93	0.95	1.00	0.61	0.71	0.78	0.80	0.89	0.52	0.61	0.69	0.70	0.79	0.39	0.45	0.52	0.54	0.62
		PI	0.87	0.87	0.87	0.87	0.88	0.90	0.90	0.90	0.90	0.90	0.92	0.92	0.92	0.92	0.92	0.95	0.95	0.95	0.95	0.95
	110°F 43°C	TC	7453	7464	7631	7680	8004	7980	7979	7981	7981	8027	8360	8359	8360	8361	8363	9093	9090	9089	9089	9089
		S/T	0.80	0.91	1.00	1.00	1.00	0.64	0.75	0.84	0.86	0.96	0.54	0.65	0.73	0.75	0.85	0.39	0.47	0.55	0.56	0.66
		PI	0.88	0.88	0.89	0.89	0.90	0.90	0.90	0.90	0.90	0.90	0.92	0.92	0.92	0.92	0.92	0.94	0.94	0.94	0.94	0.94
	115°F 46°C	TC	6105	6128	6337	6379	6658	6548	6549	6550	6550	6668	6868	6868	6870	6870	6871	7485	7482	7482	7481	7484
		S/T	0.83	0.95	1.00	1.00	1.00	0.66	0.77	0.87	0.89	1.00	0.55	0.66	0.75	0.77	0.88	0.39	0.47	0.56	0.57	0.67
		PI	0.74	0.74	0.74	0.74	0.75	0.75	0.75	0.75	0.75	0.75	0.76	0.76	0.76	0.76	0.76	0.78	0.78	0.78	0.78	0.78
	122°F 50°C	TC	4294	4480	4677	4711	4944	4631	4632	4672	4717	4951	4881	4882	4883	4882	4956	5364	5361	5365	5365	5366
		S/T	0.93	1.00	1.00	1.00	1.00	0.72	0.86	0.99	1.00	1.00	0.59	0.73	0.84	0.86	1.00	0.39	0.50	0.61	0.62	0.75
		PI	0.55	0.55	0.55	0.55	0.56	0.55	0.55	0.55	0.55	0.56	0.56	0.56	0.56	0.56	0.56	0.57	0.57	0.57	0.57	0.57

Manufacturer reserves the right to change, at any time, specifications and designs without notice and without obligations.

Table 31 – Four-Way Cassette Cooling Performance (9K) (Continued)

Airflow CFM	Out-door DB	ID WB	60.8°F (16.0°C)					64.4°F (16.0°C)					67.0°F (19.4°C)					71.6°F (22.0°C)				
		ID DB	73.4°F 23.0°C	77.0°F 25.0°C	80.0°F 26.7°C	80.6°F 27.0°C	84.2°F 29.0°C	73.4°F 23.0°C	77.0°F 25.0°C	80.0°F 26.7°C	80.6°F 27.0°C	84.2°F 29.0°C	73.4°F 23.0°C	77.0°F 25.0°C	80.0°F 26.7°C	80.6°F 27.0°C	84.2°F 29.0°C	73.4°F 23.0°C	77.0°F 25.0°C	80.0°F 26.7°C	80.6°F 27.0°C	84.2°F 29.0°C
265	-22°F 30°C	TC	7384	7383	7381	7381	7532	7717	7714	7712	7712	7709	7952	7950	7947	7946	7943	8394	8392	8389	8388	8383
		S/T	0.74	0.83	0.91	0.93	0.99	0.61	0.70	0.77	0.79	0.88	0.52	0.61	0.68	0.70	0.78	0.38	0.45	0.52	0.54	0.62
		PI	0.32	0.32	0.32	0.32	0.32	0.31	0.31	0.31	0.31	0.31	0.31	0.31	0.31	0.31	0.31	0.31	0.31	0.31	0.31	0.31
	-13°F 25°C	TC	7999	7998	7996	7996	8160	8360	8357	8355	8355	8352	8615	8612	8609	8608	8605	9094	9091	9088	9087	9082
		S/T	0.75	0.84	0.92	0.93	1.00	0.61	0.70	0.78	0.79	0.88	0.52	0.61	0.69	0.70	0.79	0.38	0.46	0.53	0.54	0.62
		PI	0.33	0.33	0.33	0.33	0.33	0.33	0.33	0.33	0.33	0.33	0.32	0.32	0.32	0.32	0.32	0.32	0.32	0.32	0.32	0.32
	-4°F 20°C	TC	8615	8613	8611	8611	8788	9003	9000	8998	8997	8994	9278	9275	9271	9271	9267	9793	9791	9787	9787	9780
		S/T	0.75	0.84	0.92	0.94	1.00	0.61	0.71	0.78	0.79	0.88	0.53	0.61	0.69	0.70	0.79	0.39	0.46	0.53	0.54	0.63
		PI	0.34	0.34	0.34	0.34	0.34	0.34	0.34	0.34	0.34	0.34	0.34	0.34	0.34	0.34	0.34	0.34	0.34	0.34	0.34	0.34
	0°F 17.8°C	TC	8896	8894	8892	8892	9113	9293	9290	9286	9286	9282	9574	9570	9566	9565	9559	10095	10093	10092	10091	10092
		S/T	0.75	0.85	0.93	0.95	1.00	0.62	0.71	0.79	0.80	0.90	0.53	0.62	0.70	0.71	0.80	0.39	0.46	0.53	0.55	0.63
		PI	0.34	0.34	0.34	0.34	0.34	0.34	0.34	0.34	0.34	0.34	0.34	0.34	0.34	0.34	0.34	0.34	0.34	0.34	0.34	0.34
	5°F 15°C	TC	9167	9168	9196	9209	9479	9613	9613	9614	9614	9626	9933	9933	9934	9934	9936	10544	10541	10541	10541	10541
		S/T	0.76	0.86	0.94	0.96	1.00	0.62	0.72	0.80	0.81	0.90	0.53	0.62	0.70	0.72	0.81	0.39	0.46	0.54	0.55	0.64
		PI	0.35	0.35	0.35	0.35	0.35	0.35	0.35	0.35	0.35	0.35	0.35	0.35	0.35	0.35	0.35	0.35	0.35	0.35	0.35	0.35
	14°F 10°C	TC	9929	9927	9925	9925	10206	10436	10433	10430	10430	10426	10799	10795	10791	10791	10786	11488	11485	11480	11480	11472
		S/T	0.75	0.85	0.93	0.95	1.00	0.62	0.71	0.79	0.80	0.89	0.53	0.62	0.69	0.71	0.79	0.39	0.46	0.53	0.54	0.63
		PI	0.38	0.38	0.38	0.38	0.38	0.38	0.38	0.38	0.38	0.38	0.38	0.38	0.38	0.38	0.38	0.38	0.38	0.38	0.38	0.38
	17°F 10°C	TC	10181	10178	10204	10219	10525	10701	10697	10700	10700	10712	11076	11076	11077	11078	11082	11802	11799	11800	11799	11802
		S/T	0.76	0.86	0.94	0.96	1.00	0.62	0.72	0.80	0.81	0.90	0.53	0.62	0.70	0.71	0.80	0.39	0.46	0.53	0.55	0.63
		PI	0.39	0.39	0.39	0.39	0.39	0.39	0.39	0.39	0.39	0.39	0.39	0.39	0.39	0.39	0.39	0.39	0.39	0.39	0.39	0.39
	23°F 5°C	TC	10043	10044	10084	10102	10434	10570	10569	10571	10571	10588	10948	10948	10949	10949	10952	11674	11670	11671	11670	11672
		S/T	0.77	0.87	0.95	0.97	1.00	0.62	0.72	0.80	0.82	0.91	0.53	0.63	0.71	0.72	0.81	0.39	0.46	0.54	0.55	0.64
		PI	0.41	0.41	0.41	0.41	0.41	0.41	0.41	0.41	0.41	0.41	0.41	0.41	0.41	0.41	0.41	0.42	0.42	0.42	0.42	0.42
	35°F 1.7°C	TC	9860	9860	9860	9860	9987	10350	10349	10348	10348	10348	10695	10694	10692	10692	10691	11337	11335	11332	11332	11332
		S/T	0.73	0.81	0.89	0.90	1.00	0.60	0.68	0.76	0.77	0.85	0.52	0.60	0.67	0.68	0.76	0.39	0.47	0.52	0.53	0.60
		PI	0.41	0.41	0.41	0.41	0.42	0.44	0.44	0.44	0.44	0.44	0.46	0.46	0.46	0.46	0.46	0.50	0.50	0.50	0.50	0.50
	41°F 5°C	TC	10032	10057	10057	10060	10225	10554	10552	10551	10551	10552	10903	10902	10900	10900	10900	11554	11551	11549	11549	11548
		S/T	0.74	0.82	0.90	0.91	1.00	0.60	0.69	0.76	0.78	0.86	0.52	0.60	0.67	0.69	0.77	0.39	0.45	0.52	0.53	0.61
		PI	0.42	0.42	0.42	0.42	0.43	0.44	0.44	0.44	0.44	0.44	0.46	0.46	0.46	0.46	0.46	0.51	0.51	0.51	0.51	0.51
	47°F 8.3°C	TC	10254	10253	10253	10263	10465	10757	10755	10754	10754	10754	11111	11110	11109	11108	11108	11771	11769	11766	11766	11765
		S/T	0.74	0.83	0.91	0.92	1.00	0.61	0.70	0.77	0.78	0.87	0.52	0.61	0.68	0.69	0.78	0.39	0.45	0.52	0.53	0.62
		PI	0.42	0.42	0.42	0.42	0.43	0.45	0.45	0.45	0.45	0.45	0.47	0.47	0.47	0.47	0.47	0.51	0.51	0.51	0.51	0.51
	50°F 10°C	TC	10028	10071	10355	10414	10807	10623	10630	10633	10644	10821	11055	11061	11067	11068	11084	11878	11873	11887	11890	11907
		S/T	0.83	0.95	1.00	1.00	1.00	0.66	0.78	0.87	0.88	1.00	0.55	0.66	0.76	0.77	0.88	0.39	0.48	0.56	0.58	0.68
		PI	0.48	0.48	0.48	0.48	0.48	0.48	0.48	0.48	0.48	0.48	0.48	0.48	0.48	0.48	0.48	0.47	0.47	0.47	0.47	0.47
	59°F 15°C	TC	9869	9939	10290	10352	10763	10486	10491	10507	10517	10777	10933	10938	10943	10944	10971	11791	11786	11797	11800	11812
		S/T	0.85	0.97	1.00	1.00	1.00	0.67	0.79	0.89	0.91	1.00	0.56	0.68	0.77	0.79	0.90	0.39	0.48	0.57	0.59	0.69
		PI	0.49	0.49	0.49	0.49	0.49	0.49	0.49	0.49	0.49	0.49	0.49	0.49	0.49	0.49	0.49	0.49	0.49	0.49	0.49	0.49
	68°F 20°C	TC	9716	9879	10238	10302	10729	10352	10355	10384	10397	10743	10810	10816	10820	10820	10862	11695	11690	11701	11703	11713
		S/T	0.87	1.00	1.00	1.00	1.00	0.69	0.81	0.91	0.93	1.00	0.57	0.69	0.79	0.81	0.93	0.39	0.49	0.58	0.60	0.71
		PI	0.50	0.50	0.50	0.50	0.51	0.50	0.50	0.50	0.50	0.51	0.51	0.51	0.51	0.51	0.51	0.51	0.51	0.51	0.51	0.51
	77°F 25°C	TC	9548	9770	10145	10211	10658	10208	10213	10252	10268	10671	10681	10691	10696	10696	10752	11598	11592	11610	11613	11627
		S/T	0.88	1.00	1.00	1.00	1.00	0.69	0.82	0.93	0.95	1.00	0.57	0.70	0.80	0.82	0.94	0.39	0.49	0.59	0.60	0.72
		PI	0.52	0.52	0.52	0.52	0.52	0.52	0.52	0.52	0.52	0.52	0.52	0.52	0.52	0.52	0.52	0.53	0.53	0.53	0.53	0.53
	82°F 27.8°C	TC	9559	9819	10205	10274	10734	10229	10235	10284	10304	10749	10715	10727	10732	10733	10801	11656	11658	11673	11676	11691
		S/T	0.88	1.00	1.00	1.00	1.00	0.70	0.83	0.94	0.96	1.00	0.58	0.70	0.81	0.83	0.96	0.39	0.49	0.59	0.61	0.72
		PI	0.58	0.58	0.58	0.58	0.59	0.58	0.58	0.58	0.58	0.59	0.59	0.59	0.59	0.59	0.59	0.59	0.59	0.59	0.59	0.59
	86°F 30°C	TC	9691	9997	10398	10468	10946	10377	10382	10444	10472	10960	10877	10889	10894	10895	10979	11847	11848	11865	11868	11882
		S/T	0.90	1.00	1.00	1.00	1.00	0.71	0.84	0.96	0.98	1.00	0.58	0.71	0.82	0.84	0.97	0.39	0.50	0.60	0.61	0.73
		PI	0.70	0.70	0.70	0.70	0.71	0.70	0.70	0.70	0.70	0.71	0.71	0.71	0.71	0.71	0.71	0.72	0.72	0.72	0.72	0.72
	95°F 35°C	TC	10121	10123	10179	10205	10626	10783	10782	10784	10785	10804	11259	11258	11258	11259	11264	12176	12172	12168	12174	12171
		S/T	0.77	0.87	0.96	0.98	1.00	0.63	0.72	0.80	0.82	0.91	0.53	0.62	0.70	0.72	0.81	0.39	0.46	0.53	0.55	0.63
		PI	0.93	0.93	0.93	0.93	0.95	0.96	0.96	0.96	0.96	0.96	0.98	0.98	0.98	0.98	0.98	1.02	1.02	1.02	1.02	1.02
	104°F 40°C	TC	8958	8960	9052	9135	9495	9543	9542	9545	9545	9579	9964	9964	9965	9965	9969	10774	10770	10767	10770	10770
		S/T	0.79	0.89	0.99	1.00	1.00	0.63	0.74	0.82	0.84	0.94	0.54	0.64	0.72	0.73	0.83	0.39	0.46	0.54	0.55	0.65
		PI	0.93	0.93	0.93	0.94	0.96	0.96	0.96	0.96	0.96	0.96	0.98	0.98	0.98	0.98	0.98	1.02	1.02	1.02	1.02	1.02
	110°F 43°C	TC	8207	8269	8588	8643	9012	8774	8777	8784	8793	9025	9185	9185	9189	9189	9205	9970	9967	9967	9968	9975
		S/T	0.85	0.97	1.00	1.00	1.00	0.67	0.79	0.89	0.91	1.00	0.56	0.68	0.77	0.79	0.90	0.39	0.48	0.57	0.59	0.69
		PI	0.94	0.94	0.95	0.96	0.97	0.96	0.96	0.96	0.96	0.97	0.98	0.98	0.98	0.98	0.98	1.01	1.01	1.01	1.01	1.01
	115°F 46°C	TC	6721	6865	7133	7180	7497	7200	7203	7222	7232	7508	7546	7548	7550	7551	7579	8209	8205	8208	8210	8216
		S/T	0.88	1.00	1.00	1.00	1.00	0.69	0.82	0.92	0.94	1.00	0.57	0.69	0.80	0.82	0.94	0.39	0.49	0.58	0.60	0.71
		PI	0.79	0.79	0.80	0.80	0.81	0.80	0.80	0.80	0.80	0.81	0.81	0.81	0.81	0.81	0.81	0.84	0.84	0.84	0.84	0.84
	122°F 50°C	TC	4763	5031	5254	5293	5558	5085	5098	5261	5300	5564	5357	5358	5366	5372	5570	5875	5877	5882	5882	5881
		S/T	1.00	1.00	1.00	1.00	1.00	0.76	0.92	1.00	1.00	1.00	0.62	0.77	0.89	0.92	1.00	0.40	0.52	0.64	0.66	0.79
		PI	0.58	0.59	0.59	0.59	0.60	0.59	0.59	0.59	0.59	0.60	0.60	0.60	0.60	0.60	0.60	0.61	0.61	0.61	0.61	0.61

Table 31 – Four-Way Cassette Cooling Performance (9K) (Continued)

Airflow CFM	Out-door DB	ID WB	60.8°F (16.0°C)					64.4°F (16.0°C)					67.0°F (19.4°C)					71.6°F (22.0°C)				
		ID DB	73.4°F 23.0°C	77.0°F 25.0°C	80.0°F 26.7°C	80.6°F 27.0°C	84.2°F 29.0°C	73.4°F 23.0°C	77.0°F 25.0°C	80.0°F 26.7°C	80.6°F 27.0°C	84.2°F 29.0°C	73.4°F 23.0°C	77.0°F 25.0°C	80.0°F 26.7°C	80.6°F 27.0°C	84.2°F 29.0°C	73.4°F 23.0°C	77.0°F 25.0°C	80.0°F 26.7°C	80.6°F 27.0°C	84.2°F 29.0°C
312	-22°F 30°C	TC	8133	8130	8128	8175	8416	8491	8487	8483	8482	8476	8745	8740	8734	8733	8727	9225	9222	9215	9213	9199
		S/T	0.77	0.87	0.96	0.99	0.99	0.63	0.73	0.81	0.82	0.93	0.53	0.63	0.71	0.73	0.82	0.38	0.46	0.54	0.55	0.64
		PI	0.34	0.34	0.34	0.34	0.34	0.34	0.34	0.34	0.34	0.34	0.34	0.34	0.34	0.34	0.34	0.34	0.34	0.34	0.34	0.34
	-13°F 25°C	TC	8811	8808	8805	8857	9117	9199	9194	9190	9189	9183	9473	9469	9462	9461	9455	9993	9991	9983	9981	9966
		S/T	0.77	0.88	0.97	1.00	1.00	0.63	0.73	0.81	0.83	0.93	0.54	0.63	0.71	0.73	0.83	0.39	0.46	0.54	0.56	0.65
		PI	0.35	0.35	0.35	0.35	0.35	0.35	0.35	0.35	0.35	0.35	0.35	0.35	0.35	0.35	0.35	0.35	0.35	0.35	0.35	0.35
	-4°F 20°C	TC	9489	9485	9483	9538	9819	9907	9901	9897	9896	9889	10202	10197	10190	10189	10182	10762	10759	10751	10749	10733
		S/T	0.78	0.88	0.97	1.00	1.00	0.63	0.73	0.82	0.83	0.93	0.54	0.64	0.72	0.73	0.83	0.39	0.47	0.55	0.56	0.65
		PI	0.37	0.37	0.37	0.37	0.36	0.36	0.36	0.36	0.36	0.36	0.36	0.36	0.36	0.36	0.36	0.36	0.36	0.36	0.36	0.36
	0°F 17.8°C	TC	9802	9798	9836	9911	10185	10229	10222	10216	10215	10213	10529	10523	10514	10512	10503	11097	11093	11094	11095	11103
		S/T	0.78	0.89	0.99	1.00	1.00	0.64	0.74	0.83	0.84	0.95	0.54	0.64	0.73	0.74	0.84	0.39	0.47	0.55	0.57	0.66
		PI	0.37	0.37	0.37	0.37	0.37	0.37	0.37	0.37	0.37	0.37	0.37	0.37	0.37	0.37	0.37	0.37	0.37	0.37	0.37	0.37
	5°F 15°C	TC	10090	10099	10235	10282	10597	10570	10572	10573	10574	10626	10916	10915	10918	10918	10920	11568	11565	11565	11566	11572
		S/T	0.79	0.90	1.00	1.00	1.00	0.64	0.75	0.84	0.85	0.96	0.54	0.65	0.73	0.75	0.85	0.39	0.47	0.55	0.57	0.66
		PI	0.37	0.37	0.37	0.37	0.37	0.37	0.37	0.37	0.37	0.37	0.37	0.37	0.37	0.37	0.37	0.38	0.38	0.38	0.38	0.38
	14°F 10°C	TC	10930	10926	10972	11068	11411	11479	11472	11467	11466	11460	11876	11870	11861	11859	11849	12622	12619	12609	12607	12587
		S/T	0.78	0.89	0.99	1.00	1.00	0.64	0.74	0.82	0.84	0.94	0.54	0.64	0.72	0.74	0.83	0.39	0.47	0.55	0.56	0.65
		PI	0.41	0.41	0.41	0.41	0.41	0.41	0.41	0.41	0.41	0.41	0.41	0.41	0.41	0.41	0.41	0.41	0.41	0.41	0.41	0.41
	17°F 10°C	TC	11223	11226	11364	11429	11797	11787	11788	11790	11791	11846	12163	12167	12175	12176	12179	12972	12968	12969	12972	12983
		S/T	0.79	0.89	1.00	1.00	1.00	0.64	0.74	0.83	0.85	0.95	0.55	0.65	0.73	0.75	0.85	0.39	0.47	0.55	0.57	0.66
		PI	0.42	0.42	0.42	0.42	0.42	0.42	0.42	0.42	0.42	0.42	0.42	0.42	0.42	0.42	0.42	0.42	0.42	0.42	0.42	0.42
	23°F 5°C	TC	11054	11069	11249	11304	11674	11621	11624	11625	11626	11694	12031	12030	12034	12034	12036	12806	12802	12803	12805	12813
		S/T	0.80	0.91	1.00	1.00	1.00	0.65	0.75	0.84	0.86	0.97	0.54	0.65	0.74	0.75	0.85	0.39	0.47	0.56	0.57	0.66
		PI	0.44	0.44	0.44	0.44	0.44	0.44	0.44	0.44	0.44	0.44	0.44	0.44	0.44	0.44	0.44	0.45	0.45	0.45	0.45	0.45
	35°F 1.7°C	TC	10866	10867	10887	10900	11180	11388	11386	11386	11387	11387	11754	11753	11751	11751	11753	12434	12431	12429	12430	12428
		S/T	0.75	0.85	0.93	0.94	1.00	0.62	0.71	0.79	0.80	0.89	0.53	0.62	0.69	0.71	0.80	0.39	0.46	0.53	0.54	0.63
		PI	0.45	0.45	0.45	0.45	0.46	0.47	0.47	0.47	0.47	0.47	0.49	0.49	0.49	0.49	0.49	0.54	0.54	0.54	0.54	0.54
	41°F 5°C	TC	11082	11082	11113	11128	11444	11611	11610	11610	11610	11621	11983	11981	11980	11981	11982	12673	12670	12667	12668	12666
		S/T	0.76	0.86	0.94	0.96	1.00	0.62	0.72	0.80	0.81	0.90	0.53	0.62	0.70	0.71	0.81	0.39	0.46	0.53	0.55	0.64
		PI	0.45	0.45	0.45	0.45	0.47	0.48	0.48	0.48	0.48	0.48	0.50	0.50	0.50	0.50	0.50	0.54	0.54	0.54	0.54	0.54
	47°F 8.3°C	TC	11297	11297	11341	11361	11710	11835	11833	11833	11833	11851	12212	12210	12209	12210	12210	12912	12909	12908	12908	12906
		S/T	0.77	0.87	0.95	0.97	1.00	0.63	0.72	0.81	0.82	0.91	0.53	0.63	0.71	0.72	0.82	0.39	0.46	0.54	0.55	0.64
		PI	0.45	0.45	0.46	0.46	0.48	0.48	0.48	0.48	0.48	0.49	0.51	0.51	0.51	0.51	0.51	0.55	0.55	0.55	0.55	0.55
	50°F 10°C	TC	11033	11213	11588	11654	12101	11681	11688	11726	11741	12115	12141	12157	12164	12165	12220	13016	13022	13054	13058	13075
		S/T	0.87	1.00	1.00	1.00	1.00	0.69	0.81	0.92	0.94	1.00	0.57	0.69	0.80	0.81	0.93	0.39	0.49	0.58	0.60	0.71
		PI	0.51	0.51	0.51	0.51	0.51	0.51	0.51	0.51	0.51	0.51	0.51	0.51	0.51	0.51	0.51	0.51	0.51	0.51	0.51	0.51
	59°F 15°C	TC	10868	11130	11522	11591	12057	11531	11536	11594	11616	12071	12010	12023	12028	12029	12108	12927	12931	12956	12959	12972
		S/T	0.88	1.00	1.00	1.00	1.00	0.70	0.83	0.94	0.97	1.00	0.58	0.71	0.81	0.83	0.96	0.39	0.50	0.59	0.61	0.73
		PI	0.53	0.53	0.53	0.53	0.53	0.53	0.53	0.53	0.53	0.53	0.53	0.53	0.53	0.53	0.53	0.53	0.53	0.53	0.53	0.53
	68°F 20°C	TC	10714	11059	11466	11539	12024	11383	11387	11476	11551	12037	11879	11889	11892	11892	12028	12827	12831	12851	12854	12863
		S/T	0.91	1.00	1.00	1.00	1.00	0.72	0.85	0.97	1.00	1.00	0.59	0.72	0.84	0.86	0.99	0.40	0.50	0.61	0.62	0.75
		PI	0.54	0.54	0.54	0.54	0.55	0.54	0.54	0.54	0.54	0.55	0.55	0.55	0.55	0.55	0.55	0.55	0.55	0.55	0.55	0.55
	77°F 25°C	TC	10539	10943	11367	11443	11949	11225	11230	11359	11456	11963	11737	11750	11756	11769	11973	12712	12723	12752	12755	12769
		S/T	0.92	1.00	1.00	1.00	1.00	0.72	0.87	0.99	1.00	1.00	0.59	0.73	0.85	0.86	1.00	0.40	0.51	0.61	0.63	0.76
		PI	0.56	0.56	0.56	0.56	0.56	0.56	0.56	0.56	0.56	0.56	0.56	0.56	0.56	0.56	0.56	0.57	0.57	0.57	0.57	0.57
	82°F 27.8°C	TC	10551	10999	11437	11515	12039	11248	11266	11451	11529	12052	11774	11790	11796	11814	12063	12771	12788	12819	12823	12838
		S/T	0.94	1.00	1.00	1.00	1.00	0.73	0.87	1.00	1.00	1.00	0.60	0.74	0.86	0.87	1.00	0.40	0.51	0.62	0.63	0.76
		PI	0.63	0.63	0.63	0.63	0.63	0.63	0.63	0.63	0.63	0.63	0.63	0.63	0.63	0.63	0.63	0.64	0.64	0.64	0.64	0.64
	86°F 30°C	TC	10691	11186	11640	11720	12267	11397	11421	11654	11734	12276	11941	11955	11974	11985	12288	12967	12986	13016	13020	13033
		S/T	0.95	1.00	1.00	1.00	1.00	0.74	0.88	1.00	1.00	1.00	0.60	0.75	0.86	0.88	1.00	0.40	0.51	0.62	0.64	0.77
		PI	0.75	0.76	0.76	0.76	0.77	0.76	0.76	0.76	0.76	0.77	0.76	0.76	0.76	0.76	0.77	0.77	0.77	0.77	0.77	0.77
	95°F 35°C	TC	11142	11162	11401	11468	11918	11854	11857	11861	11862	11942	12366	12367	12374	12375	12380	13350	13345	13346	13346	13356
		S/T	0.80	0.91	1.00	1.00	1.00	0.65	0.75	0.84	0.86	0.96	0.54	0.65	0.73	0.75	0.85	0.39	0.47	0.55	0.56	0.66
		PI	1.00	1.00	1.01	1.02	1.04	1.03	1.03	1.03	1.03	1.04	1.06	1.06	1.06	1.06	1.06	1.10	1.10	1.10	1.10	1.10
	104°F 40°C	TC	9860	9895	10180	10240	10647	10491	10495	10497	10498	10636	10944	10946	10952	10953	10956	11814	11810	11812	11810	11821
		S/T	0.82	0.94	1.00	1.00	1.00	0.66	0.77	0.86	0.88	1.00	0.55	0.66	0.75	0.77	0.87	0.39	0.47	0.56	0.58	0.67
		PI	1.00	1.00	1.02	1.02	1.04	1.03	1.03	1.03	1.03	1.04	1.05	1.05	1.05	1.05	1.05	1.10	1.10	1.10	1.10	1.10
	110°F 43°C	TC	9033	9277	9629	9691	10107	9649	9653	9695	9713	10119	10090	10096	10099	10099	10158	10937	10932	10943	10945	10953
		S/T	0.89	1.00	1.00	1.00	1.00	0.70	0.83	0.94	0.96	1.00	0.58	0.70	0.81	0.83	0.96	0.39	0.49	0.59	0.61	0.73
		PI	1.01	1.02	1.04	1.04	1.05	1.04	1.04	1.04	1.04	1.05	1.05	1.05	1.05	1.05	1.06	1.09	1.09	1.09	1.09	1.09
	115°F 46°C	TC	7407	7686	7988	8042	8400	7912	7913	7983	8052	8410	8289	8296	8299	8299	8417	8996	8992	9006	9007	9012
		S/T	0.92	1.00	1.00	1.00	1.00	0.72	0.86	0.98	1.00	1.00	0.59	0.73	0.84	0.86	1.00	0.40	0.50	0.61	0.63	0.75
		PI	0.84	0.85	0.86	0.87	0.88	0.86	0.86	0.86	0.87	0.88	0.88	0.88	0.88	0.88	0.88	0.90	0.90	0.90	0.90	0.90
	122°F 50°C	TC	5325	5617	5867	5912	6209	5572	5616	5874	5918	6215	5868	5868	5898	5916	6220	6422	6435	6438	6438	6434
		S/T	1.00	1.00	1.00	1.00	1.00	0.80	0.98	1.00	1.00	1.00	0.64	0.81	0.95	0.98	1.00	0.41	0.54	0.67	0.69	0.84
		PI	0.63	0.64	0.64	0.64	0.65	0.64	0.64	0.64	0.64	0.65	0.64	0.64	0.64	0.64	0.65	0.66	0.65	0.65	0.65	0.65

Manufacturer reserves the right to change, at any time, specifications and designs without notice and without obligations.

Table 31 – Four-Way Cassette Cooling Performance (9K) (Continued)

Airflow CFM	Outdoor DB	ID WB	60.8°F (16.0°C)					64.4°F (16.0°C)					67.0°F (19.4°C)					71.6°F (22.0°C)				
		ID DB	73.4°F 23.0°C	77.0°F 25.0°C	80.0°F 26.7°C	80.6°F 27.0°C	84.2°F 29.0°C	73.4°F 23.0°C	77.0°F 25.0°C	80.0°F 26.7°C	80.6°F 27.0°C	84.2°F 29.0°C	73.4°F 23.0°C	77.0°F 25.0°C	80.0°F 26.7°C	80.6°F 27.0°C	84.2°F 29.0°C	73.4°F 23.0°C	77.0°F 25.0°C	80.0°F 26.7°C	80.6°F 27.0°C	84.2°F 29.0°C
353	-22°F 30°C	TC	8954	8950	9077	9115	9366	9342	9334	9328	9327	9320	9621	9609	9600	9599	9589	10149	10146	10125	10121	10100
		S/T	0.80	0.91	0.99	0.99	0.99	0.64	0.75	0.84	0.86	0.97	0.55	0.65	0.74	0.75	0.86	0.39	0.47	0.55	0.57	0.67
		PI	0.37	0.37	0.37	0.37	0.37	0.37	0.37	0.37	0.37	0.37	0.37	0.37	0.37	0.37	0.37	0.37	0.37	0.37	0.37	0.37
	-13°F 25°C	TC	9700	9695	9834	9874	10146	10120	10112	10106	10105	10096	10423	10410	10400	10399	10389	10994	10991	10969	10965	10941
		S/T	0.80	0.91	1.00	1.00	1.00	0.65	0.75	0.85	0.86	0.97	0.55	0.65	0.74	0.76	0.86	0.39	0.47	0.56	0.57	0.67
		PI	0.38	0.38	0.38	0.38	0.38	0.38	0.38	0.38	0.38	0.38	0.38	0.38	0.38	0.38	0.38	0.38	0.38	0.38	0.38	0.38
	-4°F 20°C	TC	10446	10441	10590	10634	10927	10899	10890	10883	10882	10873	11225	11211	11200	11198	11188	11840	11837	11812	11808	11783
		S/T	0.80	0.92	1.00	1.00	1.00	0.65	0.76	0.85	0.87	0.98	0.55	0.65	0.74	0.76	0.86	0.39	0.48	0.56	0.57	0.67
		PI	0.40	0.40	0.40	0.40	0.39	0.39	0.39	0.39	0.39	0.40	0.39	0.39	0.39	0.39	0.39	0.40	0.40	0.40	0.40	0.40
	0°F 17.8°C	TC	10793	10786	10986	11032	11335	11256	11243	11234	11233	11346	11586	11570	11556	11554	11548	12209	12207	12206	12207	12215
		S/T	0.81	0.93	1.00	1.00	1.00	0.66	0.77	0.86	0.88	1.00	0.55	0.66	0.75	0.77	0.87	0.39	0.48	0.57	0.58	0.68
		PI	0.40	0.40	0.40	0.40	0.40	0.40	0.40	0.40	0.40	0.40	0.40	0.40	0.40	0.40	0.40	0.40	0.40	0.40	0.40	0.41
	5°F 15°C	TC	11102	11140	11395	11448	11800	11623	11626	11626	11638	11812	11994	11998	12000	12000	12016	12698	12694	12701	12702	12708
		S/T	0.82	0.94	1.00	1.00	1.00	0.66	0.78	0.87	0.88	1.00	0.56	0.67	0.76	0.78	0.88	0.39	0.48	0.57	0.59	0.69
		PI	0.40	0.40	0.40	0.40	0.41	0.41	0.41	0.41	0.41	0.41	0.41	0.41	0.41	0.41	0.41	0.42	0.42	0.42	0.42	0.42
	14°F 10°C	TC	12036	12030	12275	12333	12715	12633	12622	12613	12612	12730	13066	13050	13036	13034	13021	13893	13889	13862	13858	13828
		S/T	0.81	0.93	1.00	1.00	1.00	0.65	0.76	0.86	0.87	1.00	0.55	0.66	0.75	0.76	0.87	0.39	0.48	0.56	0.57	0.67
		PI	0.45	0.45	0.44	0.44	0.44	0.44	0.44	0.44	0.44	0.44	0.44	0.44	0.44	0.44	0.44	0.44	0.44	0.45	0.45	0.45
	17°F 10°C	TC	12317	12357	12643	12705	13117	12930	12936	12938	12949	13131	13372	13377	13382	13382	13399	14221	14217	14215	14217	14229
		S/T	0.82	0.93	1.00	1.00	1.00	0.66	0.77	0.87	0.88	1.00	0.55	0.66	0.76	0.77	0.87	0.39	0.48	0.57	0.58	0.68
		PI	0.45	0.45	0.45	0.45	0.45	0.45	0.45	0.45	0.45	0.45	0.45	0.45	0.45	0.46	0.46	0.46	0.46	0.46	0.46	0.46
	23°F 5°C	TC	12162	12214	12530	12592	13007	12778	12782	12783	12800	13021	13219	13223	13227	13227	13248	14055	14051	14061	14063	14071
		S/T	0.83	0.95	1.00	1.00	1.00	0.66	0.78	0.88	0.89	1.00	0.56	0.67	0.76	0.78	0.89	0.39	0.48	0.57	0.59	0.69
		PI	0.48	0.48	0.48	0.48	0.48	0.48	0.48	0.48	0.48	0.48	0.48	0.48	0.48	0.48	0.48	0.49	0.49	0.49	0.49	0.49
	35°F 1.7°C	TC	11965	11965	12036	12069	12459	12524	12524	12525	12525	12558	12916	12915	12916	12916	12918	13644	13640	13640	13639	13640
		S/T	0.78	0.88	0.97	0.99	1.00	0.63	0.73	0.82	0.83	0.93	0.54	0.63	0.72	0.73	0.83	0.39	0.46	0.54	0.56	0.65
		PI	0.49	0.49	0.49	0.49	0.51	0.51	0.51	0.51	0.51	0.52	0.54	0.54	0.54	0.54	0.54	0.58	0.58	0.58	0.58	0.58
	41°F 5°C	TC	12202	12202	12299	12385	12751	12770	12769	12770	12770	12815	13168	13167	13168	13168	13169	13907	13903	13902	13902	13903
		S/T	0.78	0.89	0.98	1.00	1.00	0.64	0.74	0.83	0.84	0.94	0.54	0.64	0.72	0.74	0.84	0.39	0.47	0.55	0.56	0.66
		PI	0.49	0.49	0.49	0.50	0.52	0.52	0.52	0.52	0.52	0.52	0.54	0.54	0.54	0.54	0.54	0.59	0.59	0.59	0.59	0.59
	47°F 8.3°C	TC	12439	12447	12614	12670	13045	13015	13015	13015	13015	13075	13420	13418	13419	13419	13419	14171	14167	14166	14166	14167
		S/T	0.79	0.90	1.00	1.00	1.00	0.64	0.75	0.84	0.85	0.96	0.54	0.65	0.73	0.75	0.85	0.39	0.47	0.55	0.57	0.67
		PI	0.49	0.50	0.50	0.51	0.53	0.53	0.53	0.53	0.53	0.53	0.55	0.55	0.55	0.55	0.55	0.60	0.60	0.60	0.60	0.60
	50°F 10°C	TC	12158	12492	12914	12989	13492	12844	12851	12940	12981	13505	13345	13363	13370	13370	13499	14265	14303	14339	14344	14362
		S/T	0.90	1.00	1.00	1.00	1.00	0.71	0.85	0.96	0.99	1.00	0.59	0.72	0.83	0.85	0.99	0.40	0.50	0.60	0.62	0.74
		PI	0.56	0.56	0.56	0.56	0.56	0.56	0.56	0.56	0.56	0.56	0.56	0.56	0.56	0.56	0.56	0.56	0.56	0.56	0.56	0.56
	59°F 15°C	TC	11983	12404	12844	12922	13448	12679	12696	12840	12936	13461	13202	13215	13220	13239	13472	14176	14205	14233	14236	14248
		S/T	0.92	1.00	1.00	1.00	1.00	0.73	0.86	1.00	1.00	1.00	0.60	0.73	0.85	0.86	1.00	0.40	0.51	0.61	0.63	0.76
		PI	0.57	0.57	0.58	0.58	0.58	0.57	0.57	0.58	0.58	0.58	0.58	0.58	0.58	0.58	0.58	0.58	0.58	0.58	0.58	0.58
	68°F 20°C	TC	11804	12308	12765	12846	13391	12497	12525	12779	12860	13404	13037	13047	13070	13082	13415	14048	14074	14096	14098	14105
		S/T	0.95	1.00	1.00	1.00	1.00	0.74	0.89	1.00	1.00	1.00	0.61	0.75	0.87	0.89	1.00	0.40	0.51	0.63	0.65	0.78
		PI	0.59	0.59	0.59	0.59	0.60	0.59	0.59	0.59	0.59	0.60	0.60	0.60	0.60	0.60	0.60	0.60	0.60	0.60	0.60	0.60
	77°F 25°C	TC	11617	12177	12653	12737	13307	12316	12355	12667	12752	13320	12874	12888	12921	12935	13331	13904	13946	13978	13982	13995
		S/T	0.97	1.00	1.00	1.00	1.00	0.75	0.90	1.00	1.00	1.00	0.61	0.76	0.88	0.90	1.00	0.40	0.52	0.63	0.65	0.79
		PI	0.61	0.61	0.61	0.61	0.62	0.61	0.61	0.61	0.61	0.62	0.61	0.61	0.61	0.61	0.62	0.62	0.62	0.62	0.62	0.62
	82°F 27.8°C	TC	11640	12234	12727	12814	13401	12335	12382	12739	12828	13415	12908	12925	12965	12981	13426	13957	14009	14046	14049	14065
		S/T	0.99	1.00	1.00	1.00	1.00	0.76	0.91	1.00	1.00	1.00	0.62	0.77	0.89	0.92	1.00	0.40	0.52	0.64	0.66	0.80
		PI	0.68	0.68	0.69	0.69	0.69	0.69	0.69	0.69	0.69	0.69	0.69	0.69	0.69	0.69	0.69	0.70	0.70	0.70	0.70	0.69
	86°F 30°C	TC	11857	12449	12958	13049	13656	12505	12562	12973	13064	13671	13097	13112	13160	13179	13682	14179	14234	14268	14271	14284
		S/T	1.00	1.00	1.00	1.00	1.00	0.77	0.93	1.00	1.00	1.00	0.62	0.78	0.91	0.93	1.00	0.40	0.52	0.64	0.66	0.81
		PI	0.82	0.83	0.83	0.83	0.83	0.83	0.83	0.83	0.83	0.83	0.83	0.83	0.83	0.83	0.83	0.84	0.84	0.84	0.84	0.84
	95°F 35°C	TC	12260	12326	12724	12800	13306	13030	13037	13041	13057	13322	13589	13592	13600	13601	13624	14643	14637	14640	14644	14664
		S/T	0.83	0.95	1.00	1.00	1.00	0.66	0.78	0.88	0.89	1.00	0.56	0.67	0.76	0.78	0.88	0.39	0.48	0.57	0.58	0.68
		PI	1.09	1.09	1.11	1.11	1.14	1.12	1.12	1.12	1.13	1.14	1.15	1.15	1.15	1.15	1.15	1.20	1.20	1.20	1.20	1.20
	104°F 40°C	TC	10851	10950	11362	11431	11886	11534	11541	11561	11574	11901	12026	12031	12038	12038	12072	12963	12958	12964	12968	12982
		S/T	0.85	0.98	1.00	1.00	1.00	0.68	0.80	0.90	0.92	1.00	0.56	0.68	0.78	0.80	0.91	0.39	0.48	0.58	0.59	0.70
		PI	1.09	1.10	1.12	1.12	1.14	1.12	1.12	1.12	1.13	1.14	1.15	1.15	1.15	1.15	1.15	1.20	1.20	1.19	1.20	1.20
	110°F 43°C	TC	9967	10350	10744	10814	11282	10611	10614	10733	10827	11294	11089	11097	11100	11108	11304	12002	12003	12021	12023	12030
		S/T	0.92	1.00	1.00	1.00	1.00	0.72	0.87	0.99	1.00	1.00	0.60	0.73	0.85	0.86	1.00	0.40	0.51	0.61	0.63	0.76
		PI	1.10	1.12	1.13	1.14	1.15	1.13	1.13	1.13	1.14	1.15	1.15	1.15	1.15	1.15	1.16	1.19	1.19	1.18	1.18	1.18
	115°F 46°C	TC	8179	8573	8912	8978	9373	8698	8715	8922	8989	9383	9103	9109	9121	9130	9391	9871	9878	9892	9893	9896
		S/T	0.96	1.00	1.00	1.00	1.00	0.75	0.89	1.00	1.00	1.00	0.61	0.75	0.87	0.90	1.00	0.40	0.52	0.63	0.65	0.78
		PI	0.92	0.94	0.95	0.95	0.96	0.94	0.94	0.95	0.95	0.96	0.96	0.95	0.95	0.96	0.96	0.98	0.98	0.98	0.98	0.98
	122°F 50°C	TC	5870	6194	6471	6519	6848	6057	6200	6478	6526	6855	6379	6377	6483	6532	6859	6965	6992	6994	6993	7002
		S/T	1.00	1.00	1.00	1.00	1.00	0.84	1.00	1.00	1.00	1.00	0.67	0.85	1.00	1.00	1.00	0.41	0.55	0.69	0.72	0.88
		PI	0.69	0.69	0.70	0.70	0.71	0.69	0.69	0.70	0.70	0.71	0.70	0.70	0.70	0.70	0.71	0.71	0.71	0.71	0.71	0.71

NOTE: Values in gray are extrapolated based on tested performance.

Table 32 – Four-Way Cassette Heating Performance (9K)

AIRFLOW (CFM)	OUTDOOR DB	HEATING PERFORMANCE AT INDOOR DRY BULB TEMPERATURE									
		TC: Total Heating Capacity (BTU/hr)					PI: Power Input (kW)				
		Indoor Conditions (DB)					Indoor Conditions (DB)				
		60.8°F (16.0°C)	68°F (20.0°C)	70°F (21.1°C)	71.6°F (22.0°C)	75.2°F (24.0°C)	60.8°F (16.0°C)	68°F (20.0°C)	70°F (21.1°C)	71.6°F (22.0°C)	75.2°F (24.0°C)
182	-22°F (-30.0°C)	3119	3057	3042	2911	2885	0.88	0.88	0.89	0.89	0.89
	-13°F (-25.0°C)	4248	4163	4142	3812	3778	0.97	0.97	0.98	0.98	0.98
	-4°F (-20.0°C)	5716	5601	5573	5129	5082	1.14	1.15	1.15	1.15	1.16
	0°F (-17.8°C)	6952	6812	6778	6238	6181	1.25	1.26	1.26	1.26	1.27
	5°F (-15.0°C)	8496	8326	8285	7624	7555	1.39	1.40	1.40	1.40	1.41
	14°F (-10.0°C)	9423	9235	9189	8455	8379	1.39	1.40	1.40	1.41	1.41
	17°F (-8.3°C)	9732	9537	9490	8733	8654	1.39	1.40	1.41	1.41	1.41
	22°F (-5.6°C)	10171	9967	9917	9126	9044	1.37	1.38	1.39	1.39	1.40
	27°F (-2.8°C)	10609	10397	10345	9520	9434	1.36	1.37	1.37	1.37	1.38
	32°F (0.0°C)	11048	10827	10773	9913	9824	1.34	1.35	1.35	1.35	1.36
	35°F (1.7°C)	11311	11085	11029	10149	10058	1.33	1.34	1.34	1.34	1.35
	37°F (2.8°C)	11486	11256	11200	10306	10213	1.28	1.29	1.29	1.30	1.30
	42°F (5.6°C)	11922	11683	11625	10697	10601	1.17	1.18	1.18	1.18	1.19
	44.6°F (7.0°C)	12096	11855	11795	10854	10756	1.12	1.13	1.13	1.13	1.14
	47°F (8.3°C)	12358	12111	12051	11089	10989	1.05	1.06	1.06	1.07	1.07
	52°F (11.1°C)	12028	11787	11728	10792	10695	0.94	0.94	0.95	0.95	0.95
	57F (13.9°C)	11697	11463	11406	10496	10401	0.82	0.83	0.83	0.83	0.83
	59°F (15.0°C)	11565	11334	11277	10377	10284	0.77	0.78	0.78	0.78	0.79
	62°F (16.7°C)	11367	11140	11084	10199	10108	0.70	0.71	0.71	0.71	0.71
	64.4°F (18.0°C)	11208	10984	10929	10057	9967	0.65	0.65	0.65	0.65	0.66
	69.8°F (21.0°C)	10851	10634	10581	9737	9649	0.52	0.52	0.53	0.53	0.53
	75.2°F (24.0°C)	10495	10285	10233	9417	9332	0.39	0.40	0.40	0.40	0.40
265	-22°F (-30.0°C)	3496	3426	3409	3328	3299	1.03	1.04	1.04	1.05	1.05
	-13°F (-25.0°C)	4669	4576	4553	4359	4319	1.14	1.15	1.15	1.15	1.16
	-4°F (-20.0°C)	6282	6156	6126	5864	5812	1.34	1.35	1.35	1.35	1.36
	0°F (-17.8°C)	7640	7488	7450	7132	7068	1.47	1.48	1.48	1.49	1.49
	5°F (-15.0°C)	9338	9152	9106	8717	8639	1.63	1.64	1.65	1.65	1.66
	14°F (-10.0°C)	10357	10150	10099	9668	9581	1.64	1.65	1.65	1.66	1.66
	17°F (-8.3°C)	10697	10483	10430	9985	9896	1.64	1.65	1.65	1.66	1.66
	22°F (-5.6°C)	11179	10955	10900	10435	10342	1.62	1.63	1.63	1.64	1.64
	27°F (-2.8°C)	11661	11428	11370	10885	10787	1.59	1.61	1.61	1.61	1.62
	32°F (0.0°C)	12143	11900	11840	11335	11233	1.57	1.59	1.59	1.59	1.60
	35°F (1.7°C)	12432	12183	12123	11605	11501	1.56	1.57	1.58	1.58	1.59
	37°F (2.8°C)	12624	12371	12310	11785	11679	1.51	1.52	1.52	1.53	1.53
	42°F (5.6°C)	13103	12841	12777	12232	12122	1.37	1.38	1.39	1.39	1.40
	44.6°F (7.0°C)	13295	13029	12964	12411	12300	1.32	1.33	1.33	1.34	1.34
	47°F (8.3°C)	13583	13311	13245	12680	12566	1.24	1.25	1.25	1.25	1.26
	52°F (11.1°C)	13220	12955	12891	12341	12230	1.10	1.11	1.11	1.11	1.12
	57F (13.9°C)	12857	12599	12536	12002	11894	0.96	0.97	0.97	0.98	0.98
	59°F (15.0°C)	12711	12457	12395	11866	11759	0.91	0.92	0.92	0.92	0.92
	62°F (16.7°C)	12493	12244	12182	11663	11558	0.83	0.83	0.83	0.84	0.84
	64.4°F (18.0°C)	12319	12073	12012	11500	11397	0.76	0.77	0.77	0.77	0.77
	69.8°F (21.0°C)	11927	11688	11630	11134	11034	0.61	0.62	0.62	0.62	0.62
	75.2°F (24.0°C)	11535	11304	11247	10768	10671	0.46	0.47	0.47	0.47	0.47

Table 32 – Four-Way Cassette Heating Performance (9K) (Continued)

AIRFLOW (CFM)	OUTDOOR DB	HEATING PERFORMANCE AT INDOOR DRY BULB TEMPERATURE									
		TC: Total Heating Capacity (BTU/hr)					PI: Power Input (kW)				
		Indoor Conditions (DB)					Indoor Conditions (DB)				
		60.8°F (16.0°C)	68°F (20.0°C)	70°F (21.1°C)	71.6°F (22.0°C)	75.2°F (24.0°C)	60.8°F (16.0°C)	68°F (20.0°C)	70°F (21.1°C)	71.6°F (22.0°C)	75.2°F (24.0°C)
312	-22°F (-30.0°C)	3919	3841	3821	3806	3772	1.09	1.10	1.10	1.10	1.10
	-13°F (-25.0°C)	5132	5029	5004	4984	4939	1.20	1.21	1.21	1.21	1.22
	-4°F (-20.0°C)	6905	6767	6733	6706	6645	1.41	1.42	1.42	1.42	1.43
	0°F (-17.8°C)	8398	8230	8189	8156	8082	1.55	1.56	1.56	1.56	1.57
	5°F (-15.0°C)	10264	10058	10008	9968	9878	1.72	1.73	1.73	1.74	1.75
	14°F (-10.0°C)	11383	11156	11100	11056	10956	1.72	1.74	1.74	1.74	1.75
	17°F (-8.3°C)	11757	11522	11464	11418	11315	1.72	1.74	1.74	1.74	1.75
	22°F (-5.6°C)	12286	12041	11981	11933	11825	1.70	1.71	1.72	1.72	1.73
	27°F (-2.8°C)	12816	12560	12497	12447	12335	1.68	1.69	1.70	1.70	1.71
	32°F (0.0°C)	13346	13079	13014	12962	12845	1.66	1.67	1.67	1.68	1.68
	35°F (1.7°C)	13664	13391	13324	13271	13151	1.64	1.66	1.66	1.66	1.67
	37°F (2.8°C)	13875	13597	13529	13475	13354	1.59	1.60	1.60	1.61	1.61
	42°F (5.6°C)	14402	14114	14043	13987	13861	1.45	1.46	1.46	1.46	1.47
	44.6°F (7.0°C)	14613	14321	14249	14192	14064	1.39	1.40	1.40	1.41	1.41
	47°F (8.3°C)	14929	14630	14557	14499	14369	1.30	1.31	1.32	1.32	1.32
	52°F (11.1°C)	14530	14239	14168	14111	13984	1.16	1.17	1.17	1.17	1.18
	57F (13.9°C)	14131	13848	13779	13724	13600	1.01	1.02	1.02	1.03	1.03
	59°F (15.0°C)	13971	13692	13623	13569	13447	0.96	0.96	0.97	0.97	0.97
	62°F (16.7°C)	13732	13457	13390	13336	13216	0.87	0.88	0.88	0.88	0.88
	64.4°F (18.0°C)	13540	13269	13203	13150	13032	0.80	0.81	0.81	0.81	0.81
	69.8°F (21.0°C)	13109	12847	12782	12731	12617	0.64	0.65	0.65	0.65	0.66
	75.2°F (24.0°C)	12678	12424	12362	12313	12202	0.49	0.49	0.49	0.49	0.50
353	-22°F (-30.0°C)	4307	4221	4200	4183	4146	1.10	1.11	1.11	1.11	1.12
	-13°F (-25.0°C)	5640	5528	5500	5478	5429	1.21	1.22	1.22	1.22	1.23
	-4°F (-20.0°C)	7589	7437	7400	7370	7304	1.42	1.43	1.44	1.44	1.44
	0°F (-17.8°C)	9230	9045	9000	8964	8883	1.56	1.57	1.58	1.58	1.59
	5°F (-15.0°C)	11281	11055	11000	10956	10857	1.73	1.75	1.75	1.76	1.76
	14°F (-10.0°C)	12512	12261	12200	12151	12042	1.74	1.75	1.76	1.76	1.77
	17°F (-8.3°C)	12922	12663	12600	12550	12437	1.74	1.75	1.76	1.76	1.77
	22°F (-5.6°C)	13504	13234	13168	13115	12997	1.72	1.73	1.74	1.74	1.75
	27°F (-2.8°C)	14086	13805	13736	13681	13558	1.70	1.71	1.71	1.72	1.72
	32°F (0.0°C)	14669	14375	14304	14246	14118	1.67	1.69	1.69	1.69	1.70
	35°F (1.7°C)	15018	14718	14644	14586	14454	1.66	1.67	1.68	1.68	1.69
	37°F (2.8°C)	15250	14945	14870	14811	14677	1.60	1.62	1.62	1.62	1.63
	42°F (5.6°C)	15829	15513	15435	15373	15235	1.46	1.47	1.47	1.48	1.48
	44.6°F (7.0°C)	16061	15740	15661	15598	15458	1.40	1.41	1.42	1.42	1.43
	47°F (8.3°C)	16409	16080	16000	15936	15793	1.32	1.33	1.33	1.33	1.34
	52°F (11.1°C)	15970	15650	15572	15510	15370	1.17	1.18	1.18	1.18	1.19
	57F (13.9°C)	15531	15220	15144	15084	14948	1.02	1.03	1.04	1.04	1.04
	59°F (15.0°C)	15356	15049	14973	14913	14779	0.97	0.97	0.98	0.98	0.98
	62°F (16.7°C)	15092	14791	14717	14658	14526	0.88	0.89	0.89	0.89	0.89
	64.4°F (18.0°C)	14882	14584	14511	14453	14323	0.81	0.82	0.82	0.82	0.82
	69.8°F (21.0°C)	14408	14120	14049	13993	13867	0.65	0.66	0.66	0.66	0.66
	75.2°F (24.0°C)	13934	13655	13587	13533	13411	0.49	0.50	0.50	0.50	0.50

NOTE: Values in gray are extrapolated based on tested performance.

Table 33 – Four-Way Cassette Cooling Performance (12K)

Airflow CFM	Out-door DB	ID WB	60.8°F (16.0°C)					64.4°F (16.0°C)					67.0°F (19.4°C)					71.6°F (22.0°C)				
		ID DB	73.4°F 23.0°C	77.0°F 25.0°C	80.0°F 26.7°C	80.6°F 27.0°C	84.2°F 29.0°C	73.4°F 23.0°C	77.0°F 25.0°C	80.0°F 26.7°C	80.6°F 27.0°C	84.2°F 29.0°C	73.4°F 23.0°C	77.0°F 25.0°C	80.0°F 26.7°C	80.6°F 27.0°C	84.2°F 29.0°C	73.4°F 23.0°C	77.0°F 25.0°C	80.0°F 26.7°C	80.6°F 27.0°C	84.2°F 29.0°C
182	-22°F 30°C	TC	6528	6527	6526	6526	6525	6831	6830	6829	6828	6827	7047	7045	7043	7043	7042	7451	7449	7447	7447	7445
		S/T	0.71	0.80	0.87	0.88	0.96	0.59	0.67	0.74	0.75	0.83	0.51	0.59	0.66	0.67	0.74	0.38	0.46	0.51	0.52	0.59
		PI	0.33	0.33	0.33	0.33	0.33	0.33	0.33	0.33	0.33	0.33	0.33	0.33	0.33	0.33	0.33	0.32	0.32	0.32	0.32	0.32
	-13°F 25°C	TC	7072	7071	7070	7070	7068	7401	7399	7398	7397	7396	7634	7632	7630	7630	7628	8072	8070	8068	8068	8065
		S/T	0.72	0.80	0.87	0.88	0.97	0.59	0.67	0.74	0.76	0.83	0.51	0.59	0.66	0.67	0.75	0.38	0.46	0.51	0.52	0.60
		PI	0.34	0.34	0.34	0.34	0.34	0.34	0.34	0.34	0.34	0.34	0.34	0.34	0.34	0.34	0.34	0.34	0.34	0.34	0.34	0.34
	-4°F 20°C	TC	7616	7614	7614	7613	7612	7970	7968	7967	7966	7965	8221	8219	8217	8217	8215	8693	8691	8689	8688	8685
		S/T	0.72	0.80	0.88	0.89	0.97	0.60	0.68	0.75	0.76	0.84	0.52	0.59	0.66	0.67	0.75	0.39	0.47	0.51	0.52	0.60
		PI	0.36	0.36	0.36	0.36	0.36	0.35	0.35	0.35	0.35	0.35	0.35	0.35	0.35	0.35	0.35	0.35	0.35	0.35	0.35	0.35
	0°F 17.8°C	TC	7863	7862	7861	7860	7858	8226	8224	8222	8222	8220	8483	8480	8478	8478	8475	8961	8959	8957	8957	8953
		S/T	0.72	0.81	0.88	0.90	0.98	0.60	0.68	0.75	0.76	0.85	0.52	0.60	0.67	0.68	0.76	0.39	0.47	0.52	0.53	0.60
		PI	0.36	0.36	0.36	0.36	0.36	0.36	0.36	0.36	0.36	0.36	0.35	0.35	0.35	0.35	0.35	0.36	0.36	0.36	0.36	0.36
	5°F 15°C	TC	8110	8110	8110	8110	8231	8515	8514	8513	8513	8514	8806	8806	8804	8804	8805	9364	9362	9360	9359	9359
		S/T	0.73	0.82	0.90	0.91	1.00	0.60	0.69	0.76	0.77	0.86	0.52	0.60	0.67	0.68	0.77	0.39	0.47	0.52	0.53	0.61
		PI	0.36	0.36	0.36	0.36	0.36	0.36	0.36	0.36	0.36	0.36	0.36	0.36	0.36	0.36	0.36	0.37	0.37	0.37	0.37	0.37
	14°F 10°C	TC	8271	8270	8269	8269	8309	8705	8703	8702	8701	8700	9016	9013	9011	9011	9009	9605	9602	9600	9599	9596
		S/T	0.73	0.81	0.89	0.90	0.99	0.60	0.68	0.75	0.76	0.85	0.52	0.60	0.66	0.68	0.76	0.39	0.47	0.51	0.53	0.60
		PI	0.37	0.37	0.37	0.37	0.37	0.37	0.37	0.37	0.37	0.37	0.37	0.37	0.37	0.37	0.37	0.37	0.37	0.37	0.37	0.37
	17°F 10°C	TC	8331	8329	8328	8328	8448	8768	8766	8764	8764	8764	9082	9081	9080	9080	9081	9695	9692	9690	9689	9690
		S/T	0.73	0.82	0.89	0.91	1.00	0.60	0.69	0.76	0.77	0.85	0.52	0.60	0.67	0.68	0.76	0.39	0.47	0.52	0.53	0.61
		PI	0.38	0.38	0.38	0.38	0.37	0.37	0.37	0.37	0.37	0.37	0.37	0.37	0.37	0.37	0.37	0.37	0.37	0.37	0.37	0.37
	23°F 5°C	TC	8335	8336	8336	8341	8493	8784	8782	8782	8782	8783	9107	9106	9105	9105	9105	9727	9725	9722	9722	9722
		S/T	0.74	0.83	0.90	0.91	1.00	0.61	0.69	0.77	0.78	0.86	0.52	0.60	0.67	0.69	0.77	0.39	0.47	0.52	0.53	0.61
		PI	0.40	0.40	0.40	0.40	0.40	0.40	0.40	0.40	0.40	0.40	0.40	0.40	0.40	0.40	0.40	0.40	0.40	0.40	0.40	0.40
	35°F 1.7°C	TC	8413	8412	8411	8411	8423	8848	8847	8846	8846	8846	9156	9155	9154	9154	9153	9733	9731	9729	9729	9728
		S/T	0.70	0.78	0.85	0.86	0.93	0.59	0.66	0.72	0.74	0.81	0.51	0.58	0.64	0.65	0.73	0.39	0.46	0.50	0.51	0.58
		PI	0.41	0.41	0.41	0.41	0.41	0.43	0.43	0.43	0.43	0.43	0.45	0.45	0.45	0.45	0.45	0.49	0.49	0.49	0.49	0.49
	41°F 5°C	TC	8787	8786	8785	8785	8806	9238	9237	9236	9236	9235	9557	9556	9555	9555	9553	10155	10153	10151	10151	10150
		S/T	0.71	0.79	0.86	0.87	0.95	0.59	0.67	0.73	0.74	0.82	0.51	0.59	0.65	0.66	0.73	0.39	0.46	0.51	0.52	0.59
		PI	0.43	0.43	0.43	0.43	0.43	0.45	0.45	0.45	0.45	0.45	0.47	0.47	0.47	0.47	0.47	0.52	0.52	0.52	0.52	0.52
	47°F 8.3°C	TC	9160	9159	9158	9158	9190	9627	9626	9625	9625	9624	9958	9956	9956	9955	9954	10577	10574	10572	10572	10571
		S/T	0.71	0.80	0.87	0.88	0.96	0.59	0.67	0.74	0.75	0.83	0.51	0.59	0.65	0.66	0.74	0.39	0.46	0.51	0.52	0.59
		PI	0.44	0.44	0.44	0.44	0.44	0.47	0.47	0.47	0.47	0.47	0.49	0.49	0.49	0.49	0.49	0.54	0.54	0.54	0.54	0.54
	50°F 10°C	TC	9015	9016	9100	9173	9514	9560	9562	9565	9566	9601	9956	9957	9961	9962	9966	10723	10719	10720	10720	10729
		S/T	0.79	0.89	0.99	1.00	1.00	0.64	0.74	0.82	0.84	0.94	0.54	0.64	0.72	0.73	0.83	0.39	0.46	0.54	0.56	0.65
		PI	0.50	0.50	0.50	0.50	0.50	0.50	0.50	0.50	0.50	0.50	0.50	0.50	0.50	0.50	0.50	0.50	0.50	0.50	0.50	0.50
	59°F 15°C	TC	8987	9001	9178	9232	9593	9559	9561	9563	9563	9622	9977	9975	9979	9979	9982	10779	10775	10776	10775	10783
		S/T	0.80	0.91	1.00	1.00	1.00	0.65	0.75	0.84	0.86	0.96	0.54	0.65	0.73	0.75	0.85	0.39	0.47	0.55	0.56	0.66
		PI	0.50	0.50	0.50	0.50	0.50	0.50	0.50	0.50	0.50	0.50	0.50	0.50	0.50	0.50	0.50	0.51	0.51	0.51	0.51	0.51
	68°F 20°C	TC	8965	8994	9248	9305	9685	9560	9562	9563	9563	9678	9994	9993	9996	9997	9999	10830	10826	10826	10826	10834
		S/T	0.82	0.94	1.00	1.00	1.00	0.66	0.77	0.86	0.88	1.00	0.55	0.66	0.75	0.77	0.87	0.39	0.47	0.56	0.57	0.67
		PI	0.50	0.50	0.51	0.51	0.51	0.51	0.51	0.51	0.51	0.51	0.51	0.51	0.51	0.51	0.51	0.52	0.52	0.52	0.52	0.52
	77°F 25°C	TC	8928	8972	9280	9340	9742	9552	9556	9558	9567	9756	10009	10008	10014	10014	10026	10888	10883	10884	10884	10897
		S/T	0.83	0.96	1.00	1.00	1.00	0.66	0.78	0.88	0.89	1.00	0.55	0.67	0.76	0.78	0.88	0.39	0.48	0.56	0.58	0.68
		PI	0.51	0.51	0.52	0.52	0.52	0.52	0.52	0.52	0.52	0.52	0.52	0.52	0.52	0.52	0.52	0.53	0.53	0.53	0.53	0.53
	82°F 27.8°C	TC	9018	9076	9424	9486	9906	9665	9670	9678	9686	9920	10139	10139	10145	10146	10163	11051	11046	11048	11049	11064
		S/T	0.84	0.97	1.00	1.00	1.00	0.67	0.79	0.88	0.90	1.00	0.56	0.67	0.77	0.78	0.89	0.39	0.48	0.57	0.58	0.68
		PI	0.57	0.57	0.58	0.58	0.58	0.58	0.58	0.58	0.58	0.58	0.58	0.58	0.58	0.58	0.58	0.59	0.59	0.59	0.59	0.59
	86°F 30°C	TC	9230	9311	9699	9764	10203	9905	9909	9923	9933	10218	10397	10399	10404	10405	10429	11347	11341	11343	11346	11360
		S/T	0.85	0.98	1.00	1.00	1.00	0.67	0.80	0.89	0.91	1.00	0.56	0.68	0.77	0.79	0.90	0.39	0.48	0.57	0.59	0.69
		PI	0.69	0.69	0.70	0.70	0.70	0.70	0.70	0.70	0.70	0.70	0.70	0.70	0.70	0.70	0.70	0.71	0.71	0.71	0.71	0.71
	95°F 35°C	TC	9855	9855	9855	9867	10119	10515	10512	10512	10512	10514	10991	10990	10987	10987	10987	11910	11906	11903	11902	11902
		S/T	0.74	0.83	0.91	0.92	1.00	0.61	0.69	0.77	0.78	0.87	0.52	0.60	0.67	0.69	0.77	0.39	0.47	0.52	0.53	0.61
		PI	0.92	0.92	0.92	0.92	0.93	0.95	0.95	0.95	0.95	0.95	0.97	0.97	0.97	0.97	0.97	1.01	1.01	1.01	1.01	1.01
	104°F 40°C	TC	8470	8470	8485	8497	8780	9035	9033	9033	9033	9035	9444	9443	9441	9441	9442	10232	10229	10226	10225	10225
		S/T	0.75	0.85	0.93	0.95	1.00	0.61	0.71	0.78	0.80	0.89	0.52	0.61	0.69	0.70	0.79	0.39	0.45	0.52	0.54	0.62
		PI	0.89	0.89	0.89	0.89	0.91	0.92	0.92	0.92	0.92	0.92	0.94	0.94	0.94	0.94	0.94	0.98	0.98	0.98	0.98	0.98
	110°F 43°C	TC	7589	7600	7771	7821	8151	8127	8126	8127	8127	8174	8513	8512	8513	8514	8516	9260	9256	9256	9256	9255
		S/T	0.80	0.91	1.00	1.00	1.00	0.64	0.75	0.84	0.86	0.96	0.54	0.65	0.73	0.75	0.85	0.39	0.47	0.55	0.56	0.66
		PI	0.89	0.89	0.89	0.90	0.91	0.91	0.91	0.91	0.91	0.91	0.92	0.92	0.92	0.92	0.92	0.95	0.95	0.95	0.95	0.95
	115°F 46°C	TC	6140	6164	6374	6416	6697	6586	6587	6588	6588	6707	6908	6908	6910	6910	6911	7529	7526	7525	7525	7528
		S/T	0.83	0.95	1.00	1.00	1.00	0.66	0.77	0.87	0.89	1.00	0.55	0.66	0.75	0.77	0.88	0.39	0.47	0.56	0.57	0.67
		PI	0.72	0.72	0.73	0.73	0.74	0.74	0.74	0.74	0.74	0.74	0.75	0.75	0.75	0.75	0.75	0.77	0.77	0.77	0.77	0.77
	122°F 50°C	TC	4197	4378	4571	4604	4832	4526	4526	4566	4610	4838	4770	4772	4772	4772	4843	5242	5239	5243	5243	5245
		S/T	0.93	1.00	1.00	1.00	1.00	0.72	0.86	0.99	1.00	1.00	0.59	0.73	0.84	0.86	1.00	0.39	0.50	0.61	0.62	0.75
		PI	0.51	0.51	0.52	0.52	0.52	0.52	0.52	0.52	0.52	0.52	0.52	0.52	0.52	0.52	0.52	0.53	0.53	0.53	0.53	0.53

Table 33 – Four-Way Cassette Cooling Performance (12K) (Continued)

Airflow CFM	Out-door DB	ID WB	60.8°F (16.0°C)					64.4°F (16.0°C)					67.0°F (19.4°C)					71.6°F (22.0°C)				
		ID DB	73.4°F 23.0°C	77.0°F 25.0°C	80.0°F 26.7°C	80.6°F 27.0°C	84.2°F 29.0°C	73.4°F 23.0°C	77.0°F 25.0°C	80.0°F 26.7°C	80.6°F 27.0°C	84.2°F 29.0°C	73.4°F 23.0°C	77.0°F 25.0°C	80.0°F 26.7°C	80.6°F 27.0°C	84.2°F 29.0°C	73.4°F 23.0°C	77.0°F 25.0°C	80.0°F 26.7°C	80.6°F 27.0°C	84.2°F 29.0°C
265	-22°F 30°C	TC	7276	7275	7273	7273	7423	7604	7602	7600	7599	7597	7836	7834	7831	7830	7827	8272	8270	8266	8266	8261
		S/T	0.74	0.83	0.91	0.93	0.99	0.61	0.70	0.77	0.79	0.88	0.52	0.61	0.68	0.70	0.78	0.38	0.45	0.52	0.54	0.62
		PI	0.36	0.36	0.36	0.36	0.35	0.35	0.35	0.35	0.35	0.35	0.35	0.35	0.35	0.35	0.35	0.35	0.35	0.35	0.35	0.35
	-13°F 25°C	TC	7883	7881	7880	7879	8041	8238	8235	8233	8233	8230	8489	8486	8484	8483	8479	8961	8959	8955	8955	8949
		S/T	0.75	0.84	0.92	0.93	1.00	0.61	0.70	0.78	0.79	0.88	0.52	0.61	0.69	0.70	0.79	0.38	0.46	0.53	0.54	0.62
		PI	0.37	0.37	0.37	0.37	0.37	0.37	0.37	0.37	0.37	0.37	0.36	0.36	0.36	0.36	0.36	0.36	0.36	0.36	0.36	0.36
	-4°F 20°C	TC	8489	8487	8486	8485	8660	8871	8869	8866	8866	8863	9142	9139	9136	9135	9131	9650	9648	9644	9644	9638
		S/T	0.75	0.84	0.92	0.94	1.00	0.61	0.71	0.78	0.79	0.88	0.53	0.61	0.69	0.70	0.79	0.39	0.46	0.53	0.54	0.63
		PI	0.38	0.38	0.38	0.38	0.38	0.38	0.38	0.38	0.38	0.38	0.38	0.38	0.38	0.38	0.38	0.38	0.38	0.38	0.38	0.38
	0°F 17.8°C	TC	8767	8764	8762	8762	8980	9158	9154	9151	9150	9146	9434	9430	9426	9425	9419	9948	9946	9944	9944	9945
		S/T	0.75	0.85	0.93	0.95	1.00	0.62	0.71	0.79	0.80	0.90	0.53	0.62	0.70	0.71	0.80	0.39	0.46	0.53	0.55	0.63
		PI	0.39	0.39	0.39	0.39	0.38	0.38	0.38	0.38	0.38	0.38	0.38	0.38	0.38	0.38	0.38	0.39	0.39	0.39	0.39	0.39
	5°F 15°C	TC	9033	9034	9062	9075	9341	9473	9473	9474	9474	9486	9788	9788	9789	9789	9791	10390	10387	10388	10387	10388
		S/T	0.76	0.86	0.94	0.96	1.00	0.62	0.72	0.80	0.81	0.90	0.53	0.62	0.70	0.72	0.81	0.39	0.46	0.54	0.55	0.64
		PI	0.39	0.39	0.39	0.39	0.39	0.39	0.39	0.39	0.39	0.39	0.39	0.39	0.39	0.39	0.39	0.40	0.40	0.40	0.40	0.40
	14°F 10°C	TC	9218	9216	9214	9214	9475	9689	9686	9683	9683	9680	10025	10022	10019	10018	10013	10665	10662	10658	10658	10651
		S/T	0.75	0.85	0.93	0.95	1.00	0.62	0.71	0.79	0.80	0.89	0.53	0.62	0.69	0.71	0.79	0.39	0.46	0.53	0.54	0.63
		PI	0.40	0.40	0.40	0.40	0.40	0.40	0.40	0.40	0.40	0.40	0.40	0.40	0.40	0.40	0.40	0.40	0.40	0.40	0.40	0.40
	17°F 10°C	TC	9278	9275	9300	9313	9592	9752	9749	9751	9751	9762	10094	10094	10095	10096	10099	10756	10753	10754	10753	10756
		S/T	0.76	0.86	0.94	0.96	1.00	0.62	0.72	0.80	0.81	0.90	0.53	0.62	0.70	0.71	0.80	0.39	0.46	0.53	0.55	0.63
		PI	0.40	0.40	0.40	0.40	0.40	0.40	0.40	0.40	0.40	0.40	0.40	0.40	0.40	0.40	0.40	0.40	0.40	0.40	0.40	0.40
	23°F 5°C	TC	9285	9286	9323	9340	9647	9772	9772	9773	9774	9789	10122	10122	10123	10123	10125	10793	10789	10790	10789	10791
		S/T	0.77	0.87	0.95	0.97	1.00	0.62	0.72	0.80	0.82	0.91	0.53	0.63	0.71	0.72	0.81	0.39	0.46	0.54	0.55	0.64
		PI	0.43	0.43	0.43	0.43	0.43	0.43	0.43	0.43	0.43	0.43	0.43	0.43	0.43	0.43	0.43	0.44	0.44	0.44	0.44	0.44
	35°F 1.7°C	TC	9386	9385	9385	9385	9506	9853	9851	9850	9850	9850	10180	10179	10178	10178	10177	10792	10789	10787	10787	10787
		S/T	0.73	0.81	0.89	0.90	1.00	0.60	0.68	0.76	0.77	0.85	0.52	0.60	0.67	0.68	0.76	0.39	0.47	0.52	0.53	0.60
		PI	0.44	0.44	0.44	0.44	0.45	0.47	0.47	0.47	0.47	0.47	0.49	0.49	0.49	0.49	0.49	0.53	0.53	0.53	0.53	0.53
	41°F 5°C	TC	9777	9801	9801	9804	9965	10286	10284	10283	10283	10283	10626	10625	10623	10623	10623	11260	11258	11256	11255	11254
		S/T	0.74	0.82	0.90	0.91	1.00	0.60	0.69	0.76	0.78	0.86	0.52	0.60	0.67	0.69	0.77	0.39	0.45	0.52	0.53	0.61
		PI	0.46	0.46	0.46	0.46	0.47	0.49	0.49	0.49	0.49	0.49	0.51	0.51	0.51	0.51	0.51	0.56	0.56	0.56	0.56	0.56
	47°F 8.3°C	TC	10217	10216	10216	10226	10428	10718	10716	10715	10716	10716	11071	11070	11069	11068	11068	11729	11726	11724	11724	11723
		S/T	0.74	0.83	0.91	0.92	1.00	0.61	0.70	0.77	0.78	0.87	0.52	0.61	0.68	0.69	0.78	0.39	0.45	0.52	0.53	0.62
		PI	0.48	0.48	0.48	0.48	0.49	0.51	0.51	0.51	0.51	0.51	0.53	0.53	0.53	0.53	0.53	0.58	0.58	0.58	0.58	0.58
	50°F 10°C	TC	10035	10078	10362	10421	10815	10631	10637	10640	10651	10829	11062	11069	11075	11076	11092	11886	11882	11896	11899	11915
		S/T	0.83	0.95	1.00	1.00	1.00	0.66	0.78	0.87	0.88	1.00	0.55	0.66	0.76	0.77	0.88	0.39	0.48	0.56	0.58	0.68
		PI	0.54	0.54	0.54	0.54	0.54	0.54	0.54	0.54	0.54	0.54	0.54	0.54	0.54	0.54	0.54	0.54	0.54	0.54	0.54	0.54
	59°F 15°C	TC	10005	10076	10432	10495	10912	10631	10636	10652	10662	10926	11083	11089	11094	11095	11122	11954	11948	11960	11963	11975
		S/T	0.85	0.97	1.00	1.00	1.00	0.67	0.79	0.89	0.91	1.00	0.56	0.68	0.77	0.79	0.90	0.39	0.48	0.57	0.59	0.69
		PI	0.54	0.54	0.54	0.54	0.54	0.54	0.54	0.54	0.54	0.54	0.55	0.55	0.55	0.55	0.55	0.55	0.55	0.55	0.55	0.55
	68°F 20°C	TC	9980	10147	10516	10582	11021	10633	10637	10666	10679	11035	11104	11110	11114	11114	11157	12013	12007	12019	12021	12031
		S/T	0.87	1.00	1.00	1.00	1.00	0.69	0.81	0.91	0.93	1.00	0.57	0.69	0.79	0.81	0.93	0.39	0.49	0.58	0.60	0.71
		PI	0.55	0.55	0.55	0.55	0.55	0.55	0.55	0.55	0.55	0.55	0.55	0.55	0.55	0.55	0.55	0.56	0.56	0.56	0.56	0.56
	77°F 25°C	TC	9938	10170	10559	10629	11094	10625	10630	10671	10688	11108	11118	11128	11133	11134	11191	12072	12066	12085	12088	12102
		S/T	0.88	1.00	1.00	1.00	1.00	0.69	0.82	0.93	0.95	1.00	0.57	0.70	0.80	0.82	0.94	0.39	0.49	0.59	0.60	0.72
		PI	0.56	0.56	0.56	0.56	0.56	0.56	0.56	0.56	0.56	0.56	0.56	0.56	0.56	0.56	0.56	0.57	0.57	0.57	0.57	0.57
	82°F 27.8°C	TC	10046	10319	10725	10798	11282	10750	10756	10808	10829	11297	11261	11274	11279	11280	11351	12250	12253	12268	12272	12287
		S/T	0.88	1.00	1.00	1.00	1.00	0.70	0.83	0.94	0.96	1.00	0.58	0.70	0.81	0.83	0.96	0.39	0.49	0.59	0.61	0.72
		PI	0.62	0.62	0.63	0.63	0.63	0.63	0.63	0.63	0.63	0.63	0.63	0.63	0.63	0.63	0.63	0.64	0.64	0.64	0.64	0.63
	86°F 30°C	TC	10290	10615	11040	11116	11623	11018	11024	11090	11119	11638	11550	11562	11568	11568	11658	12579	12580	12598	12602	12616
		S/T	0.90	1.00	1.00	1.00	1.00	0.71	0.84	0.96	0.98	1.00	0.58	0.71	0.82	0.84	0.97	0.39	0.50	0.60	0.61	0.73
		PI	0.75	0.75	0.75	0.75	0.76	0.75	0.75	0.75	0.75	0.76	0.76	0.76	0.76	0.76	0.76	0.77	0.77	0.77	0.77	0.77
	95°F 35°C	TC	10982	10984	11045	11073	11530	11700	11699	11702	11702	11723	12216	12216	12216	12216	12222	13212	13207	13204	13210	13206
		S/T	0.77	0.87	0.96	0.98	1.00	0.63	0.72	0.80	0.82	0.91	0.53	0.62	0.70	0.72	0.81	0.39	0.46	0.53	0.55	0.63
		PI	1.00	1.00	1.00	1.00	1.02	1.03	1.03	1.03	1.03	1.03	1.05	1.05	1.05	1.05	1.05	1.09	1.09	1.09	1.09	1.09
	104°F 40°C	TC	9436	9438	9535	9623	10002	10052	10052	10055	10055	10091	10496	10496	10497	10497	10502	11349	11345	11342	11345	11344
		S/T	0.79	0.89	0.99	1.00	1.00	0.63	0.74	0.82	0.84	0.94	0.54	0.64	0.72	0.73	0.83	0.39	0.46	0.54	0.55	0.65
		PI	0.97	0.97	0.97	0.97	0.99	0.99	0.99	0.99	0.99	1.00	1.02	1.02	1.02	1.02	1.02	1.06	1.06	1.06	1.06	1.06
	110°F 43°C	TC	8454	8518	8847	8904	9283	9038	9041	9049	9057	9296	9462	9461	9465	9466	9482	10270	10267	10267	10268	10276
		S/T	0.85	0.97	1.00	1.00	1.00	0.67	0.79	0.89	0.91	1.00	0.56	0.68	0.77	0.79	0.90	0.39	0.48	0.57	0.59	0.69
		PI	0.96	0.96	0.97	0.97	0.99	0.98	0.98	0.98	0.98	0.99	1.00	1.00	1.00	1.00	1.00	1.03	1.03	1.03	1.03	1.03
	115°F 46°C	TC	6839	6985	7258	7306	7628	7326	7329	7348	7359	7639	7678	7680	7682	7682	7711	8352	8348	8351	8353	8359
		S/T	0.88	1.00	1.00	1.00	1.00	0.69	0.82	0.92	0.94	1.00	0.57	0.69	0.80	0.82	0.94	0.39	0.49	0.58	0.60	0.71
		PI	0.78	0.79	0.80	0.80	0.81	0.80	0.80	0.80	0.80	0.81	0.81	0.81	0.81	0.81	0.81	0.83	0.83	0.83	0.83	0.83
	122°F 50°C	TC	4709	4974	5194	5233	5494	5027	5040	5201	5240	5501	5296	5297	5305	5311	5506	5808	5810	5815	5815	5814
		S/T	1.00	1.00	1.00	1.00	1.00	0.76	0.92	1.00	1.00	1.00	0.62	0.77	0.89	0.92	1.00	0.40	0.52	0.64	0.66	0.79
		PI	0.55	0.56	0.56	0.56	0.56	0.56	0.56	0.56	0.56	0.57	0.56	0.56	0.56	0.56	0.57	0.57	0.57	0.57	0.57	0.57

Table 33 – Four-Way Cassette Cooling Performance (12K) (Continued)

Airflow CFM	Out-door DB	ID WB	60.8°F (16.0°C)					64.4°F (16.0°C)					67.0°F (19.4°C)					71.6°F (22.0°C)				
		ID DB	73.4°F 23.0°C	77.0°F 25.0°C	80.0°F 26.7°C	80.6°F 27.0°C	84.2°F 29.0°C	73.4°F 23.0°C	77.0°F 25.0°C	80.0°F 26.7°C	80.6°F 27.0°C	84.2°F 29.0°C	73.4°F 23.0°C	77.0°F 25.0°C	80.0°F 26.7°C	80.6°F 27.0°C	84.2°F 29.0°C	73.4°F 23.0°C	77.0°F 25.0°C	80.0°F 26.7°C	80.6°F 27.0°C	84.2°F 29.0°C
312	-22°F 30°C	TC	8107	8104	8102	8149	8389	8464	8460	8456	8455	8449	8717	8712	8707	8706	8700	9195	9193	9186	9184	9170
		S/T	0.77	0.87	0.96	0.99	0.99	0.63	0.73	0.81	0.82	0.93	0.53	0.63	0.71	0.73	0.82	0.38	0.46	0.54	0.55	0.64
		PI	0.39	0.39	0.39	0.39	0.38	0.38	0.38	0.38	0.38	0.38	0.38	0.38	0.38	0.38	0.38	0.38	0.38	0.38	0.38	0.38
	-13°F 25°C	TC	8783	8780	8777	8828	9088	9170	9165	9160	9160	9153	9443	9438	9432	9431	9424	9961	9959	9951	9949	9934
		S/T	0.77	0.88	0.97	1.00	1.00	0.63	0.73	0.81	0.83	0.93	0.54	0.63	0.71	0.73	0.83	0.39	0.46	0.54	0.56	0.65
		PI	0.40	0.40	0.40	0.40	0.40	0.40	0.40	0.40	0.40	0.40	0.40	0.40	0.40	0.40	0.40	0.40	0.40	0.40	0.40	0.40
	-4°F 20°C	TC	9458	9455	9453	9507	9787	9875	9870	9865	9864	9857	10170	10164	10158	10157	10149	10728	10725	10717	10714	10698
		S/T	0.78	0.88	0.97	1.00	1.00	0.63	0.73	0.82	0.83	0.93	0.54	0.64	0.72	0.73	0.83	0.39	0.47	0.55	0.56	0.65
		PI	0.42	0.42	0.42	0.42	0.41	0.41	0.41	0.41	0.41	0.41	0.41	0.41	0.41	0.41	0.41	0.41	0.41	0.41	0.41	0.41
	0°F 17.8°C	TC	9771	9766	9804	9879	10152	10197	10189	10183	10182	10180	10496	10490	10480	10479	10469	11061	11058	11059	11060	11068
		S/T	0.78	0.89	0.99	1.00	1.00	0.64	0.74	0.83	0.84	0.95	0.54	0.64	0.73	0.74	0.84	0.39	0.47	0.55	0.57	0.66
		PI	0.42	0.42	0.42	0.42	0.42	0.42	0.42	0.42	0.42	0.42	0.42	0.42	0.42	0.42	0.42	0.42	0.42	0.42	0.42	0.42
	5°F 15°C	TC	10058	10067	10203	10250	10563	10536	10538	10540	10540	10592	10881	10880	10883	10883	10885	11531	11528	11528	11529	11535
		S/T	0.79	0.90	1.00	1.00	1.00	0.64	0.75	0.84	0.85	0.96	0.54	0.65	0.73	0.75	0.85	0.39	0.47	0.55	0.57	0.66
		PI	0.42	0.42	0.42	0.42	0.42	0.42	0.42	0.42	0.42	0.42	0.43	0.43	0.43	0.43	0.43	0.43	0.43	0.43	0.43	0.43
	14°F 10°C	TC	10265	10261	10303	10394	10716	10780	10774	10769	10768	10762	11153	11147	11139	11137	11128	11854	11850	11842	11839	11821
		S/T	0.78	0.89	0.99	1.00	1.00	0.64	0.74	0.82	0.84	0.94	0.54	0.64	0.72	0.74	0.83	0.39	0.47	0.55	0.56	0.65
		PI	0.44	0.44	0.44	0.44	0.44	0.44	0.44	0.44	0.44	0.44	0.44	0.44	0.44	0.44	0.44	0.44	0.44	0.44	0.44	0.44
	17°F 10°C	TC	10346	10349	10476	10536	10875	10866	10867	10869	10869	10921	11212	11217	11224	11224	11227	11958	11954	11956	11958	11969
		S/T	0.79	0.89	1.00	1.00	1.00	0.64	0.74	0.83	0.85	0.95	0.55	0.65	0.73	0.75	0.85	0.39	0.47	0.55	0.57	0.66
		PI	0.44	0.44	0.44	0.44	0.44	0.44	0.44	0.44	0.44	0.44	0.44	0.44	0.44	0.44	0.44	0.44	0.44	0.44	0.44	0.44
	23°F 5°C	TC	10338	10352	10520	10572	10918	10868	10871	10872	10873	10937	11251	11251	11254	11255	11257	11977	11973	11973	11975	11983
		S/T	0.80	0.91	1.00	1.00	1.00	0.65	0.75	0.84	0.86	0.97	0.54	0.65	0.74	0.75	0.85	0.39	0.47	0.56	0.57	0.66
		PI	0.46	0.46	0.47	0.47	0.47	0.47	0.47	0.47	0.47	0.47	0.47	0.47	0.47	0.47	0.47	0.48	0.48	0.48	0.48	0.48
	35°F 1.7°C	TC	10463	10463	10484	10495	10765	10965	10964	10964	10964	10965	11318	11317	11316	11316	11317	11973	11970	11968	11969	11967
		S/T	0.75	0.85	0.93	0.94	1.00	0.62	0.71	0.79	0.80	0.89	0.53	0.62	0.69	0.71	0.80	0.39	0.46	0.53	0.54	0.63
		PI	0.48	0.48	0.48	0.48	0.50	0.51	0.51	0.51	0.51	0.51	0.53	0.53	0.53	0.53	0.53	0.58	0.58	0.58	0.58	0.58
	41°F 5°C	TC	10925	10926	10956	10971	11282	11447	11446	11446	11446	11456	11813	11812	11811	11811	11812	12493	12490	12488	12489	12487
		S/T	0.76	0.86	0.94	0.96	1.00	0.62	0.72	0.80	0.81	0.90	0.53	0.62	0.70	0.71	0.81	0.39	0.46	0.53	0.55	0.64
		PI	0.50	0.50	0.50	0.51	0.52	0.53	0.53	0.53	0.53	0.53	0.56	0.56	0.56	0.56	0.56	0.61	0.61	0.61	0.61	0.61
	47°F 8.3°C	TC	11387	11387	11431	11451	11803	11929	11927	11927	11927	11945	12308	12307	12306	12306	12307	13015	13012	13011	13010	13008
		S/T	0.77	0.87	0.95	0.97	1.00	0.63	0.72	0.81	0.82	0.91	0.53	0.63	0.71	0.72	0.82	0.39	0.46	0.54	0.55	0.64
		PI	0.52	0.52	0.52	0.53	0.55	0.56	0.56	0.56	0.56	0.56	0.58	0.58	0.58	0.58	0.58	0.63	0.63	0.63	0.63	0.63
	50°F 10°C	TC	11169	11351	11730	11797	12249	11825	11832	11870	11885	12264	12290	12306	12313	12314	12370	13176	13182	13214	13218	13235
		S/T	0.87	1.00	1.00	1.00	1.00	0.69	0.81	0.92	0.94	1.00	0.57	0.69	0.80	0.81	0.93	0.39	0.49	0.58	0.60	0.71
		PI	0.59	0.59	0.59	0.59	0.59	0.59	0.59	0.59	0.59	0.58	0.58	0.58	0.58	0.58	0.58	0.58	0.58	0.58	0.58	0.58
	59°F 15°C	TC	11145	11414	11816	11887	12365	11826	11831	11890	11912	12379	12317	12330	12335	12335	12417	13257	13261	13287	13290	13303
		S/T	0.88	1.00	1.00	1.00	1.00	0.70	0.83	0.94	0.97	1.00	0.58	0.71	0.81	0.83	0.96	0.39	0.50	0.59	0.61	0.73
		PI	0.59	0.59	0.59	0.59	0.59	0.59	0.59	0.59	0.59	0.59	0.59	0.59	0.59	0.59	0.59	0.60	0.60	0.60	0.60	0.60
	68°F 20°C	TC	11132	11491	11914	11989	12493	11828	11832	11924	12002	12507	12343	12353	12356	12357	12497	13328	13332	13353	13356	13365
		S/T	0.91	1.00	1.00	1.00	1.00	0.72	0.85	0.97	1.00	1.00	0.59	0.72	0.84	0.86	0.99	0.40	0.50	0.61	0.62	0.75
		PI	0.60	0.60	0.60	0.60	0.61	0.60	0.60	0.60	0.60	0.61	0.60	0.60	0.60	0.60	0.61	0.61	0.61	0.61	0.61	0.61
	77°F 25°C	TC	11097	11522	11969	12048	12581	11818	11824	11960	12063	12596	12358	12372	12378	12392	12607	13384	13396	13426	13430	13444
		S/T	0.92	1.00	1.00	1.00	1.00	0.72	0.87	0.99	1.00	1.00	0.59	0.73	0.85	0.86	1.00	0.40	0.51	0.61	0.63	0.76
		PI	0.61	0.61	0.61	0.61	0.62	0.61	0.61	0.61	0.61	0.62	0.61	0.61	0.61	0.61	0.62	0.62	0.62	0.62	0.62	0.62
	82°F 27.8°C	TC	11218	11693	12159	12242	12799	11958	11978	12174	12257	12813	12518	12534	12541	12560	12825	13578	13595	13629	13633	13649
		S/T	0.94	1.00	1.00	1.00	1.00	0.73	0.87	1.00	1.00	1.00	0.60	0.74	0.86	0.87	1.00	0.40	0.51	0.62	0.63	0.76
		PI	0.68	0.68	0.68	0.68	0.69	0.68	0.68	0.68	0.68	0.69	0.69	0.69	0.69	0.69	0.69	0.69	0.69	0.69	0.69	0.69
	86°F 30°C	TC	11483	12015	12503	12589	13175	12242	12267	12518	12604	13186	12826	12841	12861	12873	13198	13928	13948	13981	13984	13999
		S/T	0.95	1.00	1.00	1.00	1.00	0.74	0.88	1.00	1.00	1.00	0.60	0.75	0.86	0.88	1.00	0.40	0.51	0.62	0.64	0.77
		PI	0.82	0.82	0.82	0.82	0.83	0.82	0.82	0.82	0.82	0.83	0.83	0.83	0.83	0.83	0.83	0.84	0.84	0.84	0.84	0.84
	95°F 35°C	TC	12229	12251	12514	12588	13081	13011	13015	13019	13020	13108	13573	13575	13581	13583	13589	14653	14647	14649	14648	14659
		S/T	0.80	0.91	1.00	1.00	1.00	0.65	0.75	0.84	0.86	0.96	0.54	0.65	0.73	0.75	0.85	0.39	0.47	0.55	0.56	0.66
		PI	1.09	1.09	1.10	1.10	1.12	1.12	1.12	1.12	1.12	1.12	1.14	1.14	1.14	1.14	1.14	1.19	1.19	1.19	1.19	1.19
	104°F 40°C	TC	10507	10544	10848	10912	11345	11179	11183	11186	11186	11334	11662	11664	11670	11671	11675	12589	12584	12587	12584	12596
		S/T	0.82	0.94	1.00	1.00	1.00	0.66	0.77	0.86	0.88	1.00	0.55	0.66	0.75	0.77	0.87	0.39	0.47	0.56	0.58	0.67
		PI	1.05	1.05	1.07	1.07	1.09	1.08	1.08	1.08	1.08	1.09	1.11	1.11	1.11	1.11	1.11	1.15	1.15	1.15	1.15	1.15
	110°F 43°C	TC	9412	9666	10033	10098	10532	10054	10058	10102	10121	10544	10514	10520	10523	10524	10585	11396	11392	11403	11405	11413
		S/T	0.89	1.00	1.00	1.00	1.00	0.70	0.83	0.94	0.96	1.00	0.58	0.70	0.81	0.83	0.96	0.39	0.49	0.59	0.61	0.73
		PI	1.04	1.05	1.07	1.07	1.09	1.07	1.07	1.07	1.07	1.09	1.09	1.09	1.09	1.09	1.09	1.12	1.12	1.12	1.12	1.12
	115°F 46°C	TC	7623	7911	8221	8277	8646	8143	8145	8216	8287	8656	8531	8539	8541	8541	8663	9259	9254	9269	9270	9275
		S/T	0.92	1.00	1.00	1.00	1.00	0.72	0.86	0.98	1.00	1.00	0.59	0.73	0.84	0.86	1.00	0.40	0.50	0.61	0.63	0.75
		PI	0.85	0.86	0.87	0.87	0.88	0.87	0.87	0.87	0.87	0.88	0.88	0.88	0.88	0.88	0.88	0.91	0.91	0.91	0.91	0.91
	122°F 50°C	TC	5326	5617	5867	5912	6209	5572	5616	5874	5918	6215	5868	5868	5898	5916	6220	6422	6435	6438	6438	6435
		S/T	1.00	1.00	1.00	1.00	1.00	0.80	0.98	1.00	1.00	1.00	0.64	0.81	0.95	0.98	1.00	0.41	0.54	0.67	0.69	0.84
		PI	0.60	0.61	0.61	0.61	0.62	0.61	0.61	0.61	0.61	0.62	0.61	0.61	0.61	0.61	0.62	0.63	0.62	0.62	0.62	0.62

Table 33 – Four-Way Cassette Cooling Performance (12K) (Continued)

Airflow CFM	Outdoor DB	ID WB	60.8°F (16.0°C)					64.4°F (16.0°C)					67.0°F (19.4°C)					71.6°F (22.0°C)				
		ID DB	73.4°F 23.0°C	77.0°F 25.0°C	80.0°F 26.7°C	80.6°F 27.0°C	84.2°F 29.0°C	73.4°F 23.0°C	77.0°F 25.0°C	80.0°F 26.7°C	80.6°F 27.0°C	84.2°F 29.0°C	73.4°F 23.0°C	77.0°F 25.0°C	80.0°F 26.7°C	80.6°F 27.0°C	84.2°F 29.0°C	73.4°F 23.0°C	77.0°F 25.0°C	80.0°F 26.7°C	80.6°F 27.0°C	84.2°F 29.0°C
353	-22°F 30°C	TC	9028	9024	9153	9191	9444	9420	9412	9406	9405	9397	9701	9689	9680	9679	9669	10233	10230	10209	10205	10184
		S/T	0.80	0.91	0.99	0.99	0.99	0.64	0.75	0.84	0.86	0.97	0.55	0.65	0.74	0.75	0.86	0.39	0.47	0.55	0.57	0.67
		PI	0.42	0.42	0.42	0.42	0.42	0.42	0.42	0.42	0.42	0.42	0.42	0.42	0.42	0.42	0.42	0.42	0.42	0.42	0.42	0.42
	-13°F 25°C	TC	9781	9776	9916	9957	10231	10205	10196	10190	10189	10180	10510	10497	10487	10485	10475	11086	11083	11060	11056	11033
		S/T	0.80	0.91	1.00	1.00	1.00	0.65	0.75	0.85	0.86	0.97	0.55	0.65	0.74	0.76	0.86	0.39	0.47	0.56	0.57	0.67
		PI	0.44	0.44	0.44	0.44	0.44	0.44	0.44	0.44	0.44	0.44	0.44	0.44	0.44	0.44	0.44	0.44	0.44	0.44	0.44	0.44
	-4°F 20°C	TC	10533	10528	10678	10723	11018	10990	10981	10974	10973	10964	11318	11304	11293	11292	11281	11939	11935	11911	11906	11881
		S/T	0.80	0.92	1.00	1.00	1.00	0.65	0.76	0.85	0.87	0.98	0.55	0.65	0.74	0.76	0.86	0.39	0.48	0.56	0.57	0.67
		PI	0.46	0.46	0.46	0.46	0.45	0.45	0.45	0.45	0.45	0.45	0.45	0.45	0.45	0.45	0.45	0.46	0.46	0.46	0.46	0.46
	0°F 17.8°C	TC	10883	10876	11078	11124	11430	11349	11337	11328	11327	11441	11683	11666	11652	11650	11645	12311	12308	12307	12309	12317
		S/T	0.81	0.93	1.00	1.00	1.00	0.66	0.77	0.86	0.88	1.00	0.55	0.66	0.75	0.77	0.87	0.39	0.48	0.57	0.58	0.68
		PI	0.46	0.46	0.46	0.46	0.46	0.46	0.46	0.46	0.46	0.46	0.46	0.46	0.46	0.46	0.46	0.47	0.47	0.47	0.47	0.47
	5°F 15°C	TC	11195	11233	11490	11543	11899	11720	11723	11723	11735	11910	12094	12097	12100	12100	12116	12804	12800	12807	12808	12814
		S/T	0.82	0.94	1.00	1.00	1.00	0.66	0.78	0.87	0.88	1.00	0.56	0.67	0.76	0.78	0.88	0.39	0.48	0.57	0.59	0.69
		PI	0.46	0.46	0.46	0.46	0.47	0.47	0.47	0.47	0.47	0.47	0.47	0.47	0.47	0.47	0.47	0.48	0.48	0.48	0.48	0.48
	14°F 10°C	TC	11433	11428	11661	11716	12079	12001	11991	11982	11981	12093	12412	12397	12384	12382	12370	13198	13194	13169	13164	13136
		S/T	0.81	0.93	1.00	1.00	1.00	0.65	0.76	0.86	0.87	1.00	0.55	0.66	0.75	0.76	0.87	0.39	0.48	0.56	0.57	0.67
		PI	0.48	0.48	0.48	0.48	0.48	0.48	0.48	0.48	0.48	0.48	0.48	0.48	0.48	0.48	0.48	0.48	0.48	0.48	0.48	0.48
	17°F 10°C	TC	11486	11523	11790	11847	12232	12058	12063	12065	12075	12245	12469	12474	12479	12479	12495	13261	13258	13256	13258	13269
		S/T	0.82	0.93	1.00	1.00	1.00	0.66	0.77	0.87	0.88	1.00	0.55	0.66	0.76	0.77	0.87	0.39	0.48	0.57	0.58	0.68
		PI	0.48	0.48	0.48	0.48	0.48	0.48	0.48	0.48	0.48	0.48	0.48	0.48	0.48	0.48	0.48	0.49	0.49	0.49	0.49	0.49
	23°F 5°C	TC	11506	11555	11854	11913	12305	12088	12092	12093	12109	12318	12505	12510	12513	12513	12533	13297	13293	13302	13304	13312
		S/T	0.83	0.95	1.00	1.00	1.00	0.66	0.78	0.88	0.89	1.00	0.56	0.67	0.76	0.78	0.89	0.39	0.48	0.57	0.59	0.69
		PI	0.51	0.51	0.51	0.51	0.52	0.51	0.51	0.51	0.51	0.52	0.52	0.52	0.52	0.52	0.52	0.53	0.53	0.53	0.53	0.53
	35°F 1.7°C	TC	11654	11655	11723	11756	12135	12199	12199	12200	12200	12232	12581	12580	12581	12581	12582	13289	13286	13286	13285	13286
		S/T	0.78	0.88	0.97	0.99	1.00	0.63	0.73	0.82	0.83	0.93	0.54	0.63	0.72	0.73	0.83	0.39	0.46	0.54	0.56	0.65
		PI	0.53	0.53	0.53	0.54	0.56	0.56	0.56	0.56	0.56	0.56	0.59	0.59	0.59	0.59	0.59	0.64	0.64	0.64	0.64	0.64
	41°F 5°C	TC	12168	12169	12265	12351	12716	12734	12734	12735	12735	12779	13132	13131	13131	13132	13132	13868	13865	13864	13863	13865
		S/T	0.78	0.89	0.98	1.00	1.00	0.64	0.74	0.83	0.84	0.94	0.54	0.64	0.72	0.74	0.84	0.39	0.47	0.55	0.56	0.66
		PI	0.55	0.55	0.56	0.56	0.59	0.59	0.59	0.59	0.59	0.59	0.61	0.61	0.61	0.61	0.61	0.67	0.67	0.67	0.67	0.67
	47°F 8.3°C	TC	12682	12691	12861	12918	13301	13270	13270	13270	13270	13331	13682	13681	13682	13682	13682	14448	14445	14444	14443	14444
		S/T	0.79	0.90	1.00	1.00	1.00	0.64	0.75	0.84	0.85	0.96	0.54	0.65	0.73	0.75	0.85	0.39	0.47	0.55	0.57	0.67
		PI	0.57	0.57	0.59	0.59	0.61	0.61	0.61	0.61	0.61	0.62	0.64	0.64	0.64	0.64	0.64	0.70	0.70	0.70	0.70	0.70
	50°F 10°C	TC	12449	12792	13224	13300	13816	13152	13159	13250	13292	13829	13665	13683	13690	13691	13823	14607	14646	14683	14688	14706
		S/T	0.90	1.00	1.00	1.00	1.00	0.71	0.85	0.96	0.99	1.00	0.59	0.72	0.83	0.85	0.99	0.40	0.50	0.60	0.62	0.74
		PI	0.64	0.64	0.64	0.64	0.64	0.64	0.64	0.64	0.64	0.64	0.64	0.64	0.64	0.64	0.64	0.64	0.64	0.64	0.64	0.64
	59°F 15°C	TC	12431	12867	13324	13405	13951	13153	13171	13320	13419	13964	13695	13709	13714	13734	13976	14706	14736	14765	14768	14781
		S/T	0.92	1.00	1.00	1.00	1.00	0.73	0.86	1.00	1.00	1.00	0.60	0.73	0.85	0.86	1.00	0.40	0.51	0.61	0.63	0.76
		PI	0.65	0.65	0.65	0.65	0.66	0.65	0.65	0.65	0.65	0.66	0.66	0.65	0.65	0.65	0.66	0.66	0.66	0.66	0.66	0.66
	68°F 20°C	TC	12407	12937	13417	13502	14075	13135	13165	13431	13517	14089	13703	13713	13738	13750	14101	14765	14792	14816	14818	14826
		S/T	0.95	1.00	1.00	1.00	1.00	0.74	0.89	1.00	1.00	1.00	0.61	0.75	0.87	0.89	1.00	0.40	0.51	0.63	0.65	0.78
		PI	0.66	0.66	0.66	0.66	0.67	0.66	0.66	0.66	0.66	0.67	0.67	0.67	0.67	0.67	0.67	0.68	0.67	0.67	0.67	0.67
	77°F 25°C	TC	12373	12969	13477	13566	14173	13117	13159	13491	13582	14187	13711	13727	13762	13777	14199	14809	14854	14888	14892	14906
		S/T	0.97	1.00	1.00	1.00	1.00	0.75	0.90	1.00	1.00	1.00	0.61	0.76	0.88	0.90	1.00	0.40	0.52	0.63	0.65	0.79
		PI	0.67	0.67	0.67	0.68	0.68	0.67	0.67	0.67	0.68	0.68	0.68	0.68	0.68	0.68	0.68	0.68	0.68	0.68	0.68	0.68
	82°F 27.8°C	TC	12518	13157	13687	13780	14411	13265	13316	13699	13796	14426	13882	13899	13943	13960	14439	15009	15066	15105	15109	15126
		S/T	0.99	1.00	1.00	1.00	1.00	0.76	0.91	1.00	1.00	1.00	0.62	0.77	0.89	0.92	1.00	0.40	0.52	0.64	0.66	0.80
		PI	0.75	0.75	0.75	0.75	0.76	0.75	0.75	0.75	0.75	0.76	0.76	0.76	0.76	0.76	0.76	0.76	0.76	0.76	0.76	0.76
	86°F 30°C	TC	12883	13526	14080	14178	14838	13586	13649	14095	14194	14853	14230	14247	14299	14319	14866	15406	15465	15502	15506	15520
		S/T	1.00	1.00	1.00	1.00	1.00	0.77	0.93	1.00	1.00	1.00	0.62	0.78	0.91	0.93	1.00	0.40	0.52	0.64	0.66	0.81
		PI	0.90	0.90	0.91	0.91	0.91	0.91	0.91	0.91	0.91	0.91	0.91	0.91	0.91	0.91	0.91	0.92	0.92	0.92	0.92	0.92
	95°F 35°C	TC	13612	13686	14128	14212	14773	14467	14475	14480	14497	14792	15088	15091	15100	15101	15126	16258	16251	16255	16259	16281
		S/T	0.83	0.95	1.00	1.00	1.00	0.66	0.78	0.88	0.89	1.00	0.56	0.67	0.76	0.78	0.88	0.39	0.48	0.57	0.58	0.68
		PI	1.19	1.20	1.22	1.22	1.24	1.23	1.23	1.23	1.23	1.25	1.26	1.26	1.26	1.26	1.26	1.31	1.31	1.31	1.31	1.31
	104°F 40°C	TC	11696	11803	12247	12321	12812	12432	12440	12461	12475	12828	12963	12968	12975	12976	13012	13972	13967	13973	13978	13993
		S/T	0.85	0.98	1.00	1.00	1.00	0.68	0.80	0.90	0.92	1.00	0.56	0.68	0.78	0.80	0.91	0.39	0.48	0.58	0.59	0.70
		PI	1.16	1.16	1.18	1.19	1.21	1.19	1.19	1.20	1.20	1.21	1.22	1.22	1.22	1.22	1.22	1.27	1.27	1.27	1.27	1.27
	110°F 43°C	TC	10505	10909	11325	11399	11892	11185	11188	11313	11412	11905	11688	11697	11700	11709	11915	12651	12652	12671	12673	12680
		S/T	0.92	1.00	1.00	1.00	1.00	0.72	0.87	0.99	1.00	1.00	0.60	0.73	0.85	0.86	1.00	0.40	0.51	0.61	0.63	0.76
		PI	1.15	1.17	1.18	1.18	1.20	1.18	1.18	1.18	1.19	1.20	1.20	1.20	1.20	1.20	1.20	1.24	1.24	1.24	1.24	1.23
	115°F 46°C	TC	8515	8925	9278	9347	9759	9055	9073	9289	9359	9769	9477	9483	9496	9506	9777	10276	10284	10298	10300	10303
		S/T	0.96	1.00	1.00	1.00	1.00	0.75	0.89	1.00	1.00	1.00	0.61	0.75	0.87	0.90	1.00	0.40	0.52	0.63	0.65	0.78
		PI	0.94	0.95	0.97	0.97	0.98	0.96	0.96	0.97	0.97	0.98	0.97	0.97	0.97	0.97	0.98	1.00	1.00	1.00	1.00	1.00
	122°F 50°C	TC	5938	6265	6546	6595	6928	6127	6272	6553	6602	6934	6452	6451	6558	6607	6939	7046	7073	7075	7074	7083
		S/T	1.00	1.00	1.00	1.00	1.00	0.84	1.00	1.00	1.00	1.00	0.67	0.85	1.00	1.00	1.00	0.41	0.55	0.69	0.72	0.88
		PI	0.66	0.67	0.67	0.68	0.68	0.67	0.67	0.67	0.68	0.68	0.67	0.67	0.67	0.68	0.68	0.69	0.69	0.68	0.68	0.68

NOTE: Values in gray are extrapolated based on tested performance.

Table 34 – Four-Way Cassette Heating Performance (12K)

AIRFLOW (CFM)	OUTDOOR DB	HEATING PERFORMANCE AT INDOOR DRY BULB TEMPERATURE									
		TC: Total Heating Capacity (BTU/hr)					PI: Power Input (kW)				
		Indoor Conditions (DB)					Indoor Conditions (DB)				
		60.8°F (16.0°C)	68°F (20.0°C)	70°F (21.1°C)	71.6°F (22.0°C)	75.2°F (24.0°C)	60.8°F (16.0°C)	68°F (20.0°C)	70°F (21.1°C)	71.6°F (22.0°C)	75.2°F (24.0°C)
182	-22°F (-30.0°C)	3085	3024	3008	2875	2849	0.96	0.97	0.97	0.97	0.97
	-13°F (-25.0°C)	4179	4095	4075	3744	3710	1.00	1.01	1.01	1.01	1.02
	-4°F (-20.0°C)	5597	5485	5457	5014	4969	1.05	1.06	1.06	1.06	1.06
	0°F (-17.8°C)	6923	6785	6751	6203	6147	1.17	1.18	1.19	1.19	1.19
	5°F (-15.0°C)	8581	8410	8368	7688	7619	1.33	1.34	1.35	1.35	1.36
	14°F (-10.0°C)	9365	9178	9132	8390	8315	1.38	1.39	1.40	1.40	1.40
	17°F (-8.3°C)	9626	9434	9386	8624	8547	1.40	1.41	1.41	1.42	1.42
	22°F (-5.6°C)	10113	9911	9861	9060	8979	1.38	1.39	1.39	1.40	1.40
	27°F (-2.8°C)	10600	10388	10336	9496	9411	1.36	1.37	1.37	1.38	1.38
	32°F (0.0°C)	11086	10865	10810	9932	9843	1.34	1.35	1.35	1.36	1.36
	35°F (1.7°C)	11378	11151	11095	10194	10102	1.33	1.34	1.34	1.35	1.35
	37°F (2.8°C)	11509	11279	11223	10311	10218	1.28	1.29	1.30	1.30	1.30
	42°F (5.6°C)	11836	11600	11542	10604	10509	1.17	1.18	1.18	1.18	1.19
	44.6°F (7.0°C)	11967	11728	11669	10721	10625	1.12	1.13	1.13	1.14	1.14
	47°F (8.3°C)	12163	11920	11860	10897	10799	1.05	1.06	1.06	1.07	1.07
	52°F (11.1°C)	11973	11733	11675	10727	10630	0.93	0.94	0.94	0.94	0.95
	57F (13.9°C)	11782	11547	11489	10556	10461	0.81	0.82	0.82	0.82	0.83
	59°F (15.0°C)	11706	11472	11415	10488	10393	0.77	0.77	0.77	0.78	0.78
	62°F (16.7°C)	11592	11360	11303	10385	10292	0.69	0.70	0.70	0.70	0.71
	64.4°F (18.0°C)	11501	11271	11214	10304	10211	0.64	0.64	0.64	0.64	0.65
	69.8°F (21.0°C)	11295	11069	11014	10119	10028	0.51	0.51	0.51	0.51	0.52
	75.2°F (24.0°C)	11089	10868	10813	9935	9846	0.38	0.38	0.38	0.38	0.39
265	-22°F (-30.0°C)	3498	3428	3411	3328	3298	1.13	1.14	1.14	1.14	1.15
	-13°F (-25.0°C)	4646	4553	4530	4334	4295	1.18	1.19	1.19	1.19	1.19
	-4°F (-20.0°C)	6222	6098	6067	5804	5752	1.23	1.24	1.25	1.25	1.25
	0°F (-17.8°C)	7697	7543	7506	7180	7115	1.38	1.39	1.40	1.40	1.40
	5°F (-15.0°C)	9541	9350	9303	8900	8820	1.57	1.58	1.58	1.59	1.59
	14°F (-10.0°C)	10412	10204	10153	9712	9625	1.63	1.64	1.64	1.65	1.65
	17°F (-8.3°C)	10702	10488	10436	9983	9893	1.64	1.66	1.66	1.66	1.67
	22°F (-5.6°C)	11244	11019	10964	10488	10394	1.62	1.64	1.64	1.64	1.65
	27°F (-2.8°C)	11785	11549	11491	10993	10894	1.60	1.61	1.62	1.62	1.63
	32°F (0.0°C)	12326	12079	12019	11498	11394	1.58	1.59	1.59	1.60	1.60
	35°F (1.7°C)	12651	12398	12336	11800	11694	1.56	1.58	1.58	1.58	1.59
	37°F (2.8°C)	12796	12540	12477	11936	11829	1.51	1.52	1.53	1.53	1.53
	42°F (5.6°C)	13160	12896	12832	12275	12165	1.37	1.39	1.39	1.39	1.40
	44.6°F (7.0°C)	13305	13039	12974	12411	12299	1.32	1.33	1.33	1.34	1.34
	47°F (8.3°C)	13523	13253	13186	12614	12501	1.24	1.25	1.25	1.25	1.26
	52°F (11.1°C)	13312	13045	12980	12417	12305	1.10	1.11	1.11	1.11	1.12
	57F (13.9°C)	13100	12838	12774	12219	12109	0.96	0.97	0.97	0.97	0.97
	59°F (15.0°C)	13015	12755	12691	12140	12031	0.90	0.91	0.91	0.91	0.92
	62°F (16.7°C)	12888	12630	12567	12022	11914	0.82	0.82	0.83	0.83	0.83
	64.4°F (18.0°C)	12786	12531	12468	11927	11820	0.75	0.76	0.76	0.76	0.76
	69.8°F (21.0°C)	12558	12307	12245	11714	11608	0.60	0.60	0.60	0.61	0.61
	75.2°F (24.0°C)	12329	12083	12022	11501	11397	0.45	0.45	0.45	0.45	0.45

Table 34 – Four-Way Cassette Heating Performance (12K) (Continued)

AIRFLOW (CFM)	OUTDOOR DB	HEATING PERFORMANCE AT INDOOR DRY BULB TEMPERATURE									
		TC: Total Heating Capacity (BTU/hr)					PI: Power Input (kW)				
		Indoor Conditions (DB)					Indoor Conditions (DB)				
		60.8°F (16.0°C)	68°F (20.0°C)	70°F (21.1°C)	71.6°F (22.0°C)	75.2°F (24.0°C)	60.8°F (16.0°C)	68°F (20.0°C)	70°F (21.1°C)	71.6°F (22.0°C)	75.2°F (24.0°C)
312	-22°F (-30.0°C)	3966	3887	3868	3852	3817	1.19	1.20	1.20	1.20	1.21
	-13°F (-25.0°C)	5165	5062	5037	5017	4972	1.24	1.25	1.25	1.25	1.26
	-4°F (-20.0°C)	6918	6780	6746	6719	6658	1.30	1.31	1.31	1.31	1.32
	0°F (-17.8°C)	8558	8387	8345	8311	8237	1.46	1.47	1.47	1.47	1.48
	5°F (-15.0°C)	10608	10395	10344	10302	10209	1.65	1.67	1.67	1.67	1.68
	14°F (-10.0°C)	11576	11345	11288	11243	11142	1.71	1.73	1.73	1.73	1.74
	17°F (-8.3°C)	11899	11661	11603	11556	11452	1.73	1.75	1.75	1.75	1.76
	22°F (-5.6°C)	12501	12251	12189	12141	12031	1.71	1.72	1.73	1.73	1.74
	27°F (-2.8°C)	13102	12840	12776	12725	12610	1.68	1.70	1.70	1.70	1.71
	32°F (0.0°C)	13704	13430	13363	13309	13190	1.66	1.67	1.68	1.68	1.69
	35°F (1.7°C)	14065	13784	13715	13660	13537	1.65	1.66	1.66	1.67	1.67
	37°F (2.8°C)	14227	13942	13872	13817	13693	1.59	1.60	1.61	1.61	1.62
	42°F (5.6°C)	14631	14338	14267	14210	14082	1.45	1.46	1.46	1.46	1.47
	44.6°F (7.0°C)	14793	14497	14424	14367	14237	1.39	1.40	1.40	1.41	1.41
	47°F (8.3°C)	15035	14734	14661	14602	14471	1.30	1.31	1.32	1.32	1.32
	52°F (11.1°C)	14800	14504	14431	14374	14244	1.16	1.17	1.17	1.17	1.17
	57F (13.9°C)	14564	14273	14202	14145	14018	1.01	1.02	1.02	1.02	1.02
	59°F (15.0°C)	14470	14181	14110	14054	13927	0.95	0.96	0.96	0.96	0.96
	62°F (16.7°C)	14329	14042	13972	13916	13791	0.86	0.87	0.87	0.87	0.87
	64.4°F (18.0°C)	14216	13932	13862	13807	13682	0.79	0.80	0.80	0.80	0.80
	69.8°F (21.0°C)	13962	13683	13614	13560	13438	0.63	0.63	0.64	0.64	0.64
	75.2°F (24.0°C)	13708	13434	13366	13313	13193	0.47	0.47	0.47	0.48	0.48
353	-22°F (-30.0°C)	4410	4322	4300	4283	4244	1.20	1.21	1.21	1.21	1.22
	-13°F (-25.0°C)	5743	5628	5600	5578	5527	1.25	1.26	1.26	1.27	1.27
	-4°F (-20.0°C)	7692	7538	7500	7470	7403	1.31	1.32	1.32	1.33	1.33
	0°F (-17.8°C)	9515	9324	9278	9241	9158	1.47	1.48	1.48	1.49	1.49
	5°F (-15.0°C)	11794	11558	11500	11454	11351	1.67	1.68	1.69	1.69	1.70
	14°F (-10.0°C)	12870	12613	12550	12500	12387	1.73	1.74	1.75	1.75	1.76
	17°F (-8.3°C)	13229	12965	12900	12848	12733	1.75	1.76	1.77	1.77	1.78
	22°F (-5.6°C)	13898	13620	13552	13498	13377	1.73	1.74	1.74	1.75	1.75
	27°F (-2.8°C)	14567	14276	14205	14148	14020	1.70	1.72	1.72	1.72	1.73
	32°F (0.0°C)	15236	14932	14857	14797	14664	1.68	1.69	1.69	1.70	1.70
	35°F (1.7°C)	15638	15325	15248	15187	15051	1.66	1.68	1.68	1.68	1.69
	37°F (2.8°C)	15817	15501	15424	15362	15224	1.61	1.62	1.62	1.62	1.63
	42°F (5.6°C)	16267	15941	15862	15798	15656	1.46	1.47	1.48	1.48	1.48
	44.6°F (7.0°C)	16447	16118	16037	15973	15829	1.40	1.41	1.42	1.42	1.43
	47°F (8.3°C)	16716	16382	16300	16235	16089	1.32	1.33	1.33	1.33	1.34
	52°F (11.1°C)	16455	16125	16045	15981	15837	1.17	1.18	1.18	1.18	1.19
	57F (13.9°C)	16193	15869	15790	15726	15585	1.02	1.03	1.03	1.03	1.03
	59°F (15.0°C)	16088	15766	15688	15625	15484	0.96	0.97	0.97	0.97	0.97
	62°F (16.7°C)	15931	15613	15534	15472	15333	0.87	0.88	0.88	0.88	0.88
	64.4°F (18.0°C)	15806	15489	15412	15350	15212	0.80	0.80	0.81	0.81	0.81
	69.8°F (21.0°C)	15523	15212	15136	15076	14940	0.64	0.64	0.64	0.64	0.65
	75.2°F (24.0°C)	15240	14936	14861	14801	14668	0.47	0.48	0.48	0.48	0.48

NOTE: Values in gray are extrapolated based on tested performance.

Table 35 – Four-Way Cassette Cooling Performance (18K)

Airflow CFM	Out-door DB	ID WB	60.8°F (16.0°C)					64.4°F (16.0°C)					67.0°F (19.4°C)					71.6°F (22.0°C)				
		ID DB	73.4°F 23.0°C	77.0°F 25.0°C	80.0°F 26.7°C	80.6°F 27.0°C	84.2°F 29.0°C	73.4°F 23.0°C	77.0°F 25.0°C	80.0°F 26.7°C	80.6°F 27.0°C	84.2°F 29.0°C	73.4°F 23.0°C	77.0°F 25.0°C	80.0°F 26.7°C	80.6°F 27.0°C	84.2°F 29.0°C	73.4°F 23.0°C	77.0°F 25.0°C	80.0°F 26.7°C	80.6°F 27.0°C	84.2°F 29.0°C
194	-22°F 30°C	TC	13640	13638	13636	13636	13633	14275	14271	14269	14268	14266	14725	14721	14718	14717	14714	15569	15565	15561	15561	15556
		S/T	0.71	0.80	0.87	0.88	0.96	0.59	0.67	0.74	0.75	0.83	0.51	0.59	0.66	0.67	0.74	0.38	0.46	0.51	0.52	0.59
		PI	0.61	0.61	0.61	0.61	0.61	0.61	0.61	0.61	0.61	0.61	0.60	0.60	0.60	0.60	0.60	0.60	0.60	0.60	0.60	0.60
	-13°F 25°C	TC	14777	14774	14772	14772	14769	15464	15460	15458	15457	15454	15952	15948	15944	15944	15940	16867	16862	16858	16858	16852
		S/T	0.72	0.80	0.87	0.88	0.97	0.59	0.67	0.74	0.76	0.83	0.51	0.59	0.66	0.67	0.75	0.38	0.46	0.51	0.52	0.60
		PI	0.64	0.64	0.64	0.64	0.64	0.63	0.63	0.63	0.63	0.63	0.63	0.63	0.63	0.63	0.63	0.62	0.62	0.62	0.62	0.62
	-4°F 20°C	TC	15913	15911	15909	15908	15906	16654	16649	16647	16646	16643	17179	17175	17171	17170	17166	18164	18159	18155	18154	18148
		S/T	0.72	0.80	0.88	0.89	0.97	0.60	0.68	0.75	0.76	0.84	0.52	0.59	0.66	0.67	0.75	0.39	0.47	0.51	0.52	0.60
		PI	0.66	0.66	0.66	0.66	0.66	0.65	0.65	0.65	0.65	0.65	0.65	0.65	0.65	0.65	0.65	0.65	0.65	0.65	0.65	0.65
	0°F 17.8°C	TC	16431	16428	16425	16425	16420	17188	17185	17181	17180	17176	17725	17720	17716	17715	17709	18724	18720	18716	18715	18708
		S/T	0.72	0.81	0.88	0.90	0.98	0.60	0.68	0.75	0.76	0.85	0.52	0.60	0.67	0.68	0.76	0.39	0.47	0.52	0.53	0.60
		PI	0.67	0.67	0.67	0.67	0.67	0.66	0.66	0.66	0.66	0.66	0.66	0.66	0.66	0.66	0.66	0.66	0.66	0.66	0.66	0.66
	5°F 15°C	TC	16946	16946	16946	16946	17200	17793	17789	17789	17789	17791	18401	18400	18397	18397	18398	19567	19562	19558	19557	19557
		S/T	0.73	0.82	0.90	0.91	1.00	0.60	0.69	0.76	0.77	0.86	0.52	0.60	0.67	0.68	0.77	0.39	0.47	0.52	0.53	0.61
		PI	0.67	0.67	0.67	0.67	0.67	0.67	0.67	0.67	0.67	0.67	0.67	0.67	0.67	0.67	0.67	0.68	0.68	0.68	0.68	0.68
	14°F 10°C	TC	17390	17388	17386	17385	17470	18303	18299	18296	18295	18292	18955	18951	18946	18946	18941	20194	20188	20184	20183	20176
		S/T	0.73	0.81	0.89	0.90	0.99	0.60	0.68	0.75	0.76	0.85	0.52	0.60	0.66	0.68	0.76	0.39	0.47	0.51	0.53	0.60
		PI	0.60	0.60	0.60	0.60	0.60	0.60	0.60	0.60	0.60	0.60	0.60	0.60	0.60	0.60	0.60	0.59	0.59	0.59	0.59	0.59
	17°F 10°C	TC	17551	17548	17545	17544	17797	18472	18467	18463	18463	18463	19132	19132	19129	19129	19132	20425	20419	20414	20413	20414
		S/T	0.73	0.82	0.89	0.91	1.00	0.60	0.69	0.76	0.77	0.85	0.52	0.60	0.67	0.68	0.76	0.39	0.47	0.52	0.53	0.61
		PI	0.57	0.57	0.57	0.57	0.57	0.57	0.57	0.57	0.57	0.57	0.57	0.57	0.57	0.57	0.57	0.57	0.57	0.57	0.57	0.57
	23°F 5°C	TC	17405	17406	17406	17417	17735	18342	18339	18338	18339	18341	19016	19015	19012	19012	19014	20312	20306	20302	20301	20301
		S/T	0.74	0.83	0.90	0.91	1.00	0.61	0.69	0.77	0.78	0.86	0.52	0.60	0.67	0.69	0.77	0.39	0.47	0.52	0.53	0.61
		PI	0.62	0.62	0.62	0.62	0.62	0.62	0.62	0.62	0.62	0.62	0.62	0.62	0.62	0.62	0.62	0.63	0.63	0.63	0.63	0.63
	35°F 1.7°C	TC	17257	17255	17254	17254	17278	18150	18149	18147	18146	18145	18783	18779	18778	18777	18774	19965	19961	19957	19956	19955
		S/T	0.70	0.78	0.85	0.86	0.93	0.59	0.66	0.72	0.74	0.81	0.51	0.58	0.64	0.65	0.73	0.39	0.46	0.50	0.51	0.58
		PI	0.66	0.66	0.66	0.66	0.66	0.69	0.69	0.69	0.69	0.69	0.72	0.72	0.72	0.72	0.72	0.78	0.78	0.78	0.78	0.78
	41°F 5°C	TC	17175	17173	17172	17171	17212	18057	18055	18053	18053	18051	18681	18677	18676	18676	18672	19849	19845	19841	19841	19839
		S/T	0.71	0.79	0.86	0.87	0.95	0.59	0.67	0.73	0.74	0.82	0.51	0.59	0.65	0.66	0.73	0.39	0.46	0.51	0.52	0.59
		PI	0.71	0.71	0.71	0.71	0.71	0.76	0.76	0.76	0.76	0.76	0.79	0.79	0.79	0.79	0.79	0.86	0.86	0.86	0.86	0.86
	47°F 8.3°C	TC	17089	17087	17086	17086	17145	17961	17959	17957	17957	17956	18579	18575	18574	18573	18570	19733	19728	19724	19724	19722
		S/T	0.71	0.80	0.87	0.88	0.96	0.59	0.67	0.74	0.75	0.83	0.51	0.59	0.65	0.66	0.74	0.39	0.46	0.51	0.52	0.59
		PI	0.77	0.77	0.77	0.77	0.77	0.82	0.82	0.82	0.82	0.82	0.86	0.86	0.86	0.86	0.86	0.94	0.94	0.94	0.94	0.94
	50°F 10°C	TC	16844	16846	17002	17140	17776	17863	17867	17872	17872	17938	18602	18604	18612	18613	18621	20034	20027	20030	20028	20046
		S/T	0.79	0.89	0.99	1.00	1.00	0.64	0.74	0.82	0.84	0.94	0.54	0.64	0.72	0.73	0.83	0.39	0.46	0.54	0.56	0.65
		PI	0.88	0.88	0.88	0.88	0.88	0.88	0.88	0.88	0.88	0.88	0.88	0.88	0.88	0.88	0.88	0.88	0.88	0.88	0.88	0.88
	59°F 15°C	TC	16866	16892	17224	17325	18002	17939	17942	17946	17946	18056	18723	18719	18726	18727	18733	20229	20220	20222	20221	20236
		S/T	0.80	0.91	1.00	1.00	1.00	0.65	0.75	0.84	0.86	0.96	0.54	0.65	0.73	0.75	0.85	0.39	0.47	0.55	0.56	0.66
		PI	0.93	0.93	0.94	0.94	0.94	0.94	0.94	0.94	0.94	0.94	0.94	0.94	0.94	0.94	0.94	0.95	0.95	0.95	0.95	0.95
	68°F 20°C	TC	16897	16952	17431	17538	18255	18019	18023	18025	18025	18242	18838	18834	18841	18842	18846	20413	20404	20405	20404	20420
		S/T	0.82	0.94	1.00	1.00	1.00	0.66	0.77	0.86	0.88	1.00	0.55	0.66	0.75	0.77	0.87	0.39	0.47	0.56	0.57	0.67
		PI	0.99	0.99	0.99	0.99	1.00	1.00	1.00	1.00	1.00	1.00	1.00	1.00	1.00	1.00	1.00	1.02	1.02	1.02	1.02	1.02
	77°F 25°C	TC	16900	16984	17567	17681	18442	18082	18089	18092	18110	18469	18947	18946	18956	18957	18980	20611	20601	20604	20604	20628
		S/T	0.83	0.96	1.00	1.00	1.00	0.66	0.78	0.88	0.89	1.00	0.55	0.67	0.76	0.78	0.88	0.39	0.48	0.56	0.58	0.68
		PI	1.05	1.05	1.06	1.06	1.06	1.06	1.06	1.06	1.06	1.06	1.07	1.07	1.07	1.07	1.07	1.08	1.08	1.08	1.08	1.08
	82°F 27.8°C	TC	16772	16880	17527	17643	18423	17975	17984	17999	18015	18450	18857	18858	18869	18870	18902	20554	20544	20547	20549	20577
		S/T	0.84	0.97	1.00	1.00	1.00	0.67	0.79	0.88	0.90	1.00	0.56	0.67	0.77	0.78	0.89	0.39	0.48	0.57	0.58	0.68
		PI	1.15	1.15	1.15	1.15	1.16	1.16	1.16	1.16	1.16	1.16	1.16	1.16	1.16	1.16	1.16	1.17	1.17	1.17	1.17	1.17
	86°F 30°C	TC	16509	16653	17347	17464	18249	17716	17723	17748	17765	18276	18596	18599	18609	18610	18652	20294	20284	20288	20292	20318
		S/T	0.85	0.98	1.00	1.00	1.00	0.67	0.80	0.89	0.91	1.00	0.56	0.68	0.77	0.79	0.90	0.39	0.48	0.57	0.59	0.69
		PI	1.29	1.29	1.30	1.30	1.31	1.30	1.30	1.30	1.30	1.31	1.31	1.31	1.31	1.31	1.31	1.33	1.33	1.33	1.33	1.33
	95°F 35°C	TC	16166	16166	16167	16185	16600	17248	17244	17243	17243	17247	18029	18027	18024	18023	18024	19538	19531	19525	19525	19524
		S/T	0.74	0.83	0.91	0.92	1.00	0.61	0.69	0.77	0.78	0.87	0.52	0.60	0.67	0.69	0.77	0.39	0.47	0.52	0.53	0.61
		PI	1.57	1.57	1.57	1.57	1.59	1.62	1.62	1.62	1.62	1.62	1.65	1.65	1.65	1.65	1.65	1.72	1.72	1.72	1.72	1.72
	104°F 40°C	TC	13656	13656	13681	13699	14156	14568	14565	14564	14565	14567	15227	15225	15222	15222	15224	16498	16492	16487	16487	16487
		S/T	0.75	0.85	0.93	0.95	1.00	0.61	0.71	0.78	0.80	0.89	0.52	0.61	0.69	0.70	0.79	0.39	0.45	0.52	0.54	0.62
		PI	1.50	1.50	1.50	1.51	1.53	1.55	1.55	1.55	1.55	1.55	1.58	1.58	1.58	1.58	1.58	1.65	1.65	1.65	1.65	1.65
	110°F 43°C	TC	12072	12089	12360	12440	12964	12926	12924	12927	12927	13001	13541	13540	13541	13542	13545	14729	14723	14722	14722	14721
		S/T	0.80	0.91	1.00	1.00	1.00	0.64	0.75	0.84	0.86	0.96	0.54	0.65	0.73	0.75	0.85	0.39	0.47	0.55	0.56	0.66
		PI	1.48	1.48	1.49	1.50	1.52	1.52	1.52	1.52	1.52	1.52	1.54	1.54	1.54	1.54	1.54	1.59	1.59	1.59	1.59	1.59
	115°F 46°C	TC	10535	10575	10936	11008	11490	11300	11301	11303	11303	11507	11853	11852	11855	11856	11856	12917	12912	12911	12910	12916
		S/T	0.83	0.95	1.00	1.00	1.00	0.66	0.77	0.87	0.89	1.00	0.55	0.66	0.75	0.77	0.88	0.39	0.47	0.56	0.57	0.67
		PI	1.39	1.40	1.41	1.41	1.43	1.42	1.42	1.42	1.42	1.43	1.44	1.44	1.44	1.44	1.44	1.49	1.49	1.49	1.49	1.48
	122°F 50°C	TC	8449	8815	9202	9269	9728	9113	9113	9193	9282	9741	9604	9607	9607	9607	9751	10554	10548	10556	10556	10559
		S/T	0.93	1.00	1.00	1.00	1.00	0.72	0.86	0.99	1.00	1.00	0.59	0.73	0.84	0.86	1.00	0.39	0.50	0.61	0.62	0.75
		PI	1.29	1.29	1.30	1.31	1.32	1.30	1.30	1.30	1.31	1.32	1.31	1.31	1.31	1.31	1.32	1.34	1.34	1.34	1.34	1.34

Manufacturer reserves the right to change, at any time, specifications and designs without notice and without obligations.

Table 35 – Four-Way Cassette Cooling Performance (18K) (Continued)

Airflow CFM	Out-door DB	ID WB	60.8°F (16.0°C)					64.4°F (16.0°C)					67.0°F (19.4°C)					71.6°F (22.0°C)				
		ID DB	73.4°F 23.0°C	77.0°F 25.0°C	80.0°F 26.7°C	80.6°F 27.0°C	84.2°F 29.0°C	73.4°F 23.0°C	77.0°F 25.0°C	80.0°F 26.7°C	80.6°F 27.0°C	84.2°F 29.0°C	73.4°F 23.0°C	77.0°F 25.0°C	80.0°F 26.7°C	80.6°F 27.0°C	84.2°F 29.0°C	73.4°F 23.0°C	77.0°F 25.0°C	80.0°F 26.7°C	80.6°F 27.0°C	84.2°F 29.0°C
318	-22°F 30°C	TC	13991	13988	13985	13985	14272	14621	14617	14613	14612	14607	15067	15062	15057	15056	15049	15905	15901	15894	15894	15884
		S/T	0.74	0.83	0.91	0.93	0.99	0.61	0.70	0.77	0.79	0.88	0.52	0.61	0.68	0.70	0.78	0.38	0.45	0.52	0.54	0.62
		PI	0.61	0.61	0.61	0.61	0.61	0.60	0.60	0.60	0.60	0.60	0.60	0.60	0.60	0.60	0.60	0.60	0.60	0.60	0.60	0.60
	-13°F 25°C	TC	15157	15154	15151	15150	15461	15839	15835	15830	15830	15824	16323	16318	16312	16311	16303	17230	17226	17219	17218	17207
		S/T	0.75	0.84	0.92	0.93	1.00	0.61	0.70	0.78	0.79	0.88	0.52	0.61	0.69	0.70	0.79	0.38	0.46	0.53	0.54	0.62
		PI	0.63	0.63	0.63	0.63	0.63	0.62	0.62	0.62	0.62	0.63	0.62	0.62	0.62	0.62	0.62	0.62	0.62	0.62	0.62	0.62
	-4°F 20°C	TC	16323	16319	16316	16316	16650	17058	17053	17048	17047	17042	17578	17573	17567	17565	17558	18556	18551	18543	18543	18531
		S/T	0.75	0.84	0.92	0.94	1.00	0.61	0.71	0.78	0.79	0.88	0.53	0.61	0.69	0.70	0.79	0.39	0.46	0.53	0.54	0.63
		PI	0.65	0.65	0.65	0.65	0.65	0.65	0.65	0.65	0.65	0.65	0.64	0.64	0.64	0.64	0.65	0.65	0.65	0.65	0.65	0.65
	0°F 17.8°C	TC	16856	16852	16848	16847	17267	17608	17602	17595	17594	17586	18140	18132	18124	18123	18112	19127	19123	19121	19120	19122
		S/T	0.75	0.85	0.93	0.95	1.00	0.62	0.71	0.79	0.80	0.90	0.53	0.62	0.70	0.71	0.80	0.39	0.46	0.53	0.55	0.63
		PI	0.66	0.66	0.66	0.66	0.66	0.65	0.66	0.66	0.66	0.66	0.65	0.65	0.65	0.65	0.66	0.66	0.66	0.66	0.66	0.66
	5°F 15°C	TC	17369	17370	17425	17450	17960	18215	18214	18217	18217	18239	18821	18820	18822	18822	18826	19978	19973	19973	19972	19973
		S/T	0.76	0.86	0.94	0.96	1.00	0.62	0.72	0.80	0.81	0.90	0.53	0.62	0.70	0.72	0.81	0.39	0.46	0.54	0.55	0.64
		PI	0.66	0.66	0.66	0.66	0.66	0.66	0.66	0.66	0.66	0.66	0.67	0.67	0.67	0.67	0.67	0.68	0.68	0.68	0.68	0.68
	14°F 10°C	TC	17834	17830	17827	17826	18332	18745	18739	18734	18733	18727	19396	19390	19383	19382	19373	20634	20628	20620	20619	20606
		S/T	0.75	0.85	0.93	0.95	1.00	0.62	0.71	0.79	0.80	0.89	0.53	0.62	0.69	0.71	0.79	0.39	0.46	0.53	0.54	0.63
		PI	0.60	0.60	0.60	0.60	0.60	0.59	0.59	0.59	0.59	0.59	0.59	0.59	0.59	0.59	0.59	0.59	0.59	0.59	0.59	0.59
	17°F 10°C	TC	17987	17981	18028	18053	18594	18905	18899	18903	18904	18924	19568	19567	19570	19572	19578	20851	20845	20847	20846	20851
		S/T	0.76	0.86	0.94	0.96	1.00	0.62	0.72	0.80	0.81	0.90	0.53	0.62	0.70	0.71	0.80	0.39	0.46	0.53	0.55	0.63
		PI	0.57	0.57	0.57	0.57	0.57	0.57	0.57	0.57	0.57	0.57	0.57	0.57	0.57	0.57	0.57	0.57	0.57	0.57	0.57	0.57
	23°F 5°C	TC	17841	17842	17915	17947	18536	18777	18776	18780	18780	18810	19449	19449	19451	19451	19456	20738	20732	20732	20731	20735
		S/T	0.77	0.87	0.95	0.97	1.00	0.62	0.72	0.80	0.82	0.91	0.53	0.63	0.71	0.72	0.81	0.39	0.46	0.54	0.55	0.64
		PI	0.61	0.61	0.61	0.61	0.61	0.61	0.61	0.61	0.61	0.61	0.62	0.62	0.62	0.62	0.62	0.63	0.63	0.63	0.63	0.63
	35°F 1.7°C	TC	17717	17715	17716	17716	17944	18598	18594	18593	18593	18594	19216	19214	19211	19211	19210	20371	20366	20362	20361	20360
		S/T	0.73	0.81	0.89	0.90	1.00	0.60	0.68	0.76	0.77	0.85	0.52	0.60	0.67	0.68	0.76	0.39	0.47	0.52	0.53	0.60
		PI	0.65	0.65	0.65	0.65	0.66	0.69	0.69	0.69	0.69	0.69	0.72	0.72	0.72	0.72	0.72	0.78	0.78	0.78	0.78	0.78
	41°F 5°C	TC	17585	17628	17628	17633	17924	18500	18496	18495	18495	18495	19111	19110	19107	19106	19106	20253	20248	20244	20243	20242
		S/T	0.74	0.82	0.90	0.91	1.00	0.60	0.69	0.76	0.78	0.86	0.52	0.60	0.67	0.69	0.77	0.39	0.45	0.52	0.53	0.61
		PI	0.71	0.71	0.71	0.71	0.72	0.75	0.75	0.75	0.75	0.75	0.79	0.79	0.79	0.79	0.79	0.86	0.86	0.86	0.86	0.86
	47°F 8.3°C	TC	17540	17539	17539	17556	17902	18400	18397	18396	18396	18396	19007	19005	19002	19002	19001	20136	20131	20127	20127	20125
		S/T	0.74	0.83	0.91	0.92	1.00	0.61	0.70	0.77	0.78	0.87	0.52	0.61	0.68	0.69	0.78	0.39	0.45	0.52	0.53	0.62
		PI	0.76	0.76	0.76	0.77	0.79	0.82	0.82	0.82	0.82	0.82	0.85	0.85	0.85	0.85	0.85	0.93	0.93	0.93	0.93	0.93
	50°F 10°C	TC	17253	17326	17816	17917	18594	18277	18289	18293	18312	18617	19019	19030	19041	19043	19070	20436	20428	20452	20458	20485
		S/T	0.83	0.95	1.00	1.00	1.00	0.66	0.78	0.87	0.88	1.00	0.55	0.66	0.76	0.77	0.88	0.39	0.48	0.56	0.58	0.68
		PI	0.87	0.87	0.87	0.87	0.87	0.87	0.87	0.87	0.87	0.87	0.87	0.87	0.87	0.87	0.87	0.87	0.87	0.87	0.87	0.87
	59°F 15°C	TC	17277	17400	18015	18123	18843	18358	18367	18394	18411	18867	19140	19149	19158	19160	19206	20642	20633	20654	20658	20680
		S/T	0.85	0.97	1.00	1.00	1.00	0.67	0.79	0.89	0.91	1.00	0.56	0.68	0.77	0.79	0.90	0.39	0.48	0.57	0.59	0.69
		PI	0.93	0.93	0.93	0.93	0.93	0.93	0.93	0.93	0.93	0.93	0.94	0.94	0.94	0.94	0.94	0.94	0.94	0.94	0.94	0.94
	68°F 20°C	TC	17309	17600	18239	18353	19115	18442	18449	18500	18522	19140	19259	19270	19276	19277	19352	20835	20826	20846	20850	20867
		S/T	0.87	1.00	1.00	1.00	1.00	0.69	0.81	0.91	0.93	1.00	0.57	0.69	0.79	0.81	0.93	0.39	0.49	0.58	0.60	0.71
		PI	0.98	0.98	0.99	0.99	1.00	0.99	0.99	0.99	0.99	1.00	1.00	1.00	1.00	1.00	1.00	1.01	1.01	1.01	1.01	1.01
	77°F 25°C	TC	17311	17715	18394	18514	19324	18508	18517	18588	18618	19349	19367	19384	19393	19394	19494	21028	21018	21051	21057	21081
		S/T	0.88	1.00	1.00	1.00	1.00	0.69	0.82	0.93	0.95	1.00	0.57	0.70	0.80	0.82	0.94	0.39	0.49	0.59	0.60	0.72
		PI	1.05	1.05	1.05	1.05	1.06	1.05	1.05	1.06	1.06	1.06	1.06	1.06	1.06	1.06	1.06	1.07	1.07	1.07	1.07	1.07
	82°F 27.8°C	TC	17193	17660	18356	18479	19308	18399	18409	18497	18534	19334	19273	19294	19304	19305	19427	20966	20970	20996	21002	21029
		S/T	0.88	1.00	1.00	1.00	1.00	0.70	0.83	0.94	0.96	1.00	0.58	0.70	0.81	0.83	0.96	0.39	0.49	0.59	0.61	0.72
		PI	1.14	1.14	1.15	1.15	1.15	1.15	1.15	1.15	1.15	1.15	1.16	1.15	1.15	1.15	1.16	1.17	1.17	1.17	1.17	1.17
	86°F 30°C	TC	16935	17470	18170	18294	19128	18134	18143	18251	18300	19154	19009	19029	19038	19039	19187	20703	20704	20735	20740	20764
		S/T	0.90	1.00	1.00	1.00	1.00	0.71	0.84	0.96	0.98	1.00	0.58	0.71	0.82	0.84	0.97	0.39	0.50	0.60	0.61	0.73
		PI	1.29	1.29	1.30	1.30	1.31	1.30	1.30	1.30	1.30	1.31	1.31	1.30	1.30	1.30	1.31	1.32	1.32	1.32	1.32	1.32
	95°F 35°C	TC	16577	16581	16672	16715	17404	17661	17659	17663	17664	17696	18440	18440	18439	18440	18449	19943	19936	19930	19940	19934
		S/T	0.77	0.87	0.96	0.98	1.00	0.63	0.72	0.80	0.82	0.91	0.53	0.62	0.70	0.72	0.81	0.39	0.46	0.53	0.55	0.63
		PI	1.56	1.56	1.56	1.56	1.59	1.61	1.61	1.61	1.61	1.61	1.64	1.64	1.64	1.64	1.64	1.71	1.71	1.71	1.71	1.71
	104°F 40°C	TC	14000	14002	14146	14277	14839	14914	14913	14917	14918	14971	15573	15572	15573	15574	15580	16838	16832	16827	16832	16831
		S/T	0.79	0.89	0.99	1.00	1.00	0.63	0.74	0.82	0.84	0.94	0.54	0.64	0.72	0.73	0.83	0.39	0.46	0.54	0.55	0.65
		PI	1.49	1.49	1.50	1.51	1.54	1.54	1.54	1.54	1.54	1.54	1.57	1.57	1.57	1.57	1.57	1.64	1.64	1.64	1.64	1.64
	110°F 43°C	TC	12373	12467	12948	13031	13587	13228	13233	13244	13256	13606	13848	13848	13853	13854	13878	15031	15027	15027	15028	15039
		S/T	0.85	0.97	1.00	1.00	1.00	0.67	0.79	0.89	0.91	1.00	0.56	0.68	0.77	0.79	0.90	0.39	0.48	0.57	0.59	0.69
		PI	1.47	1.48	1.50	1.50	1.52	1.51	1.51	1.51	1.51	1.52	1.53	1.53	1.53	1.53	1.53	1.58	1.58	1.58	1.58	1.58
	115°F 46°C	TC	10797	11027	11458	11534	12043	11566	11570	11601	11618	12059	12121	12124	12128	12129	12174	13186	13180	13184	13187	13197
		S/T	0.88	1.00	1.00	1.00	1.00	0.69	0.82	0.92	0.94	1.00	0.57	0.69	0.80	0.82	0.94	0.39	0.49	0.58	0.60	0.71
		PI	1.39	1.39	1.41	1.41	1.43	1.42	1.42	1.42	1.42	1.43	1.44	1.44	1.44	1.44	1.44	1.48	1.48	1.48	1.48	1.48
	122°F 50°C	TC	8723	9215	9622	9695	10179	9313	9337	9634	9707	10190	9810	9813	9828	9839	10200	10759	10763	10772	10772	10771
		S/T	1.00	1.00	1.00	1.00	1.00	0.76	0.92	1.00	1.00	1.00	0.62	0.77	0.89	0.92	1.00	0.40	0.52	0.64	0.66	0.79
		PI	1.28	1.29	1.30	1.30	1.31	1.29	1.29	1.30	1.30	1.31	1.31	1.31	1.31	1.31	1.31	1.33	1.33	1.33	1.33	1.33

Manufacturer reserves the right to change, at any time, specifications and designs without notice and without obligations.

Table 35 – Four-Way Cassette Cooling Performance (18K) (Continued)

Airflow CFM	Out-door DB	ID WB	60.8°F (16.0°C)					64.4°F (16.0°C)					67.0°F (19.4°C)					71.6°F (22.0°C)				
		ID DB	73.4°F 23.0°C	77.0°F 25.0°C	80.0°F 26.7°C	80.6°F 27.0°C	84.2°F 29.0°C	73.4°F 23.0°C	77.0°F 25.0°C	80.0°F 26.7°C	80.6°F 27.0°C	84.2°F 29.0°C	73.4°F 23.0°C	77.0°F 25.0°C	80.0°F 26.7°C	80.6°F 27.0°C	84.2°F 29.0°C	73.4°F 23.0°C	77.0°F 25.0°C	80.0°F 26.7°C	80.6°F 27.0°C	84.2°F 29.0°C
388	-22°F 30°C	TC	14344	14339	14335	14419	14843	14976	14968	14961	14960	14949	15423	15415	15405	15403	15392	16269	16265	16253	16249	16225
		S/T	0.77	0.87	0.96	0.99	0.99	0.63	0.73	0.81	0.82	0.93	0.53	0.63	0.71	0.73	0.82	0.38	0.46	0.54	0.55	0.64
		PI	0.61	0.61	0.61	0.61	0.60	0.60	0.60	0.60	0.60	0.60	0.60	0.60	0.60	0.60	0.60	0.60	0.60	0.60	0.60	0.60
	-13°F 25°C	TC	15540	15534	15530	15620	16080	16224	16215	16208	16206	16195	16708	16699	16688	16686	16675	17625	17620	17607	17603	17577
		S/T	0.77	0.88	0.97	1.00	1.00	0.63	0.73	0.81	0.83	0.93	0.54	0.63	0.71	0.73	0.83	0.39	0.46	0.54	0.56	0.65
		PI	0.63	0.63	0.63	0.63	0.63	0.63	0.63	0.63	0.63	0.63	0.62	0.62	0.62	0.63	0.63	0.63	0.63	0.63	0.63	0.63
	-4°F 20°C	TC	16735	16729	16724	16822	17317	17472	17462	17454	17453	17441	17993	17984	17972	17970	17958	18981	18976	18962	18957	18929
		S/T	0.78	0.88	0.97	1.00	1.00	0.63	0.73	0.82	0.83	0.93	0.54	0.64	0.72	0.73	0.83	0.39	0.47	0.55	0.56	0.65
		PI	0.65	0.65	0.65	0.65	0.65	0.65	0.65	0.65	0.65	0.65	0.65	0.65	0.65	0.65	0.65	0.65	0.65	0.65	0.65	0.65
	0°F 17.8°C	TC	17287	17280	17347	17479	17963	18041	18027	18017	18015	18012	18570	18559	18543	18540	18523	19571	19565	19566	19568	19583
		S/T	0.78	0.89	0.99	1.00	1.00	0.64	0.74	0.83	0.84	0.95	0.54	0.64	0.73	0.74	0.84	0.39	0.47	0.55	0.57	0.66
		PI	0.66	0.66	0.66	0.66	0.66	0.66	0.66	0.66	0.66	0.66	0.66	0.66	0.66	0.66	0.66	0.66	0.66	0.66	0.66	0.66
	5°F 15°C	TC	17796	17812	18052	18135	18689	18642	18646	18648	18648	18740	19252	19250	19256	19256	19259	20402	20396	20397	20398	20409
		S/T	0.79	0.90	1.00	1.00	1.00	0.64	0.75	0.84	0.85	0.96	0.54	0.65	0.73	0.75	0.85	0.39	0.47	0.55	0.57	0.66
		PI	0.66	0.66	0.66	0.66	0.67	0.67	0.67	0.67	0.67	0.67	0.67	0.67	0.67	0.67	0.67	0.68	0.68	0.68	0.68	0.68
	14°F 10°C	TC	18274	18268	18343	18504	19078	19192	19181	19172	19170	19160	19855	19846	19830	19828	19811	21104	21097	21082	21077	21045
		S/T	0.78	0.89	0.99	1.00	1.00	0.64	0.74	0.82	0.84	0.94	0.54	0.64	0.72	0.74	0.83	0.39	0.47	0.55	0.56	0.65
		PI	0.60	0.60	0.60	0.60	0.60	0.60	0.60	0.60	0.60	0.60	0.59	0.59	0.59	0.59	0.59	0.60	0.60	0.60	0.60	0.60
	17°F 10°C	TC	18457	18461	18687	18795	19400	19383	19385	19389	19389	19481	20001	20009	20022	20023	20028	21332	21325	21327	21331	21351
		S/T	0.79	0.89	1.00	1.00	1.00	0.64	0.74	0.83	0.85	0.95	0.55	0.65	0.73	0.75	0.85	0.39	0.47	0.55	0.57	0.66
		PI	0.57	0.57	0.57	0.57	0.57	0.57	0.57	0.57	0.57	0.57	0.57	0.57	0.57	0.57	0.57	0.57	0.57	0.57	0.57	0.57
	23°F 5°C	TC	18278	18304	18601	18693	19304	19216	19221	19224	19224	19338	19894	19893	19899	19900	19903	21176	21170	21171	21174	21188
		S/T	0.80	0.91	1.00	1.00	1.00	0.65	0.75	0.84	0.86	0.97	0.54	0.65	0.74	0.75	0.85	0.39	0.47	0.56	0.57	0.66
		PI	0.61	0.61	0.61	0.61	0.62	0.62	0.62	0.62	0.62	0.62	0.62	0.62	0.62	0.62	0.62	0.63	0.63	0.63	0.63	0.63
	35°F 1.7°C	TC	18174	18174	18209	18230	18698	19046	19043	19044	19044	19045	19658	19656	19654	19654	19657	20796	20791	20787	20790	20786
		S/T	0.75	0.85	0.93	0.94	1.00	0.62	0.71	0.79	0.80	0.89	0.53	0.62	0.69	0.71	0.80	0.39	0.46	0.53	0.54	0.63
		PI	0.65	0.65	0.65	0.65	0.67	0.69	0.69	0.69	0.69	0.69	0.72	0.72	0.72	0.72	0.72	0.78	0.78	0.78	0.78	0.78
	41°F 5°C	TC	18082	18082	18132	18157	18672	18945	18943	18943	18944	18960	19551	19549	19547	19548	19550	20677	20672	20667	20670	20667
		S/T	0.76	0.86	0.94	0.96	1.00	0.62	0.72	0.80	0.81	0.90	0.53	0.62	0.70	0.71	0.81	0.39	0.46	0.53	0.55	0.64
		PI	0.71	0.71	0.71	0.72	0.74	0.75	0.75	0.75	0.75	0.76	0.79	0.79	0.79	0.79	0.79	0.86	0.86	0.86	0.86	0.86
	47°F 8.3°C	TC	17988	17988	18057	18089	18645	18844	18841	18842	18842	18870	19444	19442	19441	19441	19442	20560	20555	20553	20553	20550
		S/T	0.77	0.87	0.95	0.97	1.00	0.63	0.72	0.81	0.82	0.91	0.53	0.63	0.71	0.72	0.82	0.39	0.46	0.54	0.55	0.64
		PI	0.77	0.77	0.77	0.77	0.81	0.82	0.82	0.82	0.82	0.82	0.86	0.86	0.86	0.86	0.86	0.93	0.93	0.93	0.93	0.93
	50°F 10°C	TC	17669	17958	18558	18664	19379	18708	18719	18779	18803	19402	19444	19469	19481	19482	19570	20845	20855	20906	20911	20939
		S/T	0.87	1.00	1.00	1.00	1.00	0.69	0.81	0.92	0.94	1.00	0.57	0.69	0.80	0.81	0.93	0.39	0.49	0.58	0.60	0.71
		PI	0.88	0.88	0.88	0.88	0.88	0.88	0.88	0.88	0.88	0.88	0.88	0.88	0.88	0.88	0.88	0.88	0.88	0.88	0.88	0.88
	59°F 15°C	TC	17710	18137	18775	18888	19648	18791	18800	18893	18929	19671	19572	19592	19601	19601	19731	21066	21072	21113	21118	21139
		S/T	0.88	1.00	1.00	1.00	1.00	0.70	0.83	0.94	0.97	1.00	0.58	0.71	0.81	0.83	0.96	0.39	0.50	0.59	0.61	0.73
		PI	0.93	0.93	0.94	0.94	0.94	0.94	0.94	0.94	0.94	0.94	0.94	0.94	0.94	0.94	0.94	0.95	0.95	0.95	0.95	0.94
	68°F 20°C	TC	17767	18340	19015	19135	19939	18877	18883	19031	19155	19961	19699	19715	19721	19721	19946	21270	21277	21312	21315	21331
		S/T	0.91	1.00	1.00	1.00	1.00	0.72	0.85	0.97	1.00	1.00	0.59	0.72	0.84	0.86	0.99	0.40	0.50	0.61	0.62	0.75
		PI	0.99	0.99	1.00	1.00	1.00	1.00	1.00	1.00	1.00	1.00	1.00	1.00	1.00	1.00	1.00	1.02	1.02	1.01	1.01	1.01
	77°F 25°C	TC	17787	18469	19185	19312	20166	18944	18953	19171	19335	20189	19809	19831	19841	19863	20208	21454	21473	21521	21526	21550
		S/T	0.92	1.00	1.00	1.00	1.00	0.72	0.87	0.99	1.00	1.00	0.59	0.73	0.85	0.86	1.00	0.40	0.51	0.61	0.63	0.76
		PI	1.05	1.06	1.06	1.06	1.07	1.06	1.06	1.06	1.06	1.07	1.07	1.06	1.06	1.06	1.07	1.08	1.08	1.08	1.08	1.07
	82°F 27.8°C	TC	17666	18415	19149	19280	20156	18832	18863	19172	19303	20179	19713	19739	19749	19780	20197	21382	21410	21463	21469	21495
		S/T	0.94	1.00	1.00	1.00	1.00	0.73	0.87	1.00	1.00	1.00	0.60	0.74	0.86	0.87	1.00	0.40	0.51	0.62	0.63	0.76
		PI	1.14	1.15	1.15	1.16	1.16	1.15	1.15	1.15	1.16	1.16	1.16	1.16	1.16	1.16	1.16	1.17	1.17	1.17	1.17	1.17
	86°F 30°C	TC	17391	18196	18934	19065	19954	18539	18578	18957	19088	19969	19424	19447	19477	19495	19988	21093	21124	21173	21179	21200
		S/T	0.95	1.00	1.00	1.00	1.00	0.74	0.88	1.00	1.00	1.00	0.60	0.75	0.86	0.88	1.00	0.40	0.51	0.62	0.64	0.77
		PI	1.29	1.30	1.30	1.31	1.31	1.30	1.30	1.30	1.31	1.31	1.31	1.31	1.31	1.31	1.31	1.33	1.33	1.32	1.32	1.32
	95°F 35°C	TC	16986	17017	17382	17484	18170	18073	18077	18083	18084	18207	18853	18855	18865	18866	18875	20353	20345	20347	20346	20362
		S/T	0.80	0.91	1.00	1.00	1.00	0.65	0.75	0.84	0.86	0.96	0.54	0.65	0.73	0.75	0.85	0.39	0.47	0.55	0.56	0.66
		PI	1.56	1.57	1.58	1.59	1.62	1.61	1.61	1.61	1.61	1.62	1.65	1.65	1.65	1.65	1.65	1.72	1.72	1.72	1.72	1.72
	104°F 40°C	TC	14344	14395	14810	14897	15488	15262	15267	15271	15272	15473	15921	15924	15932	15934	15939	17187	17180	17184	17181	17197
		S/T	0.82	0.94	1.00	1.00	1.00	0.66	0.77	0.86	0.88	1.00	0.55	0.66	0.75	0.77	0.87	0.39	0.47	0.56	0.58	0.67
		PI	1.50	1.50	1.52	1.53	1.56	1.55	1.55	1.55	1.55	1.56	1.58	1.58	1.58	1.58	1.58	1.64	1.64	1.64	1.64	1.64
	110°F 43°C	TC	12676	13019	13513	13600	14184	13541	13546	13605	13632	14200	14160	14168	14173	14173	14256	15349	15342	15357	15360	15372
		S/T	0.89	1.00	1.00	1.00	1.00	0.70	0.83	0.94	0.96	1.00	0.58	0.70	0.81	0.83	0.96	0.39	0.49	0.59	0.61	0.73
		PI	1.48	1.49	1.51	1.51	1.54	1.51	1.51	1.52	1.52	1.54	1.54	1.54	1.54	1.54	1.54	1.59	1.59	1.59	1.59	1.59
	115°F 46°C	TC	11075	11492	11944	12024	12560	11829	11832	11935	12039	12574	12394	12405	12408	12409	12586	13450	13444	13465	13467	13474
		S/T	0.92	1.00	1.00	1.00	1.00	0.72	0.86	0.98	1.00	1.00	0.59	0.73	0.84	0.86	1.00	0.40	0.50	0.61	0.63	0.75
		PI	1.39	1.40	1.42	1.42	1.44	1.42	1.42	1.42	1.42	1.44	1.44	1.44	1.44	1.44	1.44	1.48	1.48	1.48	1.48	1.48
	122°F 50°C	TC	9079	9576	10002	10078	10584	9499	9574	10013	10089	10595	10003	10003	10055	10085	10604	10948	10970	10975	10975	10969
		S/T	1.00	1.00	1.00	1.00	1.00	0.80	0.98	1.00	1.00	1.00	0.64	0.81	0.95	0.98	1.00	0.41	0.54	0.67	0.69	0.84
		PI	1.29	1.30	1.31	1.31	1.32	1.30	1.30	1.31	1.31	1.32	1.31	1.31	1.31	1.31	1.32	1.34	1.34	1.33	1.33	1.33

Manufacturer reserves the right to change, at any time, specifications and designs without notice and without obligations.

Table 35 – Four-Way Cassette Cooling Performance (18K) (Continued)

Airflow CFM	Out-door DB	ID WB	60.8°F (16.0°C)					64.4°F (16.0°C)					67.0°F (19.4°C)					71.6°F (22.0°C)				
		ID DB	73.4°F 23.0°C	77.0°F 25.0°C	80.0°F 26.7°C	80.6°F 27.0°C	84.2°F 29.0°C	73.4°F 23.0°C	77.0°F 25.0°C	80.0°F 26.7°C	80.6°F 27.0°C	84.2°F 29.0°C	73.4°F 23.0°C	77.0°F 25.0°C	80.0°F 26.7°C	80.6°F 27.0°C	84.2°F 29.0°C	73.4°F 23.0°C	77.0°F 25.0°C	80.0°F 26.7°C	80.6°F 27.0°C	84.2°F 29.0°C
447	-22°F 30°C	TC	14699	14692	14902	14964	15375	15336	15324	15314	15313	15300	15795	15775	15760	15758	15743	16660	16656	16622	16616	16580
		S/T	0.80	0.91	0.99	0.99	0.99	0.64	0.75	0.84	0.86	0.97	0.55	0.65	0.74	0.75	0.86	0.39	0.47	0.55	0.57	0.67
		PI	0.61	0.61	0.61	0.61	0.61	0.61	0.61	0.61	0.61	0.61	0.61	0.61	0.61	0.61	0.61	0.61	0.61	0.61	0.61	0.61
	-13°F 25°C	TC	15924	15917	16144	16211	16657	16614	16601	16590	16589	16575	17111	17090	17073	17071	17055	18049	18044	18007	18000	17962
		S/T	0.80	0.91	1.00	1.00	1.00	0.65	0.75	0.85	0.86	0.97	0.55	0.65	0.74	0.76	0.86	0.39	0.47	0.56	0.57	0.67
		PI	0.64	0.64	0.64	0.64	0.63	0.63	0.63	0.63	0.63	0.63	0.63	0.63	0.63	0.63	0.63	0.64	0.64	0.64	0.64	0.64
	-4°F 20°C	TC	17149	17141	17386	17458	17938	17892	17878	17866	17865	17850	18427	18404	18387	18384	18367	19437	19432	19392	19385	19344
		S/T	0.80	0.92	1.00	1.00	1.00	0.65	0.76	0.85	0.87	0.98	0.55	0.65	0.74	0.76	0.86	0.39	0.48	0.56	0.57	0.67
		PI	0.66	0.66	0.66	0.66	0.66	0.66	0.66	0.66	0.66	0.66	0.66	0.66	0.66	0.66	0.66	0.66	0.66	0.66	0.66	0.66
	0°F 17.8°C	TC	17718	17707	18036	18111	18609	18478	18457	18443	18441	18626	19021	18994	18970	18968	18959	20044	20039	20038	20040	20053
		S/T	0.81	0.93	1.00	1.00	1.00	0.66	0.77	0.86	0.88	1.00	0.55	0.66	0.75	0.77	0.87	0.39	0.48	0.57	0.58	0.68
		PI	0.67	0.67	0.67	0.66	0.67	0.66	0.66	0.66	0.66	0.67	0.67	0.67	0.67	0.67	0.67	0.67	0.67	0.67	0.67	0.67
	5°F 15°C	TC	18226	18289	18707	18793	19372	19081	19085	19087	19106	19391	19691	19696	19700	19701	19727	20846	20840	20850	20853	20862
		S/T	0.82	0.94	1.00	1.00	1.00	0.66	0.78	0.87	0.88	1.00	0.56	0.67	0.76	0.78	0.88	0.39	0.48	0.57	0.59	0.69
		PI	0.67	0.67	0.67	0.67	0.68	0.67	0.67	0.67	0.67	0.68	0.68	0.68	0.68	0.68	0.68	0.69	0.69	0.69	0.69	0.69
	14°F 10°C	TC	18730	18721	19103	19193	19788	19660	19643	19630	19628	19811	20334	20309	20288	20285	20264	21622	21615	21573	21566	21520
		S/T	0.81	0.93	1.00	1.00	1.00	0.65	0.76	0.86	0.87	1.00	0.55	0.66	0.75	0.76	0.87	0.39	0.48	0.56	0.57	0.67
		PI	0.60	0.60	0.60	0.60	0.60	0.60	0.60	0.60	0.60	0.60	0.60	0.60	0.60	0.60	0.60	0.60	0.60	0.60	0.60	0.61
	17°F 10°C	TC	18854	18916	19353	19447	20079	19793	19801	19804	19821	20100	20468	20476	20484	20485	20510	21768	21762	21759	21763	21781
		S/T	0.82	0.93	1.00	1.00	1.00	0.66	0.77	0.87	0.88	1.00	0.55	0.66	0.76	0.77	0.87	0.39	0.48	0.57	0.58	0.68
		PI	0.58	0.58	0.58	0.58	0.58	0.58	0.58	0.58	0.58	0.58	0.58	0.58	0.58	0.58	0.58	0.58	0.58	0.58	0.58	0.58
	23°F 5°C	TC	18720	18800	19287	19382	20021	19668	19674	19676	19702	20042	20346	20353	20358	20359	20392	21634	21627	21643	21646	21658
		S/T	0.83	0.95	1.00	1.00	1.00	0.66	0.78	0.88	0.89	1.00	0.56	0.67	0.76	0.78	0.89	0.39	0.48	0.57	0.59	0.69
		PI	0.62	0.62	0.62	0.62	0.63	0.62	0.62	0.62	0.62	0.63	0.63	0.63	0.63	0.63	0.63	0.64	0.64	0.64	0.64	0.64
	35°F 1.7°C	TC	18627	18628	18737	18789	19395	19498	19497	19499	19499	19551	20108	20107	20108	20108	20110	21240	21235	21234	21233	21235
		S/T	0.78	0.88	0.97	0.99	1.00	0.63	0.73	0.82	0.83	0.93	0.54	0.63	0.72	0.73	0.83	0.39	0.46	0.54	0.56	0.65
		PI	0.66	0.66	0.66	0.67	0.69	0.70	0.70	0.70	0.70	0.70	0.73	0.73	0.73	0.73	0.73	0.79	0.79	0.79	0.79	0.79
	41°F 5°C	TC	18532	18532	18679	18809	19365	19394	19393	19394	19394	19462	19999	19997	19998	19999	20000	21121	21115	21114	21113	21116
		S/T	0.78	0.89	0.98	1.00	1.00	0.64	0.74	0.83	0.84	0.94	0.54	0.64	0.72	0.74	0.84	0.39	0.47	0.55	0.56	0.66
		PI	0.72	0.72	0.73	0.73	0.76	0.76	0.76	0.76	0.76	0.77	0.80	0.80	0.80	0.80	0.80	0.87	0.87	0.87	0.87	0.87
	47°F 8.3°C	TC	18436	18448	18695	18779	19334	19290	19290	19290	19290	19379	19889	19888	19889	19889	19889	21003	20998	20996	20995	20997
		S/T	0.79	0.90	1.00	1.00	1.00	0.64	0.75	0.84	0.85	0.96	0.54	0.65	0.73	0.75	0.85	0.39	0.47	0.55	0.57	0.67
		PI	0.78	0.78	0.79	0.80	0.83	0.83	0.83	0.83	0.83	0.83	0.87	0.87	0.87	0.87	0.87	0.95	0.95	0.95	0.95	0.95
	50°F 10°C	TC	18124	18622	19251	19362	20113	19147	19157	19290	19350	20132	19894	19920	19930	19931	20123	21265	21321	21376	21382	21409
		S/T	0.90	1.00	1.00	1.00	1.00	0.71	0.85	0.96	0.99	1.00	0.59	0.72	0.83	0.85	0.99	0.40	0.50	0.60	0.62	0.74
		PI	0.89	0.89	0.89	0.89	0.89	0.89	0.89	0.89	0.89	0.89	0.89	0.89	0.89	0.89	0.89	0.89	0.89	0.89	0.89	0.89
	59°F 15°C	TC	18177	18815	19483	19601	20399	19232	19258	19477	19622	20419	20026	20046	20053	20082	20436	21503	21546	21589	21594	21612
		S/T	0.92	1.00	1.00	1.00	1.00	0.73	0.86	1.00	1.00	1.00	0.60	0.73	0.85	0.86	1.00	0.40	0.51	0.61	0.63	0.76
		PI	0.94	0.95	0.95	0.95	0.95	0.95	0.95	0.95	0.95	0.95	0.95	0.95	0.95	0.95	0.95	0.96	0.96	0.96	0.96	0.96
	68°F 20°C	TC	18221	18999	19704	19829	20670	19290	19334	19725	19850	20691	20124	20139	20175	20193	20708	21684	21724	21758	21762	21773
		S/T	0.95	1.00	1.00	1.00	1.00	0.74	0.89	1.00	1.00	1.00	0.61	0.75	0.87	0.89	1.00	0.40	0.51	0.63	0.65	0.78
		PI	1.00	1.01	1.01	1.01	1.02	1.01	1.01	1.01	1.01	1.02	1.02	1.02	1.02	1.02	1.02	1.03	1.03	1.03	1.03	1.03
	77°F 25°C	TC	18250	19129	19878	20010	20904	19348	19409	19899	20032	20925	20224	20247	20298	20321	20943	21843	21909	21960	21965	21985
		S/T	0.97	1.00	1.00	1.00	1.00	0.75	0.90	1.00	1.00	1.00	0.61	0.76	0.88	0.90	1.00	0.40	0.52	0.63	0.65	0.79
		PI	1.06	1.07	1.08	1.08	1.08	1.07	1.07	1.08	1.08	1.08	1.08	1.08	1.08	1.08	1.08	1.09	1.09	1.09	1.09	1.09
	82°F 27.8°C	TC	18140	19066	19835	19969	20884	19223	19297	19852	19992	20906	20117	20142	20205	20230	20924	21751	21832	21889	21895	21919
		S/T	0.99	1.00	1.00	1.00	1.00	0.76	0.91	1.00	1.00	1.00	0.62	0.77	0.89	0.92	1.00	0.40	0.52	0.64	0.66	0.80
		PI	1.16	1.17	1.17	1.17	1.18	1.17	1.17	1.17	1.17	1.18	1.17	1.17	1.17	1.17	1.18	1.19	1.19	1.19	1.19	1.18
	86°F 30°C	TC	17954	18850	19621	19758	20678	18934	19021	19643	19780	20699	19831	19854	19927	19955	20717	21469	21552	21603	21609	21629
		S/T	1.00	1.00	1.00	1.00	1.00	0.77	0.93	1.00	1.00	1.00	0.62	0.78	0.91	0.93	1.00	0.40	0.52	0.64	0.66	0.81
		PI	1.31	1.32	1.32	1.32	1.33	1.32	1.32	1.32	1.33	1.33	1.33	1.33	1.33	1.33	1.33	1.34	1.34	1.34	1.34	1.34
	95°F 35°C	TC	17398	17492	18057	18164	18882	18491	18501	18507	18529	18906	19284	19288	19300	19302	19334	20780	20772	20776	20782	20810
		S/T	0.83	0.95	1.00	1.00	1.00	0.66	0.78	0.88	0.89	1.00	0.56	0.67	0.76	0.78	0.88	0.39	0.48	0.57	0.58	0.68
		PI	1.58	1.59	1.61	1.62	1.65	1.63	1.63	1.63	1.63	1.65	1.67	1.67	1.67	1.67	1.67	1.74	1.74	1.74	1.74	1.74
	104°F 40°C	TC	14693	14827	15385	15478	16095	15618	15627	15655	15672	16115	16285	16292	16300	16301	16347	17553	17546	17554	17560	17579
		S/T	0.85	0.98	1.00	1.00	1.00	0.68	0.80	0.90	0.92	1.00	0.56	0.68	0.78	0.80	0.91	0.39	0.48	0.58	0.59	0.70
		PI	1.52	1.53	1.55	1.56	1.59	1.57	1.57	1.57	1.57	1.59	1.60	1.60	1.60	1.60	1.60	1.67	1.67	1.67	1.67	1.67
	110°F 43°C	TC	13020	13520	14035	14126	14738	13861	13865	14020	14143	14754	14485	14496	14500	14511	14767	15678	15679	15704	15706	15715
		S/T	0.92	1.00	1.00	1.00	1.00	0.72	0.87	0.99	1.00	1.00	0.60	0.73	0.85	0.86	1.00	0.40	0.51	0.61	0.63	0.76
		PI	1.50	1.52	1.54	1.54	1.57	1.53	1.53	1.54	1.54	1.57	1.56	1.56	1.56	1.56	1.57	1.61	1.61	1.61	1.61	1.61
	115°F 46°C	TC	11383	11931	12403	12495	13045	12105	12129	12417	12511	13059	12669	12677	12695	12707	13070	13737	13748	13767	13769	13773
		S/T	0.96	1.00	1.00	1.00	1.00	0.75	0.89	1.00	1.00	1.00	0.61	0.75	0.87	0.90	1.00	0.40	0.52	0.63	0.65	0.78
		PI	1.41	1.43	1.45	1.46	1.47	1.44	1.44	1.45	1.46	1.47	1.46	1.46	1.46	1.46	1.47	1.50	1.50	1.50	1.50	1.50
	122°F 50°C	TC	9314	9828	10268	10345	10867	9612	9839	10280	10357	10878	10122	10119	10287	10365	10884	11052	11095	11098	11097	11111
		S/T	1.00	1.00	1.00	1.00	1.00	0.84	1.00	1.00	1.00	1.00	0.67	0.85	1.00	1.00	1.00	0.41	0.55	0.69	0.72	0.88
		PI	1.31	1.32	1.33	1.33	1.34	1.31	1.32	1.33	1.33	1.34	1.33	1.33	1.33	1.33	1.34	1.36	1.35	1.35	1.35	1.35

NOTE: Values in gray are extrapolated based on tested performance.

Table 36 – Four-Way Cassette Heating Performance (18K)

AIRFLOW (CFM)	OUTDOOR DB	HEATING PERFORMANCE AT INDOOR DRY BULB TEMPERATURE									
		TC: Total Heating Capacity (BTU/hr)					PI: Power Input (kW)				
		Indoor Conditions (DB)					Indoor Conditions (DB)				
		60.8°F (16.0°C)	68°F (20.0°C)	70°F (21.1°C)	71.6°F (22.0°C)	75.2°F (24.0°C)	60.8°F (16.0°C)	68°F (20.0°C)	70°F (21.1°C)	71.6°F (22.0°C)	75.2°F (24.0°C)
182	-22°F (-30.0°C)	7735	7581	7543	6827	6766	1.46	1.48	1.48	1.48	1.49
	-13°F (-25.0°C)	10439	10230	10179	8859	8780	1.55	1.56	1.57	1.57	1.58
	-4°F (-20.0°C)	14174	13891	13821	12029	11921	1.79	1.80	1.81	1.81	1.82
	0°F (-17.8°C)	15111	14808	14734	12824	12708	1.94	1.95	1.96	1.96	1.97
	5°F (-15.0°C)	16281	15955	15876	13817	13693	2.12	2.14	2.14	2.15	2.15
	14°F (-10.0°C)	18580	18208	18117	15768	15626	2.10	2.12	2.12	2.12	2.13
	17°F (-8.3°C)	19346	18959	18864	16418	16270	2.09	2.11	2.11	2.12	2.13
	22°F (-5.6°C)	19263	18878	18783	16348	16201	1.99	2.00	2.01	2.01	2.02
	27°F (-2.8°C)	19180	18797	18703	16278	16131	1.88	1.89	1.90	1.90	1.91
	32°F (0.0°C)	19098	18716	18622	16207	16062	1.77	1.79	1.79	1.79	1.80
	35°F (1.7°C)	19048	18667	18574	16165	16020	1.71	1.72	1.73	1.73	1.74
	37°F (2.8°C)	19193	18809	18715	16289	16142	1.67	1.68	1.68	1.69	1.69
	42°F (5.6°C)	19557	19166	19070	16597	16448	1.56	1.57	1.57	1.58	1.58
	44.6°F (7.0°C)	19702	19308	19212	16721	16570	1.51	1.53	1.53	1.53	1.54
	47°F (8.3°C)	19920	19522	19424	16906	16754	1.45	1.46	1.46	1.47	1.47
	52°F (11.1°C)	18961	18581	18489	16091	15946	1.28	1.29	1.30	1.30	1.31
	57F (13.9°C)	18001	17641	17553	15277	15139	1.12	1.13	1.13	1.13	1.14
	59°F (15.0°C)	17617	17265	17178	14951	14816	1.06	1.06	1.07	1.07	1.07
	62°F (16.7°C)	17041	16700	16617	14462	14332	0.96	0.96	0.97	0.97	0.97
	64.4°F (18.0°C)	16581	16249	16168	14071	13945	0.88	0.89	0.89	0.89	0.89
	69.8°F (21.0°C)	15544	15233	15157	13192	13073	0.70	0.71	0.71	0.71	0.71
	75.2°F (24.0°C)	14508	14217	14146	12312	12201	0.52	0.53	0.53	0.53	0.53
265	-22°F (-30.0°C)	8071	7909	7870	7472	7405	1.72	1.74	1.74	1.74	1.75
	-13°F (-25.0°C)	10680	10466	10414	9696	9609	1.82	1.84	1.84	1.85	1.85
	-4°F (-20.0°C)	14501	14211	14140	13165	13047	2.10	2.12	2.12	2.13	2.14
	0°F (-17.8°C)	15459	15150	15074	14035	13909	2.28	2.30	2.30	2.30	2.31
	5°F (-15.0°C)	16657	16324	16242	15122	14986	2.49	2.51	2.52	2.52	2.53
	14°F (-10.0°C)	19008	18628	18535	17257	17102	2.47	2.49	2.49	2.50	2.51
	17°F (-8.3°C)	19792	19396	19299	17969	17807	2.46	2.48	2.49	2.49	2.50
	22°F (-5.6°C)	19707	19313	19217	17892	17731	2.34	2.35	2.36	2.36	2.37
	27°F (-2.8°C)	19623	19230	19134	17815	17655	2.21	2.23	2.23	2.24	2.25
	32°F (0.0°C)	19538	19147	19052	17738	17578	2.09	2.10	2.11	2.11	2.12
	35°F (1.7°C)	19487	19098	19002	17692	17533	2.01	2.03	2.03	2.03	2.04
	37°F (2.8°C)	19636	19243	19147	17827	17667	1.96	1.97	1.98	1.98	1.99
	42°F (5.6°C)	20008	19608	19510	18165	18001	1.83	1.85	1.85	1.85	1.86
	44.6°F (7.0°C)	20157	19754	19655	18300	18135	1.78	1.79	1.80	1.80	1.81
	47°F (8.3°C)	20380	19972	19872	18502	18336	1.70	1.72	1.72	1.72	1.73
	52°F (11.1°C)	19398	19010	18915	17611	17452	1.51	1.52	1.53	1.53	1.54
	57F (13.9°C)	18416	18048	17958	16720	16569	1.32	1.33	1.33	1.33	1.34
	59°F (15.0°C)	18023	17663	17575	16363	16216	1.24	1.25	1.25	1.26	1.26
	62°F (16.7°C)	17434	17086	17000	15828	15686	1.13	1.14	1.14	1.14	1.14
	64.4°F (18.0°C)	16963	16624	16541	15400	15262	1.03	1.04	1.04	1.05	1.05
	69.8°F (21.0°C)	15903	15585	15507	14438	14308	0.83	0.83	0.83	0.84	0.84
	75.2°F (24.0°C)	14842	14545	14473	13475	13354	0.62	0.62	0.62	0.62	0.63

Manufacturer reserves the right to change, at any time, specifications and designs without notice and without obligations.

Table 36 – Four-Way Cassette Heating Performance (18K) (Continued)

AIRFLOW (CFM)	OUTDOOR DB	HEATING PERFORMANCE AT INDOOR DRY BULB TEMPERATURE									
		TC: Total Heating Capacity (BTU/hr)					PI: Power Input (kW)				
		Indoor Conditions (DB)					Indoor Conditions (DB)				
		60.8°F (16.0°C)	68°F (20.0°C)	70°F (21.1°C)	71.6°F (22.0°C)	75.2°F (24.0°C)	60.8°F (16.0°C)	68°F (20.0°C)	70°F (21.1°C)	71.6°F (22.0°C)	75.2°F (24.0°C)
312	-22°F (-30.0°C)	8420	8252	8211	8178	8104	1.81	1.83	1.83	1.84	1.84
	-13°F (-25.0°C)	10926	10708	10654	10612	10516	1.92	1.94	1.94	1.94	1.95
	-4°F (-20.0°C)	14836	14539	14466	14408	14279	2.21	2.23	2.24	2.24	2.25
	0°F (-17.8°C)	15816	15499	15422	15360	15222	2.40	2.42	2.42	2.43	2.44
	5°F (-15.0°C)	17041	16700	16617	16550	16401	2.63	2.65	2.65	2.66	2.67
	14°F (-10.0°C)	19447	19058	18963	18887	18717	2.60	2.62	2.63	2.63	2.64
	17°F (-8.3°C)	20249	19844	19744	19665	19489	2.59	2.61	2.62	2.62	2.63
	22°F (-5.6°C)	20162	19759	19660	19581	19405	2.46	2.48	2.48	2.49	2.50
	27°F (-2.8°C)	20075	19674	19576	19497	19322	2.33	2.35	2.35	2.36	2.36
	32°F (0.0°C)	19989	19589	19491	19413	19238	2.20	2.21	2.22	2.22	2.23
	35°F (1.7°C)	19937	19538	19441	19363	19188	2.12	2.13	2.14	2.14	2.15
	37°F (2.8°C)	20089	19687	19589	19511	19335	2.06	2.08	2.08	2.09	2.10
	42°F (5.6°C)	20470	20060	19960	19880	19701	1.93	1.94	1.95	1.95	1.96
	44.6°F (7.0°C)	20622	20209	20108	20028	19848	1.87	1.89	1.89	1.90	1.90
	47°F (8.3°C)	20850	20433	20331	20250	20067	1.79	1.81	1.81	1.82	1.82
	52°F (11.1°C)	19846	19449	19351	19274	19101	1.59	1.60	1.61	1.61	1.62
	57F (13.9°C)	18841	18464	18372	18298	18134	1.39	1.40	1.40	1.40	1.41
	59°F (15.0°C)	18439	18071	17980	17908	17747	1.31	1.32	1.32	1.32	1.33
	62°F (16.7°C)	17837	17480	17392	17323	17167	1.19	1.19	1.20	1.20	1.20
	64.4°F (18.0°C)	17354	17007	16922	16855	16703	1.09	1.10	1.10	1.10	1.11
	69.8°F (21.0°C)	16270	15944	15864	15801	15659	0.87	0.88	0.88	0.88	0.88
	75.2°F (24.0°C)	15185	14881	14807	14747	14615	0.65	0.66	0.66	0.66	0.66
353	-22°F (-30.0°C)	8615	8442	8400	8366	8291	1.83	1.85	1.85	1.85	1.86
	-13°F (-25.0°C)	11178	10955	10900	10856	10759	1.94	1.96	1.96	1.96	1.97
	-4°F (-20.0°C)	15178	14874	14800	14741	14608	2.24	2.25	2.26	2.26	2.27
	0°F (-17.8°C)	16181	15857	15778	15715	15573	2.42	2.44	2.45	2.45	2.46
	5°F (-15.0°C)	17434	17085	17000	16932	16780	2.65	2.67	2.68	2.68	2.69
	14°F (-10.0°C)	19895	19497	19400	19322	19148	2.63	2.65	2.65	2.66	2.67
	17°F (-8.3°C)	20716	20302	20200	20119	19938	2.62	2.64	2.64	2.65	2.66
	22°F (-5.6°C)	20627	20215	20114	20033	19853	2.48	2.50	2.51	2.51	2.52
	27°F (-2.8°C)	20539	20128	20027	19947	19768	2.35	2.37	2.37	2.38	2.39
	32°F (0.0°C)	20450	20041	19941	19861	19682	2.22	2.24	2.24	2.24	2.25
	35°F (1.7°C)	20397	19989	19889	19809	19631	2.14	2.15	2.16	2.16	2.17
	37°F (2.8°C)	20553	20142	20041	19961	19781	2.08	2.10	2.10	2.11	2.12
	42°F (5.6°C)	20942	20523	20420	20339	20156	1.95	1.96	1.97	1.97	1.98
	44.6°F (7.0°C)	21098	20676	20572	20490	20306	1.89	1.91	1.91	1.92	1.92
	47°F (8.3°C)	21331	20905	20800	20717	20530	1.81	1.83	1.83	1.83	1.84
	52°F (11.1°C)	20303	19897	19798	19719	19541	1.61	1.62	1.62	1.63	1.63
	57F (13.9°C)	19276	18890	18796	18721	18552	1.40	1.41	1.42	1.42	1.42
	59°F (15.0°C)	18865	18487	18395	18321	18157	1.32	1.33	1.33	1.34	1.34
	62°F (16.7°C)	18248	17883	17794	17723	17563	1.20	1.21	1.21	1.21	1.22
	64.4°F (18.0°C)	17755	17400	17313	17244	17088	1.10	1.11	1.11	1.11	1.12
	69.8°F (21.0°C)	16645	16312	16231	16166	16020	0.88	0.88	0.89	0.89	0.89
	75.2°F (24.0°C)	15535	15224	15148	15088	14952	0.66	0.66	0.66	0.66	0.67

NOTE: Values in gray are extrapolated based on tested performance.

Table 37 – Four-Way Cassette Cooling Performance (24K)

Airflow CFM	Out-door DB	ID WB	60.8°F (16.0°C)					64.4°F (16.0°C)					67.0°F (19.4°C)					71.6°F (22.0°C)				
		ID DB	73.4°F 23.0°C	77.0°F 25.0°C	80.0°F 26.7°C	80.6°F 27.0°C	84.2°F 29.0°C	73.4°F 23.0°C	77.0°F 25.0°C	80.0°F 26.7°C	80.6°F 27.0°C	84.2°F 29.0°C	73.4°F 23.0°C	77.0°F 25.0°C	80.0°F 26.7°C	80.6°F 27.0°C	84.2°F 29.0°C	73.4°F 23.0°C	77.0°F 25.0°C	80.0°F 26.7°C	80.6°F 27.0°C	84.2°F 29.0°C
547	-22°F 30°C	TC	14783	14781	14779	14779	14776	15471	15467	15465	15465	15462	15959	15955	15952	15951	15947	16874	16870	16866	16865	16860
		S/T	0.71	0.80	0.87	0.88	0.96	0.59	0.67	0.74	0.75	0.83	0.51	0.59	0.66	0.67	0.74	0.38	0.46	0.51	0.52	0.59
		PI	1.22	1.22	1.22	1.22	1.22	1.21	1.21	1.21	1.21	1.21	1.20	1.20	1.20	1.20	1.20	1.20	1.20	1.20	1.20	1.20
	-13°F 25°C	TC	16015	16013	16011	16011	16008	16761	16756	16754	16753	16750	17289	17285	17281	17280	17276	18281	18276	18272	18271	18265
		S/T	0.72	0.80	0.87	0.88	0.97	0.59	0.67	0.74	0.76	0.83	0.51	0.59	0.66	0.67	0.75	0.38	0.46	0.51	0.52	0.60
		PI	1.27	1.27	1.27	1.27	1.27	1.25	1.25	1.25	1.25	1.25	1.24	1.25	1.25	1.25	1.25	1.24	1.24	1.24	1.24	1.24
	-4°F 20°C	TC	17247	17245	17243	17242	17239	18050	18045	18042	18042	18039	18619	18614	18610	18609	18605	19687	19682	19677	19676	19670
		S/T	0.72	0.80	0.88	0.89	0.97	0.60	0.68	0.75	0.76	0.84	0.52	0.59	0.66	0.67	0.75	0.39	0.47	0.51	0.52	0.60
		PI	1.31	1.31	1.31	1.31	1.31	1.30	1.30	1.30	1.30	1.30	1.29	1.29	1.29	1.29	1.29	1.29	1.29	1.29	1.29	1.29
	0°F 17.8°C	TC	17808	17805	17802	17802	17797	18629	18626	18621	18621	18616	19211	19205	19201	19200	19194	20294	20289	20285	20284	20276
		S/T	0.72	0.81	0.88	0.90	0.98	0.60	0.68	0.75	0.76	0.85	0.52	0.60	0.67	0.68	0.76	0.39	0.47	0.52	0.53	0.60
		PI	1.32	1.32	1.32	1.32	1.32	1.31	1.31	1.31	1.31	1.31	1.31	1.31	1.31	1.31	1.31	1.31	1.31	1.31	1.31	1.31
	5°F 15°C	TC	18367	18367	18367	18367	18642	19284	19281	19280	19280	19282	19944	19942	19939	19939	19941	21208	21202	21197	21196	21196
		S/T	0.73	0.82	0.90	0.91	1.00	0.60	0.69	0.76	0.77	0.86	0.52	0.60	0.67	0.68	0.77	0.39	0.47	0.52	0.53	0.61
		PI	1.34	1.34	1.34	1.34	1.33	1.33	1.33	1.33	1.33	1.33	1.33	1.33	1.33	1.33	1.33	1.35	1.35	1.35	1.35	1.35
	14°F 10°C	TC	21347	21345	21342	21341	21445	22468	22462	22459	22458	22454	23269	23263	23257	23257	23251	24789	24782	24776	24775	24767
		S/T	0.73	0.81	0.89	0.90	0.99	0.60	0.68	0.75	0.76	0.85	0.52	0.60	0.66	0.68	0.76	0.39	0.47	0.51	0.53	0.60
		PI	1.09	1.09	1.09	1.09	1.09	1.08	1.08	1.08	1.08	1.08	1.07	1.07	1.08	1.08	1.08	1.07	1.07	1.07	1.07	1.07
	17°F 10°C	TC	22353	22349	22345	22345	22667	23526	23520	23515	23514	23515	24367	24367	24363	24362	24366	26013	26006	25999	25998	26000
		S/T	0.73	0.82	0.89	0.91	1.00	0.60	0.69	0.76	0.77	0.85	0.52	0.60	0.67	0.68	0.76	0.39	0.47	0.52	0.53	0.61
		PI	0.99	0.99	0.99	0.99	0.99	0.99	0.99	0.99	0.99	0.99	0.99	0.99	0.99	0.99	0.99	0.99	0.99	0.99	0.99	0.99
	23°F 5°C	TC	21868	21869	21869	21883	22283	23045	23041	23041	23041	23044	23892	23891	23887	23887	23889	25521	25513	25507	25506	25506
		S/T	0.74	0.83	0.90	0.91	1.00	0.61	0.69	0.77	0.78	0.86	0.52	0.60	0.67	0.69	0.77	0.39	0.47	0.52	0.53	0.61
		PI	0.93	0.93	0.93	0.93	0.93	0.93	0.93	0.93	0.93	0.93	0.94	0.94	0.94	0.94	0.94	0.95	0.95	0.95	0.95	0.95
	35°F 1.7°C	TC	21077	21075	21074	21074	21103	22168	22167	22164	22163	22162	22941	22936	22935	22934	22931	24385	24380	24375	24374	24373
		S/T	0.70	0.78	0.85	0.86	0.93	0.59	0.66	0.72	0.74	0.81	0.51	0.58	0.64	0.65	0.73	0.39	0.46	0.50	0.51	0.58
		PI	0.76	0.76	0.76	0.76	0.76	0.80	0.80	0.80	0.80	0.80	0.83	0.83	0.83	0.83	0.83	0.90	0.90	0.90	0.90	0.90
	41°F 5°C	TC	22255	22252	22251	22251	22303	23398	23396	23393	23392	23391	24207	24202	24200	24200	24196	25721	25715	25710	25710	25708
		S/T	0.71	0.79	0.86	0.87	0.95	0.59	0.67	0.73	0.74	0.82	0.51	0.59	0.65	0.66	0.73	0.39	0.46	0.51	0.52	0.59
		PI	0.99	0.99	0.99	0.99	0.99	1.05	1.05	1.05	1.05	1.05	1.09	1.09	1.09	1.09	1.09	1.19	1.19	1.19	1.19	1.19
	47°F 8.3°C	TC	23430	23427	23426	23425	23507	24626	24623	24620	24620	24618	25472	25467	25465	25464	25461	27054	27048	27043	27042	27039
		S/T	0.71	0.80	0.87	0.88	0.96	0.59	0.67	0.74	0.75	0.83	0.51	0.59	0.65	0.66	0.74	0.39	0.46	0.51	0.52	0.59
		PI	1.22	1.22	1.22	1.22	1.22	1.30	1.30	1.30	1.30	1.30	1.36	1.36	1.36	1.36	1.36	1.48	1.48	1.48	1.48	1.48
	50°F 10°C	TC	23013	23016	23228	23417	24286	24405	24410	24417	24418	24508	25415	25417	25428	25431	25441	27372	27362	27366	27364	27388
		S/T	0.79	0.89	0.99	1.00	1.00	0.64	0.74	0.82	0.84	0.94	0.54	0.64	0.72	0.73	0.83	0.39	0.46	0.54	0.56	0.65
		PI	1.40	1.40	1.40	1.40	1.40	1.40	1.40	1.40	1.40	1.40	1.40	1.40	1.40	1.40	1.40	1.39	1.40	1.40	1.40	1.39
	59°F 15°C	TC	22803	22838	23288	23424	24340	24253	24258	24263	24264	24413	25315	25309	25319	25320	25327	27350	27339	27341	27340	27360
		S/T	0.80	0.91	1.00	1.00	1.00	0.65	0.75	0.84	0.86	0.96	0.54	0.65	0.73	0.75	0.85	0.39	0.47	0.55	0.56	0.66
		PI	1.50	1.51	1.51	1.51	1.51	1.51	1.51	1.51	1.51	1.51	1.52	1.52	1.52	1.52	1.52	1.53	1.53	1.53	1.53	1.53
	68°F 20°C	TC	22608	22682	23322	23465	24425	24109	24114	24117	24117	24407	25205	25200	25209	25210	25215	27312	27301	27301	27300	27322
		S/T	0.82	0.94	1.00	1.00	1.00	0.66	0.77	0.86	0.88	1.00	0.55	0.66	0.75	0.77	0.87	0.39	0.47	0.56	0.57	0.67
		PI	1.61	1.61	1.62	1.62	1.63	1.63	1.63	1.63	1.63	1.63	1.64	1.64	1.64	1.64	1.64	1.66	1.66	1.66	1.66	1.66
	77°F 25°C	TC	22377	22488	23260	23411	24419	23943	23951	23956	23979	24454	25088	25086	25099	25101	25131	27291	27278	27281	27282	27313
		S/T	0.83	0.96	1.00	1.00	1.00	0.66	0.78	0.88	0.89	1.00	0.55	0.67	0.76	0.78	0.88	0.39	0.48	0.56	0.58	0.68
		PI	1.74	1.74	1.74	1.75	1.76	1.75	1.75	1.75	1.75	1.76	1.76	1.76	1.76	1.76	1.76	1.78	1.78	1.78	1.78	1.78
	82°F 27.8°C	TC	21983	22125	22973	23126	24147	23561	23572	23592	23613	24182	24716	24717	24731	24733	24776	26940	26927	26932	26934	26970
		S/T	0.84	0.97	1.00	1.00	1.00	0.67	0.79	0.88	0.90	1.00	0.56	0.67	0.77	0.78	0.89	0.39	0.48	0.57	0.58	0.68
		PI	1.82	1.82	1.83	1.83	1.84	1.83	1.83	1.83	1.83	1.84	1.84	1.84	1.84	1.84	1.84	1.86	1.86	1.86	1.86	1.86
	86°F 30°C	TC	21336	21523	22420	22571	23586	22896	22906	22938	22960	23620	24034	24038	24050	24052	24106	26229	26216	26221	26227	26259
		S/T	0.85	0.98	1.00	1.00	1.00	0.67	0.80	0.89	0.91	1.00	0.56	0.68	0.77	0.79	0.90	0.39	0.48	0.57	0.59	0.69
		PI	1.89	1.89	1.90	1.90	1.91	1.91	1.91	1.91	1.91	1.91	1.92	1.92	1.92	1.92	1.92	1.94	1.94	1.94	1.94	1.94
	95°F 35°C	TC	20197	20197	20198	20221	20739	21550	21544	21543	21543	21547	22525	22523	22518	22518	22518	24409	24401	24394	24393	24393
		S/T	0.74	0.83	0.91	0.92	1.00	0.61	0.69	0.77	0.78	0.87	0.52	0.60	0.67	0.69	0.77	0.39	0.47	0.52	0.53	0.61
		PI	1.99	1.99	1.99	1.99	2.01	2.05	2.05	2.05	2.05	2.05	2.09	2.09	2.09	2.09	2.09	2.18	2.18	2.18	2.18	2.18
	104°F 40°C	TC	17695	17696	17728	17752	18344	18877	18873	18873	18873	18876	19731	19729	19725	19725	19727	21377	21370	21364	21363	21363
		S/T	0.75	0.85	0.93	0.95	1.00	0.61	0.71	0.78	0.80	0.89	0.52	0.61	0.69	0.70	0.79	0.39	0.45	0.52	0.54	0.62
		PI	1.96	1.96	1.96	1.96	1.99	2.02	2.02	2.02	2.02	2.02	2.07	2.07	2.07	2.07	2.07	2.15	2.15	2.15	2.15	2.15
	110°F 43°C	TC	16090	16113	16475	16582	17280	17229	17227	17230	17230	17329	18049	18047	18049	18050	18054	19632	19624	19623	19623	19622
		S/T	0.80	0.91	1.00	1.00	1.00	0.64	0.75	0.84	0.86	0.96	0.54	0.65	0.73	0.75	0.85	0.39	0.47	0.55	0.56	0.66
		PI	1.97	1.97	1.98	1.99	2.02	2.02	2.02	2.01	2.01	2.02	2.05	2.05	2.05	2.05	2.05	2.11	2.11	2.11	2.11	2.11
	115°F 46°C	TC	13516	13568	14031	14123	14741	14498	14499	14501	14502	14763	15207	15206	15210	15211	15212	16573	16566	16565	16564	16571
		S/T	0.83	0.95	1.00	1.00	1.00	0.66	0.77	0.87	0.89	1.00	0.55	0.66	0.75	0.77	0.88	0.39	0.47	0.56	0.57	0.67
		PI	1.76	1.76	1.77	1.78	1.80	1.79	1.79	1.79	1.79	1.80	1.82	1.82	1.82	1.82	1.82	1.87	1.87	1.87	1.87	1.87
	122°F 50°C	TC	10049	10483	10944	11023	11569	10837	10838	10932	11038	11584	11421	11425	11425	11425	11596	12552	12545	12553	12554	12557
		S/T	0.93	1.00	1.00	1.00	1.00	0.72	0.86	0.99	1.00	1.00	0.59	0.73	0.84	0.86	1.00	0.39	0.50	0.61	0.62	0.75
		PI	1.48	1.49	1.50	1.50	1.51	1.50	1.50	1.50	1.50	1.51	1.51	1.51	1.51	1.51	1.51	1.54	1.54	1.54	1.54	1.53

Table 37 – Four-Way Cassette Cooling Performance (24K) (Continued)

Airflow CFM	Out-door DB	ID WB	60.8°F (16.0°C)					64.4°F (16.0°C)					67.0°F (19.4°C)					71.6°F (22.0°C)				
		ID DB	73.4°F 23.0°C	77.0°F 25.0°C	80.0°F 26.7°C	80.6°F 27.0°C	84.2°F 29.0°C	73.4°F 23.0°C	77.0°F 25.0°C	80.0°F 26.7°C	80.6°F 27.0°C	84.2°F 29.0°C	73.4°F 23.0°C	77.0°F 25.0°C	80.0°F 26.7°C	80.6°F 27.0°C	84.2°F 29.0°C	73.4°F 23.0°C	77.0°F 25.0°C	80.0°F 26.7°C	80.6°F 27.0°C	84.2°F 29.0°C
635	-22°F 30°C	TC	15589	15586	15583	15583	15902	16291	16287	16282	16282	16276	16789	16783	16778	16776	16769	17722	17717	17710	17710	17698
		S/T	0.74	0.83	0.91	0.93	0.99	0.61	0.70	0.77	0.79	0.88	0.52	0.61	0.68	0.70	0.78	0.38	0.45	0.52	0.54	0.62
		PI	1.24	1.24	1.24	1.24	1.24	1.23	1.23	1.23	1.23	1.23	1.23	1.23	1.23	1.23	1.23	1.23	1.23	1.23	1.23	1.23
	-13°F 25°C	TC	16889	16885	16882	16881	17228	17649	17644	17639	17638	17632	18188	18182	18176	18174	18166	19199	19194	19186	19186	19173
		S/T	0.75	0.84	0.92	0.93	1.00	0.61	0.70	0.78	0.79	0.88	0.52	0.61	0.69	0.70	0.79	0.38	0.46	0.53	0.54	0.62
		PI	1.29	1.29	1.29	1.29	1.28	1.28	1.28	1.28	1.28	1.28	1.27	1.27	1.27	1.27	1.27	1.27	1.27	1.27	1.27	1.27
	-4°F 20°C	TC	18188	18184	18180	18180	18553	19007	19001	18996	18995	18989	19587	19581	19574	19572	19564	20676	20670	20662	20661	20648
		S/T	0.75	0.84	0.92	0.94	1.00	0.61	0.71	0.78	0.79	0.88	0.53	0.61	0.69	0.70	0.79	0.39	0.46	0.53	0.54	0.63
		PI	1.33	1.33	1.33	1.33	1.33	1.32	1.32	1.32	1.32	1.32	1.32	1.32	1.32	1.32	1.32	1.32	1.32	1.32	1.32	1.32
	0°F 17.8°C	TC	18782	18777	18773	18772	19240	19620	19613	19605	19604	19596	20212	20204	20195	20193	20181	21312	21308	21306	21304	21307
		S/T	0.75	0.85	0.93	0.95	1.00	0.62	0.71	0.79	0.80	0.90	0.53	0.62	0.70	0.71	0.80	0.39	0.46	0.53	0.55	0.63
		PI	1.34	1.35	1.35	1.35	1.34	1.34	1.34	1.34	1.34	1.34	1.34	1.34	1.34	1.34	1.34	1.35	1.35	1.35	1.35	1.35
	5°F 15°C	TC	19353	19355	19416	19443	20012	20296	20295	20298	20298	20322	20971	20971	20972	20973	20977	22261	22254	22255	22254	22255
		S/T	0.76	0.86	0.94	0.96	1.00	0.62	0.72	0.80	0.81	0.90	0.53	0.62	0.70	0.72	0.81	0.39	0.46	0.54	0.55	0.64
		PI	1.36	1.36	1.36	1.36	1.36	1.36	1.36	1.36	1.36	1.36	1.36	1.36	1.36	1.36	1.36	1.39	1.39	1.39	1.39	1.39
	14°F 10°C	TC	22507	22502	22497	22496	23135	23656	23649	23643	23641	23634	24478	24470	24461	24460	24448	26040	26033	26022	26021	26005
		S/T	0.75	0.85	0.93	0.95	1.00	0.62	0.71	0.79	0.80	0.89	0.53	0.62	0.69	0.71	0.79	0.39	0.46	0.53	0.54	0.63
		PI	1.11	1.11	1.11	1.11	1.10	1.10	1.10	1.10	1.10	1.10	1.10	1.10	1.10	1.10	1.10	1.10	1.10	1.10	1.10	1.10
	17°F 10°C	TC	23551	23544	23605	23638	24347	24754	24745	24751	24752	24778	25621	25621	25625	25626	25634	27302	27294	27296	27295	27301
		S/T	0.76	0.86	0.94	0.96	1.00	0.62	0.72	0.80	0.81	0.90	0.53	0.62	0.70	0.71	0.80	0.39	0.46	0.53	0.55	0.63
		PI	1.01	1.01	1.01	1.01	1.01	1.01	1.01	1.01	1.01	1.01	1.01	1.01	1.01	1.01	1.01	1.02	1.02	1.02	1.02	1.02
	23°F 5°C	TC	23044	23046	23140	23181	23943	24253	24253	24257	24258	24296	25122	25121	25124	25125	25130	26786	26778	26780	26778	26782
		S/T	0.77	0.87	0.95	0.97	1.00	0.62	0.72	0.80	0.82	0.91	0.53	0.63	0.71	0.72	0.81	0.39	0.46	0.54	0.55	0.64
		PI	0.95	0.95	0.95	0.95	0.95	0.95	0.95	0.95	0.95	0.95	0.96	0.96	0.96	0.96	0.96	0.97	0.97	0.97	0.97	0.97
	35°F 1.7°C	TC	22246	22245	22245	22245	22531	23352	23348	23346	23346	23347	24128	24126	24122	24122	24121	25579	25573	25568	25567	25566
		S/T	0.73	0.81	0.89	0.90	1.00	0.60	0.68	0.76	0.77	0.85	0.52	0.60	0.67	0.68	0.76	0.39	0.47	0.52	0.53	0.60
		PI	0.77	0.77	0.77	0.77	0.78	0.81	0.81	0.81	0.81	0.81	0.85	0.85	0.85	0.85	0.85	0.92	0.92	0.92	0.92	0.92
	41°F 5°C	TC	23427	23483	23483	23490	23877	24644	24640	24638	24638	24639	25459	25457	25453	25453	25452	26980	26974	26968	26967	26965
		S/T	0.74	0.82	0.90	0.91	1.00	0.60	0.69	0.76	0.78	0.86	0.52	0.60	0.67	0.69	0.77	0.39	0.45	0.52	0.53	0.61
		PI	1.00	1.01	1.01	1.01	1.03	1.07	1.07	1.07	1.07	1.07	1.12	1.12	1.12	1.12	1.12	1.22	1.22	1.22	1.22	1.22
	47°F 8.3°C	TC	24722	24721	24721	24745	25233	25936	25931	25929	25929	25930	26790	26788	26784	26783	26783	28382	28375	28370	28369	28367
		S/T	0.74	0.83	0.91	0.92	1.00	0.61	0.70	0.77	0.78	0.87	0.52	0.61	0.68	0.69	0.78	0.39	0.45	0.52	0.53	0.62
		PI	1.24	1.24	1.24	1.24	1.28	1.33	1.33	1.33	1.33	1.33	1.39	1.39	1.39	1.39	1.39	1.51	1.51	1.51	1.51	1.51
	50°F 10°C	TC	24234	24337	25024	25166	26117	25672	25688	25695	25721	26150	26714	26729	26745	26747	26786	28704	28693	28726	28735	28773
		S/T	0.83	0.95	1.00	1.00	1.00	0.66	0.78	0.87	0.88	1.00	0.55	0.66	0.76	0.77	0.88	0.39	0.48	0.56	0.58	0.68
		PI	1.43	1.43	1.43	1.43	1.43	1.43	1.43	1.43	1.43	1.43	1.43	1.43	1.43	1.43	1.43	1.43	1.43	1.43	1.43	1.43
	59°F 15°C	TC	24014	24186	25041	25190	26191	25517	25529	25568	25591	26225	26603	26617	26630	26631	26696	28692	28680	28708	28714	28744
		S/T	0.85	0.97	1.00	1.00	1.00	0.67	0.79	0.89	0.91	1.00	0.56	0.68	0.77	0.79	0.90	0.39	0.48	0.57	0.59	0.69
		PI	1.54	1.54	1.54	1.55	1.55	1.55	1.55	1.55	1.55	1.55	1.55	1.55	1.55	1.55	1.55	1.56	1.56	1.56	1.56	1.56
	68°F 20°C	TC	23809	24209	25089	25245	26293	25367	25377	25447	25478	26327	26492	26506	26514	26515	26618	28659	28646	28674	28679	28703
		S/T	0.87	1.00	1.00	1.00	1.00	0.69	0.81	0.91	0.93	1.00	0.57	0.69	0.79	0.81	0.93	0.39	0.49	0.58	0.60	0.71
		PI	1.65	1.65	1.66	1.66	1.67	1.67	1.66	1.67	1.67	1.67	1.68	1.68	1.68	1.68	1.68	1.70	1.70	1.70	1.70	1.70
	77°F 25°C	TC	23565	24115	25038	25203	26305	25194	25206	25303	25344	26338	26363	26386	26399	26400	26537	28624	28611	28656	28664	28696
		S/T	0.88	1.00	1.00	1.00	1.00	0.69	0.82	0.93	0.95	1.00	0.57	0.70	0.80	0.82	0.94	0.39	0.49	0.59	0.60	0.72
		PI	1.78	1.78	1.79	1.79	1.80	1.79	1.79	1.79	1.79	1.80	1.80	1.80	1.80	1.80	1.80	1.82	1.82	1.82	1.82	1.82
	82°F 27.8°C	TC	23168	23798	24734	24901	26017	24792	24806	24925	24974	26052	25970	25998	26012	26014	26178	28251	28257	28292	28300	28337
		S/T	0.88	1.00	1.00	1.00	1.00	0.70	0.83	0.94	0.96	1.00	0.58	0.70	0.81	0.83	0.96	0.39	0.49	0.59	0.61	0.72
		PI	1.86	1.86	1.87	1.87	1.88	1.87	1.87	1.87	1.87	1.88	1.88	1.88	1.88	1.88	1.88	1.90	1.90	1.90	1.90	1.90
	86°F 30°C	TC	22502	23212	24143	24307	25416	24095	24107	24251	24315	25450	25257	25284	25296	25297	25493	27508	27510	27550	27558	27590
		S/T	0.90	1.00	1.00	1.00	1.00	0.71	0.84	0.96	0.98	1.00	0.58	0.71	0.82	0.84	0.97	0.39	0.50	0.60	0.61	0.73
		PI	1.93	1.94	1.95	1.95	1.96	1.95	1.95	1.95	1.95	1.96	1.96	1.96	1.96	1.96	1.96	1.98	1.98	1.98	1.98	1.98
	95°F 35°C	TC	21292	21296	21414	21469	22353	22684	22681	22687	22688	22729	23685	23684	23684	23685	23696	25615	25607	25599	25611	25604
		S/T	0.77	0.87	0.96	0.98	1.00	0.63	0.72	0.80	0.82	0.91	0.53	0.62	0.70	0.72	0.81	0.39	0.46	0.53	0.55	0.63
		PI	2.03	2.03	2.04	2.04	2.08	2.09	2.09	2.09	2.09	2.10	2.14	2.14	2.14	2.14	2.14	2.23	2.23	2.23	2.23	2.23
	104°F 40°C	TC	18651	18654	18845	19019	19769	19867	19866	19872	19873	19944	20746	20744	20746	20747	20756	22431	22423	22416	22423	22422
		S/T	0.79	0.89	0.99	1.00	1.00	0.63	0.74	0.82	0.84	0.94	0.54	0.64	0.72	0.73	0.83	0.39	0.46	0.54	0.55	0.65
		PI	2.00	2.00	2.01	2.02	2.06	2.07	2.07	2.07	2.07	2.07	2.11	2.11	2.11	2.11	2.11	2.20	2.20	2.20	2.20	2.20
	110°F 43°C	TC	16955	17084	17743	17857	18619	18126	18133	18148	18165	18644	18976	18976	18983	18984	19017	20597	20591	20591	20593	20608
		S/T	0.85	0.97	1.00	1.00	1.00	0.67	0.79	0.89	0.91	1.00	0.56	0.68	0.77	0.79	0.90	0.39	0.48	0.57	0.59	0.69
		PI	2.01	2.02	2.04	2.05	2.08	2.06	2.06	2.06	2.06	2.08	2.09	2.09	2.09	2.09	2.09	2.16	2.16	2.16	2.16	2.16
	115°F 46°C	TC	14241	14545	15113	15213	15885	15256	15261	15302	15324	15907	15988	15992	15997	15998	16058	17392	17385	17390	17394	17407
		S/T	0.88	1.00	1.00	1.00	1.00	0.69	0.82	0.92	0.94	1.00	0.57	0.69	0.80	0.82	0.94	0.39	0.49	0.58	0.60	0.71
		PI	1.79	1.80	1.82	1.83	1.85	1.83	1.83	1.83	1.83	1.85	1.86	1.86	1.86	1.86	1.86	1.91	1.91	1.91	1.91	1.91
	122°F 50°C	TC	10665	11266	11765	11853	12445	11386	11415	11779	11868	12459	11995	11997	12017	12030	12471	13155	13159	13170	13171	13169
		S/T	1.00	1.00	1.00	1.00	1.00	0.76	0.92	1.00	1.00	1.00	0.62	0.77	0.89	0.92	1.00	0.40	0.52	0.64	0.66	0.79
		PI	1.51	1.53	1.54	1.54	1.55	1.53	1.53	1.54	1.54	1.55	1.54	1.54	1.54	1.54	1.55	1.57	1.57	1.57	1.57	1.57

Manufacturer reserves the right to change, at any time, specifications and designs without notice and without obligations.

Table 37 – Four-Way Cassette Cooling Performance (24K) (Continued)

Airflow CFM	Out-door DB	ID WB	60.8°F (16.0°C)					64.4°F (16.0°C)					67.0°F (19.4°C)					71.6°F (22.0°C)				
		ID DB	73.4°F 23.0°C	77.0°F 25.0°C	80.0°F 26.7°C	80.6°F 27.0°C	84.2°F 29.0°C	73.4°F 23.0°C	77.0°F 25.0°C	80.0°F 26.7°C	80.6°F 27.0°C	84.2°F 29.0°C	73.4°F 23.0°C	77.0°F 25.0°C	80.0°F 26.7°C	80.6°F 27.0°C	84.2°F 29.0°C	73.4°F 23.0°C	77.0°F 25.0°C	80.0°F 26.7°C	80.6°F 27.0°C	84.2°F 29.0°C
706	-22°F 30°C	TC	16432	16426	16421	16517	17003	17155	17146	17138	17137	17125	17667	17658	17646	17644	17632	18637	18632	18618	18613	18586
		S/T	0.77	0.87	0.96	0.99	0.99	0.63	0.73	0.81	0.82	0.93	0.53	0.63	0.71	0.73	0.82	0.38	0.46	0.54	0.55	0.64
		PI	1.28	1.28	1.28	1.28	1.27	1.27	1.27	1.27	1.27	1.27	1.27	1.27	1.27	1.27	1.27	1.27	1.27	1.27	1.27	1.27
	-13°F 25°C	TC	17801	17795	17790	17893	18420	18585	18575	18566	18565	18552	19139	19129	19117	19115	19101	20190	20184	20169	20164	20134
		S/T	0.77	0.88	0.97	1.00	1.00	0.63	0.73	0.81	0.83	0.93	0.54	0.63	0.71	0.73	0.83	0.39	0.46	0.54	0.56	0.65
		PI	1.32	1.32	1.33	1.32	1.32	1.31	1.32	1.32	1.32	1.32	1.31	1.31	1.31	1.31	1.31	1.32	1.32	1.32	1.32	1.32
	-4°F 20°C	TC	19170	19164	19158	19270	19837	20014	20003	19994	19993	19979	20612	20601	20587	20585	20571	21743	21737	21721	21716	21683
		S/T	0.78	0.88	0.97	1.00	1.00	0.63	0.73	0.82	0.83	0.93	0.54	0.64	0.72	0.73	0.83	0.39	0.47	0.55	0.56	0.65
		PI	1.37	1.37	1.37	1.37	1.36	1.36	1.36	1.36	1.36	1.36	1.36	1.36	1.36	1.36	1.36	1.36	1.36	1.36	1.36	1.37
	0°F 17.8°C	TC	19803	19794	19871	20022	20577	20666	20651	20639	20637	20633	21272	21260	21241	21238	21219	22419	22412	22413	22416	22433
		S/T	0.78	0.89	0.99	1.00	1.00	0.64	0.74	0.83	0.84	0.95	0.54	0.64	0.73	0.74	0.84	0.39	0.47	0.55	0.57	0.66
		PI	1.38	1.38	1.38	1.38	1.38	1.38	1.38	1.38	1.38	1.38	1.38	1.38	1.38	1.38	1.38	1.39	1.39	1.39	1.39	1.39
	5°F 15°C	TC	20385	20404	20679	20774	21409	21355	21359	21362	21362	21467	22054	22052	22058	22058	22061	23371	23365	23365	23367	23379
		S/T	0.79	0.90	1.00	1.00	1.00	0.64	0.75	0.84	0.85	0.96	0.54	0.65	0.73	0.75	0.85	0.39	0.47	0.55	0.57	0.66
		PI	1.39	1.39	1.40	1.40	1.40	1.40	1.40	1.40	1.40	1.40	1.41	1.41	1.41	1.41	1.41	1.43	1.43	1.43	1.43	1.43
	14°F 10°C	TC	23709	23701	23799	24007	24752	24900	24885	24873	24871	24858	25760	25748	25728	25725	25703	27380	27372	27352	27345	27304
		S/T	0.78	0.89	0.99	1.00	1.00	0.64	0.74	0.82	0.84	0.94	0.54	0.64	0.72	0.74	0.83	0.39	0.47	0.55	0.56	0.65
		PI	1.14	1.14	1.14	1.14	1.14	1.14	1.14	1.14	1.14	1.14	1.13	1.13	1.13	1.13	1.13	1.14	1.14	1.14	1.14	1.14
	17°F 10°C	TC	24844	24850	25155	25300	26114	26092	26094	26099	26100	26224	26923	26934	26951	26953	26959	28714	28705	28708	28714	28740
		S/T	0.79	0.89	1.00	1.00	1.00	0.64	0.74	0.83	0.85	0.95	0.55	0.65	0.73	0.75	0.85	0.39	0.47	0.55	0.57	0.66
		PI	1.04	1.04	1.04	1.04	1.04	1.04	1.04	1.04	1.04	1.04	1.04	1.04	1.04	1.04	1.04	1.05	1.05	1.05	1.05	1.05
	23°F 5°C	TC	24272	24306	24701	24822	25634	25518	25524	25528	25528	25679	26417	26416	26425	26426	26430	28120	28112	28113	28117	28136
		S/T	0.80	0.91	1.00	1.00	1.00	0.65	0.75	0.84	0.86	0.97	0.54	0.65	0.74	0.75	0.85	0.39	0.47	0.56	0.57	0.66
		PI	0.97	0.97	0.98	0.98	0.98	0.98	0.98	0.98	0.98	0.98	0.99	0.99	0.99	0.99	0.99	1.00	1.00	1.00	1.00	1.00
	35°F 1.7°C	TC	23460	23461	23506	23533	24137	24586	24583	24583	24584	24585	25376	25374	25372	25371	25374	26846	26839	26834	26837	26833
		S/T	0.75	0.85	0.93	0.94	1.00	0.62	0.71	0.79	0.80	0.89	0.53	0.62	0.69	0.71	0.80	0.39	0.46	0.53	0.54	0.63
		PI	0.79	0.79	0.79	0.79	0.82	0.84	0.84	0.84	0.84	0.84	0.88	0.88	0.88	0.88	0.88	0.95	0.95	0.95	0.95	0.95
	41°F 5°C	TC	24764	24764	24833	24866	25572	25946	25943	25944	25944	25967	26776	26773	26771	26771	26774	28318	28311	28305	28308	28304
		S/T	0.76	0.86	0.94	0.96	1.00	0.62	0.72	0.80	0.81	0.90	0.53	0.62	0.70	0.71	0.81	0.39	0.46	0.53	0.55	0.64
		PI	1.04	1.04	1.04	1.05	1.08	1.10	1.10	1.10	1.10	1.10	1.15	1.15	1.15	1.15	1.15	1.26	1.26	1.26	1.26	1.26
	47°F 8.3°C	TC	26066	26066	26166	26212	27018	27306	27302	27303	27303	27344	28176	28173	28170	28171	28172	29793	29785	29783	29782	29778
		S/T	0.77	0.87	0.95	0.97	1.00	0.63	0.72	0.81	0.82	0.91	0.53	0.63	0.71	0.72	0.82	0.39	0.46	0.54	0.55	0.64
		PI	1.28	1.28	1.29	1.29	1.35	1.37	1.37	1.37	1.37	1.37	1.43	1.43	1.43	1.43	1.43	1.56	1.56	1.56	1.56	1.56
	50°F 10°C	TC	25515	25932	26798	26951	27984	27014	27030	27117	27152	28017	28078	28114	28130	28132	28259	30100	30115	30188	30196	30236
		S/T	0.87	1.00	1.00	1.00	1.00	0.69	0.81	0.92	0.94	1.00	0.57	0.69	0.80	0.81	0.93	0.39	0.49	0.58	0.60	0.71
		PI	1.47	1.47	1.47	1.47	1.47	1.47	1.47	1.47	1.47	1.47	1.47	1.47	1.47	1.47	1.47	1.47	1.47	1.47	1.47	1.47
	59°F 15°C	TC	25308	25917	26829	26991	28077	26852	26864	26997	27049	28109	27967	27997	28009	28010	28195	30103	30111	30170	30177	30206
		S/T	0.88	1.00	1.00	1.00	1.00	0.70	0.83	0.94	0.97	1.00	0.58	0.71	0.81	0.83	0.96	0.39	0.50	0.59	0.61	0.73
		PI	1.59	1.59	1.60	1.60	1.60	1.60	1.60	1.60	1.60	1.60	1.60	1.60	1.60	1.60	1.60	1.61	1.61	1.61	1.61	1.61
	68°F 20°C	TC	25124	25935	26889	27059	28196	26695	26703	26912	27088	28228	27856	27879	27887	27888	28205	30079	30089	30137	30143	30164
		S/T	0.91	1.00	1.00	1.00	1.00	0.72	0.85	0.97	1.00	1.00	0.59	0.72	0.84	0.86	0.99	0.40	0.50	0.61	0.62	0.75
		PI	1.70	1.71	1.72	1.72	1.73	1.72	1.72	1.72	1.72	1.73	1.73	1.73	1.73	1.73	1.73	1.75	1.75	1.75	1.75	1.75
	77°F 25°C	TC	24892	25846	26848	27026	28221	26511	26523	26828	27058	28254	27721	27753	27766	27798	28279	30023	30051	30118	30125	30158
		S/T	0.92	1.00	1.00	1.00	1.00	0.72	0.87	0.99	1.00	1.00	0.59	0.73	0.85	0.86	1.00	0.40	0.51	0.61	0.63	0.76
		PI	1.83	1.84	1.85	1.85	1.86	1.85	1.85	1.85	1.85	1.86	1.86	1.86	1.86	1.86	1.86	1.88	1.88	1.88	1.88	1.88
	82°F 27.8°C	TC	24473	25511	26527	26708	27923	26088	26131	26560	26740	27954	27309	27345	27359	27402	27980	29621	29659	29733	29742	29777
		S/T	0.94	1.00	1.00	1.00	1.00	0.73	0.87	1.00	1.00	1.00	0.60	0.74	0.86	0.87	1.00	0.40	0.51	0.62	0.63	0.76
		PI	1.92	1.93	1.93	1.94	1.94	1.93	1.93	1.93	1.94	1.94	1.94	1.94	1.94	1.94	1.94	1.96	1.96	1.96	1.96	1.96
	86°F 30°C	TC	23756	24856	25864	26042	27256	25324	25377	25895	26074	27278	26532	26564	26606	26630	27303	28813	28855	28922	28930	28960
		S/T	0.95	1.00	1.00	1.00	1.00	0.74	0.88	1.00	1.00	1.00	0.60	0.75	0.86	0.88	1.00	0.40	0.51	0.62	0.64	0.77
		PI	2.00	2.01	2.02	2.02	2.03	2.01	2.01	2.02	2.02	2.03	2.02	2.02	2.02	2.02	2.03	2.05	2.05	2.05	2.05	2.04
	95°F 35°C	TC	22430	22470	22952	23087	23993	23864	23870	23878	23880	24041	24895	24897	24910	24912	24923	26875	26865	26868	26867	26887
		S/T	0.80	0.91	1.00	1.00	1.00	0.65	0.75	0.84	0.86	0.96	0.54	0.65	0.73	0.75	0.85	0.39	0.47	0.55	0.56	0.66
		PI	2.10	2.10	2.12	2.12	2.17	2.16	2.16	2.16	2.16	2.17	2.21	2.21	2.21	2.21	2.21	2.30	2.30	2.30	2.30	2.30
	104°F 40°C	TC	19645	19715	20283	20402	21211	20902	20909	20914	20915	21191	21805	21809	21820	21822	21829	23538	23529	23534	23530	23552
		S/T	0.82	0.94	1.00	1.00	1.00	0.66	0.77	0.86	0.88	1.00	0.55	0.66	0.75	0.77	0.87	0.39	0.47	0.56	0.58	0.67
		PI	2.07	2.07	2.10	2.11	2.15	2.13	2.13	2.13	2.13	2.15	2.18	2.18	2.18	2.18	2.18	2.27	2.27	2.27	2.27	2.27
	110°F 43°C	TC	17857	18340	19036	19159	19982	19076	19083	19166	19203	20004	19948	19960	19966	19967	20083	21623	21613	21635	21638	21655
		S/T	0.89	1.00	1.00	1.00	1.00	0.70	0.83	0.94	0.96	1.00	0.58	0.70	0.81	0.83	0.96	0.39	0.49	0.59	0.61	0.73
		PI	2.07	2.09	2.12	2.13	2.16	2.12	2.12	2.13	2.13	2.16	2.16	2.16	2.16	2.16	2.16	2.23	2.23	2.23	2.23	2.23
	115°F 46°C	TC	15018	15583	16196	16304	17031	16041	16044	16185	16325	17051	16806	16821	16826	16826	17066	18239	18231	18259	18261	18271
		S/T	0.92	1.00	1.00	1.00	1.00	0.72	0.86	0.98	1.00	1.00	0.59	0.73	0.84	0.86	1.00	0.40	0.50	0.61	0.63	0.75
		PI	1.85	1.87	1.89	1.89	1.92	1.88	1.88	1.89	1.89	1.92	1.92	1.92	1.92	1.92	1.92	1.97	1.97	1.97	1.96	1.96
	122°F 50°C	TC	11411	12036	12572	12667	13304	11940	12033	12586	12682	13317	12574	12573	12639	12676	13329	13761	13788	13795	13795	13788
		S/T	1.00	1.00	1.00	1.00	1.00	0.80	0.98	1.00	1.00	1.00	0.64	0.81	0.95	0.98	1.00	0.41	0.54	0.67	0.69	0.84
		PI	1.56	1.58	1.59	1.59	1.61	1.58	1.58	1.59	1.59	1.61	1.59	1.59	1.59	1.59	1.61	1.62	1.62	1.62	1.62	1.62

Table 37 – Four-Way Cassette Cooling Performance (24K) (Continued)

Airflow CFM	Out-door DB	ID WB	60.8°F (16.0°C)					64.4°F (16.0°C)					67.0°F (19.4°C)					71.6°F (22.0°C)				
		ID DB	73.4°F 23.0°C	77.0°F 25.0°C	80.0°F 26.7°C	80.6°F 27.0°C	84.2°F 29.0°C	73.4°F 23.0°C	77.0°F 25.0°C	80.0°F 26.7°C	80.6°F 27.0°C	84.2°F 29.0°C	73.4°F 23.0°C	77.0°F 25.0°C	80.0°F 26.7°C	80.6°F 27.0°C	84.2°F 29.0°C	73.4°F 23.0°C	77.0°F 25.0°C	80.0°F 26.7°C	80.6°F 27.0°C	84.2°F 29.0°C
765	-22°F 30°C	TC	17310	17303	17549	17622	18107	18061	18046	18035	18033	18018	18601	18578	18560	18557	18540	19620	19615	19575	19568	19526
		S/T	0.80	0.91	0.99	0.99	0.99	0.64	0.75	0.84	0.86	0.97	0.55	0.65	0.74	0.75	0.86	0.39	0.47	0.55	0.57	0.67
		PI	1.33	1.33	1.32	1.32	1.32	1.32	1.32	1.32	1.32	1.32	1.32	1.32	1.32	1.32	1.32	1.33	1.33	1.33	1.33	1.33
	-13°F 25°C	TC	18753	18744	19012	19091	19616	19566	19550	19538	19536	19520	20151	20126	20107	20104	20085	21255	21250	21206	21198	21153
		S/T	0.80	0.91	1.00	1.00	1.00	0.65	0.75	0.85	0.86	0.97	0.55	0.65	0.74	0.76	0.86	0.39	0.47	0.56	0.57	0.67
		PI	1.38	1.38	1.37	1.37	1.37	1.37	1.37	1.37	1.37	1.37	1.37	1.37	1.37	1.37	1.37	1.38	1.38	1.38	1.38	1.38
	-4°F 20°C	TC	20196	20186	20474	20559	21125	21071	21054	21040	21039	21021	21701	21674	21653	21650	21630	22891	22884	22837	22829	22780
		S/T	0.80	0.92	1.00	1.00	1.00	0.65	0.76	0.85	0.87	0.98	0.55	0.65	0.74	0.76	0.86	0.39	0.48	0.56	0.57	0.67
		PI	1.42	1.43	1.42	1.42	1.42	1.42	1.42	1.42	1.42	1.42	1.42	1.42	1.42	1.42	1.42	1.42	1.42	1.42	1.42	1.43
	0°F 17.8°C	TC	20866	20853	21240	21329	21915	21761	21737	21720	21717	21936	22400	22369	22341	22337	22327	23605	23599	23597	23601	23616
		S/T	0.81	0.93	1.00	1.00	1.00	0.66	0.77	0.86	0.88	1.00	0.55	0.66	0.75	0.77	0.87	0.39	0.48	0.57	0.58	0.68
		PI	1.44	1.44	1.44	1.44	1.44	1.44	1.44	1.44	1.44	1.44	1.44	1.44	1.44	1.44	1.44	1.45	1.45	1.45	1.45	1.45
	5°F 15°C	TC	21464	21538	22030	22132	22814	22471	22476	22478	22501	22836	23189	23195	23200	23201	23231	24550	24542	24555	24558	24568
		S/T	0.82	0.94	1.00	1.00	1.00	0.66	0.78	0.87	0.88	1.00	0.56	0.67	0.76	0.78	0.88	0.39	0.48	0.57	0.59	0.69
		PI	1.45	1.45	1.45	1.45	1.46	1.45	1.46	1.46	1.46	1.46	1.46	1.47	1.47	1.47	1.47	1.50	1.50	1.50	1.50	1.50
	14°F 10°C	TC	24983	24970	25480	25600	26393	26223	26200	26182	26179	26424	27122	27088	27060	27056	27029	28839	28830	28775	28765	28703
		S/T	0.81	0.93	1.00	1.00	1.00	0.65	0.76	0.86	0.87	1.00	0.55	0.66	0.75	0.76	0.87	0.39	0.48	0.56	0.57	0.67
		PI	1.19	1.19	1.18	1.18	1.18	1.18	1.18	1.18	1.18	1.18	1.18	1.18	1.18	1.18	1.18	1.19	1.19	1.19	1.19	1.19
	17°F 10°C	TC	26091	26177	26781	26912	27786	27390	27402	27407	27430	27816	28325	28336	28347	28348	28383	30124	30116	30111	30117	30142
		S/T	0.82	0.93	1.00	1.00	1.00	0.66	0.77	0.87	0.88	1.00	0.55	0.66	0.76	0.77	0.87	0.39	0.48	0.57	0.58	0.68
		PI	1.09	1.09	1.08	1.08	1.08	1.08	1.08	1.08	1.08	1.08	1.09	1.09	1.09	1.09	1.09	1.09	1.09	1.09	1.09	1.10
	23°F 5°C	TC	25556	25666	26330	26460	27332	26850	26858	26861	26896	27361	27776	27786	27793	27794	27839	29535	29525	29546	29550	29567
		S/T	0.83	0.95	1.00	1.00	1.00	0.66	0.78	0.88	0.89	1.00	0.56	0.67	0.76	0.78	0.89	0.39	0.48	0.57	0.59	0.69
		PI	1.01	1.01	1.02	1.02	1.02	1.02	1.02	1.02	1.02	1.02	1.03	1.03	1.03	1.03	1.03	1.05	1.05	1.05	1.05	1.05
	35°F 1.7°C	TC	24720	24721	24866	24936	25740	25876	25875	25877	25877	25946	26686	26684	26685	26686	26689	28188	28182	28180	28179	28181
		S/T	0.78	0.88	0.97	0.99	1.00	0.63	0.73	0.82	0.83	0.93	0.54	0.63	0.72	0.73	0.83	0.39	0.46	0.54	0.56	0.65
		PI	0.82	0.82	0.83	0.83	0.87	0.87	0.87	0.87	0.87	0.88	0.91	0.91	0.91	0.91	0.91	0.99	0.99	0.99	0.99	0.99
	41°F 5°C	TC	26092	26092	26300	26483	27266	27306	27305	27306	27306	27402	28157	28156	28157	28158	28159	29737	29730	29728	29727	29730
		S/T	0.78	0.89	0.98	1.00	1.00	0.64	0.74	0.83	0.84	0.94	0.54	0.64	0.72	0.74	0.84	0.39	0.47	0.55	0.56	0.66
		PI	1.08	1.08	1.09	1.10	1.15	1.15	1.15	1.15	1.15	1.15	1.20	1.20	1.20	1.20	1.20	1.31	1.31	1.31	1.31	1.31
	47°F 8.3°C	TC	27464	27482	27851	27975	28803	28737	28736	28737	28737	28870	29630	29627	29629	29629	29629	31289	31281	31278	31277	31280
		S/T	0.79	0.90	1.00	1.00	1.00	0.64	0.75	0.84	0.85	0.96	0.54	0.65	0.73	0.75	0.85	0.39	0.47	0.55	0.57	0.67
		PI	1.34	1.34	1.36	1.37	1.43	1.42	1.42	1.42	1.42	1.43	1.49	1.49	1.49	1.49	1.49	1.62	1.62	1.62	1.62	1.62
	50°F 10°C	TC	26905	27646	28578	28744	29858	28424	28439	28636	28726	29887	29533	29571	29587	29588	29873	31568	31651	31733	31743	31782
		S/T	0.90	1.00	1.00	1.00	1.00	0.71	0.85	0.96	0.99	1.00	0.59	0.72	0.83	0.85	0.99	0.40	0.50	0.60	0.62	0.74
		PI	1.54	1.54	1.54	1.53	1.53	1.54	1.54	1.53	1.53	1.53	1.53	1.53	1.53	1.53	1.53	1.53	1.53	1.53	1.53	1.53
	59°F 15°C	TC	26703	27640	28621	28795	29967	28253	28292	28613	28826	29997	29419	29449	29459	29502	30021	31590	31653	31716	31723	31750
		S/T	0.92	1.00	1.00	1.00	1.00	0.73	0.86	1.00	1.00	1.00	0.60	0.73	0.85	0.86	1.00	0.40	0.51	0.61	0.63	0.76
		PI	1.66	1.66	1.66	1.66	1.67	1.66	1.66	1.66	1.66	1.67	1.67	1.67	1.67	1.67	1.67	1.68	1.68	1.68	1.68	1.68
	68°F 20°C	TC	26490	27621	28645	28828	30051	28044	28107	28676	28859	30080	29257	29279	29331	29357	30105	31524	31582	31632	31637	31654
		S/T	0.95	1.00	1.00	1.00	1.00	0.74	0.89	1.00	1.00	1.00	0.61	0.75	0.87	0.89	1.00	0.40	0.51	0.63	0.65	0.78
		PI	1.77	1.79	1.79	1.80	1.81	1.79	1.79	1.79	1.80	1.81	1.80	1.80	1.80	1.80	1.81	1.83	1.83	1.82	1.82	1.82
	77°F 25°C	TC	26257	27521	28598	28789	30075	27836	27924	28630	28821	30105	29096	29129	29203	29236	30131	31425	31521	31594	31601	31631
		S/T	0.97	1.00	1.00	1.00	1.00	0.75	0.90	1.00	1.00	1.00	0.61	0.76	0.88	0.90	1.00	0.40	0.52	0.63	0.65	0.79
		PI	1.91	1.92	1.93	1.93	1.94	1.92	1.92	1.93	1.93	1.94	1.94	1.93	1.93	1.93	1.94	1.96	1.96	1.95	1.95	1.95
	82°F 27.8°C	TC	25835	27154	28249	28440	29743	27377	27483	28273	28472	29774	28650	28686	28776	28811	29800	30977	31093	31175	31183	31217
		S/T	0.99	1.00	1.00	1.00	1.00	0.76	0.91	1.00	1.00	1.00	0.62	0.77	0.89	0.92	1.00	0.40	0.52	0.64	0.66	0.80
		PI	2.00	2.01	2.02	2.02	2.03	2.01	2.01	2.02	2.02	2.03	2.02	2.02	2.02	2.02	2.03	2.05	2.04	2.04	2.04	2.04
	86°F 30°C	TC	25213	26471	27554	27746	29038	26589	26711	27585	27778	29068	27849	27881	27983	28023	29093	30150	30266	30338	30345	30374
		S/T	1.00	1.00	1.00	1.00	1.00	0.77	0.93	1.00	1.00	1.00	0.62	0.78	0.91	0.93	1.00	0.40	0.52	0.64	0.66	0.81
		PI	2.08	2.09	2.10	2.10	2.12	2.09	2.10	2.10	2.10	2.12	2.11	2.11	2.11	2.11	2.12	2.14	2.13	2.13	2.13	2.13
	95°F 35°C	TC	23618	23746	24513	24658	25633	25101	25116	25124	25153	25665	26178	26184	26200	26202	26246	28208	28198	28203	28212	28249
		S/T	0.83	0.95	1.00	1.00	1.00	0.66	0.78	0.88	0.89	1.00	0.56	0.67	0.76	0.78	0.88	0.39	0.48	0.57	0.58	0.68
		PI	2.18	2.19	2.22	2.23	2.27	2.25	2.25	2.25	2.25	2.27	2.30	2.30	2.30	2.30	2.30	2.39	2.39	2.39	2.39	2.39
	104°F 40°C	TC	20687	20877	21662	21793	22662	21990	22003	22042	22065	22690	22929	22938	22950	22951	23016	24714	24704	24716	24724	24750
		S/T	0.85	0.98	1.00	1.00	1.00	0.68	0.80	0.90	0.92	1.00	0.56	0.68	0.78	0.80	0.91	0.39	0.48	0.58	0.59	0.70
		PI	2.15	2.16	2.20	2.21	2.25	2.22	2.22	2.22	2.22	2.25	2.27	2.27	2.27	2.27	2.27	2.36	2.36	2.36	2.36	2.36
	110°F 43°C	TC	18856	19580	20327	20459	21345	20075	20081	20305	20483	21368	20978	20995	21000	21016	21386	22707	22708	22743	22747	22760
		S/T	0.92	1.00	1.00	1.00	1.00	0.72	0.87	0.99	1.00	1.00	0.60	0.73	0.85	0.86	1.00	0.40	0.51	0.61	0.63	0.76
		PI	2.16	2.19	2.22	2.23	2.26	2.21	2.21	2.22	2.23	2.26	2.25	2.25	2.25	2.25	2.27	2.33	2.32	2.32	2.32	2.32
	115°F 46°C	TC	15869	16633	17291	17419	18186	16875	16909	17310	17441	18205	17662	17673	17697	17714	18221	19151	19165	19192	19194	19200
		S/T	0.96	1.00	1.00	1.00	1.00	0.75	0.89	1.00	1.00	1.00	0.61	0.75	0.87	0.90	1.00	0.40	0.52	0.63	0.65	0.78
		PI	1.93	1.96	1.98	1.99	2.01	1.97	1.97	1.98	1.99	2.01	2.00	2.00	2.00	2.00	2.02	2.06	2.05	2.05	2.05	2.05
	122°F 50°C	TC	12036	12700	13269	13368	14043	12420	12714	13284	13383	14056	13080	13076	13293	13393	14065	14282	14337	14341	14339	14358
		S/T	1.00	1.00	1.00	1.00	1.00	0.84	1.00	1.00	1.00	1.00	0.67	0.85	1.00	1.00	1.00	0.41	0.55	0.69	0.72	0.88
		PI	1.63	1.64	1.66	1.66	1.67	1.64	1.65	1.66	1.66	1.67	1.66	1.65	1.66	1.66	1.67	1.69	1.69	1.68	1.68	1.68

NOTE: Values in gray are extrapolated based on tested performance.

Table 38 – Four-Way Cassette Heating Performance (24K)

AIRFLOW (CFM)	OUTDOOR DB	HEATING PERFORMANCE AT INDOOR DRY BULB TEMPERATURE									
		TC: Total Heating Capacity (BTU/hr)					PI: Power Input (kW)				
		Indoor Conditions (DB)					Indoor Conditions (DB)				
		60.8°F (16.0°C)	68°F (20.0°C)	70°F (21.1°C)	71.6°F (22.0°C)	75.2°F (24.0°C)	60.8°F (16.0°C)	68°F (20.0°C)	70°F (21.1°C)	71.6°F (22.0°C)	75.2°F (24.0°C)
547	-22°F (-30.0°C)	8051	7890	7851	7731	7661	1.90	1.91	1.92	1.92	1.93
	-13°F (-25.0°C)	11106	10884	10829	10253	10161	1.96	1.98	1.98	1.99	1.99
	-4°F (-20.0°C)	15248	14943	14869	14078	13951	2.17	2.19	2.19	2.20	2.20
	0°F (-17.8°C)	17795	17439	17352	16429	16281	2.31	2.32	2.33	2.33	2.34
	5°F (-15.0°C)	20977	20558	20455	19367	19193	2.48	2.50	2.50	2.51	2.52
	14°F (-10.0°C)	21044	20623	20520	19428	19254	2.30	2.31	2.32	2.32	2.33
	17°F (-8.3°C)	21066	20644	20541	19449	19274	2.24	2.25	2.26	2.26	2.27
	22°F (-5.6°C)	21813	21377	21270	20139	19958	2.27	2.29	2.29	2.30	2.31
	27°F (-2.8°C)	22561	22110	21999	20830	20642	2.30	2.32	2.33	2.33	2.34
	32°F (0.0°C)	23309	22843	22729	21520	21326	2.34	2.36	2.36	2.37	2.38
	35°F (1.7°C)	23758	23282	23166	21934	21737	2.36	2.38	2.38	2.39	2.40
	37°F (2.8°C)	24308	23822	23703	22442	22240	2.29	2.31	2.32	2.32	2.33
	42°F (5.6°C)	25684	25170	25044	23712	23499	2.13	2.15	2.15	2.16	2.17
	44.6°F (7.0°C)	26234	25709	25581	24220	24002	2.07	2.08	2.09	2.09	2.10
	47°F (8.3°C)	27059	26518	26385	24982	24757	1.97	1.99	1.99	1.99	2.00
	52°F (11.1°C)	26738	26203	26072	24686	24464	1.77	1.79	1.79	1.80	1.80
	57F (13.9°C)	26417	25888	25759	24389	24170	1.58	1.59	1.59	1.60	1.60
	59°F (15.0°C)	26288	25763	25634	24271	24052	1.50	1.51	1.51	1.52	1.52
	62°F (16.7°C)	26096	25574	25446	24093	23876	1.38	1.39	1.40	1.40	1.40
	64.4°F (18.0°C)	25941	25423	25296	23950	23735	1.29	1.30	1.30	1.30	1.31
	69.8°F (21.0°C)	25595	25083	24957	23630	23417	1.07	1.08	1.09	1.09	1.09
	75.2°F (24.0°C)	25248	24743	24619	23310	23100	0.86	0.87	0.87	0.87	0.88
635	-22°F (-30.0°C)	8636	8463	8421	8339	8264	2.23	2.25	2.26	2.26	2.27
	-13°F (-25.0°C)	11681	11447	11390	11061	10961	2.31	2.33	2.33	2.34	2.35
	-4°F (-20.0°C)	16038	15717	15639	15187	15050	2.55	2.57	2.58	2.58	2.59
	0°F (-17.8°C)	18716	18342	18250	17723	17563	2.71	2.73	2.74	2.75	2.76
	5°F (-15.0°C)	22064	21622	21514	20893	20705	2.91	2.94	2.94	2.95	2.96
	14°F (-10.0°C)	22133	21691	21582	20958	20770	2.70	2.72	2.73	2.73	2.74
	17°F (-8.3°C)	22156	21713	21605	20980	20791	2.63	2.65	2.66	2.66	2.67
	22°F (-5.6°C)	22943	22484	22372	21725	21530	2.67	2.69	2.70	2.70	2.71
	27°F (-2.8°C)	23729	23255	23139	22470	22268	2.71	2.73	2.74	2.74	2.75
	32°F (0.0°C)	24516	24026	23905	23215	23006	2.75	2.77	2.78	2.78	2.80
	35°F (1.7°C)	24988	24488	24366	23661	23448	2.78	2.80	2.80	2.81	2.82
	37°F (2.8°C)	25567	25055	24930	24209	23992	2.70	2.72	2.73	2.73	2.74
	42°F (5.6°C)	27013	26473	26341	25580	25349	2.51	2.53	2.53	2.54	2.55
	44.6°F (7.0°C)	27592	27040	26905	26128	25892	2.43	2.45	2.46	2.46	2.47
	47°F (8.3°C)	28460	27891	27752	26950	26707	2.32	2.34	2.34	2.35	2.36
	52°F (11.1°C)	28122	27560	27422	26630	26390	2.09	2.10	2.11	2.11	2.12
	57F (13.9°C)	27785	27229	27093	26310	26073	1.86	1.87	1.87	1.88	1.89
	59°F (15.0°C)	27650	27097	26961	26182	25946	1.76	1.78	1.78	1.79	1.79
	62°F (16.7°C)	27447	26898	26763	25990	25756	1.62	1.64	1.64	1.64	1.65
	64.4°F (18.0°C)	27285	26739	26605	25836	25604	1.51	1.53	1.53	1.53	1.54
	69.8°F (21.0°C)	26920	26381	26250	25491	25262	1.26	1.27	1.28	1.28	1.28
	75.2°F (24.0°C)	26555	26024	25894	25146	24919	1.01	1.02	1.02	1.03	1.03

Manufacturer reserves the right to change, at any time, specifications and designs without notice and without obligations.

Table 38 – Four-Way Cassette Heating Performance (24K) (Continued)

AIRFLOW (CFM)	OUTDOOR DB	HEATING PERFORMANCE AT INDOOR DRY BULB TEMPERATURE									
		TC: Total Heating Capacity (BTU/hr)					PI: Power Input (kW)				
		Indoor Conditions (DB)					Indoor Conditions (DB)				
		60.8°F (16.0°C)	68°F (20.0°C)	70°F (21.1°C)	71.6°F (22.0°C)	75.2°F (24.0°C)	60.8°F (16.0°C)	68°F (20.0°C)	70°F (21.1°C)	71.6°F (22.0°C)	75.2°F (24.0°C)
706	-22°F (-30.0°C)	9263	9078	9032	8996	8915	2.35	2.37	2.38	2.38	2.39
	-13°F (-25.0°C)	12286	12040	11980	11932	11824	2.43	2.45	2.45	2.46	2.47
	-4°F (-20.0°C)	16868	16531	16448	16383	16235	2.69	2.71	2.71	2.72	2.73
	0°F (-17.8°C)	19685	19291	19195	19118	18946	2.85	2.88	2.88	2.89	2.90
	5°F (-15.0°C)	23206	22742	22628	22538	22335	3.07	3.09	3.10	3.10	3.12
	14°F (-10.0°C)	23279	22814	22700	22609	22405	2.84	2.87	2.87	2.88	2.89
	17°F (-8.3°C)	23304	22838	22723	22632	22429	2.77	2.79	2.80	2.80	2.81
	22°F (-5.6°C)	24131	23648	23530	23436	23225	2.81	2.83	2.84	2.84	2.86
	27°F (-2.8°C)	24958	24459	24337	24239	24021	2.85	2.88	2.88	2.89	2.90
	32°F (0.0°C)	25785	25270	25143	25043	24817	2.90	2.92	2.93	2.93	2.94
	35°F (1.7°C)	26282	25756	25627	25525	25295	2.92	2.95	2.95	2.96	2.97
	37°F (2.8°C)	26890	26353	26221	26116	25881	2.84	2.86	2.87	2.88	2.89
	42°F (5.6°C)	28412	27844	27705	27594	27346	2.64	2.66	2.67	2.67	2.68
	44.6°F (7.0°C)	29021	28440	28298	28185	27931	2.56	2.58	2.59	2.59	2.60
	47°F (8.3°C)	29934	29335	29189	29072	28810	2.44	2.46	2.47	2.47	2.48
	52°F (11.1°C)	29579	28987	28842	28727	28468	2.20	2.21	2.22	2.22	2.23
	57F (13.9°C)	29223	28639	28496	28382	28126	1.95	1.97	1.97	1.98	1.99
	59°F (15.0°C)	29081	28500	28357	28244	27990	1.86	1.87	1.88	1.88	1.89
	62°F (16.7°C)	28868	28291	28149	28037	27784	1.71	1.72	1.73	1.73	1.74
	64.4°F (18.0°C)	28698	28124	27983	27871	27620	1.59	1.61	1.61	1.61	1.62
	69.8°F (21.0°C)	28314	27748	27609	27498	27251	1.33	1.34	1.34	1.35	1.35
	75.2°F (24.0°C)	27930	27371	27235	27126	26882	1.07	1.08	1.08	1.08	1.09
765	-22°F (-30.0°C)	9743	9548	9500	9462	9377	2.38	2.40	2.40	2.41	2.41
	-13°F (-25.0°C)	12922	12663	12600	12550	12437	2.45	2.47	2.48	2.48	2.49
	-4°F (-20.0°C)	17742	17387	17300	17231	17076	2.71	2.74	2.74	2.75	2.76
	0°F (-17.8°C)	20704	20290	20189	20108	19927	2.88	2.91	2.91	2.92	2.93
	5°F (-15.0°C)	24408	23920	23800	23705	23491	3.10	3.12	3.13	3.13	3.15
	14°F (-10.0°C)	24485	23995	23875	23780	23565	2.87	2.89	2.90	2.91	2.92
	17°F (-8.3°C)	24510	24020	23900	23804	23590	2.80	2.82	2.82	2.83	2.84
	22°F (-5.6°C)	25380	24873	24748	24649	24428	2.84	2.86	2.87	2.87	2.89
	27°F (-2.8°C)	26250	25725	25597	25494	25265	2.88	2.91	2.91	2.92	2.93
	32°F (0.0°C)	27120	26578	26445	26339	26102	2.93	2.95	2.95	2.96	2.97
	35°F (1.7°C)	27642	27090	26954	26846	26605	2.95	2.98	2.98	2.99	3.00
	37°F (2.8°C)	28283	27717	27578	27468	27221	2.87	2.89	2.90	2.91	2.92
	42°F (5.6°C)	29883	29286	29139	29023	28761	2.67	2.69	2.69	2.70	2.71
	44.6°F (7.0°C)	30524	29913	29764	29644	29378	2.59	2.61	2.61	2.62	2.63
	47°F (8.3°C)	31484	30854	30700	30577	30302	2.47	2.49	2.49	2.49	2.51
	52°F (11.1°C)	31110	30488	30336	30214	29942	2.22	2.24	2.24	2.25	2.26
	57F (13.9°C)	30737	30122	29971	29851	29583	1.97	1.99	1.99	2.00	2.01
	59°F (15.0°C)	30587	29975	29825	29706	29439	1.88	1.89	1.89	1.90	1.91
	62°F (16.7°C)	30363	29756	29607	29488	29223	1.73	1.74	1.75	1.75	1.76
	64.4°F (18.0°C)	30183	29580	29432	29314	29050	1.61	1.62	1.63	1.63	1.64
	69.8°F (21.0°C)	29780	29184	29038	28922	28662	1.34	1.36	1.36	1.36	1.37
	75.2°F (24.0°C)	29376	28789	28645	28530	28273	1.08	1.09	1.09	1.09	1.10

NOTE: Values in gray are extrapolated based on tested performance.

CONSOLE (45MBFAQ)

Table 39 – Console Cooling Performance (9K)

Airflow CFM	Out-door DB	ID WB	60.8°F (16.0°C)					64.4°F (16.0°C)					67.0°F (19.4°C)					71.6°F (22.0°C)				
		ID DB	73.4°F 23.0°C	77.0°F 25.0°C	80.0°F 26.7°C	80.6°F 27.0°C	84.2°F 29.0°C	73.4°F 23.0°C	77.0°F 25.0°C	80.0°F 26.7°C	80.6°F 27.0°C	84.2°F 29.0°C	73.4°F 23.0°C	77.0°F 25.0°C	80.0°F 26.7°C	80.6°F 27.0°C	84.2°F 29.0°C	73.4°F 23.0°C	77.0°F 25.0°C	80.0°F 26.7°C	80.6°F 27.0°C	84.2°F 29.0°C
188	-22°F 30°C	TC	5940	5939	5939	5939	5937	6217	6215	6214	6214	6213	6413	6411	6410	6409	6408	6781	6779	6777	6777	6775
		S/T	0.71	0.80	0.87	0.88	0.96	0.59	0.67	0.74	0.75	0.83	0.51	0.59	0.66	0.67	0.74	0.38	0.46	0.51	0.52	0.59
		PI	0.32	0.32	0.32	0.32	0.32	0.31	0.31	0.31	0.31	0.31	0.31	0.31	0.31	0.31	0.31	0.31	0.31	0.31	0.31	0.31
	-13°F 25°C	TC	6435	6434	6434	6433	6432	6735	6733	6732	6732	6731	6947	6945	6944	6944	6942	7346	7344	7342	7342	7339
		S/T	0.72	0.80	0.87	0.88	0.97	0.59	0.67	0.74	0.76	0.83	0.51	0.59	0.66	0.67	0.75	0.38	0.46	0.51	0.52	0.60
		PI	0.33	0.33	0.33	0.33	0.33	0.32	0.33	0.33	0.33	0.33	0.32	0.32	0.32	0.32	0.32	0.32	0.32	0.32	0.32	0.32
	-4°F 20°C	TC	6930	6929	6928	6928	6927	7253	7251	7250	7250	7248	7482	7480	7478	7478	7476	7911	7909	7907	7906	7904
		S/T	0.72	0.80	0.88	0.89	0.97	0.60	0.68	0.75	0.76	0.84	0.52	0.59	0.66	0.67	0.75	0.39	0.47	0.51	0.52	0.60
		PI	0.34	0.34	0.34	0.34	0.34	0.34	0.34	0.34	0.34	0.34	0.33	0.33	0.33	0.33	0.33	0.33	0.33	0.33	0.33	0.33
	0°F 17.8°C	TC	7156	7154	7153	7153	7151	7486	7484	7482	7482	7480	7719	7717	7715	7715	7713	8155	8153	8151	8151	8148
		S/T	0.72	0.81	0.88	0.90	0.98	0.60	0.68	0.75	0.76	0.85	0.52	0.60	0.67	0.68	0.76	0.39	0.47	0.52	0.53	0.60
		PI	0.34	0.34	0.34	0.34	0.34	0.34	0.34	0.34	0.34	0.34	0.34	0.34	0.34	0.34	0.34	0.34	0.34	0.34	0.34	0.34
	5°F 15°C	TC	7380	7380	7380	7380	7491	7749	7747	7747	7747	7748	8014	8013	8012	8012	8013	8522	8520	8518	8517	8517
		S/T	0.73	0.82	0.90	0.91	1.00	0.60	0.69	0.76	0.77	0.86	0.52	0.60	0.67	0.68	0.77	0.39	0.47	0.52	0.53	0.61
		PI	0.35	0.35	0.35	0.35	0.35	0.35	0.35	0.35	0.35	0.35	0.35	0.35	0.35	0.35	0.35	0.35	0.35	0.35	0.35	0.35
	14°F 10°C	TC	7316	7315	7314	7314	7350	7700	7698	7697	7697	7695	7975	7973	7971	7971	7969	8496	8493	8491	8491	8488
		S/T	0.73	0.81	0.89	0.90	0.99	0.60	0.68	0.75	0.76	0.85	0.52	0.60	0.66	0.68	0.76	0.39	0.47	0.51	0.53	0.60
		PI	0.35	0.35	0.35	0.35	0.35	0.35	0.35	0.35	0.35	0.35	0.34	0.34	0.34	0.34	0.34	0.34	0.34	0.34	0.34	0.34
	17°F 10°C	TC	7301	7299	7298	7298	7403	7683	7682	7680	7680	7680	7958	7958	7957	7957	7958	8496	8493	8491	8491	8491
		S/T	0.73	0.82	0.89	0.91	1.00	0.60	0.69	0.76	0.77	0.85	0.52	0.60	0.67	0.68	0.76	0.39	0.47	0.52	0.53	0.61
		PI	0.35	0.35	0.35	0.35	0.35	0.34	0.34	0.34	0.34	0.34	0.34	0.34	0.34	0.34	0.34	0.34	0.34	0.34	0.34	0.34
	23°F 5°C	TC	7258	7259	7259	7263	7396	7649	7648	7647	7648	7648	7930	7930	7928	7928	7929	8471	8468	8466	8466	8466
		S/T	0.74	0.83	0.90	0.91	1.00	0.61	0.69	0.77	0.78	0.86	0.52	0.60	0.67	0.69	0.77	0.39	0.47	0.52	0.53	0.61
		PI	0.35	0.35	0.35	0.35	0.35	0.35	0.35	0.35	0.35	0.35	0.35	0.35	0.35	0.35	0.35	0.36	0.36	0.36	0.36	0.36
	35°F 1.7°C	TC	7234	7233	7233	7233	7243	7608	7608	7607	7607	7606	7873	7872	7871	7871	7870	8369	8367	8366	8365	8365
		S/T	0.70	0.78	0.85	0.86	0.93	0.59	0.66	0.72	0.74	0.81	0.51	0.58	0.64	0.65	0.73	0.39	0.46	0.50	0.51	0.58
		PI	0.34	0.34	0.34	0.34	0.34	0.36	0.36	0.36	0.36	0.36	0.38	0.38	0.38	0.38	0.38	0.41	0.41	0.41	0.41	0.41
	41°F 5°C	TC	7230	7230	7229	7229	7246	7602	7601	7600	7600	7599	7865	7863	7862	7862	7861	8357	8355	8353	8353	8352
		S/T	0.71	0.79	0.86	0.87	0.95	0.59	0.67	0.73	0.74	0.82	0.51	0.59	0.65	0.66	0.73	0.39	0.46	0.51	0.52	0.59
		PI	0.34	0.34	0.34	0.34	0.34	0.36	0.36	0.36	0.36	0.36	0.38	0.38	0.38	0.38	0.38	0.42	0.42	0.41	0.41	0.41
	47°F 8.3°C	TC	7226	7225	7225	7224	7250	7595	7594	7593	7593	7592	7856	7854	7854	7853	7852	8344	8342	8340	8340	8339
		S/T	0.71	0.80	0.87	0.88	0.96	0.59	0.67	0.74	0.75	0.83	0.51	0.59	0.65	0.66	0.74	0.39	0.46	0.51	0.52	0.59
		PI	0.35	0.35	0.35	0.35	0.35	0.37	0.37	0.37	0.37	0.37	0.39	0.39	0.39	0.39	0.39	0.42	0.42	0.42	0.42	0.42
	50°F 10°C	TC	7185	7186	7252	7311	7583	7620	7621	7624	7624	7652	7935	7936	7939	7940	7943	8546	8543	8544	8544	8551
		S/T	0.79	0.89	0.99	1.00	1.00	0.64	0.74	0.82	0.84	0.94	0.54	0.64	0.72	0.73	0.83	0.39	0.46	0.54	0.56	0.65
		PI	0.39	0.39	0.39	0.39	0.39	0.39	0.39	0.39	0.39	0.39	0.39	0.39	0.39	0.39	0.39	0.39	0.39	0.39	0.39	0.39
	59°F 15°C	TC	7383	7394	7539	7584	7880	7852	7854	7855	7855	7904	8196	8194	8197	8197	8200	8855	8851	8852	8851	8858
		S/T	0.80	0.91	1.00	1.00	1.00	0.65	0.75	0.84	0.86	0.96	0.54	0.65	0.73	0.75	0.85	0.39	0.47	0.55	0.56	0.66
		PI	0.40	0.40	0.40	0.40	0.40	0.40	0.40	0.40	0.40	0.40	0.41	0.41	0.41	0.41	0.41	0.41	0.41	0.41	0.41	0.41
	68°F 20°C	TC	7582	7607	7822	7870	8192	8086	8087	8088	8088	8186	8453	8452	8455	8455	8457	9160	9156	9156	9156	9163
		S/T	0.82	0.94	1.00	1.00	1.00	0.66	0.77	0.86	0.88	1.00	0.55	0.66	0.75	0.77	0.87	0.39	0.47	0.56	0.57	0.67
		PI	0.41	0.41	0.41	0.42	0.42	0.42	0.42	0.42	0.42	0.42	0.42	0.42	0.42	0.42	0.42	0.42	0.42	0.42	0.42	0.42
	77°F 25°C	TC	7767	7806	8074	8126	8476	8311	8314	8315	8324	8488	8708	8708	8712	8713	8723	9473	9469	9470	9470	9481
		S/T	0.83	0.96	1.00	1.00	1.00	0.66	0.78	0.88	0.89	1.00	0.55	0.67	0.76	0.78	0.88	0.39	0.48	0.56	0.58	0.68
		PI	0.43	0.43	0.43	0.43	0.43	0.43	0.43	0.43	0.43	0.43	0.43	0.43	0.43	0.43	0.43	0.44	0.44	0.44	0.44	0.44
	82°F 27.8°C	TC	7880	7931	8235	8289	8656	8445	8450	8457	8464	8668	8859	8860	8865	8866	8881	9657	9652	9654	9655	9668
		S/T	0.84	0.97	1.00	1.00	1.00	0.67	0.79	0.88	0.90	1.00	0.56	0.67	0.77	0.78	0.89	0.39	0.48	0.57	0.58	0.68
		PI	0.48	0.48	0.49	0.49	0.49	0.49	0.49	0.49	0.49	0.49	0.49	0.49	0.49	0.49	0.49	0.49	0.49	0.49	0.49	0.49
	86°F 30°C	TC	7984	8054	8389	8446	8826	8568	8571	8583	8592	8839	8994	8995	9000	9000	9021	9815	9810	9812	9814	9826
		S/T	0.85	0.98	1.00	1.00	1.00	0.67	0.80	0.89	0.91	1.00	0.56	0.68	0.77	0.79	0.90	0.39	0.48	0.57	0.59	0.69
		PI	0.58	0.58	0.59	0.59	0.59	0.59	0.59	0.59	0.59	0.59	0.59	0.59	0.59	0.59	0.59	0.60	0.60	0.60	0.60	0.60
	95°F 35°C	TC	8344	8343	8344	8353	8567	8902	8900	8899	8900	8901	9305	9304	9302	9302	9302	10084	10080	10077	10077	10077
		S/T	0.74	0.83	0.91	0.92	1.00	0.61	0.69	0.77	0.78	0.87	0.52	0.60	0.67	0.69	0.77	0.39	0.47	0.52	0.53	0.61
		PI	0.79	0.79	0.79	0.79	0.79	0.81	0.81	0.81	0.81	0.81	0.83	0.83	0.83	0.83	0.83	0.86	0.86	0.86	0.86	0.86
	104°F 40°C	TC	7431	7432	7445	7455	7704	7928	7926	7926	7926	7928	8286	8285	8284	8284	8285	8978	8975	8972	8972	8972
		S/T	0.75	0.85	0.93	0.95	1.00	0.61	0.71	0.78	0.80	0.89	0.52	0.61	0.69	0.70	0.79	0.39	0.45	0.52	0.54	0.62
		PI	0.78	0.78	0.78	0.78	0.79	0.80	0.80	0.80	0.80	0.80	0.82	0.82	0.82	0.82	0.82	0.86	0.86	0.86	0.86	0.86
	110°F 43°C	TC	6840	6850	7004	7049	7346	7324	7323	7325	7325	7367	7673	7672	7673	7673	7675	8346	8342	8342	8342	8342
		S/T	0.80	0.91	1.00	1.00	1.00	0.64	0.75	0.84	0.86	0.96	0.54	0.65	0.73	0.75	0.85	0.39	0.47	0.55	0.56	0.66
		PI	0.79	0.79	0.79	0.79	0.81	0.80	0.80	0.80	0.80	0.81	0.82	0.82	0.82	0.82	0.82	0.84	0.84	0.84	0.84	0.84
	115°F 46°C	TC	5573	5594	5785	5823	6078	5977	5978	5979	5979	6087	6270	6269	6271	6271	6272	6833	6830	6829	6829	6832
		S/T	0.83	0.95	1.00	1.00	1.00	0.66	0.77	0.87	0.89	1.00	0.55	0.66	0.75	0.77	0.88	0.39	0.47	0.56	0.57	0.67
		PI	0.65	0.66	0.66	0.66	0.67	0.67	0.67	0.67	0.67	0.67	0.68	0.68	0.68	0.68	0.68	0.70	0.70	0.70	0.70	0.70
	122°F 50°C	TC	3872	4039	4216	4247	4457	4175	4176	4212	4253	4463	4400	4402	4402	4402	4468	4836	4833	4837	4837	4838
		S/T	0.93	1.00	1.00	1.00	1.00	0.72	0.86	0.99	1.00	1.00	0.59	0.73	0.84	0.86	1.00	0.39	0.50	0.61	0.62	0.75
		PI	0.48	0.48	0.49	0.49	0.49	0.49	0.49	0.49	0.49	0.49	0.49	0.49	0.49	0.49	0.49	0.50	0.50	0.50	0.50	0.50

Manufacturer reserves the right to change, at any time, specifications and designs without notice and without obligations.

Table 39 – Console Cooling Performance (9K) (Continued)

Airflow CFM	Out-door DB	ID WB	60.8°F (16.0°C)					64.4°F (16.0°C)					67.0°F (19.4°C)					71.6°F (22.0°C)				
		ID DB	73.4°F 23.0°C	77.0°F 25.0°C	80.0°F 26.7°C	80.6°F 27.0°C	84.2°F 29.0°C	73.4°F 23.0°C	77.0°F 25.0°C	80.0°F 26.7°C	80.6°F 27.0°C	84.2°F 29.0°C	73.4°F 23.0°C	77.0°F 25.0°C	80.0°F 26.7°C	80.6°F 27.0°C	84.2°F 29.0°C	73.4°F 23.0°C	77.0°F 25.0°C	80.0°F 26.7°C	80.6°F 27.0°C	84.2°F 29.0°C
324	-22°F 30°C	TC	6776	6775	6773	6773	6912	7081	7079	7077	7077	7075	7297	7295	7293	7292	7289	7703	7701	7698	7698	7693
		S/T	0.74	0.83	0.91	0.93	0.99	0.61	0.70	0.77	0.79	0.88	0.52	0.61	0.68	0.70	0.78	0.38	0.45	0.52	0.54	0.62
		PI	0.35	0.35	0.35	0.35	0.35	0.35	0.35	0.35	0.35	0.35	0.34	0.34	0.34	0.34	0.34	0.34	0.34	0.34	0.34	0.34
	-13°F 25°C	TC	7341	7339	7338	7338	7488	7671	7669	7667	7667	7664	7906	7903	7900	7900	7896	8345	8343	8340	8339	8334
		S/T	0.75	0.84	0.92	0.93	1.00	0.61	0.70	0.78	0.79	0.88	0.52	0.61	0.69	0.70	0.79	0.38	0.46	0.53	0.54	0.62
		PI	0.36	0.36	0.36	0.36	0.36	0.36	0.36	0.36	0.36	0.36	0.36	0.36	0.36	0.36	0.36	0.36	0.36	0.36	0.36	0.36
	-4°F 20°C	TC	7906	7904	7902	7902	8064	8261	8259	8257	8257	8254	8514	8511	8508	8507	8504	8987	8985	8981	8981	8975
		S/T	0.75	0.84	0.92	0.94	1.00	0.61	0.71	0.78	0.79	0.88	0.53	0.61	0.69	0.70	0.79	0.39	0.46	0.53	0.54	0.63
		PI	0.37	0.37	0.37	0.37	0.37	0.37	0.37	0.37	0.37	0.37	0.37	0.37	0.37	0.37	0.37	0.37	0.37	0.37	0.37	0.37
	0°F 17.8°C	TC	8164	8162	8160	8160	8363	8528	8525	8522	8521	8518	8785	8782	8778	8777	8772	9264	9262	9261	9260	9261
		S/T	0.75	0.85	0.93	0.95	1.00	0.62	0.71	0.79	0.80	0.90	0.53	0.62	0.70	0.71	0.80	0.39	0.46	0.53	0.55	0.63
		PI	0.38	0.38	0.38	0.38	0.38	0.38	0.38	0.38	0.38	0.38	0.38	0.38	0.38	0.38	0.38	0.38	0.38	0.38	0.38	0.38
	5°F 15°C	TC	8412	8413	8439	8451	8698	8822	8822	8823	8823	8833	9116	9115	9116	9116	9118	9676	9673	9673	9673	9674
		S/T	0.76	0.86	0.94	0.96	1.00	0.62	0.72	0.80	0.81	0.90	0.53	0.62	0.70	0.72	0.81	0.39	0.46	0.54	0.55	0.64
		PI	0.38	0.38	0.38	0.38	0.38	0.38	0.38	0.38	0.38	0.38	0.38	0.38	0.38	0.38	0.38	0.39	0.39	0.39	0.39	0.39
	14°F 10°C	TC	8344	8342	8340	8340	8577	8770	8767	8765	8765	8762	9075	9072	9069	9068	9064	9654	9651	9647	9647	9641
		S/T	0.75	0.85	0.93	0.95	1.00	0.62	0.71	0.79	0.80	0.89	0.53	0.62	0.69	0.71	0.79	0.39	0.46	0.53	0.54	0.63
		PI	0.38	0.38	0.38	0.38	0.38	0.38	0.38	0.38	0.38	0.38	0.38	0.38	0.38	0.38	0.38	0.38	0.38	0.38	0.38	0.38
	17°F 10°C	TC	8320	8318	8339	8351	8601	8745	8742	8744	8745	8754	9052	9052	9053	9054	9056	9645	9643	9644	9643	9645
		S/T	0.76	0.86	0.94	0.96	1.00	0.62	0.72	0.80	0.81	0.90	0.53	0.62	0.70	0.71	0.80	0.39	0.46	0.53	0.55	0.63
		PI	0.38	0.38	0.38	0.38	0.38	0.38	0.38	0.38	0.38	0.38	0.38	0.38	0.38	0.38	0.38	0.38	0.38	0.38	0.38	0.38
	23°F 5°C	TC	8274	8275	8308	8323	8596	8708	8708	8709	8709	8723	9020	9020	9020	9021	9023	9617	9615	9615	9614	9616
		S/T	0.77	0.87	0.95	0.97	1.00	0.62	0.72	0.80	0.82	0.91	0.53	0.63	0.71	0.72	0.81	0.39	0.46	0.54	0.55	0.64
		PI	0.39	0.39	0.39	0.39	0.39	0.39	0.39	0.39	0.39	0.39	0.39	0.39	0.39	0.39	0.39	0.40	0.40	0.40	0.40	0.40
	35°F 1.7°C	TC	8259	8258	8259	8259	8365	8670	8668	8667	8667	8668	8958	8957	8956	8955	8955	9496	9494	9492	9492	9491
		S/T	0.73	0.81	0.89	0.90	1.00	0.60	0.68	0.76	0.77	0.85	0.52	0.60	0.67	0.68	0.76	0.39	0.47	0.52	0.53	0.60
		PI	0.38	0.38	0.38	0.38	0.38	0.40	0.40	0.40	0.40	0.40	0.42	0.42	0.42	0.41	0.41	0.45	0.45	0.45	0.45	0.45
	41°F 5°C	TC	8233	8253	8253	8256	8392	8661	8660	8659	8659	8659	8948	8947	8945	8945	8945	9482	9480	9478	9477	9477
		S/T	0.74	0.82	0.90	0.91	1.00	0.60	0.69	0.76	0.78	0.86	0.52	0.60	0.67	0.69	0.77	0.39	0.45	0.52	0.53	0.61
		PI	0.38	0.38	0.38	0.38	0.39	0.40	0.40	0.40	0.40	0.40	0.42	0.42	0.42	0.42	0.42	0.46	0.46	0.46	0.46	0.46
	47°F 8.3°C	TC	8248	8247	8247	8255	8418	8652	8651	8650	8650	8650	8938	8937	8935	8935	8935	9469	9466	9464	9464	9463
		S/T	0.74	0.83	0.91	0.92	1.00	0.61	0.70	0.77	0.78	0.87	0.52	0.61	0.68	0.69	0.78	0.39	0.45	0.52	0.53	0.62
		PI	0.38	0.38	0.38	0.38	0.39	0.41	0.41	0.41	0.41	0.41	0.43	0.43	0.43	0.43	0.43	0.47	0.47	0.47	0.47	0.47
	50°F 10°C	TC	8185	8219	8452	8499	8821	8671	8676	8678	8687	8832	9023	9028	9033	9034	9047	9695	9691	9702	9705	9718
		S/T	0.83	0.95	1.00	1.00	1.00	0.66	0.78	0.87	0.88	1.00	0.55	0.66	0.76	0.77	0.88	0.39	0.48	0.56	0.58	0.68
		PI	0.43	0.43	0.43	0.43	0.43	0.43	0.43	0.43	0.43	0.43	0.43	0.43	0.43	0.43	0.43	0.43	0.43	0.43	0.43	0.43
	59°F 15°C	TC	8410	8470	8770	8822	9173	8936	8941	8954	8962	9184	9317	9322	9326	9327	9349	10048	10044	10054	10056	10067
		S/T	0.85	0.97	1.00	1.00	1.00	0.67	0.79	0.89	0.91	1.00	0.56	0.68	0.77	0.79	0.90	0.39	0.48	0.57	0.59	0.69
		PI	0.44	0.44	0.45	0.45	0.45	0.45	0.45	0.45	0.45	0.45	0.45	0.45	0.45	0.45	0.45	0.45	0.45	0.45	0.45	0.45
	68°F 20°C	TC	8638	8783	9102	9159	9539	9203	9206	9232	9243	9551	9611	9616	9619	9620	9657	10397	10393	10403	10405	10413
		S/T	0.87	1.00	1.00	1.00	1.00	0.69	0.81	0.91	0.93	1.00	0.57	0.69	0.79	0.81	0.93	0.39	0.49	0.58	0.60	0.71
		PI	0.46	0.46	0.46	0.46	0.46	0.46	0.46	0.46	0.46	0.46	0.46	0.46	0.46	0.46	0.46	0.47	0.47	0.47	0.47	0.47
	77°F 25°C	TC	8848	9055	9401	9463	9877	9460	9464	9501	9516	9890	9899	9907	9912	9913	9964	10748	10743	10760	10763	10775
		S/T	0.88	1.00	1.00	1.00	1.00	0.69	0.82	0.93	0.95	1.00	0.57	0.70	0.80	0.82	0.94	0.39	0.49	0.59	0.60	0.72
		PI	0.47	0.47	0.48	0.48	0.48	0.48	0.48	0.48	0.48	0.48	0.48	0.48	0.48	0.48	0.48	0.48	0.48	0.48	0.48	0.48
	82°F 27.8°C	TC	8983	9227	9591	9655	10088	9613	9618	9665	9684	10102	10070	10081	10086	10087	10150	10954	10956	10970	10973	10987
		S/T	0.88	1.00	1.00	1.00	1.00	0.70	0.83	0.94	0.96	1.00	0.58	0.70	0.81	0.83	0.96	0.39	0.49	0.59	0.61	0.72
		PI	0.53	0.54	0.54	0.54	0.54	0.54	0.54	0.54	0.54	0.54	0.54	0.54	0.54	0.54	0.54	0.55	0.55	0.55	0.55	0.55
	86°F 30°C	TC	9108	9396	9773	9839	10288	9753	9758	9816	9842	10301	10224	10234	10239	10240	10319	11135	11135	11152	11155	11168
		S/T	0.90	1.00	1.00	1.00	1.00	0.71	0.84	0.96	0.98	1.00	0.58	0.71	0.82	0.84	0.97	0.39	0.50	0.60	0.61	0.73
		PI	0.65	0.65	0.65	0.65	0.66	0.65	0.65	0.65	0.65	0.66	0.66	0.66	0.66	0.66	0.66	0.66	0.66	0.66	0.66	0.66
	95°F 35°C	TC	9515	9517	9569	9594	9989	10137	10136	10138	10139	10157	10584	10584	10584	10584	10589	11447	11443	11439	11445	11442
		S/T	0.77	0.87	0.96	0.98	1.00	0.63	0.72	0.80	0.82	0.91	0.53	0.62	0.70	0.72	0.81	0.39	0.46	0.53	0.55	0.63
		PI	0.87	0.87	0.87	0.87	0.89	0.89	0.89	0.89	0.89	0.90	0.91	0.91	0.91	0.91	0.91	0.95	0.95	0.95	0.95	0.95
	104°F 40°C	TC	8473	8474	8561	8640	8981	9026	9025	9028	9028	9060	9425	9424	9425	9425	9429	10190	10187	10184	10187	10186
		S/T	0.79	0.89	0.99	1.00	1.00	0.63	0.74	0.82	0.84	0.94	0.54	0.64	0.72	0.73	0.83	0.39	0.46	0.54	0.55	0.65
		PI	0.86	0.86	0.87	0.87	0.89	0.89	0.89	0.89	0.89	0.89	0.91	0.91	0.91	0.91	0.91	0.95	0.95	0.95	0.95	0.95
	110°F 43°C	TC	7797	7856	8159	8212	8562	8335	8338	8346	8353	8574	8726	8726	8730	8730	8745	9472	9469	9469	9470	9477
		S/T	0.85	0.97	1.00	1.00	1.00	0.67	0.79	0.89	0.91	1.00	0.56	0.68	0.77	0.79	0.90	0.39	0.48	0.57	0.59	0.69
		PI	0.87	0.87	0.88	0.88	0.90	0.89	0.89	0.89	0.89	0.90	0.90	0.90	0.90	0.90	0.90	0.93	0.93	0.93	0.93	0.93
	115°F 46°C	TC	6351	6487	6740	6785	7085	6804	6806	6825	6834	7094	7131	7132	7135	7135	7162	7757	7753	7756	7758	7763
		S/T	0.88	1.00	1.00	1.00	1.00	0.69	0.82	0.92	0.94	1.00	0.57	0.69	0.80	0.82	0.94	0.39	0.49	0.58	0.60	0.71
		PI	0.72	0.73	0.74	0.74	0.75	0.74	0.74	0.74	0.74	0.75	0.75	0.75	0.75	0.75	0.75	0.77	0.77	0.77	0.77	0.77
	122°F 50°C	TC	4445	4695	4903	4940	5187	4746	4758	4909	4946	5193	4999	5000	5008	5014	5198	5482	5484	5489	5489	5488
		S/T	1.00	1.00	1.00	1.00	1.00	0.76	0.92	1.00	1.00	1.00	0.62	0.77	0.89	0.92	1.00	0.40	0.52	0.64	0.66	0.79
		PI	0.53	0.54	0.54	0.54	0.55	0.54	0.54	0.54	0.54	0.55	0.54	0.54	0.54	0.54	0.55	0.55	0.55	0.55	0.55	0.55

Table 39 – Console Cooling Performance (9K) (Continued)

Airflow CFM	Out-door DB	ID WB	60.8°F (16.0°C)					64.4°F (16.0°C)					67.0°F (19.4°C)					71.6°F (22.0°C)				
		ID DB	73.4°F 23.0°C	77.0°F 25.0°C	80.0°F 26.7°C	80.6°F 27.0°C	84.2°F 29.0°C	73.4°F 23.0°C	77.0°F 25.0°C	80.0°F 26.7°C	80.6°F 27.0°C	84.2°F 29.0°C	73.4°F 23.0°C	77.0°F 25.0°C	80.0°F 26.7°C	80.6°F 27.0°C	84.2°F 29.0°C	73.4°F 23.0°C	77.0°F 25.0°C	80.0°F 26.7°C	80.6°F 27.0°C	84.2°F 29.0°C
376	-22°F 30°C	TC	7726	7723	7721	7766	7995	8066	8062	8058	8058	8052	8307	8303	8297	8296	8290	8763	8760	8754	8752	8739
		S/T	0.77	0.87	0.96	0.99	0.99	0.63	0.73	0.81	0.82	0.93	0.53	0.63	0.71	0.73	0.82	0.38	0.46	0.54	0.55	0.64
		PI	0.39	0.39	0.39	0.39	0.39	0.39	0.39	0.39	0.39	0.39	0.38	0.38	0.38	0.38	0.38	0.39	0.39	0.39	0.39	0.39
	-13°F 25°C	TC	8370	8367	8365	8413	8661	8738	8734	8730	8729	8723	8999	8995	8989	8988	8981	9493	9491	9483	9481	9467
		S/T	0.77	0.88	0.97	1.00	1.00	0.63	0.73	0.81	0.83	0.93	0.54	0.63	0.71	0.73	0.83	0.39	0.46	0.54	0.56	0.65
		PI	0.40	0.40	0.40	0.40	0.40	0.40	0.40	0.40	0.40	0.40	0.40	0.40	0.40	0.40	0.40	0.40	0.40	0.40	0.40	0.40
	-4°F 20°C	TC	9014	9011	9008	9060	9327	9411	9405	9401	9400	9394	9691	9686	9680	9679	9672	10223	10221	10213	10210	10195
		S/T	0.78	0.88	0.97	1.00	1.00	0.63	0.73	0.82	0.83	0.93	0.54	0.64	0.72	0.73	0.83	0.39	0.47	0.55	0.56	0.65
		PI	0.42	0.42	0.42	0.42	0.41	0.41	0.41	0.41	0.41	0.41	0.41	0.41	0.41	0.41	0.41	0.41	0.41	0.41	0.41	0.41
	0°F 17.8°C	TC	9311	9307	9343	9414	9675	9717	9710	9704	9703	9702	10002	9996	9987	9986	9977	10541	10538	10539	10540	10548
		S/T	0.78	0.89	0.99	1.00	1.00	0.64	0.74	0.83	0.84	0.95	0.54	0.64	0.73	0.74	0.84	0.39	0.47	0.55	0.57	0.66
		PI	0.42	0.42	0.42	0.42	0.42	0.42	0.42	0.42	0.42	0.42	0.42	0.42	0.42	0.42	0.42	0.42	0.42	0.42	0.42	0.42
	5°F 15°C	TC	9585	9594	9723	9768	10066	10041	10043	10044	10044	10094	10369	10369	10371	10372	10373	10989	10986	10986	10987	10993
		S/T	0.79	0.90	1.00	1.00	1.00	0.64	0.75	0.84	0.85	0.96	0.54	0.65	0.73	0.75	0.85	0.39	0.47	0.55	0.57	0.66
		PI	0.42	0.42	0.42	0.42	0.43	0.42	0.42	0.43	0.43	0.43	0.43	0.43	0.43	0.43	0.43	0.44	0.44	0.44	0.44	0.44
	14°F 10°C	TC	9508	9505	9544	9628	9926	9986	9980	9975	9974	9969	10331	10326	10318	10316	10308	10980	10977	10969	10966	10950
		S/T	0.78	0.89	0.99	1.00	1.00	0.64	0.74	0.82	0.84	0.94	0.54	0.64	0.72	0.74	0.83	0.39	0.47	0.55	0.56	0.65
		PI	0.43	0.43	0.43	0.43	0.43	0.43	0.43	0.43	0.43	0.43	0.42	0.43	0.43	0.43	0.43	0.43	0.43	0.43	0.43	0.43
	17°F 10°C	TC	9495	9497	9613	9669	9980	9971	9972	9974	9975	10022	10289	10293	10300	10300	10303	10974	10970	10971	10973	10984
		S/T	0.79	0.89	1.00	1.00	1.00	0.64	0.74	0.83	0.85	0.95	0.55	0.65	0.73	0.75	0.85	0.39	0.47	0.55	0.57	0.66
		PI	0.43	0.43	0.42	0.42	0.42	0.42	0.42	0.42	0.42	0.42	0.42	0.42	0.42	0.42	0.42	0.43	0.43	0.43	0.43	0.43
	23°F 5°C	TC	9427	9440	9594	9641	9956	9911	9913	9915	9915	9973	10260	10260	10263	10263	10265	10922	10918	10919	10920	10928
		S/T	0.80	0.91	1.00	1.00	1.00	0.65	0.75	0.84	0.86	0.97	0.54	0.65	0.74	0.75	0.85	0.39	0.47	0.56	0.57	0.66
		PI	0.43	0.43	0.43	0.43	0.44	0.43	0.43	0.43	0.43	0.44	0.44	0.44	0.44	0.44	0.44	0.44	0.44	0.44	0.44	0.45
	35°F 1.7°C	TC	9422	9422	9440	9451	9694	9874	9872	9873	9873	9873	10191	10190	10189	10189	10190	10781	10779	10776	10778	10776
		S/T	0.75	0.85	0.93	0.94	1.00	0.62	0.71	0.79	0.80	0.89	0.53	0.62	0.69	0.71	0.80	0.39	0.46	0.53	0.54	0.63
		PI	0.42	0.42	0.42	0.42	0.43	0.44	0.44	0.44	0.44	0.44	0.46	0.46	0.46	0.46	0.46	0.50	0.50	0.50	0.50	0.50
	41°F 5°C	TC	9414	9415	9441	9453	9722	9864	9863	9863	9863	9872	10180	10178	10178	10178	10179	10766	10763	10761	10762	10760
		S/T	0.76	0.86	0.94	0.96	1.00	0.62	0.72	0.80	0.81	0.90	0.53	0.62	0.70	0.71	0.81	0.39	0.46	0.53	0.55	0.64
		PI	0.42	0.42	0.43	0.43	0.44	0.45	0.45	0.45	0.45	0.45	0.47	0.47	0.47	0.47	0.47	0.51	0.51	0.51	0.51	0.51
	47°F 8.3°C	TC	9406	9407	9443	9459	9750	9854	9853	9853	9853	9868	10168	10167	10166	10166	10167	10751	10749	10748	10748	10746
		S/T	0.77	0.87	0.95	0.97	1.00	0.63	0.72	0.81	0.82	0.91	0.53	0.63	0.71	0.72	0.82	0.39	0.46	0.54	0.55	0.64
		PI	0.43	0.43	0.43	0.43	0.45	0.46	0.46	0.46	0.46	0.46	0.48	0.48	0.48	0.48	0.48	0.52	0.52	0.52	0.52	0.52
	50°F 10°C	TC	9322	9474	9790	9847	10224	9869	9875	9907	9920	10236	10258	10271	10277	10278	10324	10997	11002	11029	11032	11047
		S/T	0.87	1.00	1.00	1.00	1.00	0.69	0.81	0.92	0.94	1.00	0.57	0.69	0.80	0.81	0.93	0.39	0.49	0.58	0.60	0.71
		PI	0.48	0.48	0.48	0.48	0.48	0.48	0.48	0.48	0.48	0.48	0.48	0.48	0.48	0.48	0.48	0.48	0.48	0.48	0.48	0.48
	59°F 15°C	TC	9587	9818	10164	10225	10637	10173	10177	10228	10247	10649	10595	10606	10611	10611	10681	11404	11407	11430	11432	11443
		S/T	0.88	1.00	1.00	1.00	1.00	0.70	0.83	0.94	0.97	1.00	0.58	0.71	0.81	0.83	0.96	0.39	0.50	0.59	0.61	0.73
		PI	0.50	0.50	0.50	0.50	0.50	0.50	0.50	0.50	0.50	0.50	0.50	0.50	0.50	0.50	0.50	0.50	0.50	0.50	0.50	0.50
	68°F 20°C	TC	9860	10178	10552	10619	11065	10476	10479	10561	10630	11078	10932	10941	10944	10944	11069	11804	11808	11827	11829	11838
		S/T	0.91	1.00	1.00	1.00	1.00	0.72	0.85	0.97	1.00	1.00	0.59	0.72	0.84	0.86	0.99	0.40	0.50	0.61	0.62	0.75
		PI	0.51	0.51	0.51	0.52	0.52	0.51	0.51	0.52	0.52	0.52	0.52	0.52	0.52	0.52	0.52	0.52	0.52	0.52	0.52	0.52
	77°F 25°C	TC	10110	10498	10905	10977	11462	10768	10773	10897	10990	11476	11259	11272	11278	11291	11486	12195	12206	12233	12236	12249
		S/T	0.92	1.00	1.00	1.00	1.00	0.72	0.87	0.99	1.00	1.00	0.59	0.73	0.85	0.86	1.00	0.40	0.51	0.61	0.63	0.76
		PI	0.53	0.53	0.53	0.53	0.54	0.53	0.53	0.53	0.53	0.54	0.54	0.54	0.54	0.54	0.54	0.54	0.54	0.54	0.54	0.54
	82°F 27.8°C	TC	10265	10700	11127	11202	11712	10942	10960	11140	11216	11725	11454	11470	11475	11493	11736	12424	12440	12471	12475	12490
		S/T	0.94	1.00	1.00	1.00	1.00	0.73	0.87	1.00	1.00	1.00	0.60	0.74	0.86	0.87	1.00	0.40	0.51	0.62	0.63	0.76
		PI	0.60	0.60	0.60	0.60	0.60	0.60	0.60	0.60	0.60	0.60	0.60	0.60	0.60	0.60	0.60	0.61	0.61	0.61	0.61	0.61
	86°F 30°C	TC	10402	10883	11325	11403	11935	11089	11112	11339	11417	11944	11618	11631	11650	11660	11955	12616	12634	12664	12667	12680
		S/T	0.95	1.00	1.00	1.00	1.00	0.74	0.88	1.00	1.00	1.00	0.60	0.75	0.86	0.88	1.00	0.40	0.51	0.62	0.64	0.77
		PI	0.72	0.73	0.73	0.73	0.73	0.73	0.73	0.73	0.73	0.73	0.73	0.73	0.73	0.73	0.73	0.74	0.74	0.74	0.74	0.74
	95°F 35°C	TC	10842	10862	11095	11160	11598	11536	11539	11543	11543	11621	12034	12035	12041	12042	12048	12991	12986	12988	12987	12997
		S/T	0.80	0.91	1.00	1.00	1.00	0.65	0.75	0.84	0.86	0.96	0.54	0.65	0.73	0.75	0.85	0.39	0.47	0.55	0.56	0.66
		PI	0.97	0.97	0.98	0.98	1.00	1.00	1.00	1.00	1.00	1.00	1.02	1.02	1.02	1.02	1.02	1.06	1.06	1.06	1.06	1.06
	104°F 40°C	TC	9654	9688	9967	10026	10424	10272	10275	10278	10278	10414	10715	10717	10723	10724	10727	11567	11563	11565	11563	11574
		S/T	0.82	0.94	1.00	1.00	1.00	0.66	0.77	0.86	0.88	1.00	0.55	0.66	0.75	0.77	0.87	0.39	0.47	0.56	0.58	0.67
		PI	0.96	0.96	0.98	0.98	1.00	0.99	0.99	0.99	0.99	1.00	1.01	1.01	1.01	1.01	1.01	1.06	1.06	1.06	1.06	1.06
	110°F 43°C	TC	8883	9123	9469	9531	9940	9489	9493	9534	9553	9951	9923	9929	9932	9932	9990	10756	10751	10762	10764	10772
		S/T	0.89	1.00	1.00	1.00	1.00	0.70	0.83	0.94	0.96	1.00	0.58	0.70	0.81	0.83	0.96	0.39	0.49	0.59	0.61	0.73
		PI	0.97	0.98	0.99	0.99	1.01	0.99	0.99	0.99	0.99	1.01	1.01	1.01	1.01	1.01	1.01	1.04	1.04	1.04	1.04	1.04
	115°F 46°C	TC	7245	7518	7813	7866	8217	7739	7740	7808	7876	8226	8108	8115	8117	8118	8233	8799	8795	8809	8810	8815
		S/T	0.92	1.00	1.00	1.00	1.00	0.72	0.86	0.98	1.00	1.00	0.59	0.73	0.84	0.86	1.00	0.40	0.50	0.61	0.63	0.75
		PI	0.81	0.81	0.82	0.83	0.84	0.82	0.82	0.82	0.83	0.84	0.84	0.84	0.84	0.84	0.84	0.86	0.86	0.86	0.86	0.86
	122°F 50°C	TC	5145	5426	5668	5711	5998	5383	5425	5674	5717	6004	5669	5668	5698	5715	6009	6204	6216	6219	6219	6216
		S/T	1.00	1.00	1.00	1.00	1.00	0.80	0.98	1.00	1.00	1.00	0.64	0.81	0.95	0.98	1.00	0.41	0.54	0.67	0.69	0.84
		PI	0.60	0.60	0.61	0.61	0.61	0.60	0.60	0.61	0.61	0.61	0.61	0.61	0.61	0.61	0.61	0.62	0.62	0.62	0.62	0.62

Table 39 – Console Cooling Performance (9K) (Continued)

Airflow CFM	Outdoor DB	ID WB	60.8°F (16.0°C)					64.4°F (16.0°C)					67.0°F (19.4°C)					71.6°F (22.0°C)				
		ID DB	73.4°F 23.0°C	77.0°F 25.0°C	80.0°F 26.7°C	80.6°F 27.0°C	84.2°F 29.0°C	73.4°F 23.0°C	77.0°F 25.0°C	80.0°F 26.7°C	80.6°F 27.0°C	84.2°F 29.0°C	73.4°F 23.0°C	77.0°F 25.0°C	80.0°F 26.7°C	80.6°F 27.0°C	84.2°F 29.0°C	73.4°F 23.0°C	77.0°F 25.0°C	80.0°F 26.7°C	80.6°F 27.0°C	84.2°F 29.0°C
441	-22°F 30°C	TC	8804	8800	8926	8963	9210	9186	9179	9173	9172	9164	9461	9449	9440	9439	9430	9979	9977	9956	9952	9931
		S/T	0.80	0.91	0.99	0.99	0.99	0.64	0.75	0.84	0.86	0.97	0.55	0.65	0.74	0.75	0.86	0.39	0.47	0.55	0.57	0.67
		PI	0.44	0.44	0.44	0.44	0.43	0.43	0.43	0.43	0.43	0.43	0.43	0.43	0.43	0.43	0.43	0.44	0.44	0.44	0.44	0.44
	-13°F 25°C	TC	9538	9534	9670	9710	9977	9952	9944	9937	9936	9928	10249	10236	10227	10225	10215	10811	10808	10786	10782	10759
		S/T	0.80	0.91	1.00	1.00	1.00	0.65	0.75	0.85	0.86	0.97	0.55	0.65	0.74	0.76	0.86	0.39	0.47	0.56	0.57	0.67
		PI	0.45	0.45	0.45	0.45	0.45	0.45	0.45	0.45	0.45	0.45	0.45	0.45	0.45	0.45	0.45	0.45	0.45	0.45	0.45	0.45
	-4°F 20°C	TC	10272	10267	10414	10457	10745	10717	10708	10702	10701	10692	11038	11024	11013	11012	11001	11643	11639	11616	11611	11587
		S/T	0.80	0.92	1.00	1.00	1.00	0.65	0.76	0.85	0.87	0.98	0.55	0.65	0.74	0.76	0.86	0.39	0.48	0.56	0.57	0.67
		PI	0.47	0.47	0.47	0.47	0.47	0.47	0.47	0.47	0.47	0.47	0.47	0.47	0.47	0.47	0.47	0.47	0.47	0.47	0.47	0.47
	0°F 17.8°C	TC	10613	10607	10803	10848	11146	11068	11056	11047	11046	11157	11393	11377	11363	11361	11356	12006	12003	12002	12004	12012
		S/T	0.81	0.93	1.00	1.00	1.00	0.66	0.77	0.86	0.88	1.00	0.55	0.66	0.75	0.77	0.87	0.39	0.48	0.57	0.58	0.68
		PI	0.47	0.47	0.47	0.47	0.47	0.47	0.47	0.47	0.47	0.47	0.47	0.47	0.47	0.47	0.47	0.48	0.48	0.48	0.48	0.48
	5°F 15°C	TC	10917	10955	11205	11257	11604	11429	11432	11433	11444	11615	11795	11798	11800	11800	11816	12486	12483	12489	12490	12496
		S/T	0.82	0.94	1.00	1.00	1.00	0.66	0.78	0.87	0.88	1.00	0.56	0.67	0.76	0.78	0.88	0.39	0.48	0.57	0.59	0.69
		PI	0.48	0.48	0.48	0.48	0.48	0.48	0.48	0.48	0.48	0.48	0.48	0.48	0.48	0.48	0.48	0.49	0.49	0.49	0.49	0.49
	14°F 10°C	TC	10838	10832	11054	11105	11450	11376	11366	11358	11357	11463	11766	11751	11739	11737	11725	12511	12507	12483	12478	12452
		S/T	0.81	0.93	1.00	1.00	1.00	0.65	0.76	0.86	0.87	1.00	0.55	0.66	0.75	0.76	0.87	0.39	0.48	0.56	0.57	0.67
		PI	0.48	0.48	0.48	0.48	0.48	0.48	0.48	0.48	0.48	0.48	0.48	0.48	0.48	0.48	0.48	0.48	0.48	0.48	0.48	0.48
	17°F 10°C	TC	10786	10821	11071	11125	11487	11323	11328	11330	11339	11499	11710	11714	11719	11719	11734	12453	12450	12448	12450	12461
		S/T	0.82	0.93	1.00	1.00	1.00	0.66	0.77	0.87	0.88	1.00	0.55	0.66	0.76	0.77	0.87	0.39	0.48	0.57	0.58	0.68
		PI	0.48	0.48	0.48	0.48	0.48	0.48	0.48	0.48	0.48	0.48	0.48	0.48	0.48	0.48	0.48	0.48	0.48	0.48	0.48	0.48
	23°F 5°C	TC	10737	10783	11062	11117	11483	11281	11284	11285	11300	11495	11670	11674	11677	11677	11696	12408	12404	12413	12415	12422
		S/T	0.83	0.95	1.00	1.00	1.00	0.66	0.78	0.88	0.89	1.00	0.56	0.67	0.76	0.78	0.89	0.39	0.48	0.57	0.59	0.69
		PI	0.49	0.49	0.49	0.49	0.49	0.49	0.49	0.49	0.49	0.49	0.49	0.49	0.49	0.49	0.49	0.50	0.50	0.50	0.50	0.50
	35°F 1.7°C	TC	10739	10739	10802	10833	11182	11241	11240	11241	11241	11271	11593	11592	11593	11593	11594	12246	12243	12242	12242	12243
		S/T	0.78	0.88	0.97	0.99	1.00	0.63	0.73	0.82	0.83	0.93	0.54	0.63	0.72	0.73	0.83	0.39	0.46	0.54	0.56	0.65
		PI	0.47	0.47	0.48	0.48	0.50	0.50	0.50	0.50	0.50	0.50	0.52	0.52	0.52	0.52	0.52	0.57	0.57	0.57	0.57	0.57
	41°F 5°C	TC	10730	10730	10816	10891	11213	11229	11229	11230	11230	11269	11580	11579	11579	11580	11580	12229	12226	12226	12225	12226
		S/T	0.78	0.89	0.98	1.00	1.00	0.64	0.74	0.83	0.84	0.94	0.54	0.64	0.72	0.74	0.84	0.39	0.47	0.55	0.56	0.66
		PI	0.48	0.48	0.48	0.49	0.51	0.51	0.51	0.51	0.51	0.51	0.53	0.53	0.53	0.53	0.53	0.58	0.58	0.58	0.58	0.58
	47°F 8.3°C	TC	10721	10728	10872	10921	11244	11218	11218	11218	11218	11270	11567	11566	11566	11566	11566	12214	12211	12210	12210	12211
		S/T	0.79	0.90	1.00	1.00	1.00	0.64	0.75	0.84	0.85	0.96	0.54	0.65	0.73	0.75	0.85	0.39	0.47	0.55	0.57	0.67
		PI	0.48	0.48	0.49	0.49	0.52	0.51	0.51	0.51	0.51	0.52	0.54	0.54	0.54	0.54	0.54	0.59	0.59	0.59	0.59	0.59
	50°F 10°C	TC	10633	10926	11294	11360	11800	11233	11239	11317	11353	11811	11671	11687	11693	11694	11806	12476	12509	12541	12545	12561
		S/T	0.90	1.00	1.00	1.00	1.00	0.71	0.85	0.96	0.99	1.00	0.59	0.72	0.83	0.85	0.99	0.40	0.50	0.60	0.62	0.74
		PI	0.54	0.54	0.54	0.54	0.54	0.54	0.54	0.54	0.54	0.54	0.54	0.54	0.54	0.54	0.54	0.54	0.54	0.54	0.54	0.54
	59°F 15°C	TC	10943	11327	11729	11800	12280	11578	11594	11726	11813	12293	12056	12068	12072	12090	12303	12946	12971	12997	13000	13011
		S/T	0.92	1.00	1.00	1.00	1.00	0.73	0.86	1.00	1.00	1.00	0.60	0.73	0.85	0.86	1.00	0.40	0.51	0.61	0.63	0.76
		PI	0.56	0.56	0.56	0.56	0.56	0.56	0.56	0.56	0.56	0.56	0.56	0.56	0.56	0.56	0.56	0.57	0.57	0.57	0.57	0.57
	68°F 20°C	TC	11246	11726	12160	12238	12757	11905	11932	12174	12251	12770	12420	12429	12452	12463	12780	13383	13407	13428	13431	13438
		S/T	0.95	1.00	1.00	1.00	1.00	0.74	0.89	1.00	1.00	1.00	0.61	0.75	0.87	0.89	1.00	0.40	0.51	0.63	0.65	0.78
		PI	0.57	0.58	0.58	0.58	0.59	0.58	0.58	0.58	0.58	0.59	0.58	0.58	0.58	0.58	0.59	0.59	0.59	0.59	0.59	0.59
	77°F 25°C	TC	11536	12092	12565	12649	13214	12230	12269	12579	12663	13227	12784	12798	12831	12845	13238	13807	13849	13881	13885	13897
		S/T	0.97	1.00	1.00	1.00	1.00	0.75	0.90	1.00	1.00	1.00	0.61	0.76	0.88	0.90	1.00	0.40	0.52	0.63	0.65	0.79
		PI	0.60	0.60	0.60	0.60	0.61	0.60	0.60	0.60	0.60	0.61	0.60	0.60	0.60	0.60	0.61	0.61	0.61	0.61	0.61	0.61
	82°F 27.8°C	TC	11722	12320	12817	12904	13495	12421	12469	12828	12918	13509	12999	13016	13056	13072	13521	14055	14108	14145	14148	14164
		S/T	0.99	1.00	1.00	1.00	1.00	0.76	0.91	1.00	1.00	1.00	0.62	0.77	0.89	0.92	1.00	0.40	0.52	0.64	0.66	0.80
		PI	0.67	0.68	0.68	0.68	0.68	0.68	0.68	0.68	0.68	0.68	0.68	0.68	0.68	0.68	0.68	0.69	0.69	0.69	0.69	0.69
	86°F 30°C	TC	11942	12538	13051	13142	13754	12594	12652	13065	13157	13768	13191	13206	13254	13273	13780	14280	14336	14370	14373	14386
		S/T	1.00	1.00	1.00	1.00	1.00	0.77	0.93	1.00	1.00	1.00	0.62	0.78	0.91	0.93	1.00	0.40	0.52	0.64	0.66	0.81
		PI	0.81	0.82	0.82	0.82	0.83	0.82	0.82	0.82	0.82	0.83	0.82	0.82	0.82	0.82	0.83	0.84	0.83	0.83	0.83	0.83
	95°F 35°C	TC	12350	12417	12818	12894	13404	13125	13133	13137	13153	13420	13689	13692	13700	13701	13724	14750	14745	14748	14752	14772
		S/T	0.83	0.95	1.00	1.00	1.00	0.66	0.78	0.88	0.89	1.00	0.56	0.67	0.76	0.78	0.88	0.39	0.48	0.57	0.58	0.68
		PI	1.09	1.09	1.11	1.11	1.14	1.12	1.12	1.12	1.13	1.14	1.15	1.15	1.15	1.15	1.15	1.20	1.20	1.20	1.20	1.20
	104°F 40°C	TC	10997	11098	11516	11585	12047	11690	11696	11717	11730	12062	12189	12194	12200	12201	12235	13138	13133	13139	13143	13157
		S/T	0.85	0.98	1.00	1.00	1.00	0.68	0.80	0.90	0.92	1.00	0.56	0.68	0.78	0.80	0.91	0.39	0.48	0.58	0.59	0.70
		PI	1.08	1.09	1.11	1.11	1.13	1.12	1.12	1.12	1.12	1.14	1.14	1.14	1.14	1.14	1.14	1.19	1.19	1.19	1.19	1.19
	110°F 43°C	TC	10146	10536	10938	11009	11486	10802	10805	10926	11022	11498	11288	11297	11300	11309	11508	12218	12219	12238	12240	12247
		S/T	0.92	1.00	1.00	1.00	1.00	0.72	0.87	0.99	1.00	1.00	0.60	0.73	0.85	0.86	1.00	0.40	0.51	0.61	0.63	0.76
		PI	1.09	1.11	1.12	1.13	1.14	1.12	1.12	1.12	1.13	1.15	1.14	1.14	1.14	1.14	1.15	1.18	1.18	1.17	1.17	1.17
	115°F 46°C	TC	8281	8680	9023	9090	9491	8807	8824	9034	9102	9501	9217	9223	9235	9245	9509	9994	10002	10016	10017	10020
		S/T	0.96	1.00	1.00	1.00	1.00	0.75	0.89	1.00	1.00	1.00	0.61	0.75	0.87	0.90	1.00	0.40	0.52	0.63	0.65	0.78
		PI	0.91	0.92	0.94	0.94	0.95	0.93	0.93	0.94	0.94	0.95	0.94	0.94	0.94	0.94	0.95	0.97	0.97	0.97	0.97	0.97
	122°F 50°C	TC	5870	6194	6471	6519	6848	6057	6200	6478	6526	6855	6379	6377	6483	6532	6859	6965	6992	6994	6993	7002
		S/T	1.00	1.00	1.00	1.00	1.00	0.84	1.00	1.00	1.00	1.00	0.67	0.85	1.00	1.00	1.00	0.41	0.55	0.69	0.72	0.88
		PI	0.67	0.68	0.68	0.68	0.69	0.68	0.68	0.68	0.68	0.69	0.68	0.68	0.68	0.68	0.69	0.70	0.70	0.69	0.69	0.69

NOTE: Values in gray are extrapolated based on tested performance.

Table 40 – Console Heating Performance (9K)

AIRFLOW (CFM)	OUTDOOR DB	HEATING PERFORMANCE AT INDOOR DRY BULB TEMPERATURE									
		TC: Total Heating Capacity (BTU/hr)					PI: Power Input (kW)				
		Indoor Conditions (DB)					Indoor Conditions (DB)				
		60.8°F (16.0°C)	68°F (20.0°C)	70°F (21.1°C)	71.6°F (22.0°C)	75.2°F (24.0°C)	60.8°F (16.0°C)	68°F (20.0°C)	70°F (21.1°C)	71.6°F (22.0°C)	75.2°F (24.0°C)
188	-22°F (-30.0°C)	3147	3084	3069	3224	3195	1.06	1.07	1.07	1.07	1.08
	-13°F (-25.0°C)	4108	4026	4006	4047	4010	1.12	1.13	1.13	1.14	1.14
	-4°F (-20.0°C)	5640	5528	5500	5556	5506	1.20	1.21	1.21	1.21	1.22
	0°F (-17.8°C)	6631	6498	6466	6531	6472	1.30	1.31	1.31	1.31	1.32
	5°F (-15.0°C)	7869	7711	7673	7751	7681	1.42	1.44	1.44	1.44	1.45
	14°F (-10.0°C)	8339	8172	8131	8214	8140	1.33	1.34	1.35	1.35	1.36
	17°F (-8.3°C)	8495	8325	8284	8368	8293	1.30	1.31	1.32	1.32	1.33
	22°F (-5.6°C)	9063	8881	8837	8927	8846	1.32	1.33	1.34	1.34	1.34
	27°F (-2.8°C)	9630	9437	9390	9486	9400	1.34	1.35	1.35	1.36	1.36
	32°F (0.0°C)	10197	9993	9943	10044	9954	1.36	1.37	1.37	1.38	1.38
	35°F (1.7°C)	10538	10327	10275	10380	10286	1.37	1.38	1.39	1.39	1.39
	37°F (2.8°C)	10673	10460	10407	10513	10419	1.32	1.33	1.33	1.34	1.34
	42°F (5.6°C)	11012	10792	10738	10847	10749	1.19	1.20	1.21	1.21	1.21
	44.6°F (7.0°C)	11147	10924	10870	10980	10881	1.14	1.15	1.16	1.16	1.16
	47°F (8.3°C)	11350	11123	11068	11180	11079	1.07	1.08	1.08	1.08	1.09
	52°F (11.1°C)	10992	10772	10719	10827	10730	0.95	0.95	0.96	0.96	0.96
	57F (13.9°C)	10634	10422	10370	10475	10381	0.83	0.83	0.83	0.84	0.84
	59°F (15.0°C)	10491	10281	10230	10334	10241	0.78	0.78	0.79	0.79	0.79
	62°F (16.7°C)	10276	10071	10021	10122	10031	0.70	0.71	0.71	0.71	0.72
	64.4°F (18.0°C)	10105	9903	9853	9953	9864	0.65	0.65	0.65	0.65	0.66
	69.8°F (21.0°C)	9718	9524	9476	9572	9486	0.52	0.52	0.52	0.52	0.52
	75.2°F (24.0°C)	9332	9145	9099	9192	9109	0.38	0.39	0.39	0.39	0.39
324	-22°F (-30.0°C)	3651	3578	3560	3642	3609	1.25	1.26	1.26	1.26	1.27
	-13°F (-25.0°C)	4674	4581	4558	4572	4531	1.32	1.33	1.33	1.34	1.34
	-4°F (-20.0°C)	6417	6289	6257	6277	6220	1.41	1.42	1.42	1.42	1.43
	0°F (-17.8°C)	7544	7393	7356	7379	7312	1.53	1.54	1.54	1.55	1.55
	5°F (-15.0°C)	8952	8773	8730	8756	8677	1.68	1.69	1.69	1.70	1.70
	14°F (-10.0°C)	9487	9297	9251	9279	9196	1.57	1.58	1.59	1.59	1.60
	17°F (-8.3°C)	9665	9472	9425	9454	9368	1.53	1.55	1.55	1.55	1.56
	22°F (-5.6°C)	10311	10105	10054	10085	9994	1.56	1.57	1.57	1.58	1.58
	27°F (-2.8°C)	10956	10737	10684	10716	10620	1.58	1.59	1.59	1.60	1.60
	32°F (0.0°C)	11602	11370	11313	11348	11246	1.60	1.61	1.62	1.62	1.63
	35°F (1.7°C)	11989	11750	11691	11726	11621	1.61	1.63	1.63	1.63	1.64
	37°F (2.8°C)	12143	11901	11841	11877	11770	1.55	1.57	1.57	1.57	1.58
	42°F (5.6°C)	12529	12278	12217	12254	12144	1.41	1.42	1.42	1.42	1.43
	44.6°F (7.0°C)	12683	12429	12367	12405	12293	1.35	1.36	1.36	1.36	1.37
	47°F (8.3°C)	12914	12655	12592	12631	12517	1.26	1.27	1.27	1.27	1.28
	52°F (11.1°C)	12506	12256	12195	12232	12122	1.11	1.12	1.13	1.13	1.13
	57F (13.9°C)	12099	11857	11798	11834	11727	0.97	0.98	0.98	0.98	0.99
	59°F (15.0°C)	11936	11698	11639	11675	11570	0.91	0.92	0.92	0.93	0.93
	62°F (16.7°C)	11692	11458	11401	11436	11333	0.83	0.84	0.84	0.84	0.84
	64.4°F (18.0°C)	11497	11267	11210	11244	11143	0.76	0.77	0.77	0.77	0.77
	69.8°F (21.0°C)	11057	10836	10781	10814	10717	0.61	0.61	0.61	0.61	0.62
	75.2°F (24.0°C)	10617	10405	10353	10384	10291	0.45	0.46	0.46	0.46	0.46

Manufacturer reserves the right to change, at any time, specifications and designs without notice and without obligations.

Table 40 – Console Heating Performance (9K) (Continued)

AIRFLOW (CFM)	OUTDOOR DB	HEATING PERFORMANCE AT INDOOR DRY BULB TEMPERATURE									
		TC: Total Heating Capacity (BTU/hr)					PI: Power Input (kW)				
		Indoor Conditions (DB)					Indoor Conditions (DB)				
		60.8°F (16.0°C)	68°F (20.0°C)	70°F (21.1°C)	71.6°F (22.0°C)	75.2°F (24.0°C)	60.8°F (16.0°C)	68°F (20.0°C)	70°F (21.1°C)	71.6°F (22.0°C)	75.2°F (24.0°C)
376	-22°F (-30.0°C)	4236	4152	4131	4114	4077	1.31	1.32	1.32	1.33	1.33
	-13°F (-25.0°C)	5318	5212	5186	5165	5118	1.39	1.40	1.40	1.41	1.41
	-4°F (-20.0°C)	7301	7155	7119	7091	7027	1.48	1.49	1.50	1.50	1.51
	0°F (-17.8°C)	8583	8411	8369	8336	8261	1.61	1.62	1.62	1.63	1.63
	5°F (-15.0°C)	10186	9982	9932	9892	9803	1.76	1.78	1.78	1.79	1.79
	14°F (-10.0°C)	10794	10578	10525	10483	10389	1.65	1.67	1.67	1.67	1.68
	17°F (-8.3°C)	10997	10777	10723	10680	10584	1.61	1.63	1.63	1.63	1.64
	22°F (-5.6°C)	11731	11497	11439	11393	11291	1.64	1.65	1.65	1.66	1.66
	27°F (-2.8°C)	12466	12216	12155	12107	11998	1.66	1.67	1.68	1.68	1.69
	32°F (0.0°C)	13200	12936	12871	12820	12705	1.68	1.70	1.70	1.70	1.71
	35°F (1.7°C)	13641	13368	13301	13248	13129	1.70	1.71	1.72	1.72	1.73
	37°F (2.8°C)	13816	13540	13472	13418	13297	1.64	1.65	1.65	1.66	1.66
	42°F (5.6°C)	14254	13969	13899	13844	13719	1.48	1.49	1.49	1.50	1.50
	44.6°F (7.0°C)	14430	14141	14070	14014	13888	1.42	1.43	1.43	1.43	1.44
	47°F (8.3°C)	14692	14399	14327	14269	14141	1.32	1.33	1.34	1.34	1.34
	52°F (11.1°C)	14229	13945	13875	13819	13695	1.17	1.18	1.18	1.19	1.19
	57F (13.9°C)	13766	13491	13423	13369	13249	1.02	1.03	1.03	1.04	1.04
	59°F (15.0°C)	13580	13309	13242	13189	13071	0.96	0.97	0.97	0.97	0.98
	62°F (16.7°C)	13302	13036	12971	12919	12803	0.87	0.88	0.88	0.88	0.89
	64.4°F (18.0°C)	13080	12819	12754	12703	12589	0.80	0.81	0.81	0.81	0.81
	69.8°F (21.0°C)	12580	12328	12266	12217	12107	0.64	0.64	0.65	0.65	0.65
	75.2°F (24.0°C)	12079	11838	11779	11731	11626	0.48	0.48	0.48	0.48	0.48
441	-22°F (-30.0°C)	4820	4724	4700	4681	4639	1.32	1.33	1.34	1.34	1.35
	-13°F (-25.0°C)	6051	5930	5900	5876	5824	1.40	1.41	1.42	1.42	1.43
	-4°F (-20.0°C)	8307	8141	8100	8068	7995	1.50	1.51	1.51	1.52	1.52
	0°F (-17.8°C)	9765	9570	9522	9484	9399	1.62	1.64	1.64	1.64	1.65
	5°F (-15.0°C)	11589	11357	11300	11255	11154	1.78	1.80	1.80	1.80	1.81
	14°F (-10.0°C)	12281	12035	11975	11927	11820	1.67	1.68	1.69	1.69	1.70
	17°F (-8.3°C)	12512	12261	12200	12151	12042	1.63	1.64	1.65	1.65	1.66
	22°F (-5.6°C)	13347	13080	13015	12963	12846	1.65	1.67	1.67	1.67	1.68
	27°F (-2.8°C)	14183	13899	13830	13774	13650	1.68	1.69	1.69	1.70	1.71
	32°F (0.0°C)	15018	14718	14644	14586	14455	1.70	1.71	1.72	1.72	1.73
	35°F (1.7°C)	15520	15209	15133	15073	14937	1.72	1.73	1.73	1.74	1.74
	37°F (2.8°C)	15719	15405	15328	15266	15129	1.65	1.67	1.67	1.67	1.68
	42°F (5.6°C)	16218	15893	15814	15751	15609	1.49	1.51	1.51	1.51	1.52
	44.6°F (7.0°C)	16417	16089	16008	15944	15801	1.43	1.44	1.45	1.45	1.45
	47°F (8.3°C)	16716	16382	16300	16235	16089	1.34	1.35	1.35	1.35	1.36
	52°F (11.1°C)	16189	15865	15786	15723	15581	1.18	1.19	1.20	1.20	1.20
	57F (13.9°C)	15662	15349	15272	15211	15074	1.03	1.04	1.04	1.05	1.05
	59°F (15.0°C)	15451	15142	15066	15006	14871	0.97	0.98	0.98	0.98	0.99
	62°F (16.7°C)	15135	14832	14758	14699	14567	0.88	0.89	0.89	0.89	0.90
	64.4°F (18.0°C)	14882	14584	14511	14453	14323	0.81	0.82	0.82	0.82	0.82
	69.8°F (21.0°C)	14312	14026	13956	13900	13775	0.65	0.65	0.65	0.65	0.66
	75.2°F (24.0°C)	13743	13468	13401	13347	13227	0.48	0.49	0.49	0.49	0.49

Table 41 – Console Cooling Performance (12K)

Airflow CFM	Out-door DB	ID WB	60.8°F (16.0°C)					64.4°F (16.0°C)					67.0°F (19.4°C)					71.6°F (22.0°C)				
		ID DB	73.4°F 23.0°C	77.0°F 25.0°C	80.0°F 26.7°C	80.6°F 27.0°C	84.2°F 29.0°C	73.4°F 23.0°C	77.0°F 25.0°C	80.0°F 26.7°C	80.6°F 27.0°C	84.2°F 29.0°C	73.4°F 23.0°C	77.0°F 25.0°C	80.0°F 26.7°C	80.6°F 27.0°C	84.2°F 29.0°C	73.4°F 23.0°C	77.0°F 25.0°C	80.0°F 26.7°C	80.6°F 27.0°C	84.2°F 29.0°C
188	-22°F 30°C	TC	5940	5939	5939	5939	5937	6217	6215	6214	6214	6213	6413	6411	6410	6409	6408	6781	6779	6777	6777	6775
		S/T	0.71	0.80	0.87	0.88	0.96	0.59	0.67	0.74	0.75	0.83	0.51	0.59	0.66	0.67	0.74	0.38	0.46	0.51	0.52	0.59
		PI	0.42	0.42	0.42	0.42	0.42	0.42	0.42	0.42	0.42	0.42	0.41	0.41	0.41	0.41	0.41	0.41	0.41	0.41	0.41	0.41
	-13°F 25°C	TC	6435	6434	6434	6433	6432	6735	6733	6732	6732	6731	6947	6945	6944	6944	6942	7346	7344	7342	7342	7339
		S/T	0.72	0.80	0.87	0.88	0.97	0.59	0.67	0.74	0.76	0.83	0.51	0.59	0.66	0.67	0.75	0.38	0.46	0.51	0.52	0.60
		PI	0.44	0.44	0.44	0.44	0.44	0.43	0.43	0.43	0.43	0.43	0.43	0.43	0.43	0.43	0.43	0.43	0.43	0.43	0.43	0.43
	-4°F 20°C	TC	6930	6929	6928	6928	6927	7253	7251	7250	7250	7248	7482	7480	7478	7478	7476	7911	7909	7907	7906	7904
		S/T	0.72	0.80	0.88	0.89	0.97	0.60	0.68	0.75	0.76	0.84	0.52	0.59	0.66	0.67	0.75	0.39	0.47	0.51	0.52	0.60
		PI	0.45	0.45	0.45	0.45	0.45	0.45	0.45	0.45	0.45	0.45	0.44	0.44	0.44	0.44	0.44	0.44	0.44	0.44	0.44	0.44
	0°F 17.8°C	TC	7156	7154	7153	7153	7151	7486	7484	7482	7482	7480	7719	7717	7715	7715	7713	8155	8153	8151	8151	8148
		S/T	0.72	0.81	0.88	0.90	0.98	0.60	0.68	0.75	0.76	0.85	0.52	0.60	0.67	0.68	0.76	0.39	0.47	0.52	0.53	0.60
		PI	0.46	0.46	0.46	0.46	0.46	0.45	0.45	0.45	0.45	0.45	0.45	0.45	0.45	0.45	0.45	0.45	0.45	0.45	0.45	0.45
	5°F 15°C	TC	7380	7380	7380	7380	7491	7749	7747	7747	7747	7748	8014	8013	8012	8012	8013	8522	8520	8518	8517	8517
		S/T	0.73	0.82	0.90	0.91	1.00	0.60	0.69	0.76	0.77	0.86	0.52	0.60	0.67	0.68	0.77	0.39	0.47	0.52	0.53	0.61
		PI	0.46	0.46	0.46	0.46	0.46	0.46	0.46	0.46	0.46	0.46	0.46	0.46	0.46	0.46	0.46	0.47	0.47	0.47	0.47	0.47
	14°F 10°C	TC	7457	7456	7455	7455	7492	7849	7847	7845	7845	7844	8128	8127	8124	8124	8122	8660	8657	8655	8655	8652
		S/T	0.73	0.81	0.89	0.90	0.99	0.60	0.68	0.75	0.76	0.85	0.52	0.60	0.66	0.68	0.76	0.39	0.47	0.51	0.53	0.60
		PI	0.49	0.49	0.49	0.49	0.49	0.49	0.49	0.49	0.49	0.49	0.49	0.49	0.49	0.49	0.49	0.48	0.48	0.48	0.48	0.48
	17°F 10°C	TC	7489	7487	7486	7486	7594	7881	7879	7878	7878	7878	8163	8163	8162	8162	8163	8715	8712	8710	8710	8710
		S/T	0.73	0.82	0.89	0.91	1.00	0.60	0.69	0.76	0.77	0.85	0.52	0.60	0.67	0.68	0.76	0.39	0.47	0.52	0.53	0.61
		PI	0.50	0.50	0.50	0.50	0.50	0.49	0.49	0.49	0.49	0.49	0.49	0.49	0.49	0.49	0.49	0.50	0.50	0.50	0.50	0.50
	23°F 5°C	TC	7610	7610	7610	7615	7754	8019	8018	8017	8018	8018	8314	8313	8312	8312	8313	8881	8878	8876	8875	8876
		S/T	0.74	0.83	0.90	0.91	1.00	0.61	0.69	0.77	0.78	0.86	0.52	0.60	0.67	0.69	0.77	0.39	0.47	0.52	0.53	0.61
		PI	0.48	0.48	0.48	0.48	0.48	0.48	0.48	0.48	0.48	0.48	0.48	0.48	0.48	0.48	0.48	0.49	0.49	0.49	0.49	0.49
	35°F 1.7°C	TC	7915	7914	7913	7913	7924	8324	8324	8323	8323	8322	8614	8613	8612	8612	8611	9157	9155	9153	9153	9152
		S/T	0.70	0.78	0.85	0.86	0.93	0.59	0.66	0.72	0.74	0.81	0.51	0.58	0.64	0.65	0.73	0.39	0.46	0.50	0.51	0.58
		PI	0.42	0.42	0.42	0.42	0.42	0.44	0.44	0.44	0.44	0.44	0.46	0.46	0.46	0.46	0.46	0.50	0.50	0.50	0.50	0.50
	41°F 5°C	TC	7721	7720	7720	7719	7738	8118	8117	8116	8116	8115	8398	8396	8396	8396	8394	8923	8922	8920	8919	8919
		S/T	0.71	0.79	0.86	0.87	0.95	0.59	0.67	0.73	0.74	0.82	0.51	0.59	0.65	0.66	0.73	0.39	0.46	0.51	0.52	0.59
		PI	0.40	0.40	0.40	0.40	0.40	0.42	0.42	0.42	0.42	0.42	0.44	0.44	0.44	0.44	0.44	0.48	0.48	0.48	0.48	0.48
	47°F 8.3°C	TC	7526	7525	7524	7524	7550	7910	7909	7908	7908	7907	8182	8180	8179	8179	8178	8690	8688	8686	8686	8685
		S/T	0.71	0.80	0.87	0.88	0.96	0.59	0.67	0.74	0.75	0.83	0.51	0.59	0.65	0.66	0.74	0.39	0.46	0.51	0.52	0.59
		PI	0.38	0.38	0.38	0.38	0.38	0.41	0.41	0.41	0.41	0.41	0.43	0.43	0.43	0.43	0.43	0.47	0.47	0.47	0.47	0.47
	50°F 10°C	TC	7463	7464	7533	7594	7876	7915	7916	7919	7919	7948	8242	8243	8247	8247	8251	8877	8874	8875	8874	8882
		S/T	0.79	0.89	0.99	1.00	1.00	0.64	0.74	0.82	0.84	0.94	0.54	0.64	0.72	0.73	0.83	0.39	0.46	0.54	0.56	0.65
		PI	0.43	0.43	0.43	0.43	0.43	0.43	0.43	0.43	0.43	0.43	0.43	0.43	0.43	0.43	0.43	0.43	0.43	0.43	0.43	0.43
	59°F 15°C	TC	7609	7621	7771	7817	8122	8093	8095	8097	8097	8146	8448	8445	8449	8449	8452	9127	9123	9124	9123	9130
		S/T	0.80	0.91	1.00	1.00	1.00	0.65	0.75	0.84	0.86	0.96	0.54	0.65	0.73	0.75	0.85	0.39	0.47	0.55	0.56	0.66
		PI	0.44	0.44	0.44	0.44	0.44	0.44	0.44	0.44	0.44	0.44	0.44	0.44	0.44	0.44	0.44	0.45	0.45	0.45	0.45	0.45
	68°F 20°C	TC	7758	7784	8004	8053	8382	8274	8275	8276	8276	8376	8650	8648	8651	8651	8653	9373	9369	9369	9369	9376
		S/T	0.82	0.94	1.00	1.00	1.00	0.66	0.77	0.86	0.88	1.00	0.55	0.66	0.75	0.77	0.87	0.39	0.47	0.56	0.57	0.67
		PI	0.45	0.45	0.45	0.45	0.45	0.45	0.45	0.45	0.45	0.45	0.46	0.46	0.46	0.46	0.46	0.46	0.46	0.46	0.46	0.46
	77°F 25°C	TC	7893	7932	8204	8258	8613	8445	8448	8450	8458	8626	8849	8849	8853	8854	8865	9626	9622	9623	9623	9634
		S/T	0.83	0.96	1.00	1.00	1.00	0.66	0.78	0.88	0.89	1.00	0.55	0.67	0.76	0.78	0.88	0.39	0.48	0.56	0.58	0.68
		PI	0.46	0.46	0.47	0.47	0.47	0.47	0.47	0.47	0.47	0.47	0.47	0.47	0.47	0.47	0.47	0.48	0.48	0.48	0.48	0.47
	82°F 27.8°C	TC	7998	8049	8358	8414	8785	8572	8576	8583	8591	8798	8992	8993	8998	8999	9014	9801	9797	9798	9799	9812
		S/T	0.84	0.97	1.00	1.00	1.00	0.67	0.79	0.88	0.90	1.00	0.56	0.67	0.77	0.78	0.89	0.39	0.48	0.57	0.58	0.68
		PI	0.51	0.51	0.52	0.52	0.52	0.52	0.52	0.52	0.52	0.52	0.52	0.52	0.52	0.52	0.52	0.53	0.53	0.53	0.53	0.53
	86°F 30°C	TC	8121	8192	8533	8591	8977	8715	8719	8731	8739	8990	9148	9149	9154	9155	9176	9983	9979	9980	9983	9995
		S/T	0.85	0.98	1.00	1.00	1.00	0.67	0.80	0.89	0.91	1.00	0.56	0.68	0.77	0.79	0.90	0.39	0.48	0.57	0.59	0.69
		PI	0.61	0.61	0.61	0.61	0.61	0.61	0.61	0.61	0.61	0.61	0.62	0.61	0.61	0.61	0.61	0.62	0.62	0.62	0.62	0.62
	95°F 35°C	TC	8526	8526	8527	8536	8755	9097	9095	9094	9094	9096	9509	9508	9506	9506	9506	10305	10301	10298	10298	10298
		S/T	0.74	0.83	0.91	0.92	1.00	0.61	0.69	0.77	0.78	0.87	0.52	0.60	0.67	0.69	0.77	0.39	0.47	0.52	0.53	0.61
		PI	0.79	0.79	0.79	0.79	0.79	0.81	0.81	0.81	0.81	0.81	0.83	0.83	0.83	0.83	0.83	0.86	0.86	0.86	0.86	0.86
	104°F 40°C	TC	7614	7614	7628	7638	7893	8123	8121	8121	8121	8123	8490	8489	8487	8487	8489	9199	9195	9193	9193	9193
		S/T	0.75	0.85	0.93	0.95	1.00	0.61	0.71	0.78	0.80	0.89	0.52	0.61	0.69	0.70	0.79	0.39	0.45	0.52	0.54	0.62
		PI	0.79	0.79	0.79	0.79	0.80	0.82	0.82	0.82	0.81	0.81	0.83	0.83	0.83	0.83	0.83	0.87	0.87	0.87	0.87	0.87
	110°F 43°C	TC	7022	7032	7190	7236	7541	7519	7518	7519	7519	7562	7876	7876	7876	7877	7879	8567	8564	8563	8564	8563
		S/T	0.80	0.91	1.00	1.00	1.00	0.64	0.75	0.84	0.86	0.96	0.54	0.65	0.73	0.75	0.85	0.39	0.47	0.55	0.56	0.66
		PI	0.80	0.80	0.81	0.81	0.82	0.82	0.82	0.82	0.82	0.82	0.84	0.84	0.84	0.84	0.84	0.86	0.86	0.86	0.86	0.86
	115°F 46°C	TC	5695	5717	5912	5951	6212	6109	6110	6111	6111	6221	6408	6407	6409	6409	6410	6984	6980	6980	6980	6983
		S/T	0.83	0.95	1.00	1.00	1.00	0.66	0.77	0.87	0.89	1.00	0.55	0.66	0.75	0.77	0.88	0.39	0.47	0.56	0.57	0.67
		PI	0.66	0.66	0.67	0.67	0.68	0.68	0.68	0.68	0.68	0.68	0.69	0.69	0.69	0.69	0.69	0.71	0.71	0.71	0.70	0.70
	122°F 50°C	TC	3916	4086	4265	4296	4509	4224	4224	4261	4302	4515	4451	4453	4453	4453	4519	4892	4889	4893	4893	4894
		S/T	0.93	1.00	1.00	1.00	1.00	0.72	0.86	0.99	1.00	1.00	0.59	0.73	0.84	0.86	1.00	0.39	0.50	0.61	0.62	0.75
		PI	0.47	0.48	0.48	0.48	0.49	0.48	0.48	0.48	0.48	0.49	0.49	0.49	0.49	0.49	0.49	0.49	0.49	0.49	0.49	0.49

Table 41 – Console Cooling Performance (12K) (Continued)

Airflow CFM	Out-door DB	ID WB	60.8°F (16.0°C)					64.4°F (16.0°C)					67.0°F (19.4°C)					71.6°F (22.0°C)				
		ID DB	73.4°F 23.0°C	77.0°F 25.0°C	80.0°F 26.7°C	80.6°F 27.0°C	84.2°F 29.0°C	73.4°F 23.0°C	77.0°F 25.0°C	80.0°F 26.7°C	80.6°F 27.0°C	84.2°F 29.0°C	73.4°F 23.0°C	77.0°F 25.0°C	80.0°F 26.7°C	80.6°F 27.0°C	84.2°F 29.0°C	73.4°F 23.0°C	77.0°F 25.0°C	80.0°F 26.7°C	80.6°F 27.0°C	84.2°F 29.0°C
324	-22°F 30°C	TC	6776	6775	6773	6773	6912	7081	7079	7077	7077	7075	7297	7295	7293	7292	7289	7703	7701	7698	7698	7693
		S/T	0.74	0.83	0.91	0.93	0.99	0.61	0.70	0.77	0.79	0.88	0.52	0.61	0.68	0.70	0.78	0.38	0.45	0.52	0.54	0.62
		PI	0.46	0.46	0.46	0.46	0.46	0.46	0.46	0.46	0.46	0.46	0.46	0.46	0.46	0.46	0.46	0.46	0.46	0.46	0.46	0.46
	-13°F 25°C	TC	7341	7339	7338	7338	7488	7671	7669	7667	7667	7664	7906	7903	7900	7900	7896	8345	8343	8340	8339	8334
		S/T	0.75	0.84	0.92	0.93	1.00	0.61	0.70	0.78	0.79	0.88	0.52	0.61	0.69	0.70	0.79	0.38	0.46	0.53	0.54	0.62
		PI	0.48	0.48	0.48	0.48	0.48	0.48	0.48	0.48	0.48	0.48	0.47	0.47	0.47	0.47	0.47	0.47	0.47	0.47	0.47	0.47
	-4°F 20°C	TC	7906	7904	7902	7902	8064	8261	8259	8257	8257	8254	8514	8511	8508	8507	8504	8987	8985	8981	8981	8975
		S/T	0.75	0.84	0.92	0.94	1.00	0.61	0.71	0.78	0.79	0.88	0.53	0.61	0.69	0.70	0.79	0.39	0.46	0.53	0.54	0.63
		PI	0.50	0.50	0.50	0.50	0.50	0.49	0.49	0.49	0.49	0.49	0.49	0.49	0.49	0.49	0.49	0.49	0.49	0.49	0.49	0.49
	0°F 17.8°C	TC	8164	8162	8160	8160	8363	8528	8525	8522	8521	8518	8785	8782	8778	8777	8772	9264	9262	9261	9260	9261
		S/T	0.75	0.85	0.93	0.95	1.00	0.62	0.71	0.79	0.80	0.90	0.53	0.62	0.70	0.71	0.80	0.39	0.46	0.53	0.55	0.63
		PI	0.50	0.50	0.50	0.50	0.50	0.50	0.50	0.50	0.50	0.50	0.50	0.50	0.50	0.50	0.50	0.50	0.50	0.50	0.50	0.50
	5°F 15°C	TC	8412	8413	8439	8451	8698	8822	8822	8823	8823	8833	9116	9115	9116	9116	9118	9676	9673	9673	9673	9674
		S/T	0.76	0.86	0.94	0.96	1.00	0.62	0.72	0.80	0.81	0.90	0.53	0.62	0.70	0.72	0.81	0.39	0.46	0.54	0.55	0.64
		PI	0.51	0.51	0.51	0.51	0.51	0.51	0.51	0.51	0.51	0.51	0.51	0.51	0.51	0.51	0.51	0.52	0.52	0.52	0.52	0.52
	14°F 10°C	TC	8505	8503	8501	8501	8742	8939	8937	8934	8934	8931	9250	9247	9244	9243	9239	9840	9837	9833	9833	9827
		S/T	0.75	0.85	0.93	0.95	1.00	0.62	0.71	0.79	0.80	0.89	0.53	0.62	0.69	0.71	0.79	0.39	0.46	0.53	0.54	0.63
		PI	0.54	0.54	0.54	0.54	0.54	0.54	0.54	0.54	0.54	0.54	0.54	0.54	0.54	0.54	0.54	0.54	0.54	0.54	0.54	0.54
	17°F 10°C	TC	8535	8532	8554	8566	8823	8971	8967	8970	8970	8979	9285	9285	9286	9287	9290	9894	9891	9892	9891	9894
		S/T	0.76	0.86	0.94	0.96	1.00	0.62	0.72	0.80	0.81	0.90	0.53	0.62	0.70	0.71	0.80	0.39	0.46	0.53	0.55	0.63
		PI	0.55	0.55	0.55	0.55	0.55	0.55	0.55	0.55	0.55	0.55	0.55	0.55	0.55	0.55	0.55	0.55	0.55	0.55	0.55	0.55
	23°F 5°C	TC	8674	8675	8710	8726	9012	9129	9129	9131	9131	9145	9456	9456	9457	9457	9459	10083	10080	10080	10080	10081
		S/T	0.77	0.87	0.95	0.97	1.00	0.62	0.72	0.80	0.82	0.91	0.53	0.63	0.71	0.72	0.81	0.39	0.46	0.54	0.55	0.64
		PI	0.53	0.53	0.53	0.53	0.53	0.53	0.53	0.53	0.53	0.53	0.53	0.53	0.53	0.53	0.53	0.54	0.54	0.54	0.54	0.54
	35°F 1.7°C	TC	9036	9036	9036	9036	9152	9486	9484	9483	9483	9484	9801	9800	9799	9798	9798	10390	10388	10386	10385	10385
		S/T	0.73	0.81	0.89	0.90	1.00	0.60	0.68	0.76	0.77	0.85	0.52	0.60	0.67	0.68	0.76	0.39	0.47	0.52	0.53	0.60
		PI	0.46	0.46	0.46	0.46	0.47	0.49	0.49	0.49	0.49	0.49	0.51	0.51	0.51	0.51	0.51	0.55	0.55	0.55	0.55	0.55
	41°F 5°C	TC	8792	8813	8813	8816	8961	9249	9247	9246	9246	9247	9555	9554	9552	9552	9552	10125	10123	10121	10120	10120
		S/T	0.74	0.82	0.90	0.91	1.00	0.60	0.69	0.76	0.78	0.86	0.52	0.60	0.67	0.69	0.77	0.39	0.45	0.52	0.53	0.61
		PI	0.44	0.44	0.44	0.44	0.45	0.47	0.47	0.47	0.47	0.47	0.49	0.49	0.49	0.49	0.49	0.53	0.53	0.53	0.53	0.53
	47°F 8.3°C	TC	8590	8589	8589	8598	8767	9011	9010	9009	9009	9009	9308	9307	9306	9306	9306	9861	9859	9857	9857	9856
		S/T	0.74	0.83	0.91	0.92	1.00	0.61	0.70	0.77	0.78	0.87	0.52	0.61	0.68	0.69	0.78	0.39	0.45	0.52	0.53	0.62
		PI	0.42	0.42	0.42	0.42	0.43	0.45	0.45	0.45	0.45	0.45	0.47	0.47	0.47	0.47	0.47	0.51	0.51	0.51	0.51	0.51
	50°F 10°C	TC	8502	8538	8779	8828	9162	9006	9012	9014	9023	9174	9372	9377	9383	9383	9397	10070	10066	10078	10080	10094
		S/T	0.83	0.95	1.00	1.00	1.00	0.66	0.78	0.87	0.88	1.00	0.55	0.66	0.76	0.77	0.88	0.39	0.48	0.56	0.58	0.68
		PI	0.48	0.48	0.48	0.48	0.48	0.48	0.48	0.48	0.48	0.48	0.48	0.48	0.48	0.48	0.48	0.48	0.48	0.48	0.48	0.48
	59°F 15°C	TC	8669	8730	9039	9093	9454	9211	9215	9229	9238	9467	9603	9608	9613	9613	9637	10357	10353	10363	10365	10376
		S/T	0.85	0.97	1.00	1.00	1.00	0.67	0.79	0.89	0.91	1.00	0.56	0.68	0.77	0.79	0.90	0.39	0.48	0.57	0.59	0.69
		PI	0.49	0.49	0.49	0.49	0.49	0.49	0.49	0.49	0.49	0.49	0.49	0.49	0.49	0.49	0.49	0.49	0.49	0.49	0.49	0.49
	68°F 20°C	TC	8838	8987	9313	9371	9761	9417	9420	9446	9458	9773	9834	9840	9843	9843	9881	10639	10634	10644	10646	10655
		S/T	0.87	1.00	1.00	1.00	1.00	0.69	0.81	0.91	0.93	1.00	0.57	0.69	0.79	0.81	0.93	0.39	0.49	0.58	0.60	0.71
		PI	0.50	0.50	0.50	0.50	0.50	0.50	0.50	0.50	0.50	0.50	0.51	0.51	0.51	0.51	0.51	0.51	0.51	0.51	0.51	0.51
	77°F 25°C	TC	8991	9201	9554	9616	10037	9613	9618	9655	9670	10050	10059	10068	10073	10073	10125	10922	10917	10934	10937	10949
		S/T	0.88	1.00	1.00	1.00	1.00	0.69	0.82	0.93	0.95	1.00	0.57	0.70	0.80	0.82	0.94	0.39	0.49	0.59	0.60	0.72
		PI	0.51	0.51	0.52	0.52	0.52	0.52	0.52	0.52	0.52	0.52	0.52	0.52	0.52	0.52	0.52	0.53	0.53	0.53	0.53	0.52
	82°F 27.8°C	TC	9118	9366	9734	9800	10239	9757	9762	9809	9829	10253	10221	10232	10237	10238	10302	11119	11121	11135	11138	11152
		S/T	0.88	1.00	1.00	1.00	1.00	0.70	0.83	0.94	0.96	1.00	0.58	0.70	0.81	0.83	0.96	0.39	0.49	0.59	0.61	0.72
		PI	0.57	0.57	0.57	0.57	0.58	0.57	0.57	0.57	0.57	0.58	0.58	0.58	0.58	0.58	0.58	0.58	0.58	0.58	0.58	0.58
	86°F 30°C	TC	9265	9557	9941	10008	10465	9921	9926	9985	10011	10478	10399	10410	10415	10416	10496	11326	11327	11343	11346	11360
		S/T	0.90	1.00	1.00	1.00	1.00	0.71	0.84	0.96	0.98	1.00	0.58	0.71	0.82	0.84	0.97	0.39	0.50	0.60	0.61	0.73
		PI	0.67	0.67	0.68	0.68	0.68	0.68	0.68	0.68	0.68	0.68	0.68	0.68	0.68	0.68	0.68	0.69	0.69	0.69	0.69	0.69
	95°F 35°C	TC	9723	9725	9779	9804	10208	10359	10358	10360	10361	10379	10816	10816	10815	10816	10821	11697	11693	11690	11695	11692
		S/T	0.77	0.87	0.96	0.98	1.00	0.63	0.72	0.80	0.82	0.91	0.53	0.62	0.70	0.72	0.81	0.39	0.46	0.53	0.55	0.63
		PI	0.87	0.87	0.87	0.87	0.89	0.89	0.89	0.89	0.89	0.90	0.91	0.91	0.91	0.91	0.91	0.95	0.95	0.95	0.95	0.95
	104°F 40°C	TC	8681	8683	8772	8853	9202	9248	9247	9250	9250	9283	9656	9656	9657	9657	9661	10441	10437	10434	10437	10437
		S/T	0.79	0.89	0.99	1.00	1.00	0.63	0.74	0.82	0.84	0.94	0.54	0.64	0.72	0.73	0.83	0.39	0.46	0.54	0.55	0.65
		PI	0.87	0.87	0.88	0.88	0.90	0.90	0.90	0.90	0.90	0.90	0.92	0.92	0.92	0.92	0.92	0.96	0.96	0.96	0.96	0.96
	110°F 43°C	TC	8004	8065	8376	8430	8789	8557	8560	8567	8575	8801	8958	8958	8961	8962	8977	9723	9720	9720	9721	9729
		S/T	0.85	0.97	1.00	1.00	1.00	0.67	0.79	0.89	0.91	1.00	0.56	0.68	0.77	0.79	0.90	0.39	0.48	0.57	0.59	0.69
		PI	0.89	0.89	0.90	0.90	0.92	0.91	0.91	0.91	0.91	0.92	0.92	0.92	0.92	0.92	0.92	0.95	0.95	0.95	0.95	0.95
	115°F 46°C	TC	6491	6630	6889	6934	7241	6954	6956	6975	6985	7250	7288	7290	7292	7292	7320	7928	7924	7927	7929	7934
		S/T	0.88	1.00	1.00	1.00	1.00	0.69	0.82	0.92	0.94	1.00	0.57	0.69	0.80	0.82	0.94	0.39	0.49	0.58	0.60	0.71
		PI	0.73	0.74	0.74	0.75	0.76	0.75	0.75	0.75	0.75	0.76	0.76	0.76	0.76	0.76	0.76	0.78	0.78	0.78	0.78	0.78
	122°F 50°C	TC	4496	4750	4960	4997	5247	4800	4813	4966	5003	5253	5057	5058	5066	5072	5258	5546	5548	5552	5553	5552
		S/T	1.00	1.00	1.00	1.00	1.00	0.76	0.92	1.00	1.00	1.00	0.62	0.77	0.89	0.92	1.00	0.40	0.52	0.64	0.66	0.79
		PI	0.53	0.53	0.53	0.53	0.54	0.53	0.53	0.53	0.54	0.54	0.54	0.54	0.54	0.54	0.54	0.55	0.55	0.55	0.55	0.55

Table 41 – Console Cooling Performance (12K) (Continued)

Airflow CFM	Out-door DB	ID WB	60.8°F (16.0°C)					64.4°F (16.0°C)					67.0°F (19.4°C)					71.6°F (22.0°C)				
		ID DB	73.4°F 23.0°C	77.0°F 25.0°C	80.0°F 26.7°C	80.6°F 27.0°C	84.2°F 29.0°C	73.4°F 23.0°C	77.0°F 25.0°C	80.0°F 26.7°C	80.6°F 27.0°C	84.2°F 29.0°C	73.4°F 23.0°C	77.0°F 25.0°C	80.0°F 26.7°C	80.6°F 27.0°C	84.2°F 29.0°C	73.4°F 23.0°C	77.0°F 25.0°C	80.0°F 26.7°C	80.6°F 27.0°C	84.2°F 29.0°C
376	-22°F 30°C	TC	7726	7723	7721	7766	7995	8066	8062	8058	8058	8052	8307	8303	8297	8296	8290	8763	8760	8754	8752	8739
		S/T	0.77	0.87	0.96	0.99	0.99	0.63	0.73	0.81	0.82	0.93	0.53	0.63	0.71	0.73	0.82	0.38	0.46	0.54	0.55	0.64
		PI	0.51	0.52	0.52	0.51	0.51	0.51	0.51	0.51	0.51	0.51	0.51	0.51	0.51	0.51	0.51	0.51	0.51	0.51	0.51	0.51
	-13°F 25°C	TC	8370	8367	8365	8413	8661	8738	8734	8730	8729	8723	8999	8995	8989	8988	8981	9493	9491	9483	9481	9467
		S/T	0.77	0.88	0.97	1.00	1.00	0.63	0.73	0.81	0.83	0.93	0.54	0.63	0.71	0.73	0.83	0.39	0.46	0.54	0.56	0.65
		PI	0.53	0.53	0.53	0.53	0.53	0.53	0.53	0.53	0.53	0.53	0.53	0.53	0.53	0.53	0.53	0.53	0.53	0.53	0.53	0.53
	-4°F 20°C	TC	9014	9011	9008	9060	9327	9411	9405	9401	9400	9394	9691	9686	9680	9679	9672	10223	10221	10213	10210	10195
		S/T	0.78	0.88	0.97	1.00	1.00	0.63	0.73	0.82	0.83	0.93	0.54	0.64	0.72	0.73	0.83	0.39	0.47	0.55	0.56	0.65
		PI	0.55	0.55	0.55	0.55	0.55	0.55	0.55	0.55	0.55	0.55	0.55	0.55	0.55	0.55	0.55	0.55	0.55	0.55	0.55	0.55
	0°F 17.8°C	TC	9311	9307	9343	9414	9675	9717	9710	9704	9703	9702	10002	9996	9987	9986	9977	10541	10538	10539	10540	10548
		S/T	0.78	0.89	0.99	1.00	1.00	0.64	0.74	0.83	0.84	0.95	0.54	0.64	0.73	0.74	0.84	0.39	0.47	0.55	0.57	0.66
		PI	0.56	0.56	0.56	0.56	0.56	0.56	0.56	0.56	0.56	0.56	0.56	0.56	0.56	0.56	0.56	0.56	0.56	0.56	0.56	0.56
	5°F 15°C	TC	9585	9594	9723	9768	10066	10041	10043	10044	10044	10094	10369	10369	10371	10372	10373	10989	10986	10986	10987	10993
		S/T	0.79	0.90	1.00	1.00	1.00	0.64	0.75	0.84	0.85	0.96	0.54	0.65	0.73	0.75	0.85	0.39	0.47	0.55	0.57	0.66
		PI	0.56	0.56	0.56	0.56	0.56	0.56	0.56	0.56	0.56	0.56	0.57	0.57	0.57	0.57	0.57	0.58	0.58	0.58	0.58	0.58
	14°F 10°C	TC	9692	9688	9728	9813	10118	10178	10172	10167	10167	10161	10530	10525	10517	10515	10506	11192	11189	11180	11178	11161
		S/T	0.78	0.89	0.99	1.00	1.00	0.64	0.74	0.82	0.84	0.94	0.54	0.64	0.72	0.74	0.83	0.39	0.47	0.55	0.56	0.65
		PI	0.60	0.60	0.60	0.60	0.60	0.60	0.60	0.60	0.60	0.60	0.60	0.60	0.60	0.60	0.60	0.60	0.60	0.60	0.60	0.60
	17°F 10°C	TC	9739	9742	9861	9918	10237	10228	10229	10231	10231	10280	10554	10558	10565	10566	10568	11256	11253	11254	11256	11267
		S/T	0.79	0.89	1.00	1.00	1.00	0.64	0.74	0.83	0.85	0.95	0.55	0.65	0.73	0.75	0.85	0.39	0.47	0.55	0.57	0.66
		PI	0.61	0.61	0.61	0.61	0.61	0.61	0.61	0.61	0.61	0.61	0.61	0.61	0.61	0.61	0.61	0.61	0.61	0.61	0.61	0.61
	23°F 5°C	TC	9883	9897	10058	10107	10437	10390	10393	10394	10394	10456	10757	10756	10760	10760	10762	11450	11447	11447	11448	11456
		S/T	0.80	0.91	1.00	1.00	1.00	0.65	0.75	0.84	0.86	0.97	0.54	0.65	0.74	0.75	0.85	0.39	0.47	0.56	0.57	0.66
		PI	0.59	0.59	0.59	0.59	0.59	0.59	0.59	0.59	0.59	0.59	0.60	0.60	0.60	0.60	0.60	0.61	0.61	0.61	0.61	0.61
	35°F 1.7°C	TC	10308	10309	10329	10340	10606	10803	10802	10802	10802	10802	11150	11149	11148	11148	11149	11796	11793	11791	11792	11790
		S/T	0.75	0.85	0.93	0.94	1.00	0.62	0.71	0.79	0.80	0.89	0.53	0.62	0.69	0.71	0.80	0.39	0.46	0.53	0.54	0.63
		PI	0.51	0.51	0.51	0.51	0.53	0.54	0.54	0.54	0.54	0.54	0.57	0.57	0.57	0.57	0.57	0.62	0.62	0.62	0.62	0.62
	41°F 5°C	TC	10053	10053	10081	10095	10381	10533	10532	10532	10532	10541	10870	10869	10868	10868	10869	11496	11493	11491	11492	11490
		S/T	0.76	0.86	0.94	0.96	1.00	0.62	0.72	0.80	0.81	0.90	0.53	0.62	0.70	0.71	0.81	0.39	0.46	0.53	0.55	0.64
		PI	0.49	0.49	0.49	0.50	0.51	0.52	0.52	0.52	0.52	0.52	0.55	0.55	0.55	0.55	0.55	0.60	0.60	0.60	0.60	0.60
	47°F 8.3°C	TC	9797	9797	9834	9852	10155	10263	10261	10262	10262	10277	10590	10589	10588	10588	10588	11197	11195	11194	11193	11192
		S/T	0.77	0.87	0.95	0.97	1.00	0.63	0.72	0.81	0.82	0.91	0.53	0.63	0.71	0.72	0.82	0.39	0.46	0.54	0.55	0.64
		PI	0.47	0.47	0.47	0.47	0.50	0.50	0.50	0.50	0.50	0.50	0.53	0.53	0.53	0.53	0.53	0.57	0.57	0.57	0.57	0.57
	50°F 10°C	TC	9682	9841	10169	10228	10619	10251	10257	10291	10304	10632	10655	10669	10675	10676	10724	11423	11428	11456	11459	11474
		S/T	0.87	1.00	1.00	1.00	1.00	0.69	0.81	0.92	0.94	1.00	0.57	0.69	0.80	0.81	0.93	0.39	0.49	0.58	0.60	0.71
		PI	0.53	0.53	0.53	0.53	0.53	0.53	0.53	0.53	0.53	0.53	0.53	0.53	0.53	0.53	0.53	0.53	0.53	0.53	0.53	0.53
	59°F 15°C	TC	9882	10120	10476	10539	10963	10485	10490	10542	10562	10976	10921	10932	10937	10937	11009	11755	11758	11781	11783	11795
		S/T	0.88	1.00	1.00	1.00	1.00	0.70	0.83	0.94	0.97	1.00	0.58	0.71	0.81	0.83	0.96	0.39	0.50	0.59	0.61	0.73
		PI	0.54	0.54	0.55	0.55	0.55	0.55	0.55	0.55	0.55	0.55	0.55	0.55	0.55	0.55	0.55	0.55	0.55	0.55	0.55	0.55
	68°F 20°C	TC	10089	10414	10798	10866	11323	10720	10723	10807	10877	11335	11186	11195	11198	11199	11326	12079	12083	12102	12104	12113
		S/T	0.91	1.00	1.00	1.00	1.00	0.72	0.85	0.97	1.00	1.00	0.59	0.72	0.84	0.86	0.99	0.40	0.50	0.61	0.62	0.75
		PI	0.56	0.56	0.56	0.56	0.56	0.56	0.56	0.56	0.56	0.56	0.56	0.56	0.56	0.56	0.56	0.57	0.57	0.57	0.57	0.57
	77°F 25°C	TC	10274	10668	11081	11155	11648	10942	10947	11073	11168	11662	11442	11455	11460	11473	11672	12392	12403	12431	12434	12447
		S/T	0.92	1.00	1.00	1.00	1.00	0.72	0.87	0.99	1.00	1.00	0.59	0.73	0.85	0.86	1.00	0.40	0.51	0.61	0.63	0.76
		PI	0.57	0.58	0.58	0.58	0.58	0.58	0.58	0.58	0.58	0.58	0.58	0.58	0.58	0.58	0.58	0.59	0.59	0.59	0.59	0.59
	82°F 27.8°C	TC	10419	10861	11293	11370	11887	11106	11124	11307	11384	11901	11626	11642	11647	11666	11912	12611	12627	12658	12662	12677
		S/T	0.94	1.00	1.00	1.00	1.00	0.73	0.87	1.00	1.00	1.00	0.60	0.74	0.86	0.87	1.00	0.40	0.51	0.62	0.63	0.76
		PI	0.63	0.64	0.64	0.64	0.64	0.64	0.64	0.64	0.64	0.64	0.64	0.64	0.64	0.64	0.64	0.65	0.65	0.65	0.65	0.65
	86°F 30°C	TC	10580	11070	11520	11599	12140	11279	11303	11533	11613	12149	11817	11831	11850	11860	12160	12833	12851	12882	12885	12898
		S/T	0.95	1.00	1.00	1.00	1.00	0.74	0.88	1.00	1.00	1.00	0.60	0.75	0.86	0.88	1.00	0.40	0.51	0.62	0.64	0.77
		PI	0.75	0.75	0.76	0.76	0.76	0.75	0.75	0.76	0.76	0.76	0.76	0.76	0.76	0.76	0.76	0.77	0.77	0.77	0.77	0.77
	95°F 35°C	TC	11080	11100	11338	11405	11852	11789	11791	11795	11796	11876	12298	12299	12305	12306	12312	13275	13271	13272	13272	13281
		S/T	0.80	0.91	1.00	1.00	1.00	0.65	0.75	0.84	0.86	0.96	0.54	0.65	0.73	0.75	0.85	0.39	0.47	0.55	0.56	0.66
		PI	0.97	0.97	0.98	0.98	1.00	1.00	1.00	1.00	1.00	1.00	1.02	1.02	1.02	1.02	1.02	1.06	1.06	1.06	1.06	1.06
	104°F 40°C	TC	9891	9927	10213	10273	10680	10524	10528	10530	10531	10670	10979	10981	10987	10988	10991	11852	11847	11850	11847	11859
		S/T	0.82	0.94	1.00	1.00	1.00	0.66	0.77	0.86	0.88	1.00	0.55	0.66	0.75	0.77	0.87	0.39	0.47	0.56	0.58	0.67
		PI	0.98	0.98	0.99	0.99	1.01	1.01	1.01	1.01	1.01	1.01	1.03	1.03	1.03	1.03	1.03	1.07	1.07	1.07	1.07	1.07
	110°F 43°C	TC	9119	9365	9721	9784	10204	9741	9745	9787	9806	10215	10186	10192	10196	10196	10255	11041	11037	11048	11050	11058
		S/T	0.89	1.00	1.00	1.00	1.00	0.70	0.83	0.94	0.96	1.00	0.58	0.70	0.81	0.83	0.96	0.39	0.49	0.59	0.61	0.73
		PI	0.99	1.00	1.01	1.02	1.03	1.01	1.01	1.02	1.02	1.03	1.03	1.03	1.03	1.03	1.03	1.07	1.07	1.06	1.06	1.06
	115°F 46°C	TC	7405	7684	7986	8039	8398	7909	7911	7980	8049	8407	8287	8294	8296	8297	8415	8993	8989	9003	9004	9009
		S/T	0.92	1.00	1.00	1.00	1.00	0.72	0.86	0.98	1.00	1.00	0.59	0.73	0.84	0.86	1.00	0.40	0.50	0.61	0.63	0.75
		PI	0.81	0.82	0.83	0.83	0.85	0.83	0.83	0.83	0.84	0.85	0.85	0.85	0.85	0.85	0.85	0.87	0.87	0.87	0.87	0.87
	122°F 50°C	TC	5204	5489	5733	5777	6067	5445	5488	5740	5783	6073	5734	5734	5764	5781	6079	6276	6288	6291	6291	6288
		S/T	1.00	1.00	1.00	1.00	1.00	0.80	0.98	1.00	1.00	1.00	0.64	0.81	0.95	0.98	1.00	0.41	0.54	0.67	0.69	0.84
		PI	0.59	0.59	0.60	0.60	0.60	0.59	0.59	0.60	0.60	0.60	0.60	0.60	0.60	0.60	0.60	0.61	0.61	0.61	0.61	0.61

Table 41 – Console Cooling Performance (12K) (Continued)

Airflow CFM	Outdoor DB	ID WB	60.8°F (16.0°C)					64.4°F (16.0°C)					67.0°F (19.4°C)					71.6°F (22.0°C)				
		ID DB	73.4°F 23.0°C	77.0°F 25.0°C	80.0°F 26.7°C	80.6°F 27.0°C	84.2°F 29.0°C	73.4°F 23.0°C	77.0°F 25.0°C	80.0°F 26.7°C	80.6°F 27.0°C	84.2°F 29.0°C	73.4°F 23.0°C	77.0°F 25.0°C	80.0°F 26.7°C	80.6°F 27.0°C	84.2°F 29.0°C	73.4°F 23.0°C	77.0°F 25.0°C	80.0°F 26.7°C	80.6°F 27.0°C	84.2°F 29.0°C
441	-22°F 30°C	TC	8804	8800	8926	8963	9210	9186	9179	9173	9172	9164	9461	9449	9440	9439	9430	9979	9977	9956	9952	9931
		S/T	0.80	0.91	0.99	0.99	0.99	0.64	0.75	0.84	0.86	0.97	0.55	0.65	0.74	0.75	0.86	0.39	0.47	0.55	0.57	0.67
		PI	0.58	0.58	0.58	0.58	0.58	0.58	0.58	0.58	0.58	0.58	0.57	0.58	0.58	0.58	0.58	0.58	0.58	0.58	0.58	0.58
	-13°F 25°C	TC	9538	9534	9670	9710	9977	9952	9944	9937	9936	9928	10249	10236	10227	10225	10215	10811	10808	10786	10782	10759
		S/T	0.80	0.91	1.00	1.00	1.00	0.65	0.75	0.85	0.86	0.97	0.55	0.65	0.74	0.76	0.86	0.39	0.47	0.56	0.57	0.67
		PI	0.60	0.60	0.60	0.60	0.60	0.60	0.60	0.60	0.60	0.60	0.60	0.60	0.60	0.60	0.60	0.60	0.60	0.60	0.60	0.60
	-4°F 20°C	TC	10272	10267	10414	10457	10745	10717	10708	10702	10701	10692	11038	11024	11013	11012	11001	11643	11639	11616	11611	11587
		S/T	0.80	0.92	1.00	1.00	1.00	0.65	0.76	0.85	0.87	0.98	0.55	0.65	0.74	0.76	0.86	0.39	0.48	0.56	0.57	0.67
		PI	0.62	0.62	0.62	0.62	0.62	0.62	0.62	0.62	0.62	0.62	0.62	0.62	0.62	0.62	0.62	0.62	0.62	0.62	0.62	0.62
	0°F 17.8°C	TC	10613	10607	10803	10848	11146	11068	11056	11047	11046	11157	11393	11377	11363	11361	11356	12006	12003	12002	12004	12012
		S/T	0.81	0.93	1.00	1.00	1.00	0.66	0.77	0.86	0.88	1.00	0.55	0.66	0.75	0.77	0.87	0.39	0.48	0.57	0.58	0.68
		PI	0.63	0.63	0.63	0.63	0.63	0.63	0.63	0.63	0.63	0.63	0.63	0.63	0.63	0.63	0.63	0.63	0.63	0.63	0.63	0.63
	5°F 15°C	TC	10917	10955	11205	11257	11604	11429	11432	11433	11444	11615	11795	11798	11800	11800	11816	12486	12483	12489	12490	12496
		S/T	0.82	0.94	1.00	1.00	1.00	0.66	0.78	0.87	0.88	1.00	0.56	0.67	0.76	0.78	0.88	0.39	0.48	0.57	0.59	0.69
		PI	0.63	0.63	0.63	0.63	0.64	0.63	0.63	0.63	0.63	0.64	0.64	0.64	0.64	0.64	0.64	0.65	0.65	0.65	0.65	0.65
	14°F 10°C	TC	11047	11041	11267	11320	11671	11595	11585	11577	11576	11684	11993	11978	11965	11963	11951	12752	12748	12724	12719	12692
		S/T	0.81	0.93	1.00	1.00	1.00	0.65	0.76	0.86	0.87	1.00	0.55	0.66	0.75	0.76	0.87	0.39	0.48	0.56	0.57	0.67
		PI	0.68	0.68	0.68	0.68	0.68	0.68	0.68	0.68	0.68	0.68	0.67	0.67	0.67	0.68	0.68	0.68	0.68	0.68	0.68	0.68
	17°F 10°C	TC	11064	11100	11357	11412	11783	11615	11620	11622	11631	11795	12011	12016	12020	12021	12036	12774	12771	12769	12771	12782
		S/T	0.82	0.93	1.00	1.00	1.00	0.66	0.77	0.87	0.88	1.00	0.55	0.66	0.76	0.77	0.87	0.39	0.48	0.57	0.58	0.68
		PI	0.69	0.69	0.69	0.69	0.69	0.69	0.69	0.69	0.69	0.69	0.69	0.69	0.69	0.69	0.69	0.69	0.69	0.69	0.69	0.69
	23°F 5°C	TC	11256	11305	11597	11654	12038	11826	11830	11831	11847	12051	12234	12238	12242	12242	12262	13009	13005	13014	13016	13023
		S/T	0.83	0.95	1.00	1.00	1.00	0.66	0.78	0.88	0.89	1.00	0.56	0.67	0.76	0.78	0.89	0.39	0.48	0.57	0.59	0.69
		PI	0.66	0.66	0.66	0.66	0.67	0.67	0.67	0.67	0.67	0.67	0.67	0.67	0.67	0.67	0.67	0.68	0.68	0.68	0.68	0.68
	35°F 1.7°C	TC	11750	11750	11819	11852	12234	12299	12298	12300	12300	12332	12684	12683	12684	12684	12685	13398	13395	13394	13394	13395
		S/T	0.78	0.88	0.97	0.99	1.00	0.63	0.73	0.82	0.83	0.93	0.54	0.63	0.72	0.73	0.83	0.39	0.46	0.54	0.56	0.65
		PI	0.58	0.58	0.58	0.58	0.61	0.61	0.61	0.61	0.61	0.61	0.64	0.64	0.64	0.64	0.64	0.69	0.69	0.69	0.69	0.69
	41°F 5°C	TC	11458	11458	11549	11630	11973	11991	11991	11991	11991	12033	12365	12364	12365	12365	12366	13059	13056	13055	13054	13056
		S/T	0.78	0.89	0.98	1.00	1.00	0.64	0.74	0.83	0.84	0.94	0.54	0.64	0.72	0.74	0.84	0.39	0.47	0.55	0.56	0.66
		PI	0.55	0.55	0.56	0.56	0.59	0.59	0.59	0.59	0.59	0.59	0.62	0.62	0.62	0.62	0.62	0.67	0.67	0.67	0.67	0.67
	47°F 8.3°C	TC	11166	11173	11323	11374	11710	11683	11683	11683	11683	11737	12046	12045	12046	12046	12046	12721	12718	12716	12716	12717
		S/T	0.79	0.90	1.00	1.00	1.00	0.64	0.75	0.84	0.85	0.96	0.54	0.65	0.73	0.75	0.85	0.39	0.47	0.55	0.57	0.67
		PI	0.53	0.53	0.54	0.54	0.57	0.57	0.57	0.57	0.57	0.57	0.59	0.59	0.59	0.59	0.59	0.65	0.65	0.65	0.65	0.65
	50°F 10°C	TC	11044	11349	11732	11799	12257	11668	11674	11755	11792	12269	12123	12139	12145	12146	12263	12959	12993	13026	13030	13047
		S/T	0.90	1.00	1.00	1.00	1.00	0.71	0.85	0.96	0.99	1.00	0.59	0.72	0.83	0.85	0.99	0.40	0.50	0.60	0.62	0.74
		PI	0.60	0.60	0.60	0.60	0.60	0.60	0.60	0.60	0.60	0.60	0.60	0.60	0.60	0.60	0.60	0.60	0.60	0.60	0.60	0.60
	59°F 15°C	TC	11279	11675	12089	12163	12658	11934	11950	12086	12176	12670	12426	12439	12443	12461	12681	13343	13370	13397	13400	13411
		S/T	0.92	1.00	1.00	1.00	1.00	0.73	0.86	1.00	1.00	1.00	0.60	0.73	0.85	0.86	1.00	0.40	0.51	0.61	0.63	0.76
		PI	0.61	0.61	0.62	0.62	0.62	0.62	0.62	0.62	0.62	0.62	0.62	0.62	0.62	0.62	0.62	0.62	0.62	0.62	0.62	0.62
	68°F 20°C	TC	11507	11998	12443	12522	13053	12182	12209	12457	12536	13066	12709	12718	12741	12752	13077	13693	13719	13740	13743	13750
		S/T	0.95	1.00	1.00	1.00	1.00	0.74	0.89	1.00	1.00	1.00	0.61	0.75	0.87	0.89	1.00	0.40	0.51	0.63	0.65	0.78
		PI	0.63	0.63	0.63	0.63	0.64	0.63	0.63	0.63	0.63	0.64	0.64	0.64	0.64	0.64	0.64	0.64	0.64	0.64	0.64	0.64
	77°F 25°C	TC	11723	12288	12769	12854	13428	12428	12468	12783	12868	13441	12991	13006	13039	13053	13453	14031	14073	14106	14109	14122
		S/T	0.97	1.00	1.00	1.00	1.00	0.75	0.90	1.00	1.00	1.00	0.61	0.76	0.88	0.90	1.00	0.40	0.52	0.63	0.65	0.79
		PI	0.65	0.65	0.65	0.65	0.66	0.65	0.65	0.65	0.65	0.66	0.65	0.65	0.65	0.65	0.66	0.66	0.66	0.66	0.66	0.66
	82°F 27.8°C	TC	11897	12505	13009	13097	13697	12607	12656	13020	13112	13711	13194	13211	13252	13268	13723	14265	14319	14356	14360	14376
		S/T	0.99	1.00	1.00	1.00	1.00	0.76	0.91	1.00	1.00	1.00	0.62	0.77	0.89	0.92	1.00	0.40	0.52	0.64	0.66	0.80
		PI	0.72	0.72	0.72	0.72	0.73	0.72	0.72	0.72	0.72	0.73	0.72	0.72	0.72	0.72	0.73	0.73	0.73	0.73	0.73	0.73
	86°F 30°C	TC	12147	12754	13275	13368	13990	12810	12869	13290	13383	14005	13417	13433	13482	13501	14017	14526	14582	14616	14620	14634
		S/T	1.00	1.00	1.00	1.00	1.00	0.77	0.93	1.00	1.00	1.00	0.62	0.78	0.91	0.93	1.00	0.40	0.52	0.64	0.66	0.81
		PI	0.84	0.85	0.85	0.85	0.86	0.85	0.85	0.85	0.85	0.86	0.86	0.85	0.85	0.86	0.86	0.87	0.87	0.86	0.86	0.86
	95°F 35°C	TC	12620	12689	13099	13176	13697	13413	13421	13425	13441	13714	13988	13991	14000	14001	14025	15073	15067	15071	15075	15095
		S/T	0.83	0.95	1.00	1.00	1.00	0.66	0.78	0.88	0.89	1.00	0.56	0.67	0.76	0.78	0.88	0.39	0.48	0.57	0.58	0.68
		PI	1.09	1.09	1.11	1.11	1.14	1.12	1.12	1.12	1.13	1.14	1.15	1.15	1.15	1.15	1.15	1.20	1.20	1.20	1.20	1.20
	104°F 40°C	TC	11268	11371	11799	11870	12343	11977	11984	12005	12018	12358	12488	12493	12500	12501	12536	13461	13455	13462	13466	13481
		S/T	0.85	0.98	1.00	1.00	1.00	0.68	0.80	0.90	0.92	1.00	0.56	0.68	0.78	0.80	0.91	0.39	0.48	0.58	0.59	0.70
		PI	1.10	1.10	1.12	1.13	1.15	1.13	1.13	1.13	1.13	1.15	1.16	1.16	1.16	1.16	1.16	1.21	1.21	1.20	1.21	1.21
	110°F 43°C	TC	10416	10816	11228	11301	11791	11089	11092	11216	11314	11803	11588	11597	11600	11609	11813	12543	12543	12563	12565	12572
		S/T	0.92	1.00	1.00	1.00	1.00	0.72	0.87	0.99	1.00	1.00	0.60	0.73	0.85	0.86	1.00	0.40	0.51	0.61	0.63	0.76
		PI	1.12	1.13	1.15	1.15	1.17	1.14	1.14	1.15	1.15	1.17	1.16	1.16	1.16	1.16	1.17	1.20	1.20	1.20	1.20	1.20
	115°F 46°C	TC	8464	8872	9222	9291	9700	9001	9019	9233	9303	9710	9420	9426	9439	9448	9718	10215	10222	10236	10238	10241
		S/T	0.96	1.00	1.00	1.00	1.00	0.75	0.89	1.00	1.00	1.00	0.61	0.75	0.87	0.90	1.00	0.40	0.52	0.63	0.65	0.78
		PI	0.92	0.93	0.95	0.95	0.96	0.94	0.94	0.95	0.95	0.96	0.95	0.95	0.95	0.95	0.96	0.98	0.98	0.98	0.98	0.98
	122°F 50°C	TC	5938	6265	6546	6595	6928	6127	6272	6553	6602	6934	6452	6451	6558	6607	6939	7046	7073	7075	7074	7083
		S/T	1.00	1.00	1.00	1.00	1.00	0.84	1.00	1.00	1.00	1.00	0.67	0.85	1.00	1.00	1.00	0.41	0.55	0.69	0.72	0.88
		PI	0.66	0.67	0.67	0.68	0.68	0.67	0.67	0.67	0.68	0.68	0.67	0.67	0.67	0.68	0.68	0.69	0.69	0.68	0.68	0.68

NOTE: Values in gray are extrapolated based on tested performance.

Table 42 – Console Heating Performance (12K)

AIRFLOW (CFM)	OUTDOOR DB	HEATING PERFORMANCE AT INDOOR DRY BULB TEMPERATURE									
		TC: Total Heating Capacity (BTU/hr)					PI: Power Input (kW)				
		Indoor Conditions (DB)					Indoor Conditions (DB)				
		60.8°F (16.0°C)	68°F (20.0°C)	70°F (21.1°C)	71.6°F (22.0°C)	75.2°F (24.0°C)	60.8°F (16.0°C)	68°F (20.0°C)	70°F (21.1°C)	71.6°F (22.0°C)	75.2°F (24.0°C)
188	-22°F (-30.0°C)	3214	3150	3134	3120	3087	1.07	1.08	1.08	1.08	1.09
	-13°F (-25.0°C)	4178	4094	4074	4055	4014	1.12	1.13	1.13	1.14	1.14
	-4°F (-20.0°C)	5710	5596	5568	5542	5485	1.21	1.22	1.22	1.23	1.23
	0°F (-17.8°C)	6669	6536	6503	6474	6407	1.29	1.30	1.31	1.31	1.31
	5°F (-15.0°C)	7869	7711	7673	7638	7559	1.39	1.41	1.41	1.41	1.42
	14°F (-10.0°C)	8391	8223	8182	8145	8061	1.35	1.36	1.37	1.37	1.38
	17°F (-8.3°C)	8565	8394	8352	8314	8228	1.34	1.35	1.35	1.36	1.36
	22°F (-5.6°C)	8882	8705	8661	8622	8533	1.33	1.34	1.34	1.34	1.35
	27°F (-2.8°C)	9199	9015	8970	8929	8837	1.32	1.33	1.33	1.33	1.34
	32°F (0.0°C)	9517	9326	9280	9237	9142	1.31	1.32	1.32	1.32	1.33
	35°F (1.7°C)	9707	9513	9465	9422	9325	1.30	1.31	1.31	1.31	1.32
	37°F (2.8°C)	9981	9781	9732	9688	9588	1.26	1.27	1.27	1.28	1.28
	42°F (5.6°C)	10666	10452	10400	10353	10246	1.16	1.17	1.18	1.18	1.18
	44.6°F (7.0°C)	10939	10721	10667	10618	10509	1.13	1.14	1.14	1.14	1.14
	47°F (8.3°C)	11350	11123	11068	11017	10904	1.07	1.08	1.08	1.08	1.09
	52°F (11.1°C)	11173	10949	10894	10845	10733	0.94	0.95	0.95	0.96	0.96
	57F (13.9°C)	10995	10775	10721	10672	10562	0.82	0.83	0.83	0.83	0.83
	59°F (15.0°C)	10924	10705	10652	10603	10494	0.77	0.78	0.78	0.78	0.78
	62°F (16.7°C)	10817	10601	10548	10500	10392	0.70	0.70	0.70	0.71	0.71
	64.4°F (18.0°C)	10732	10517	10465	10417	10310	0.64	0.64	0.64	0.64	0.65
	69.8°F (21.0°C)	10540	10329	10278	10231	10125	0.50	0.51	0.51	0.51	0.51
	75.2°F (24.0°C)	10348	10141	10090	10044	9941	0.37	0.37	0.37	0.37	0.38
324	-22°F (-30.0°C)	3729	3654	3636	3620	3582	1.26	1.27	1.27	1.27	1.28
	-13°F (-25.0°C)	4754	4658	4635	4614	4566	1.32	1.33	1.33	1.34	1.34
	-4°F (-20.0°C)	6496	6367	6335	6306	6241	1.43	1.44	1.44	1.44	1.45
	0°F (-17.8°C)	7588	7436	7399	7365	7289	1.52	1.53	1.54	1.54	1.55
	5°F (-15.0°C)	8952	8773	8730	8690	8600	1.64	1.65	1.66	1.66	1.67
	14°F (-10.0°C)	9547	9356	9309	9266	9171	1.59	1.60	1.61	1.61	1.62
	17°F (-8.3°C)	9745	9550	9502	9459	9361	1.58	1.59	1.59	1.59	1.60
	22°F (-5.6°C)	10106	9904	9854	9809	9708	1.56	1.58	1.58	1.58	1.59
	27°F (-2.8°C)	10467	10257	10206	10159	10055	1.55	1.56	1.56	1.57	1.57
	32°F (0.0°C)	10827	10611	10558	10510	10401	1.54	1.55	1.55	1.55	1.56
	35°F (1.7°C)	11044	10823	10769	10720	10610	1.53	1.54	1.54	1.55	1.55
	37°F (2.8°C)	11356	11129	11073	11022	10909	1.48	1.49	1.50	1.50	1.51
	42°F (5.6°C)	12135	11892	11833	11779	11657	1.37	1.38	1.38	1.39	1.39
	44.6°F (7.0°C)	12446	12197	12136	12081	11957	1.32	1.34	1.34	1.34	1.35
	47°F (8.3°C)	12914	12655	12592	12535	12406	1.26	1.27	1.27	1.27	1.28
	52°F (11.1°C)	12712	12457	12395	12339	12211	1.11	1.12	1.12	1.12	1.13
	57F (13.9°C)	12509	12259	12198	12142	12017	0.97	0.97	0.98	0.98	0.98
	59°F (15.0°C)	12429	12180	12119	12064	11940	0.91	0.91	0.92	0.92	0.92
	62°F (16.7°C)	12307	12061	12001	11946	11823	0.82	0.83	0.83	0.83	0.83
	64.4°F (18.0°C)	12210	11966	11906	11852	11730	0.75	0.76	0.76	0.76	0.76
	69.8°F (21.0°C)	11992	11752	11693	11640	11520	0.59	0.60	0.60	0.60	0.60
	75.2°F (24.0°C)	11774	11538	11480	11428	11310	0.43	0.44	0.44	0.44	0.44

Manufacturer reserves the right to change, at any time, specifications and designs without notice and without obligations.

Table 42 – Console Heating Performance (12K) (Continued)

AIRFLOW (CFM)	OUTDOOR DB	HEATING PERFORMANCE AT INDOOR DRY BULB TEMPERATURE									
		TC: Total Heating Capacity (BTU/hr)					PI: Power Input (kW)				
		Indoor Conditions (DB)					Indoor Conditions (DB)				
		60.8°F (16.0°C)	68°F (20.0°C)	70°F (21.1°C)	71.6°F (22.0°C)	75.2°F (24.0°C)	60.8°F (16.0°C)	68°F (20.0°C)	70°F (21.1°C)	71.6°F (22.0°C)	75.2°F (24.0°C)
376	-22°F (-30.0°C)	4327	4240	4219	4202	4164	1.33	1.34	1.34	1.34	1.35
	-13°F (-25.0°C)	5408	5300	5274	5253	5205	1.39	1.40	1.40	1.41	1.41
	-4°F (-20.0°C)	7391	7243	7207	7178	7114	1.50	1.51	1.52	1.52	1.52
	0°F (-17.8°C)	8633	8461	8418	8385	8309	1.60	1.61	1.62	1.62	1.63
	5°F (-15.0°C)	10186	9982	9932	9892	9803	1.73	1.74	1.74	1.75	1.75
	14°F (-10.0°C)	10862	10644	10591	10549	10454	1.68	1.69	1.69	1.70	1.70
	17°F (-8.3°C)	11087	10865	10811	10768	10671	1.66	1.67	1.68	1.68	1.69
	22°F (-5.6°C)	11498	11268	11211	11166	11066	1.64	1.66	1.66	1.66	1.67
	27°F (-2.8°C)	11908	11670	11612	11565	11461	1.63	1.64	1.65	1.65	1.66
	32°F (0.0°C)	12319	12073	12012	11964	11856	1.62	1.63	1.63	1.64	1.64
	35°F (1.7°C)	12565	12314	12252	12203	12094	1.61	1.62	1.62	1.63	1.63
	37°F (2.8°C)	12920	12661	12598	12548	12435	1.56	1.57	1.58	1.58	1.59
	42°F (5.6°C)	13806	13530	13462	13409	13288	1.44	1.45	1.46	1.46	1.47
	44.6°F (7.0°C)	14161	13877	13808	13753	13629	1.39	1.41	1.41	1.41	1.42
	47°F (8.3°C)	14692	14399	14327	14269	14141	1.32	1.33	1.34	1.34	1.34
	52°F (11.1°C)	14462	14173	14102	14046	13920	1.17	1.18	1.18	1.18	1.19
	57F (13.9°C)	14232	13948	13878	13823	13698	1.02	1.02	1.03	1.03	1.03
	59°F (15.0°C)	14140	13858	13788	13733	13610	0.95	0.96	0.96	0.97	0.97
	62°F (16.7°C)	14002	13722	13654	13599	13477	0.86	0.87	0.87	0.87	0.88
	64.4°F (18.0°C)	13892	13614	13546	13492	13371	0.79	0.80	0.80	0.80	0.80
	69.8°F (21.0°C)	13644	13371	13304	13251	13131	0.62	0.63	0.63	0.63	0.63
	75.2°F (24.0°C)	13395	13127	13062	13009	12892	0.46	0.46	0.46	0.46	0.46
441	-22°F (-30.0°C)	4923	4824	4800	4781	4738	1.34	1.35	1.35	1.36	1.36
	-13°F (-25.0°C)	6153	6030	6000	5976	5922	1.40	1.42	1.42	1.42	1.43
	-4°F (-20.0°C)	8409	8241	8200	8167	8094	1.52	1.53	1.53	1.53	1.54
	0°F (-17.8°C)	9822	9626	9578	9539	9454	1.62	1.63	1.63	1.64	1.64
	5°F (-15.0°C)	11589	11357	11300	11255	11154	1.74	1.76	1.76	1.77	1.77
	14°F (-10.0°C)	12358	12111	12050	12002	11894	1.69	1.71	1.71	1.71	1.72
	17°F (-8.3°C)	12614	12362	12300	12251	12141	1.68	1.69	1.69	1.70	1.70
	22°F (-5.6°C)	13081	12820	12756	12705	12590	1.66	1.67	1.68	1.68	1.69
	27°F (-2.8°C)	13549	13278	13211	13158	13040	1.65	1.66	1.66	1.67	1.67
	32°F (0.0°C)	14016	13735	13667	13612	13490	1.63	1.65	1.65	1.65	1.66
	35°F (1.7°C)	14296	14010	13940	13884	13759	1.62	1.64	1.64	1.64	1.65
	37°F (2.8°C)	14699	14405	14333	14276	14148	1.58	1.59	1.59	1.60	1.60
	42°F (5.6°C)	15708	15394	15317	15255	15118	1.46	1.47	1.47	1.47	1.48
	44.6°F (7.0°C)	16111	15789	15710	15647	15506	1.41	1.42	1.42	1.43	1.43
	47°F (8.3°C)	16716	16382	16300	16235	16089	1.34	1.35	1.35	1.35	1.36
	52°F (11.1°C)	16455	16125	16045	15981	15837	1.18	1.19	1.19	1.20	1.20
	57F (13.9°C)	16193	15869	15790	15726	15585	1.03	1.03	1.04	1.04	1.04
	59°F (15.0°C)	16088	15766	15688	15625	15484	0.96	0.97	0.97	0.98	0.98
	62°F (16.7°C)	15931	15613	15534	15472	15333	0.87	0.88	0.88	0.88	0.89
	64.4°F (18.0°C)	15806	15489	15412	15350	15212	0.80	0.80	0.81	0.81	0.81
	69.8°F (21.0°C)	15523	15212	15136	15076	14940	0.63	0.63	0.64	0.64	0.64
	75.2°F (24.0°C)	15240	14936	14861	14801	14668	0.46	0.47	0.47	0.47	0.47

Table 43 – Console Cooling Performance (16K)

Airflow CFM	Out-door DB	ID WB	60.8°F (16.0°C)					64.4°F (16.0°C)					67.0°F (19.4°C)					71.6°F (22.0°C)				
		ID DB	73.4°F 23.0°C	77.0°F 25.0°C	80.0°F 26.7°C	80.6°F 27.0°C	84.2°F 29.0°C	73.4°F 23.0°C	77.0°F 25.0°C	80.0°F 26.7°C	80.6°F 27.0°C	84.2°F 29.0°C	73.4°F 23.0°C	77.0°F 25.0°C	80.0°F 26.7°C	80.6°F 27.0°C	84.2°F 29.0°C	73.4°F 23.0°C	77.0°F 25.0°C	80.0°F 26.7°C	80.6°F 27.0°C	84.2°F 29.0°C
324	-22°F 30°C	TC	8905	8903	8902	8902	8900	9319	9317	9315	9315	9313	9613	9611	9608	9608	9606	10164	10162	10159	10159	10156
		S/T	0.71	0.80	0.87	0.88	0.96	0.59	0.67	0.74	0.75	0.83	0.51	0.59	0.66	0.67	0.74	0.38	0.46	0.51	0.52	0.59
		PI	0.45	0.45	0.45	0.45	0.45	0.45	0.45	0.45	0.45	0.45	0.44	0.44	0.44	0.44	0.44	0.44	0.44	0.44	0.44	0.44
	-13°F 25°C	TC	9647	9645	9644	9644	9642	10096	10093	10091	10091	10089	10414	10411	10409	10409	10406	11011	11008	11006	11005	11002
		S/T	0.72	0.80	0.87	0.88	0.97	0.59	0.67	0.74	0.76	0.83	0.51	0.59	0.66	0.67	0.75	0.38	0.46	0.51	0.52	0.60
		PI	0.47	0.47	0.47	0.47	0.47	0.46	0.46	0.46	0.46	0.46	0.46	0.46	0.46	0.46	0.46	0.46	0.46	0.46	0.46	0.46
	-4°F 20°C	TC	10389	10387	10386	10386	10384	10872	10870	10868	10867	10865	11215	11212	11210	11209	11207	11858	11855	11852	11852	11848
		S/T	0.72	0.80	0.88	0.89	0.97	0.60	0.68	0.75	0.76	0.84	0.52	0.59	0.66	0.67	0.75	0.39	0.47	0.51	0.52	0.60
		PI	0.48	0.48	0.48	0.48	0.48	0.48	0.48	0.48	0.48	0.48	0.48	0.48	0.48	0.48	0.48	0.47	0.47	0.47	0.47	0.47
	0°F 17.8°C	TC	10727	10725	10723	10723	10720	11221	11219	11216	11216	11213	11571	11568	11566	11565	11562	12224	12221	12219	12218	12213
		S/T	0.72	0.81	0.88	0.90	0.98	0.60	0.68	0.75	0.76	0.85	0.52	0.60	0.67	0.68	0.76	0.39	0.47	0.52	0.53	0.60
		PI	0.49	0.49	0.49	0.49	0.49	0.48	0.48	0.48	0.48	0.48	0.48	0.48	0.48	0.48	0.48	0.48	0.48	0.48	0.48	0.48
	5°F 15°C	TC	11063	11063	11063	11063	11229	11616	11614	11613	11613	11615	12013	12012	12010	12010	12011	12774	12771	12768	12768	12768
		S/T	0.73	0.82	0.90	0.91	1.00	0.60	0.69	0.76	0.77	0.86	0.52	0.60	0.67	0.68	0.77	0.39	0.47	0.52	0.53	0.61
		PI	0.49	0.49	0.49	0.49	0.49	0.49	0.49	0.49	0.49	0.49	0.49	0.49	0.49	0.49	0.49	0.50	0.50	0.50	0.50	0.50
	14°F 10°C	TC	11581	11579	11578	11577	11634	12189	12185	12183	12183	12181	12623	12620	12617	12616	12614	13448	13444	13441	13440	13436
		S/T	0.73	0.81	0.89	0.90	0.99	0.60	0.68	0.75	0.76	0.85	0.52	0.60	0.66	0.68	0.76	0.39	0.47	0.51	0.53	0.60
		PI	0.50	0.50	0.50	0.50	0.50	0.50	0.50	0.50	0.50	0.50	0.50	0.50	0.50	0.50	0.50	0.50	0.50	0.50	0.50	0.50
	17°F 10°C	TC	11761	11759	11757	11757	11926	12378	12375	12373	12372	12372	12821	12821	12819	12818	12820	13687	13683	13680	13679	13680
		S/T	0.73	0.82	0.89	0.91	1.00	0.60	0.69	0.76	0.77	0.85	0.52	0.60	0.67	0.68	0.76	0.39	0.47	0.52	0.53	0.61
		PI	0.50	0.50	0.50	0.50	0.50	0.50	0.50	0.50	0.50	0.50	0.50	0.50	0.50	0.50	0.50	0.50	0.50	0.50	0.50	0.50
	23°F 5°C	TC	12126	12126	12126	12134	12356	12778	12776	12776	12776	12777	13248	13247	13245	13245	13246	14151	14147	14144	14143	14143
		S/T	0.74	0.83	0.90	0.91	1.00	0.61	0.69	0.77	0.78	0.86	0.52	0.60	0.67	0.69	0.77	0.39	0.47	0.52	0.53	0.61
		PI	0.51	0.51	0.51	0.51	0.51	0.51	0.51	0.51	0.51	0.51	0.51	0.51	0.51	0.51	0.51	0.52	0.52	0.52	0.52	0.52
	35°F 1.7°C	TC	12956	12955	12954	12954	12972	13627	13626	13624	13624	13623	14102	14099	14098	14098	14095	14990	14986	14983	14983	14982
		S/T	0.70	0.78	0.85	0.86	0.93	0.59	0.66	0.72	0.74	0.81	0.51	0.58	0.64	0.65	0.73	0.39	0.46	0.50	0.51	0.58
		PI	0.49	0.49	0.49	0.49	0.49	0.52	0.52	0.52	0.52	0.52	0.54	0.54	0.54	0.54	0.54	0.59	0.59	0.59	0.59	0.59
	41°F 5°C	TC	12702	12700	12700	12700	12729	13355	13353	13352	13351	13350	13816	13813	13812	13812	13810	14680	14677	14674	14674	14673
		S/T	0.71	0.79	0.86	0.87	0.95	0.59	0.67	0.73	0.74	0.82	0.51	0.59	0.65	0.66	0.73	0.39	0.46	0.51	0.52	0.59
		PI	0.53	0.53	0.53	0.53	0.53	0.56	0.56	0.56	0.56	0.56	0.59	0.59	0.59	0.59	0.59	0.64	0.64	0.64	0.64	0.64
	47°F 8.3°C	TC	12445	12444	12443	12443	12486	13081	13079	13077	13077	13076	13530	13527	13526	13526	13524	14371	14367	14365	14364	14363
		S/T	0.71	0.80	0.87	0.88	0.96	0.59	0.67	0.74	0.75	0.83	0.51	0.59	0.65	0.66	0.74	0.39	0.46	0.51	0.52	0.59
		PI	0.57	0.57	0.57	0.57	0.58	0.61	0.61	0.61	0.61	0.61	0.64	0.64	0.64	0.64	0.64	0.70	0.70	0.70	0.70	0.70
	50°F 10°C	TC	12240	12242	12355	12455	12918	12981	12984	12987	12988	13036	13518	13519	13525	13526	13532	14559	14553	14556	14555	14567
		S/T	0.79	0.89	0.99	1.00	1.00	0.64	0.74	0.82	0.84	0.94	0.54	0.64	0.72	0.73	0.83	0.39	0.46	0.54	0.56	0.65
		PI	0.66	0.66	0.66	0.66	0.66	0.66	0.66	0.66	0.66	0.66	0.66	0.66	0.66	0.66	0.66	0.66	0.66	0.66	0.66	0.66
	59°F 15°C	TC	12178	12196	12436	12509	12998	12952	12955	12957	12958	13037	13519	13516	13521	13522	13526	14606	14600	14601	14600	14611
		S/T	0.80	0.91	1.00	1.00	1.00	0.65	0.75	0.84	0.86	0.96	0.54	0.65	0.73	0.75	0.85	0.39	0.47	0.55	0.56	0.66
		PI	0.71	0.71	0.71	0.71	0.71	0.71	0.71	0.71	0.71	0.71	0.72	0.72	0.72	0.72	0.72	0.72	0.72	0.72	0.72	0.72
	68°F 20°C	TC	12122	12162	12506	12582	13097	12928	12930	12932	12932	13087	13515	13512	13517	13518	13520	14645	14639	14639	14639	14650
		S/T	0.82	0.94	1.00	1.00	1.00	0.66	0.77	0.86	0.88	1.00	0.55	0.66	0.75	0.77	0.87	0.39	0.47	0.56	0.57	0.67
		PI	0.76	0.76	0.76	0.77	0.77	0.77	0.77	0.77	0.77	0.77	0.77	0.77	0.77	0.77	0.77	0.78	0.78	0.78	0.78	0.78
	77°F 25°C	TC	12048	12107	12523	12604	13147	12891	12895	12898	12910	13166	13507	13506	13513	13514	13530	14693	14686	14688	14688	14705
		S/T	0.83	0.96	1.00	1.00	1.00	0.66	0.78	0.88	0.89	1.00	0.55	0.67	0.76	0.78	0.88	0.39	0.48	0.56	0.58	0.68
		PI	0.82	0.82	0.82	0.82	0.83	0.83	0.83	0.83	0.83	0.83	0.83	0.83	0.83	0.83	0.83	0.84	0.84	0.84	0.84	0.84
	82°F 27.8°C	TC	11941	12018	12479	12561	13116	12798	12804	12815	12826	13135	13425	13426	13434	13435	13458	14633	14626	14629	14630	14650
		S/T	0.84	0.97	1.00	1.00	1.00	0.67	0.79	0.88	0.90	1.00	0.56	0.67	0.77	0.78	0.89	0.39	0.48	0.57	0.58	0.68
		PI	0.89	0.89	0.90	0.90	0.90	0.90	0.90	0.90	0.90	0.90	0.91	0.91	0.91	0.91	0.91	0.91	0.91	0.91	0.91	0.91
	86°F 30°C	TC	11775	11878	12373	12456	13017	12636	12642	12659	12671	13035	13264	13266	13273	13274	13304	14475	14468	14471	14474	14492
		S/T	0.85	0.98	1.00	1.00	1.00	0.67	0.80	0.89	0.91	1.00	0.56	0.68	0.77	0.79	0.90	0.39	0.48	0.57	0.59	0.69
		PI	1.00	1.00	1.01	1.01	1.02	1.01	1.01	1.01	1.01	1.02	1.02	1.02	1.02	1.02	1.02	1.03	1.03	1.03	1.03	1.03
	95°F 35°C	TC	11581	11580	11581	11594	11891	12356	12353	12352	12352	12355	12915	12914	12911	12911	12911	13996	13991	13987	13987	13986
		S/T	0.74	0.83	0.91	0.92	1.00	0.61	0.69	0.77	0.78	0.87	0.52	0.60	0.67	0.69	0.77	0.39	0.47	0.52	0.53	0.61
		PI	1.21	1.21	1.21	1.21	1.22	1.25	1.24	1.24	1.24	1.24	1.27	1.27	1.27	1.27	1.27	1.33	1.33	1.33	1.33	1.33
	104°F 40°C	TC	9815	9815	9833	9846	10175	10471	10468	10468	10468	10470	10944	10943	10941	10941	10942	11858	11853	11850	11850	11850
		S/T	0.75	0.85	0.93	0.95	1.00	0.61	0.71	0.78	0.80	0.89	0.52	0.61	0.69	0.70	0.79	0.39	0.45	0.52	0.54	0.62
		PI	1.16	1.16	1.16	1.16	1.18	1.20	1.20	1.20	1.20	1.20	1.22	1.22	1.22	1.22	1.22	1.27	1.27	1.27	1.27	1.27
	110°F 43°C	TC	8699	8712	8908	8965	9343	9315	9314	9316	9316	9369	9759	9758	9758	9759	9762	10614	10610	10610	10610	10609
		S/T	0.80	0.91	1.00	1.00	1.00	0.64	0.75	0.84	0.86	0.96	0.54	0.65	0.73	0.75	0.85	0.39	0.47	0.55	0.56	0.66
		PI	1.15	1.15	1.15	1.16	1.17	1.17	1.17	1.17	1.17	1.18	1.19	1.19	1.19	1.19	1.19	1.23	1.23	1.23	1.23	1.23
	115°F 46°C	TC	7559	7588	7847	7898	8244	8108	8109	8110	8110	8256	8504	8504	8506	8507	8507	9269	9264	9264	9263	9267
		S/T	0.83	0.95	1.00	1.00	1.00	0.66	0.77	0.87	0.89	1.00	0.55	0.66	0.75	0.77	0.88	0.39	0.47	0.56	0.57	0.67
		PI	1.10	1.10	1.11	1.11	1.12	1.12	1.12	1.12	1.12	1.12	1.13	1.13	1.13	1.13	1.13	1.17	1.17	1.17	1.17	1.17
	122°F 50°C	TC	6013	6273	6548	6596	6922	6485	6485	6542	6605	6932	6834	6836	6836	6836	6939	7510	7506	7511	7512	7514
		S/T	0.93	1.00	1.00	1.00	1.00	0.72	0.86	0.99	1.00	1.00	0.59	0.73	0.84	0.86	1.00	0.39	0.50	0.61	0.62	0.75
		PI	1.03	1.04	1.05	1.05	1.06	1.05	1.05	1.05	1.05	1.06	1.06	1.06	1.06	1.06	1.06	1.08	1.08	1.07	1.07	1.07

Table 43 – Console Cooling Performance (16K) (Continued)

Airflow CFM	Out-door DB	ID WB	60.8°F (16.0°C)					64.4°F (16.0°C)					67.0°F (19.4°C)					71.6°F (22.0°C)				
		ID DB	73.4°F 23.0°C	77.0°F 25.0°C	80.0°F 26.7°C	80.6°F 27.0°C	84.2°F 29.0°C	73.4°F 23.0°C	77.0°F 25.0°C	80.0°F 26.7°C	80.6°F 27.0°C	84.2°F 29.0°C	73.4°F 23.0°C	77.0°F 25.0°C	80.0°F 26.7°C	80.6°F 27.0°C	84.2°F 29.0°C	73.4°F 23.0°C	77.0°F 25.0°C	80.0°F 26.7°C	80.6°F 27.0°C	84.2°F 29.0°C
382	-22°F 30°C	TC	9824	9822	9820	9819	10021	10266	10263	10260	10260	10256	10579	10576	10572	10572	10567	11167	11165	11160	11160	11152
		S/T	0.74	0.83	0.91	0.93	0.99	0.61	0.70	0.77	0.79	0.88	0.52	0.61	0.68	0.70	0.78	0.38	0.45	0.52	0.54	0.62
		PI	0.48	0.48	0.48	0.48	0.48	0.48	0.48	0.48	0.48	0.48	0.47	0.47	0.47	0.47	0.47	0.47	0.47	0.47	0.47	0.47
	-13°F 25°C	TC	10642	10640	10638	10638	10856	11121	11118	11115	11115	11111	11461	11457	11453	11452	11447	12098	12095	12090	12090	12082
		S/T	0.75	0.84	0.92	0.93	1.00	0.61	0.70	0.78	0.79	0.88	0.52	0.61	0.69	0.70	0.79	0.38	0.46	0.53	0.54	0.62
		PI	0.50	0.50	0.50	0.50	0.50	0.49	0.49	0.49	0.49	0.49	0.49	0.49	0.49	0.49	0.49	0.49	0.49	0.49	0.49	0.49
	-4°F 20°C	TC	11461	11458	11456	11456	11691	11977	11973	11970	11970	11966	12343	12339	12334	12333	12328	13029	13025	13020	13020	13011
		S/T	0.75	0.84	0.92	0.94	1.00	0.61	0.71	0.78	0.79	0.88	0.53	0.61	0.69	0.70	0.79	0.39	0.46	0.53	0.54	0.63
		PI	0.52	0.52	0.52	0.52	0.51	0.51	0.51	0.51	0.51	0.51	0.51	0.51	0.51	0.51	0.51	0.51	0.51	0.51	0.51	0.51
	0°F 17.8°C	TC	11836	11832	11830	11829	12124	12363	12359	12354	12353	12348	12737	12731	12726	12725	12717	13430	13427	13426	13425	13427
		S/T	0.75	0.85	0.93	0.95	1.00	0.62	0.71	0.79	0.80	0.90	0.53	0.62	0.70	0.71	0.80	0.39	0.46	0.53	0.55	0.63
		PI	0.52	0.52	0.52	0.52	0.52	0.52	0.52	0.52	0.52	0.52	0.52	0.52	0.52	0.52	0.52	0.52	0.52	0.52	0.52	0.52
	5°F 15°C	TC	12195	12197	12235	12252	12610	12789	12789	12791	12791	12806	13215	13214	13215	13216	13218	14027	14024	14024	14023	14024
		S/T	0.76	0.86	0.94	0.96	1.00	0.62	0.72	0.80	0.81	0.90	0.53	0.62	0.70	0.72	0.81	0.39	0.46	0.54	0.55	0.64
		PI	0.52	0.52	0.52	0.52	0.52	0.52	0.52	0.52	0.52	0.52	0.53	0.53	0.53	0.53	0.53	0.54	0.54	0.54	0.54	0.54
	14°F 10°C	TC	12773	12770	12768	12767	13130	13425	13421	13418	13417	13413	13892	13887	13882	13881	13875	14778	14774	14768	14768	14758
		S/T	0.75	0.85	0.93	0.95	1.00	0.62	0.71	0.79	0.80	0.89	0.53	0.62	0.69	0.71	0.79	0.39	0.46	0.53	0.54	0.63
		PI	0.54	0.54	0.54	0.54	0.53	0.53	0.53	0.53	0.53	0.53	0.53	0.53	0.53	0.53	0.53	0.53	0.53	0.53	0.53	0.53
	17°F 10°C	TC	12963	12959	12993	13011	13401	13625	13621	13624	13624	13639	14103	14103	14105	14106	14110	15028	15023	15025	15024	15027
		S/T	0.76	0.86	0.94	0.96	1.00	0.62	0.72	0.80	0.81	0.90	0.53	0.62	0.70	0.71	0.80	0.39	0.46	0.53	0.55	0.63
		PI	0.54	0.54	0.54	0.54	0.53	0.53	0.53	0.53	0.53	0.53	0.53	0.53	0.53	0.53	0.53	0.54	0.54	0.54	0.54	0.54
	23°F 5°C	TC	13368	13369	13423	13447	13889	14069	14069	14071	14071	14094	14573	14572	14574	14575	14578	15538	15534	15534	15534	15536
		S/T	0.77	0.87	0.95	0.97	1.00	0.62	0.72	0.80	0.82	0.91	0.53	0.63	0.71	0.72	0.81	0.39	0.46	0.54	0.55	0.64
		PI	0.54	0.54	0.54	0.54	0.55	0.55	0.55	0.55	0.55	0.55	0.55	0.55	0.55	0.55	0.55	0.56	0.56	0.56	0.56	0.56
	35°F 1.7°C	TC	14306	14305	14305	14305	14489	15017	15014	15013	15013	15014	15516	15515	15512	15512	15512	16449	16445	16442	16441	16440
		S/T	0.73	0.81	0.89	0.90	1.00	0.60	0.68	0.76	0.77	0.85	0.52	0.60	0.67	0.68	0.76	0.39	0.47	0.52	0.53	0.60
		PI	0.52	0.52	0.52	0.52	0.53	0.55	0.55	0.55	0.55	0.55	0.58	0.58	0.58	0.58	0.58	0.63	0.63	0.63	0.63	0.63
	41°F 5°C	TC	13988	14022	14022	14026	14257	14715	14712	14711	14711	14712	15202	15200	15198	15198	15197	16110	16106	16103	16102	16101
		S/T	0.74	0.82	0.90	0.91	1.00	0.60	0.69	0.76	0.78	0.86	0.52	0.60	0.67	0.69	0.77	0.39	0.45	0.52	0.53	0.61
		PI	0.57	0.57	0.57	0.57	0.58	0.60	0.60	0.60	0.60	0.60	0.63	0.63	0.63	0.63	0.63	0.69	0.69	0.69	0.69	0.69
	47°F 8.3°C	TC	13738	13737	13737	13751	14022	14412	14410	14409	14409	14409	14887	14886	14883	14883	14883	15772	15768	15765	15764	15763
		S/T	0.74	0.83	0.91	0.92	1.00	0.61	0.70	0.77	0.78	0.87	0.52	0.61	0.68	0.69	0.78	0.39	0.45	0.52	0.53	0.62
		PI	0.61	0.61	0.61	0.61	0.63	0.65	0.65	0.65	0.65	0.65	0.68	0.68	0.68	0.68	0.68	0.74	0.74	0.74	0.74	0.74
	50°F 10°C	TC	13485	13542	13924	14003	14532	14285	14294	14298	14312	14551	14865	14873	14882	14883	14905	15972	15966	15984	15989	16011
		S/T	0.83	0.95	1.00	1.00	1.00	0.66	0.78	0.87	0.88	1.00	0.55	0.66	0.76	0.77	0.88	0.39	0.48	0.56	0.58	0.68
		PI	0.70	0.70	0.70	0.70	0.70	0.70	0.70	0.70	0.70	0.70	0.70	0.70	0.70	0.70	0.70	0.70	0.70	0.70	0.70	0.70
	59°F 15°C	TC	13416	13512	13990	14073	14633	14256	14263	14284	14297	14651	14863	14870	14878	14878	14915	16030	16023	16039	16042	16059
		S/T	0.85	0.97	1.00	1.00	1.00	0.67	0.79	0.89	0.91	1.00	0.56	0.68	0.77	0.79	0.90	0.39	0.48	0.57	0.59	0.69
		PI	0.76	0.76	0.76	0.76	0.76	0.76	0.76	0.76	0.76	0.76	0.76	0.76	0.76	0.76	0.76	0.77	0.77	0.77	0.77	0.77
	68°F 20°C	TC	13356	13580	14073	14161	14749	14230	14235	14274	14292	14768	14861	14868	14873	14874	14932	16076	16069	16085	16088	16101
		S/T	0.87	1.00	1.00	1.00	1.00	0.69	0.81	0.91	0.93	1.00	0.57	0.69	0.79	0.81	0.93	0.39	0.49	0.58	0.60	0.71
		PI	0.81	0.82	0.82	0.82	0.83	0.82	0.82	0.82	0.82	0.83	0.83	0.83	0.83	0.83	0.83	0.84	0.84	0.84	0.84	0.84
	77°F 25°C	TC	13272	13582	14102	14195	14816	14190	14197	14252	14275	14835	14849	14861	14869	14870	14946	16122	16115	16140	16144	16163
		S/T	0.88	1.00	1.00	1.00	1.00	0.69	0.82	0.93	0.95	1.00	0.57	0.70	0.80	0.82	0.94	0.39	0.49	0.59	0.60	0.72
		PI	0.88	0.88	0.88	0.88	0.89	0.88	0.88	0.88	0.88	0.89	0.89	0.89	0.89	0.89	0.89	0.90	0.90	0.90	0.90	0.90
	82°F 27.8°C	TC	13165	13523	14055	14150	14784	14088	14096	14164	14192	14804	14758	14774	14781	14783	14876	16054	16057	16077	16082	16102
		S/T	0.88	1.00	1.00	1.00	1.00	0.70	0.83	0.94	0.96	1.00	0.58	0.70	0.81	0.83	0.96	0.39	0.49	0.59	0.61	0.72
		PI	0.96	0.96	0.96	0.96	0.97	0.96	0.96	0.96	0.96	0.97	0.97	0.97	0.97	0.97	0.97	0.98	0.98	0.98	0.98	0.98
	86°F 30°C	TC	12992	13402	13939	14034	14674	13911	13918	14001	14038	14693	14582	14598	14605	14606	14719	15882	15883	15906	15910	15929
		S/T	0.90	1.00	1.00	1.00	1.00	0.71	0.84	0.96	0.98	1.00	0.58	0.71	0.82	0.84	0.97	0.39	0.50	0.60	0.61	0.73
		PI	1.07	1.08	1.08	1.08	1.09	1.08	1.08	1.08	1.08	1.09	1.09	1.09	1.09	1.09	1.09	1.10	1.10	1.10	1.10	1.10
	95°F 35°C	TC	12772	12774	12845	12878	13409	13607	13605	13609	13609	13634	14207	14207	14207	14207	14214	15365	15360	15355	15362	15358
		S/T	0.77	0.87	0.96	0.98	1.00	0.63	0.72	0.80	0.82	0.91	0.53	0.62	0.70	0.72	0.81	0.39	0.46	0.53	0.55	0.63
		PI	1.29	1.29	1.29	1.30	1.32	1.33	1.33	1.33	1.33	1.33	1.36	1.36	1.36	1.36	1.36	1.42	1.42	1.42	1.42	1.42
	104°F 40°C	TC	10822	10824	10936	11036	11471	11529	11528	11531	11532	11573	12038	12038	12038	12039	12044	13016	13012	13008	13012	13011
		S/T	0.79	0.89	0.99	1.00	1.00	0.63	0.74	0.82	0.84	0.94	0.54	0.64	0.72	0.73	0.83	0.39	0.46	0.54	0.55	0.65
		PI	1.24	1.24	1.25	1.25	1.28	1.28	1.28	1.28	1.28	1.28	1.31	1.31	1.31	1.31	1.31	1.36	1.36	1.36	1.36	1.36
	110°F 43°C	TC	9590	9663	10036	10100	10531	10253	10256	10265	10275	10546	10734	10733	10737	10738	10757	11650	11647	11647	11648	11657
		S/T	0.85	0.97	1.00	1.00	1.00	0.67	0.79	0.89	0.91	1.00	0.56	0.68	0.77	0.79	0.90	0.39	0.48	0.57	0.59	0.69
		PI	1.23	1.23	1.24	1.25	1.27	1.25	1.25	1.25	1.25	1.27	1.28	1.28	1.28	1.28	1.28	1.32	1.32	1.32	1.32	1.32
	115°F 46°C	TC	8332	8510	8842	8900	9294	8926	8929	8953	8965	9306	9354	9356	9359	9360	9395	10176	10171	10174	10177	10184
		S/T	0.88	1.00	1.00	1.00	1.00	0.69	0.82	0.92	0.94	1.00	0.57	0.69	0.80	0.82	0.94	0.39	0.49	0.58	0.60	0.71
		PI	1.17	1.18	1.19	1.19	1.21	1.20	1.20	1.20	1.20	1.21	1.21	1.21	1.21	1.21	1.21	1.25	1.25	1.25	1.25	1.25
	122°F 50°C	TC	6676	7053	7364	7420	7791	7128	7146	7374	7429	7799	7508	7510	7522	7530	7807	8235	8237	8244	8245	8244
		S/T	1.00	1.00	1.00	1.00	1.00	0.76	0.92	1.00	1.00	1.00	0.62	0.77	0.89	0.92	1.00	0.40	0.52	0.64	0.66	0.79
		PI	1.11	1.12	1.12	1.13	1.14	1.12	1.12	1.13	1.13	1.14	1.13	1.13	1.13	1.13	1.14	1.15	1.15	1.15	1.15	1.15

Manufacturer reserves the right to change, at any time, specifications and designs without notice and without obligations.

Table 43 – Console Cooling Performance (16K) (Continued)

Airflow CFM	Out-door DB	ID WB	60.8°F (16.0°C)					64.4°F (16.0°C)					67.0°F (19.4°C)					71.6°F (22.0°C)				
		ID DB	73.4°F 23.0°C	77.0°F 25.0°C	80.0°F 26.7°C	80.6°F 27.0°C	84.2°F 29.0°C	73.4°F 23.0°C	77.0°F 25.0°C	80.0°F 26.7°C	80.6°F 27.0°C	84.2°F 29.0°C	73.4°F 23.0°C	77.0°F 25.0°C	80.0°F 26.7°C	80.6°F 27.0°C	84.2°F 29.0°C	73.4°F 23.0°C	77.0°F 25.0°C	80.0°F 26.7°C	80.6°F 27.0°C	84.2°F 29.0°C
441	-22°F 30°C	TC	10832	10828	10825	10888	11209	11309	11303	11298	11297	11289	11647	11641	11633	11632	11624	12286	12283	12273	12270	12252
		S/T	0.77	0.87	0.96	0.99	0.99	0.63	0.73	0.81	0.82	0.93	0.53	0.63	0.71	0.73	0.82	0.38	0.46	0.54	0.55	0.64
		PI	0.52	0.52	0.52	0.52	0.51	0.51	0.51	0.51	0.51	0.51	0.51	0.51	0.51	0.51	0.51	0.51	0.51	0.51	0.51	0.51
	-13°F 25°C	TC	11735	11731	11728	11796	12143	12252	12245	12239	12238	12230	12617	12611	12602	12601	12592	13310	13306	13296	13293	13273
		S/T	0.77	0.88	0.97	1.00	1.00	0.63	0.73	0.81	0.83	0.93	0.54	0.63	0.71	0.73	0.83	0.39	0.46	0.54	0.56	0.65
		PI	0.54	0.54	0.54	0.53	0.53	0.53	0.53	0.53	0.53	0.53	0.53	0.53	0.53	0.53	0.53	0.53	0.53	0.53	0.53	0.53
	-4°F 20°C	TC	12638	12633	12630	12703	13077	13194	13187	13181	13180	13171	13588	13581	13572	13570	13561	14334	14330	14319	14316	14294
		S/T	0.78	0.88	0.97	1.00	1.00	0.63	0.73	0.82	0.83	0.93	0.54	0.64	0.72	0.73	0.83	0.39	0.47	0.55	0.56	0.65
		PI	0.55	0.55	0.55	0.55	0.55	0.55	0.55	0.55	0.55	0.55	0.55	0.55	0.55	0.55	0.55	0.55	0.55	0.55	0.55	0.55
	0°F 17.8°C	TC	13055	13049	13099	13199	13565	13624	13614	13606	13604	13602	14023	14015	14003	14001	13988	14779	14775	14776	14777	14788
		S/T	0.78	0.89	0.99	1.00	1.00	0.64	0.74	0.83	0.84	0.95	0.54	0.64	0.73	0.74	0.84	0.39	0.47	0.55	0.57	0.66
		PI	0.56	0.56	0.56	0.56	0.56	0.56	0.56	0.56	0.56	0.56	0.56	0.56	0.56	0.56	0.56	0.56	0.56	0.56	0.56	0.56
	5°F 15°C	TC	13439	13451	13632	13695	14113	14078	14081	14082	14082	14152	14538	14537	14541	14542	14543	15407	15403	15403	15404	15412
		S/T	0.79	0.90	1.00	1.00	1.00	0.64	0.75	0.84	0.85	0.96	0.54	0.65	0.73	0.75	0.85	0.39	0.47	0.55	0.57	0.66
		PI	0.56	0.56	0.56	0.56	0.57	0.57	0.57	0.57	0.57	0.57	0.57	0.57	0.57	0.57	0.57	0.58	0.58	0.58	0.58	0.58
	14°F 10°C	TC	14077	14071	14130	14253	14696	14783	14775	14768	14766	14759	15294	15287	15275	15273	15260	16256	16251	16239	16235	16211
		S/T	0.78	0.89	0.99	1.00	1.00	0.64	0.74	0.82	0.84	0.94	0.54	0.64	0.72	0.74	0.83	0.39	0.47	0.55	0.56	0.65
		PI	0.58	0.58	0.58	0.58	0.58	0.58	0.58	0.58	0.58	0.58	0.57	0.57	0.57	0.57	0.57	0.58	0.58	0.58	0.58	0.58
	17°F 10°C	TC	14306	14310	14485	14569	15038	15025	15026	15029	15029	15101	15504	15510	15520	15520	15524	16535	16530	16532	16535	16550
		S/T	0.79	0.89	1.00	1.00	1.00	0.64	0.74	0.83	0.85	0.95	0.55	0.65	0.73	0.75	0.85	0.39	0.47	0.55	0.57	0.66
		PI	0.58	0.58	0.58	0.58	0.58	0.58	0.58	0.58	0.58	0.58	0.58	0.58	0.58	0.58	0.58	0.58	0.58	0.58	0.58	0.58
	23°F 5°C	TC	14730	14750	14990	15064	15556	15486	15489	15492	15492	15584	16032	16031	16036	16037	16039	17065	17060	17061	17063	17075
		S/T	0.80	0.91	1.00	1.00	1.00	0.65	0.75	0.84	0.86	0.97	0.54	0.65	0.74	0.75	0.85	0.39	0.47	0.56	0.57	0.66
		PI	0.58	0.59	0.59	0.59	0.59	0.59	0.59	0.59	0.59	0.59	0.59	0.59	0.59	0.59	0.59	0.60	0.60	0.60	0.60	0.60
	35°F 1.7°C	TC	15783	15783	15814	15832	16238	16540	16538	16538	16539	16539	17072	17070	17069	17069	17071	18060	18056	18052	18055	18052
		S/T	0.75	0.85	0.93	0.94	1.00	0.62	0.71	0.79	0.80	0.89	0.53	0.62	0.69	0.71	0.80	0.39	0.46	0.53	0.54	0.63
		PI	0.57	0.57	0.57	0.57	0.58	0.60	0.60	0.60	0.60	0.60	0.62	0.62	0.62	0.62	0.62	0.68	0.68	0.68	0.68	0.68
	41°F 5°C	TC	15469	15469	15512	15533	15974	16207	16205	16206	16206	16220	16726	16724	16723	16723	16725	17689	17685	17681	17683	17680
		S/T	0.76	0.86	0.94	0.96	1.00	0.62	0.72	0.80	0.81	0.90	0.53	0.62	0.70	0.71	0.81	0.39	0.46	0.53	0.55	0.64
		PI	0.61	0.61	0.62	0.62	0.64	0.65	0.65	0.65	0.65	0.65	0.68	0.68	0.68	0.68	0.68	0.74	0.74	0.74	0.74	0.74
	47°F 8.3°C	TC	15153	15153	15211	15238	15707	15874	15872	15872	15872	15896	16380	16378	16377	16377	16378	17320	17315	17314	17313	17311
		S/T	0.77	0.87	0.95	0.97	1.00	0.63	0.72	0.81	0.82	0.91	0.53	0.63	0.71	0.72	0.82	0.39	0.46	0.54	0.55	0.64
		PI	0.66	0.66	0.66	0.67	0.69	0.70	0.70	0.70	0.70	0.71	0.74	0.74	0.74	0.74	0.74	0.80	0.80	0.80	0.80	0.80
	50°F 10°C	TC	14853	15095	15599	15689	16290	15725	15735	15786	15806	16309	16344	16365	16375	16376	16450	17522	17530	17573	17578	17601
		S/T	0.87	1.00	1.00	1.00	1.00	0.69	0.81	0.92	0.94	1.00	0.57	0.69	0.80	0.81	0.93	0.39	0.49	0.58	0.60	0.71
		PI	0.76	0.76	0.76	0.76	0.76	0.76	0.76	0.76	0.76	0.76	0.76	0.76	0.76	0.76	0.76	0.76	0.76	0.76	0.76	0.76
	59°F 15°C	TC	14792	15148	15681	15775	16410	15694	15701	15779	15810	16429	16346	16363	16370	16371	16479	17594	17599	17633	17637	17655
		S/T	0.88	1.00	1.00	1.00	1.00	0.70	0.83	0.94	0.97	1.00	0.58	0.71	0.81	0.83	0.96	0.39	0.50	0.59	0.61	0.73
		PI	0.82	0.82	0.82	0.82	0.83	0.82	0.82	0.82	0.82	0.83	0.83	0.83	0.83	0.83	0.83	0.83	0.83	0.83	0.83	0.83
	68°F 20°C	TC	14744	15220	15780	15879	16547	15665	15670	15793	15896	16565	16347	16361	16365	16366	16552	17652	17657	17686	17689	17702
		S/T	0.91	1.00	1.00	1.00	1.00	0.72	0.85	0.97	1.00	1.00	0.59	0.72	0.84	0.86	0.99	0.40	0.50	0.61	0.62	0.75
		PI	0.88	0.88	0.89	0.89	0.89	0.89	0.89	0.89	0.89	0.89	0.89	0.89	0.89	0.89	0.89	0.90	0.90	0.90	0.90	0.90
	77°F 25°C	TC	14667	15229	15820	15925	16629	15621	15628	15808	15944	16648	16334	16353	16360	16379	16663	17691	17707	17746	17751	17770
		S/T	0.92	1.00	1.00	1.00	1.00	0.72	0.87	0.99	1.00	1.00	0.59	0.73	0.85	0.86	1.00	0.40	0.51	0.61	0.63	0.76
		PI	0.95	0.95	0.96	0.96	0.96	0.95	0.95	0.96	0.96	0.96	0.96	0.96	0.96	0.96	0.96	0.97	0.97	0.97	0.97	0.97
	82°F 27.8°C	TC	14549	15166	15770	15878	16600	15509	15534	15789	15897	16618	16235	16256	16264	16290	16633	17609	17632	17676	17681	17702
		S/T	0.94	1.00	1.00	1.00	1.00	0.73	0.87	1.00	1.00	1.00	0.60	0.74	0.86	0.87	1.00	0.40	0.51	0.62	0.63	0.76
		PI	1.03	1.04	1.04	1.04	1.05	1.04	1.04	1.04	1.04	1.05	1.05	1.05	1.05	1.05	1.05	1.06	1.06	1.06	1.06	1.05
	86°F 30°C	TC	14348	15013	15622	15730	16463	15296	15328	15641	15749	16476	16026	16045	16070	16084	16491	17403	17428	17469	17473	17492
		S/T	0.95	1.00	1.00	1.00	1.00	0.74	0.88	1.00	1.00	1.00	0.60	0.75	0.86	0.88	1.00	0.40	0.51	0.62	0.64	0.77
		PI	1.16	1.17	1.17	1.17	1.18	1.17	1.17	1.17	1.17	1.18	1.18	1.18	1.18	1.18	1.18	1.19	1.19	1.19	1.19	1.19
	95°F 35°C	TC	14075	14100	14403	14488	15056	14976	14979	14984	14985	15087	15622	15624	15632	15633	15640	16865	16859	16860	16859	16872
		S/T	0.80	0.91	1.00	1.00	1.00	0.65	0.75	0.84	0.86	0.96	0.54	0.65	0.73	0.75	0.85	0.39	0.47	0.55	0.56	0.66
		PI	1.39	1.39	1.41	1.41	1.44	1.44	1.44	1.44	1.44	1.44	1.47	1.47	1.47	1.47	1.47	1.53	1.53	1.53	1.53	1.53
	104°F 40°C	TC	11925	11968	12313	12385	12877	12689	12693	12696	12697	12864	13237	13239	13246	13247	13251	14289	14283	14287	14284	14297
		S/T	0.82	0.94	1.00	1.00	1.00	0.66	0.77	0.86	0.88	1.00	0.55	0.66	0.75	0.77	0.87	0.39	0.47	0.56	0.58	0.67
		PI	1.34	1.34	1.36	1.36	1.39	1.38	1.38	1.38	1.38	1.39	1.41	1.41	1.41	1.41	1.41	1.47	1.47	1.47	1.47	1.47
	110°F 43°C	TC	10567	10853	11264	11337	11824	11288	11292	11341	11363	11837	11804	11811	11815	11815	11884	12795	12789	12802	12804	12814
		S/T	0.89	1.00	1.00	1.00	1.00	0.70	0.83	0.94	0.96	1.00	0.58	0.70	0.81	0.83	0.96	0.39	0.49	0.59	0.61	0.73
		PI	1.32	1.33	1.35	1.36	1.38	1.35	1.35	1.36	1.36	1.38	1.38	1.38	1.38	1.38	1.38	1.42	1.42	1.42	1.42	1.42
	115°F 46°C	TC	9192	9538	9913	9979	10424	9818	9820	9906	9992	10436	10286	10296	10298	10299	10446	11163	11158	11175	11177	11183
		S/T	0.92	1.00	1.00	1.00	1.00	0.72	0.86	0.98	1.00	1.00	0.59	0.73	0.84	0.86	1.00	0.40	0.50	0.61	0.63	0.75
		PI	1.26	1.27	1.29	1.29	1.31	1.29	1.29	1.29	1.29	1.31	1.31	1.31	1.31	1.31	1.31	1.34	1.34	1.34	1.34	1.34
	122°F 50°C	TC	7473	7882	8233	8296	8712	7819	7880	8242	8305	8721	8234	8234	8277	8301	8729	9012	9029	9034	9034	9029
		S/T	1.00	1.00	1.00	1.00	1.00	0.80	0.98	1.00	1.00	1.00	0.64	0.81	0.95	0.98	1.00	0.41	0.54	0.67	0.69	0.84
		PI	1.20	1.21	1.22	1.22	1.23	1.21	1.21	1.22	1.22	1.23	1.22	1.22	1.22	1.22	1.23	1.24	1.24	1.24	1.24	1.24

Table 43 – Console Cooling Performance (16K) (Continued)

Airflow CFM	Out-door DB	ID WB	60.8°F (16.0°C)					64.4°F (16.0°C)					67.0°F (19.4°C)					71.6°F (22.0°C)				
		ID DB	73.4°F 23.0°C	77.0°F 25.0°C	80.0°F 26.7°C	80.6°F 27.0°C	84.2°F 29.0°C	73.4°F 23.0°C	77.0°F 25.0°C	80.0°F 26.7°C	80.6°F 27.0°C	84.2°F 29.0°C	73.4°F 23.0°C	77.0°F 25.0°C	80.0°F 26.7°C	80.6°F 27.0°C	84.2°F 29.0°C	73.4°F 23.0°C	77.0°F 25.0°C	80.0°F 26.7°C	80.6°F 27.0°C	84.2°F 29.0°C
500	-22°F 30°C	TC	11938	11933	12103	12153	12488	12456	12446	12438	12437	12426	12828	12812	12800	12798	12786	13531	13528	13500	13495	13466
		S/T	0.80	0.91	0.99	0.99	0.99	0.64	0.75	0.84	0.86	0.97	0.55	0.65	0.74	0.75	0.86	0.39	0.47	0.55	0.57	0.67
		PI	0.56	0.56	0.56	0.56	0.56	0.56	0.56	0.56	0.56	0.56	0.56	0.56	0.56	0.56	0.56	0.56	0.56	0.56	0.56	0.56
	-13°F 25°C	TC	12933	12927	13112	13166	13528	13494	13483	13474	13473	13462	13897	13880	13867	13865	13851	14659	14655	14625	14619	14588
		S/T	0.80	0.91	1.00	1.00	1.00	0.65	0.75	0.85	0.86	0.97	0.55	0.65	0.74	0.76	0.86	0.39	0.47	0.56	0.57	0.67
		PI	0.58	0.58	0.58	0.58	0.58	0.58	0.58	0.58	0.58	0.58	0.58	0.58	0.58	0.58	0.58	0.58	0.58	0.58	0.58	0.58
	-4°F 20°C	TC	13928	13922	14120	14179	14569	14532	14520	14511	14509	14497	14966	14947	14933	14931	14917	15787	15782	15750	15744	15711
		S/T	0.80	0.92	1.00	1.00	1.00	0.65	0.76	0.85	0.87	0.98	0.55	0.65	0.74	0.76	0.86	0.39	0.48	0.56	0.57	0.67
		PI	0.60	0.60	0.60	0.60	0.60	0.60	0.60	0.60	0.60	0.60	0.60	0.60	0.60	0.60	0.60	0.60	0.60	0.60	0.60	0.60
	0°F 17.8°C	TC	14390	14382	14649	14710	15114	15007	14991	14979	14977	15128	15449	15427	15407	15405	15398	16279	16275	16274	16276	16287
		S/T	0.81	0.93	1.00	1.00	1.00	0.66	0.77	0.86	0.88	1.00	0.55	0.66	0.75	0.77	0.87	0.39	0.48	0.57	0.58	0.68
		PI	0.61	0.61	0.61	0.61	0.61	0.61	0.61	0.61	0.61	0.61	0.61	0.61	0.61	0.61	0.61	0.61	0.61	0.61	0.61	0.61
	5°F 15°C	TC	14803	14854	15193	15263	15734	15497	15501	15502	15518	15749	15993	15997	16000	16000	16022	16931	16926	16934	16936	16944
		S/T	0.82	0.94	1.00	1.00	1.00	0.66	0.78	0.87	0.88	1.00	0.56	0.67	0.76	0.78	0.88	0.39	0.48	0.57	0.59	0.69
		PI	0.61	0.61	0.61	0.61	0.62	0.61	0.62	0.62	0.62	0.62	0.62	0.62	0.62	0.62	0.62	0.63	0.63	0.63	0.63	0.63
	14°F 10°C	TC	15517	15510	15826	15900	16393	16288	16273	16262	16260	16413	16846	16825	16808	16805	16788	17912	17907	17872	17866	17828
		S/T	0.81	0.93	1.00	1.00	1.00	0.65	0.76	0.86	0.87	1.00	0.55	0.66	0.75	0.76	0.87	0.39	0.48	0.56	0.57	0.67
		PI	0.63	0.63	0.63	0.63	0.63	0.63	0.63	0.63	0.63	0.63	0.63	0.63	0.63	0.63	0.63	0.63	0.63	0.63	0.63	0.63
	17°F 10°C	TC	15718	15769	16134	16212	16739	16500	16507	16510	16524	16757	17063	17070	17077	17077	17099	18147	18142	18140	18143	18158
		S/T	0.82	0.93	1.00	1.00	1.00	0.66	0.77	0.87	0.88	1.00	0.55	0.66	0.76	0.77	0.87	0.39	0.48	0.57	0.58	0.68
		PI	0.63	0.63	0.63	0.63	0.63	0.63	0.63	0.63	0.63	0.63	0.63	0.63	0.63	0.63	0.63	0.63	0.63	0.63	0.63	0.63
	23°F 5°C	TC	16225	16294	16716	16798	17352	17046	17051	17053	17076	17371	17634	17640	17645	17645	17674	18750	18745	18758	18761	18771
		S/T	0.83	0.95	1.00	1.00	1.00	0.66	0.78	0.88	0.89	1.00	0.56	0.67	0.76	0.78	0.89	0.39	0.48	0.57	0.59	0.69
		PI	0.64	0.64	0.64	0.64	0.64	0.64	0.64	0.64	0.64	0.64	0.65	0.65	0.65	0.65	0.65	0.66	0.66	0.66	0.66	0.66
	35°F 1.7°C	TC	17398	17399	17501	17550	18116	18211	18211	18212	18212	18261	18781	18780	18781	18781	18783	19839	19834	19833	19832	19834
		S/T	0.78	0.88	0.97	0.99	1.00	0.63	0.73	0.82	0.83	0.93	0.54	0.63	0.72	0.73	0.83	0.39	0.46	0.54	0.56	0.65
		PI	0.61	0.62	0.62	0.62	0.65	0.65	0.65	0.65	0.65	0.65	0.68	0.68	0.68	0.68	0.68	0.74	0.74	0.74	0.74	0.74
	41°F 5°C	TC	17051	17051	17187	17306	17818	17844	17843	17844	17844	17907	18400	18399	18400	18401	18402	19433	19428	19427	19426	19428
		S/T	0.78	0.89	0.98	1.00	1.00	0.64	0.74	0.83	0.84	0.94	0.54	0.64	0.72	0.74	0.84	0.39	0.47	0.55	0.56	0.66
		PI	0.67	0.67	0.67	0.68	0.71	0.71	0.71	0.71	0.71	0.71	0.74	0.74	0.74	0.74	0.74	0.81	0.81	0.81	0.81	0.81
	47°F 8.3°C	TC	16703	16714	16938	17014	17517	17477	17477	17477	17477	17558	18020	18018	18020	18019	18019	19029	19024	19022	19022	19023
		S/T	0.79	0.90	1.00	1.00	1.00	0.64	0.75	0.84	0.85	0.96	0.54	0.65	0.73	0.75	0.85	0.39	0.47	0.55	0.57	0.67
		PI	0.72	0.72	0.73	0.74	0.77	0.77	0.77	0.77	0.77	0.77	0.80	0.80	0.80	0.80	0.80	0.88	0.87	0.87	0.87	0.87
	50°F 10°C	TC	16385	16836	17404	17505	18183	17310	17319	17439	17494	18201	17985	18008	18018	18019	18192	19225	19275	19325	19331	19355
		S/T	0.90	1.00	1.00	1.00	1.00	0.71	0.85	0.96	0.99	1.00	0.59	0.72	0.83	0.85	0.99	0.40	0.50	0.60	0.62	0.74
		PI	0.83	0.83	0.83	0.83	0.83	0.83	0.83	0.83	0.83	0.83	0.83	0.83	0.83	0.83	0.83	0.83	0.83	0.83	0.83	0.83
	59°F 15°C	TC	16328	16900	17500	17607	18323	17275	17299	17495	17626	18341	17988	18006	18012	18039	18356	19316	19354	19393	19397	19413
		S/T	0.92	1.00	1.00	1.00	1.00	0.73	0.86	1.00	1.00	1.00	0.60	0.73	0.85	0.86	1.00	0.40	0.51	0.61	0.63	0.76
		PI	0.89	0.90	0.90	0.90	0.90	0.90	0.90	0.90	0.90	0.90	0.90	0.90	0.90	0.90	0.90	0.91	0.91	0.91	0.91	0.90
	68°F 20°C	TC	16263	16957	17586	17698	18449	17217	17256	17605	17717	18467	17961	17975	18007	18023	18482	19353	19389	19420	19423	19433
		S/T	0.95	1.00	1.00	1.00	1.00	0.74	0.89	1.00	1.00	1.00	0.61	0.75	0.87	0.89	1.00	0.40	0.51	0.63	0.65	0.78
		PI	0.96	0.96	0.97	0.97	0.98	0.97	0.97	0.97	0.97	0.98	0.97	0.97	0.97	0.97	0.98	0.99	0.99	0.98	0.98	0.98
	77°F 25°C	TC	16185	16965	17629	17746	18539	17159	17213	17648	17766	18558	17936	17956	18002	18022	18573	19371	19430	19475	19480	19498
		S/T	0.97	1.00	1.00	1.00	1.00	0.75	0.90	1.00	1.00	1.00	0.61	0.76	0.88	0.90	1.00	0.40	0.52	0.63	0.65	0.79
		PI	1.03	1.04	1.04	1.04	1.05	1.04	1.04	1.04	1.04	1.05	1.05	1.05	1.05	1.05	1.05	1.06	1.06	1.06	1.06	1.06
	82°F 27.8°C	TC	16067	16887	17568	17688	18498	17026	17092	17584	17707	18517	17818	17841	17896	17918	18533	19265	19338	19388	19393	19414
		S/T	0.99	1.00	1.00	1.00	1.00	0.76	0.91	1.00	1.00	1.00	0.62	0.77	0.89	0.92	1.00	0.40	0.52	0.64	0.66	0.80
		PI	1.13	1.13	1.14	1.14	1.14	1.13	1.13	1.14	1.14	1.14	1.14	1.14	1.14	1.14	1.14	1.15	1.15	1.15	1.15	1.15
	86°F 30°C	TC	15931	16727	17411	17532	18349	16801	16878	17430	17552	18368	17597	17617	17682	17707	18383	19051	19124	19170	19175	19192
		S/T	1.00	1.00	1.00	1.00	1.00	0.77	0.93	1.00	1.00	1.00	0.62	0.78	0.91	0.93	1.00	0.40	0.52	0.64	0.66	0.81
		PI	1.26	1.27	1.28	1.28	1.29	1.27	1.27	1.28	1.28	1.29	1.28	1.28	1.28	1.28	1.29	1.30	1.30	1.29	1.29	1.29
	95°F 35°C	TC	15505	15589	16093	16188	16828	16479	16488	16493	16513	16849	17186	17189	17200	17202	17230	18519	18511	18515	18521	18545
		S/T	0.83	0.95	1.00	1.00	1.00	0.66	0.78	0.88	0.89	1.00	0.56	0.67	0.76	0.78	0.88	0.39	0.48	0.57	0.58	0.68
		PI	1.52	1.52	1.55	1.55	1.58	1.56	1.56	1.56	1.57	1.58	1.60	1.60	1.60	1.60	1.60	1.67	1.67	1.67	1.67	1.67
	104°F 40°C	TC	13138	13258	13757	13840	14392	13966	13973	13998	14013	14410	14562	14567	14575	14576	14617	15695	15689	15696	15702	15718
		S/T	0.85	0.98	1.00	1.00	1.00	0.68	0.80	0.90	0.92	1.00	0.56	0.68	0.78	0.80	0.91	0.39	0.48	0.58	0.59	0.70
		PI	1.46	1.47	1.49	1.50	1.53	1.51	1.51	1.51	1.51	1.53	1.54	1.54	1.54	1.54	1.54	1.60	1.60	1.60	1.60	1.60
	110°F 43°C	TC	11673	12121	12583	12665	13214	12427	12431	12570	12680	13228	12987	12997	13000	13010	13239	14057	14057	14079	14081	14089
		S/T	0.92	1.00	1.00	1.00	1.00	0.72	0.87	0.99	1.00	1.00	0.60	0.73	0.85	0.86	1.00	0.40	0.51	0.61	0.63	0.76
		PI	1.44	1.46	1.48	1.49	1.51	1.48	1.48	1.48	1.49	1.51	1.50	1.50	1.50	1.50	1.51	1.55	1.55	1.55	1.55	1.55
	115°F 46°C	TC	10161	10650	11071	11154	11645	10806	10827	11084	11168	11657	11309	11316	11332	11343	11667	12263	12272	12289	12290	12294
		S/T	0.96	1.00	1.00	1.00	1.00	0.75	0.89	1.00	1.00	1.00	0.61	0.75	0.87	0.90	1.00	0.40	0.52	0.63	0.65	0.78
		PI	1.38	1.40	1.42	1.42	1.44	1.41	1.41	1.42	1.42	1.44	1.43	1.43	1.43	1.43	1.44	1.47	1.47	1.47	1.47	1.47
	122°F 50°C	TC	8246	8701	9090	9158	9621	8509	8710	9101	9169	9630	8961	8958	9107	9176	9636	9785	9823	9825	9824	9837
		S/T	1.00	1.00	1.00	1.00	1.00	0.84	1.00	1.00	1.00	1.00	0.67	0.85	1.00	1.00	1.00	0.41	0.55	0.69	0.72	0.88
		PI	1.31	1.32	1.33	1.33	1.34	1.31	1.32	1.33	1.33	1.34	1.33	1.32	1.33	1.33	1.34	1.36	1.35	1.35	1.35	1.35

Table 44 – Console Heating Performance (16K)

AIRFLOW (CFM)	OUTDOOR DB	HEATING PERFORMANCE AT INDOOR DRY BULB TEMPERATURE									
		TC: Total Heating Capacity (BTU/hr)					PI: Power Input (kW)				
		Indoor Conditions (DB)					Indoor Conditions (DB)				
		60.8°F (16.0°C)	68°F (20.0°C)	70°F (21.1°C)	71.6°F (22.0°C)	75.2°F (24.0°C)	60.8°F (16.0°C)	68°F (20.0°C)	70°F (21.1°C)	71.6°F (22.0°C)	75.2°F (24.0°C)
188	-22°F (-30.0°C)	5626	5513	5486	5482	5433	1.46	1.47	1.47	1.47	1.48
	-13°F (-25.0°C)	7390	7242	7206	6925	6862	1.57	1.58	1.58	1.59	1.59
	-4°F (-20.0°C)	10470	10260	10209	9810	9721	1.77	1.79	1.79	1.79	1.80
	0°F (-17.8°C)	11804	11568	11510	11060	10960	1.91	1.93	1.93	1.93	1.94
	5°F (-15.0°C)	13472	13202	13136	12623	12509	2.08	2.10	2.10	2.11	2.12
	14°F (-10.0°C)	14222	13938	13868	13326	13206	2.06	2.07	2.08	2.08	2.09
	17°F (-8.3°C)	14473	14183	14112	13560	13438	2.05	2.06	2.07	2.07	2.08
	22°F (-5.6°C)	14384	14096	14026	13477	13356	1.95	1.96	1.97	1.97	1.98
	27°F (-2.8°C)	14295	14009	13939	13394	13273	1.85	1.86	1.86	1.87	1.88
	32°F (0.0°C)	14206	13922	13852	13311	13191	1.75	1.76	1.76	1.77	1.77
	35°F (1.7°C)	14153	13870	13800	13261	13141	1.69	1.70	1.70	1.71	1.71
	37°F (2.8°C)	14360	14073	14002	13455	13334	1.65	1.67	1.67	1.67	1.68
	42°F (5.6°C)	14878	14581	14508	13940	13815	1.57	1.58	1.59	1.59	1.60
	44.6°F (7.0°C)	15085	14784	14710	14135	14007	1.54	1.55	1.55	1.56	1.56
	47°F (8.3°C)	15396	15088	15013	14426	14296	1.49	1.50	1.50	1.51	1.51
	52°F (11.1°C)	14637	14344	14273	13715	13591	1.24	1.25	1.26	1.26	1.26
	57F (13.9°C)	13878	13601	13532	13003	12886	1.00	1.01	1.01	1.01	1.02
	59°F (15.0°C)	13574	13303	13236	12719	12604	0.90	0.91	0.91	0.91	0.92
	62°F (16.7°C)	13119	12857	12792	12292	12181	0.75	0.76	0.76	0.76	0.77
	64.4°F (18.0°C)	12754	12499	12437	11951	11843	0.64	0.64	0.64	0.64	0.65
	69.8°F (21.0°C)	11935	11696	11637	11182	11082	0.37	0.38	0.38	0.38	0.38
	75.2°F (24.0°C)	11115	10892	10838	10414	10320	0.11	0.11	0.11	0.11	0.11
324	-22°F (-30.0°C)	6313	6186	6155	6141	6086	1.71	1.73	1.73	1.73	1.74
	-13°F (-25.0°C)	8132	7969	7929	7757	7687	1.84	1.86	1.86	1.87	1.87
	-4°F (-20.0°C)	11520	11290	11233	10989	10890	2.08	2.10	2.11	2.11	2.12
	0°F (-17.8°C)	12988	12728	12665	12390	12278	2.25	2.26	2.27	2.27	2.28
	5°F (-15.0°C)	14823	14527	14454	14141	14013	2.45	2.47	2.47	2.48	2.49
	14°F (-10.0°C)	15649	15336	15260	14928	14794	2.42	2.44	2.44	2.45	2.46
	17°F (-8.3°C)	15925	15606	15528	15191	15054	2.41	2.43	2.43	2.44	2.45
	22°F (-5.6°C)	15827	15510	15433	15098	14962	2.29	2.31	2.31	2.32	2.33
	27°F (-2.8°C)	15729	15414	15337	15004	14869	2.17	2.19	2.19	2.20	2.21
	32°F (0.0°C)	15631	15318	15242	14911	14777	2.05	2.07	2.07	2.08	2.09
	35°F (1.7°C)	15572	15261	15185	14855	14721	1.98	2.00	2.00	2.01	2.02
	37°F (2.8°C)	15801	15484	15407	15073	14937	1.94	1.96	1.96	1.97	1.98
	42°F (5.6°C)	16371	16043	15963	15617	15476	1.85	1.86	1.87	1.87	1.88
	44.6°F (7.0°C)	16599	16267	16186	15834	15692	1.81	1.82	1.83	1.83	1.84
	47°F (8.3°C)	16941	16602	16519	16161	16015	1.75	1.76	1.77	1.77	1.78
	52°F (11.1°C)	16106	15784	15705	15364	15225	1.46	1.47	1.48	1.48	1.49
	57F (13.9°C)	15270	14965	14890	14567	14436	1.18	1.18	1.19	1.19	1.19
	59°F (15.0°C)	14936	14638	14564	14248	14120	1.06	1.07	1.07	1.07	1.08
	62°F (16.7°C)	14435	14146	14076	13770	13646	0.89	0.89	0.90	0.90	0.90
	64.4°F (18.0°C)	14034	13753	13685	13388	13267	0.75	0.76	0.76	0.76	0.76
	69.8°F (21.0°C)	13132	12869	12805	12527	12414	0.44	0.44	0.44	0.44	0.45
	75.2°F (24.0°C)	12230	11985	11925	11666	11561	0.13	0.13	0.13	0.13	0.13

Table 44 – Console Heating Performance (16K) (Continued)

AIRFLOW (CFM)	OUTDOOR DB	HEATING PERFORMANCE AT INDOOR DRY BULB TEMPERATURE									
		TC: Total Heating Capacity (BTU/hr)					PI: Power Input (kW)				
		Indoor Conditions (DB)					Indoor Conditions (DB)				
		60.8°F (16.0°C)	68°F (20.0°C)	70°F (21.1°C)	71.6°F (22.0°C)	75.2°F (24.0°C)	60.8°F (16.0°C)	68°F (20.0°C)	70°F (21.1°C)	71.6°F (22.0°C)	75.2°F (24.0°C)
376	-22°F (-30.0°C)	7083	6942	6907	6879	6818	1.80	1.82	1.82	1.83	1.83
	-13°F (-25.0°C)	8947	8769	8725	8690	8612	1.94	1.96	1.96	1.97	1.97
	-4°F (-20.0°C)	12676	12422	12360	12311	12200	2.19	2.21	2.22	2.22	2.23
	0°F (-17.8°C)	14291	14005	13935	13880	13755	2.37	2.38	2.39	2.39	2.40
	5°F (-15.0°C)	16311	15984	15904	15841	15698	2.58	2.60	2.60	2.61	2.62
	14°F (-10.0°C)	17219	16875	16791	16723	16573	2.55	2.57	2.57	2.58	2.59
	17°F (-8.3°C)	17522	17172	17086	17018	16864	2.54	2.56	2.56	2.57	2.58
	22°F (-5.6°C)	17415	17066	16981	16913	16761	2.41	2.43	2.44	2.44	2.45
	27°F (-2.8°C)	17307	16961	16876	16808	16657	2.29	2.30	2.31	2.31	2.32
	32°F (0.0°C)	17199	16855	16771	16704	16554	2.16	2.18	2.18	2.19	2.20
	35°F (1.7°C)	17135	16792	16708	16641	16491	2.09	2.10	2.11	2.11	2.12
	37°F (2.8°C)	17386	17038	16953	16885	16733	2.05	2.06	2.07	2.07	2.08
	42°F (5.6°C)	18013	17653	17565	17494	17337	1.94	1.96	1.96	1.97	1.98
	44.6°F (7.0°C)	18264	17899	17809	17738	17578	1.90	1.92	1.92	1.93	1.93
	47°F (8.3°C)	18641	18268	18176	18104	17941	1.84	1.86	1.86	1.86	1.87
	52°F (11.1°C)	17721	17367	17280	17211	17056	1.54	1.55	1.56	1.56	1.56
	57F (13.9°C)	16802	16466	16384	16318	16172	1.24	1.25	1.25	1.25	1.26
	59°F (15.0°C)	16435	16106	16025	15961	15818	1.12	1.12	1.13	1.13	1.13
	62°F (16.7°C)	15883	15566	15488	15426	15287	0.93	0.94	0.94	0.95	0.95
	64.4°F (18.0°C)	15442	15133	15058	14997	14862	0.79	0.80	0.80	0.80	0.80
	69.8°F (21.0°C)	14449	14160	14090	14033	13907	0.46	0.47	0.47	0.47	0.47
	75.2°F (24.0°C)	13457	13188	13122	13069	12951	0.14	0.14	0.14	0.14	0.14
441	-22°F (-30.0°C)	7794	7638	7600	7570	7501	1.82	1.84	1.84	1.84	1.85
	-13°F (-25.0°C)	9845	9648	9600	9562	9476	1.96	1.98	1.98	1.99	1.99
	-4°F (-20.0°C)	13947	13668	13600	13546	13424	2.22	2.23	2.24	2.24	2.25
	0°F (-17.8°C)	15725	15410	15333	15272	15135	2.39	2.41	2.41	2.42	2.43
	5°F (-15.0°C)	17947	17588	17500	17430	17273	2.60	2.62	2.63	2.64	2.65
	14°F (-10.0°C)	18947	18568	18475	18401	18235	2.57	2.59	2.60	2.60	2.61
	17°F (-8.3°C)	19280	18894	18800	18725	18556	2.56	2.58	2.59	2.59	2.60
	22°F (-5.6°C)	19162	18778	18685	18610	18442	2.44	2.45	2.46	2.46	2.47
	27°F (-2.8°C)	19043	18662	18569	18495	18328	2.31	2.33	2.33	2.34	2.35
	32°F (0.0°C)	18925	18546	18454	18380	18214	2.18	2.20	2.21	2.21	2.22
	35°F (1.7°C)	18854	18477	18384	18311	18146	2.11	2.13	2.13	2.13	2.14
	37°F (2.8°C)	19130	18747	18654	18579	18412	2.07	2.08	2.09	2.09	2.10
	42°F (5.6°C)	19820	19424	19327	19249	19076	1.96	1.98	1.98	1.99	2.00
	44.6°F (7.0°C)	20096	19695	19596	19518	19342	1.92	1.94	1.94	1.95	1.95
	47°F (8.3°C)	20511	20101	20000	19920	19741	1.86	1.88	1.88	1.88	1.89
	52°F (11.1°C)	19499	19109	19014	18938	18767	1.56	1.57	1.57	1.57	1.58
	57F (13.9°C)	18488	18118	18028	17956	17794	1.25	1.26	1.26	1.26	1.27
	59°F (15.0°C)	18083	17722	17633	17563	17405	1.13	1.14	1.14	1.14	1.15
	62°F (16.7°C)	17477	17127	17041	16973	16821	0.94	0.95	0.95	0.96	0.96
	64.4°F (18.0°C)	16991	16651	16568	16502	16353	0.80	0.80	0.81	0.81	0.81
	69.8°F (21.0°C)	15899	15581	15503	15441	15302	0.47	0.47	0.47	0.47	0.47
	75.2°F (24.0°C)	14807	14511	14438	14380	14251	0.14	0.14	0.14	0.14	0.14

NOTE: Values in gray are extrapolated based on tested performance.

AIR HANDLER (45MBAAQ)

Table 45 – Air Handler 45MBAAQ, Cooling Performance (18K HH)

Airflow CFM	Out-door DB	ID WB	60.8°F (16.0°C)					64.4°F (16.0°C)					67.0°F (19.4°C)					71.6°F (22.0°C)				
		ID DB	73.4°F 23.0°C	77.0°F 25.0°C	80.0°F 26.7°C	80.6°F 27.0°C	84.2°F 29.0°C	73.4°F 23.0°C	77.0°F 25.0°C	80.0°F 26.7°C	80.6°F 27.0°C	84.2°F 29.0°C	73.4°F 23.0°C	77.0°F 25.0°C	80.0°F 26.7°C	80.6°F 27.0°C	84.2°F 29.0°C	73.4°F 23.0°C	77.0°F 25.0°C	80.0°F 26.7°C	80.6°F 27.0°C	84.2°F 29.0°C
490	-22°F 30°C	TC	15300	15298	15296	15296	15293	16012	16008	16006	16005	16002	16517	16513	16509	16509	16505	17465	17460	17456	17455	17450
		S/T	0.71	0.80	0.87	0.88	0.96	0.59	0.67	0.74	0.75	0.83	0.51	0.59	0.66	0.67	0.74	0.38	0.46	0.51	0.52	0.59
		PI	0.62	0.62	0.62	0.62	0.62	0.62	0.62	0.62	0.62	0.62	0.61	0.61	0.61	0.61	0.61	0.61	0.61	0.61	0.61	0.61
	-13°F 25°C	TC	16575	16573	16571	16570	16567	17347	17342	17340	17339	17336	17894	17889	17885	17884	17880	18920	18915	18911	18910	18904
		S/T	0.72	0.80	0.87	0.88	0.97	0.59	0.67	0.74	0.76	0.83	0.51	0.59	0.66	0.67	0.75	0.38	0.46	0.51	0.52	0.60
		PI	0.65	0.65	0.65	0.65	0.65	0.64	0.64	0.64	0.64	0.64	0.64	0.64	0.64	0.64	0.64	0.63	0.63	0.63	0.63	0.63
	-4°F 20°C	TC	17850	17848	17845	17845	17842	18681	18676	18673	18673	18669	19270	19265	19261	19260	19256	20375	20370	20365	20364	20358
		S/T	0.72	0.80	0.88	0.89	0.97	0.60	0.68	0.75	0.76	0.84	0.52	0.59	0.66	0.67	0.75	0.39	0.47	0.51	0.52	0.60
		PI	0.67	0.67	0.67	0.67	0.67	0.66	0.66	0.66	0.66	0.66	0.66	0.66	0.66	0.66	0.66	0.66	0.66	0.66	0.66	0.66
	0°F 17.8°C	TC	18431	18428	18425	18424	18419	19281	19277	19272	19272	19267	19882	19877	19872	19872	19865	21004	20999	20995	20994	20985
		S/T	0.72	0.81	0.88	0.90	0.98	0.60	0.68	0.75	0.76	0.85	0.52	0.60	0.67	0.68	0.76	0.39	0.47	0.52	0.53	0.60
		PI	0.68	0.68	0.68	0.68	0.68	0.67	0.67	0.67	0.67	0.67	0.67	0.67	0.67	0.67	0.67	0.67	0.67	0.67	0.67	0.67
	5°F 15°C	TC	19009	19009	19009	19009	19293	19959	19955	19954	19955	19956	20641	20640	20637	20636	20638	21949	21944	21939	21938	21938
		S/T	0.73	0.82	0.90	0.91	1.00	0.60	0.69	0.76	0.77	0.86	0.52	0.60	0.67	0.68	0.77	0.39	0.47	0.52	0.53	0.61
		PI	0.68	0.68	0.68	0.68	0.68	0.68	0.68	0.68	0.68	0.68	0.68	0.68	0.68	0.68	0.68	0.69	0.69	0.69	0.69	0.69
	14°F 10°C	TC	18154	18152	18149	18149	18237	19107	19102	19099	19099	19095	19788	19783	19778	19778	19773	21081	21075	21070	21069	21062
		S/T	0.73	0.81	0.89	0.90	0.99	0.60	0.68	0.75	0.76	0.85	0.52	0.60	0.66	0.68	0.76	0.39	0.47	0.51	0.53	0.60
		PI	0.77	0.77	0.77	0.77	0.77	0.77	0.77	0.77	0.77	0.77	0.76	0.76	0.76	0.76	0.76	0.76	0.76	0.76	0.76	0.76
	17°F 10°C	TC	17884	17881	17878	17877	18135	18822	18818	18814	18813	18813	19496	19495	19492	19492	19495	20812	20806	20801	20800	20802
		S/T	0.73	0.82	0.89	0.91	1.00	0.60	0.69	0.76	0.77	0.85	0.52	0.60	0.67	0.68	0.76	0.39	0.47	0.52	0.53	0.61
		PI	0.80	0.80	0.80	0.80	0.80	0.79	0.79	0.79	0.79	0.79	0.79	0.79	0.79	0.79	0.79	0.79	0.79	0.79	0.79	0.79
	23°F 5°C	TC	17630	17630	17630	17642	17964	18579	18575	18575	18575	18577	19261	19260	19257	19257	19259	20574	20568	20563	20562	20563
		S/T	0.74	0.83	0.90	0.91	1.00	0.61	0.69	0.77	0.78	0.86	0.52	0.60	0.67	0.69	0.77	0.39	0.47	0.52	0.53	0.61
		PI	0.82	0.82	0.82	0.82	0.82	0.82	0.82	0.82	0.82	0.82	0.82	0.82	0.82	0.82	0.82	0.83	0.83	0.83	0.83	0.83
	35°F 1.7°C	TC	17265	17264	17263	17262	17286	18159	18158	18156	18155	18154	18792	18788	18787	18787	18784	19975	19971	19967	19966	19965
		S/T	0.70	0.78	0.85	0.86	0.93	0.59	0.66	0.72	0.74	0.81	0.51	0.58	0.64	0.65	0.73	0.39	0.46	0.50	0.51	0.58
		PI	0.80	0.80	0.80	0.80	0.80	0.85	0.85	0.85	0.85	0.85	0.88	0.88	0.88	0.88	0.88	0.96	0.96	0.96	0.96	0.96
	41°F 5°C	TC	17048	17046	17045	17045	17085	17924	17922	17920	17920	17918	18543	18540	18538	18538	18535	19703	19699	19695	19695	19693
		S/T	0.71	0.79	0.86	0.87	0.95	0.59	0.67	0.73	0.74	0.82	0.51	0.59	0.65	0.66	0.73	0.39	0.46	0.51	0.52	0.59
		PI	0.81	0.81	0.81	0.81	0.82	0.86	0.86	0.86	0.86	0.86	0.90	0.90	0.90	0.90	0.90	0.98	0.98	0.98	0.98	0.98
	47°F 8.3°C	TC	16828	16826	16825	16825	16883	17687	17685	17682	17682	17681	18295	18291	18289	18289	18286	19431	19426	19423	19422	19420
		S/T	0.71	0.80	0.87	0.88	0.96	0.59	0.67	0.74	0.75	0.83	0.51	0.59	0.65	0.66	0.74	0.39	0.46	0.51	0.52	0.59
		PI	0.83	0.83	0.83	0.83	0.83	0.88	0.88	0.88	0.88	0.88	0.92	0.92	0.92	0.92	0.92	1.01	1.01	1.01	1.01	1.01
	50°F 10°C	TC	16607	16610	16763	16899	17526	17612	17616	17621	17622	17686	18341	18343	18351	18352	18359	19753	19746	19749	19747	19765
		S/T	0.79	0.89	0.99	1.00	1.00	0.64	0.74	0.82	0.84	0.94	0.54	0.64	0.72	0.73	0.83	0.39	0.46	0.54	0.56	0.65
		PI	0.94	0.94	0.94	0.94	0.94	0.94	0.94	0.94	0.94	0.94	0.94	0.94	0.94	0.94	0.94	0.94	0.94	0.94	0.94	0.94
	59°F 15°C	TC	16692	16718	17047	17147	17817	17754	17758	17761	17762	17871	18531	18527	18534	18535	18540	20021	20013	20014	20013	20028
		S/T	0.80	0.91	1.00	1.00	1.00	0.65	0.75	0.84	0.86	0.96	0.54	0.65	0.73	0.75	0.85	0.39	0.47	0.55	0.56	0.66
		PI	0.99	0.99	0.99	1.00	1.00	1.00	1.00	1.00	1.00	1.00	1.00	1.00	1.00	1.00	1.00	1.01	1.01	1.01	1.01	1.01
	68°F 20°C	TC	16786	16841	17317	17423	18135	17901	17904	17907	17907	18122	18714	18711	18717	18718	18722	20279	20270	20271	20270	20286
		S/T	0.82	0.94	1.00	1.00	1.00	0.66	0.77	0.86	0.88	1.00	0.55	0.66	0.75	0.77	0.87	0.39	0.47	0.56	0.57	0.67
		PI	1.04	1.05	1.05	1.05	1.06	1.06	1.06	1.05	1.05	1.06	1.06	1.06	1.06	1.06	1.06	1.08	1.08	1.08	1.08	1.07
	77°F 25°C	TC	16851	16934	17516	17630	18389	18030	18036	18040	18058	18415	18892	18891	18901	18902	18925	20551	20542	20544	20544	20568
		S/T	0.83	0.96	1.00	1.00	1.00	0.66	0.78	0.88	0.89	1.00	0.55	0.67	0.76	0.78	0.88	0.39	0.48	0.56	0.58	0.68
		PI	1.11	1.11	1.11	1.11	1.12	1.12	1.12	1.12	1.12	1.12	1.12	1.12	1.12	1.12	1.12	1.13	1.13	1.13	1.13	1.13
	82°F 27.8°C	TC	16768	16877	17524	17640	18419	17972	17981	17996	18012	18446	18853	18854	18865	18866	18899	20550	20540	20543	20545	20573
		S/T	0.84	0.97	1.00	1.00	1.00	0.67	0.79	0.88	0.90	1.00	0.56	0.67	0.77	0.78	0.89	0.39	0.48	0.57	0.58	0.68
		PI	1.20	1.20	1.21	1.21	1.21	1.21	1.21	1.21	1.21	1.21	1.22	1.22	1.22	1.22	1.22	1.23	1.23	1.23	1.23	1.23
	86°F 30°C	TC	16557	16701	17397	17514	18302	17767	17775	17799	17817	18329	18650	18653	18663	18664	18706	20353	20343	20347	20351	20376
		S/T	0.85	0.98	1.00	1.00	1.00	0.67	0.80	0.89	0.91	1.00	0.56	0.68	0.77	0.79	0.90	0.39	0.48	0.57	0.59	0.69
		PI	1.35	1.35	1.36	1.36	1.37	1.36	1.36	1.36	1.36	1.37	1.37	1.37	1.37	1.37	1.37	1.39	1.38	1.38	1.38	1.38
	95°F 35°C	TC	16331	16330	16331	16350	16769	17424	17420	17419	17419	17422	18213	18211	18207	18207	18207	19737	19730	19724	19723	19723
		S/T	0.74	0.83	0.91	0.92	1.00	0.61	0.69	0.77	0.78	0.87	0.52	0.60	0.67	0.69	0.77	0.39	0.47	0.52	0.53	0.61
		PI	1.63	1.63	1.63	1.63	1.65	1.68	1.68	1.68	1.68	1.68	1.71	1.71	1.71	1.71	1.71	1.78	1.78	1.78	1.79	1.78
	104°F 40°C	TC	14848	14849	14876	14896	15393	15840	15836	15836	15836	15839	16556	16555	16551	16551	16553	17938	17932	17927	17926	17926
		S/T	0.75	0.85	0.93	0.95	1.00	0.61	0.71	0.78	0.80	0.89	0.52	0.61	0.69	0.70	0.79	0.39	0.45	0.52	0.54	0.62
		PI	1.56	1.56	1.56	1.56	1.58	1.60	1.60	1.60	1.60	1.60	1.64	1.64	1.64	1.64	1.64	1.71	1.71	1.71	1.71	1.71
	110°F 43°C	TC	13869	13889	14201	14293	14895	14851	14849	14852	14852	14937	15558	15556	15558	15559	15562	16922	16915	16915	16915	16914
		S/T	0.80	0.91	1.00	1.00	1.00	0.64	0.75	0.84	0.86	0.96	0.54	0.65	0.73	0.75	0.85	0.39	0.47	0.55	0.56	0.66
		PI	1.53	1.53	1.54	1.55	1.57	1.57	1.57	1.57	1.57	1.57	1.59	1.59	1.59	1.59	1.59	1.64	1.64	1.64	1.64	1.64
	115°F 46°C	TC	12042	12088	12501	12583	13134	12916	12918	12920	12920	13153	13548	13547	13551	13552	13553	14766	14759	14758	14757	14763
		S/T	0.83	0.95	1.00	1.00	1.00	0.66	0.77	0.87	0.89	1.00	0.55	0.66	0.75	0.77	0.88	0.39	0.47	0.56	0.57	0.67
		PI	1.47	1.47	1.48	1.49	1.51	1.50	1.50	1.50	1.50	1.51	1.52	1.52	1.52	1.52	1.52	1.56	1.56	1.56	1.56	1.56
	122°F 50°C	TC	9565	9979	10417	10493	11012	10316	10316	10407	10507	11027	10872	10875	10875	10875	11038	11948	11941	11949	11950	11953
		S/T	0.93	1.00	1.00	1.00	1.00	0.72	0.86	0.99	1.00	1.00	0.59	0.73	0.84	0.86	1.00	0.39	0.50	0.61	0.62	0.75
		PI	1.39	1.40	1.41	1.41	1.43	1.41	1.41	1.41	1.41	1.43	1.42	1.42	1.42	1.42	1.43	1.45	1.45	1.45	1.45	1.45

Manufacturer reserves the right to change, at any time, specifications and designs without notice and without obligations.

Table 45 – Air Handler 45MBAAQ, Cooling Performance (18K HH) (Continued)

Airflow CFM	Out-door DB	ID WB	60.8°F (16.0°C)					64.4°F (16.0°C)					67.0°F (19.4°C)					71.6°F (22.0°C)				
		ID DB	73.4°F 23.0°C	77.0°F 25.0°C	80.0°F 26.7°C	80.6°F 27.0°C	84.2°F 29.0°C	73.4°F 23.0°C	77.0°F 25.0°C	80.0°F 26.7°C	80.6°F 27.0°C	84.2°F 29.0°C	73.4°F 23.0°C	77.0°F 25.0°C	80.0°F 26.7°C	80.6°F 27.0°C	84.2°F 29.0°C	73.4°F 23.0°C	77.0°F 25.0°C	80.0°F 26.7°C	80.6°F 27.0°C	84.2°F 29.0°C
530	-22°F 30°C	TC	15921	15917	15914	15914	16240	16637	16633	16628	16627	16622	17145	17140	17134	17133	17125	18098	18094	18087	18086	18074
		S/T	0.74	0.83	0.91	0.93	0.99	0.61	0.70	0.77	0.79	0.88	0.52	0.61	0.68	0.70	0.78	0.38	0.45	0.52	0.54	0.62
		PI	0.63	0.63	0.63	0.63	0.62	0.62	0.62	0.62	0.62	0.62	0.62	0.62	0.62	0.62	0.62	0.62	0.62	0.62	0.62	0.62
	-13°F 25°C	TC	17247	17244	17240	17240	17594	18024	18019	18014	18013	18007	18574	18568	18562	18560	18552	19607	19602	19594	19593	19580
		S/T	0.75	0.84	0.92	0.93	1.00	0.61	0.70	0.78	0.79	0.88	0.52	0.61	0.69	0.70	0.79	0.38	0.46	0.53	0.54	0.62
		PI	0.65	0.65	0.65	0.65	0.65	0.64	0.64	0.64	0.64	0.64	0.64	0.64	0.64	0.64	0.64	0.64	0.64	0.64	0.64	0.64
	-4°F 20°C	TC	18574	18570	18566	18566	18947	19410	19405	19399	19399	19392	20003	19996	19990	19988	19979	21115	21109	21101	21100	21087
		S/T	0.75	0.84	0.92	0.94	1.00	0.61	0.71	0.78	0.79	0.88	0.53	0.61	0.69	0.70	0.79	0.39	0.46	0.53	0.54	0.63
		PI	0.67	0.67	0.67	0.67	0.67	0.67	0.67	0.67	0.67	0.67	0.66	0.66	0.66	0.66	0.66	0.66	0.66	0.66	0.66	0.66
	0°F 17.8°C	TC	19181	19176	19172	19171	19649	20037	20030	20022	20020	20012	20641	20633	20624	20622	20610	21765	21761	21758	21757	21760
		S/T	0.75	0.85	0.93	0.95	1.00	0.62	0.71	0.79	0.80	0.90	0.53	0.62	0.70	0.71	0.80	0.39	0.46	0.53	0.55	0.63
		PI	0.68	0.68	0.68	0.68	0.68	0.67	0.67	0.67	0.67	0.67	0.67	0.67	0.67	0.67	0.67	0.68	0.68	0.68	0.68	0.68
	5°F 15°C	TC	19765	19766	19828	19856	20437	20727	20726	20729	20729	20754	21417	21416	21417	21418	21422	22733	22727	22728	22726	22728
		S/T	0.76	0.86	0.94	0.96	1.00	0.62	0.72	0.80	0.81	0.90	0.53	0.62	0.70	0.72	0.81	0.39	0.46	0.54	0.55	0.64
		PI	0.68	0.68	0.68	0.68	0.68	0.68	0.68	0.68	0.68	0.68	0.69	0.69	0.69	0.69	0.69	0.70	0.70	0.70	0.70	0.70
	14°F 10°C	TC	18886	18882	18878	18878	19414	19851	19845	19839	19838	19832	20541	20534	20526	20525	20516	21851	21845	21836	21836	21821
		S/T	0.75	0.85	0.93	0.95	1.00	0.62	0.71	0.79	0.80	0.89	0.53	0.62	0.69	0.71	0.79	0.39	0.46	0.53	0.54	0.63
		PI	0.78	0.78	0.78	0.78	0.77	0.77	0.77	0.77	0.77	0.77	0.77	0.77	0.77	0.77	0.77	0.77	0.77	0.77	0.77	0.77
	17°F 10°C	TC	18593	18587	18635	18661	19221	19542	19535	19540	19541	19561	20227	20226	20229	20231	20237	21553	21547	21549	21548	21553
		S/T	0.76	0.86	0.94	0.96	1.00	0.62	0.72	0.80	0.81	0.90	0.53	0.62	0.70	0.71	0.80	0.39	0.46	0.53	0.55	0.63
		PI	0.80	0.80	0.80	0.80	0.80	0.80	0.80	0.80	0.80	0.80	0.80	0.80	0.80	0.80	0.80	0.80	0.80	0.80	0.80	0.80
	23°F 5°C	TC	18331	18333	18408	18440	19046	19293	19293	19296	19296	19327	19984	19984	19986	19986	19991	21308	21302	21303	21302	21305
		S/T	0.77	0.87	0.95	0.97	1.00	0.62	0.72	0.80	0.82	0.91	0.53	0.63	0.71	0.72	0.81	0.39	0.46	0.54	0.55	0.64
		PI	0.82	0.82	0.82	0.82	0.82	0.82	0.82	0.82	0.82	0.82	0.83	0.83	0.83	0.83	0.83	0.84	0.84	0.84	0.84	0.84
	35°F 1.7°C	TC	17981	17980	17980	17980	18211	18875	18872	18870	18870	18871	19503	19501	19498	19497	19497	20675	20670	20666	20665	20664
		S/T	0.73	0.81	0.89	0.90	1.00	0.60	0.68	0.76	0.77	0.85	0.52	0.60	0.67	0.68	0.76	0.39	0.47	0.52	0.53	0.60
		PI	0.81	0.81	0.81	0.81	0.82	0.85	0.85	0.85	0.85	0.85	0.89	0.89	0.89	0.89	0.89	0.97	0.97	0.97	0.97	0.97
	41°F 5°C	TC	17708	17750	17751	17756	18048	18628	18625	18623	18624	18624	19244	19243	19240	19239	19239	20394	20389	20385	20384	20383
		S/T	0.74	0.82	0.90	0.91	1.00	0.60	0.69	0.76	0.78	0.86	0.52	0.60	0.67	0.69	0.77	0.39	0.45	0.52	0.53	0.61
		PI	0.82	0.82	0.82	0.82	0.84	0.87	0.87	0.87	0.87	0.87	0.91	0.91	0.91	0.91	0.91	0.99	0.99	0.99	0.99	0.99
	47°F 8.3°C	TC	17521	17520	17520	17537	17882	18380	18377	18376	18376	18376	18986	18984	18981	18981	18981	20114	20109	20106	20105	20103
		S/T	0.74	0.83	0.91	0.92	1.00	0.61	0.70	0.77	0.78	0.87	0.52	0.61	0.68	0.69	0.78	0.39	0.45	0.52	0.53	0.62
		PI	0.83	0.83	0.83	0.83	0.86	0.89	0.89	0.89	0.89	0.89	0.93	0.93	0.93	0.93	0.93	1.01	1.01	1.01	1.01	1.01
	50°F 10°C	TC	17257	17330	17819	17920	18597	18281	18292	18297	18316	18621	19023	19034	19045	19046	19074	20440	20432	20456	20461	20489
		S/T	0.83	0.95	1.00	1.00	1.00	0.66	0.78	0.87	0.88	1.00	0.55	0.66	0.76	0.77	0.88	0.39	0.48	0.56	0.58	0.68
		PI	0.95	0.95	0.95	0.95	0.95	0.95	0.95	0.95	0.95	0.95	0.95	0.95	0.95	0.95	0.95	0.95	0.95	0.95	0.95	0.95
	59°F 15°C	TC	17346	17470	18087	18195	18919	18432	18440	18468	18485	18943	19216	19226	19235	19236	19283	20725	20716	20736	20741	20763
		S/T	0.85	0.97	1.00	1.00	1.00	0.67	0.79	0.89	0.91	1.00	0.56	0.68	0.77	0.79	0.90	0.39	0.48	0.57	0.59	0.69
		PI	1.00	1.00	1.01	1.01	1.01	1.01	1.01	1.01	1.01	1.01	1.01	1.01	1.01	1.01	1.01	1.02	1.02	1.02	1.02	1.02
	68°F 20°C	TC	17443	17736	18381	18496	19263	18585	18592	18643	18666	19288	19409	19419	19425	19426	19502	20997	20988	21008	21012	21029
		S/T	0.87	1.00	1.00	1.00	1.00	0.69	0.81	0.91	0.93	1.00	0.57	0.69	0.79	0.81	0.93	0.39	0.49	0.58	0.60	0.71
		PI	1.05	1.06	1.06	1.06	1.07	1.06	1.06	1.06	1.06	1.07	1.07	1.07	1.07	1.07	1.07	1.08	1.08	1.08	1.08	1.08
	77°F 25°C	TC	17510	17918	18605	18727	19546	18721	18729	18802	18832	19571	19589	19606	19616	19617	19718	21270	21260	21293	21299	21323
		S/T	0.88	1.00	1.00	1.00	1.00	0.69	0.82	0.93	0.95	1.00	0.57	0.70	0.80	0.82	0.94	0.39	0.49	0.59	0.60	0.72
		PI	1.12	1.12	1.12	1.13	1.13	1.13	1.13	1.13	1.13	1.13	1.13	1.13	1.13	1.13	1.13	1.14	1.14	1.14	1.14	1.14
	82°F 27.8°C	TC	17438	17912	18617	18742	19583	18660	18671	18760	18797	19609	19547	19568	19579	19580	19703	21264	21268	21295	21301	21328
		S/T	0.88	1.00	1.00	1.00	1.00	0.70	0.83	0.94	0.96	1.00	0.58	0.70	0.81	0.83	0.96	0.39	0.49	0.59	0.61	0.72
		PI	1.21	1.22	1.22	1.22	1.23	1.22	1.22	1.22	1.22	1.23	1.23	1.23	1.23	1.23	1.23	1.24	1.24	1.24	1.24	1.24
	86°F 30°C	TC	17229	17773	18486	18612	19461	18449	18458	18568	18617	19486	19339	19359	19369	19370	19520	21063	21064	21095	21100	21125
		S/T	0.90	1.00	1.00	1.00	1.00	0.71	0.84	0.96	0.98	1.00	0.58	0.71	0.82	0.84	0.97	0.39	0.50	0.60	0.61	0.73
		PI	1.36	1.37	1.37	1.37	1.38	1.37	1.37	1.37	1.37	1.38	1.38	1.38	1.38	1.38	1.38	1.40	1.40	1.40	1.40	1.40
	95°F 35°C	TC	16988	16991	17085	17128	17834	18098	18096	18101	18102	18134	18897	18896	18896	18897	18905	20437	20430	20424	20433	20428
		S/T	0.77	0.87	0.96	0.98	1.00	0.63	0.72	0.80	0.82	0.91	0.53	0.62	0.70	0.72	0.81	0.39	0.46	0.53	0.55	0.63
		PI	1.64	1.64	1.64	1.64	1.68	1.69	1.69	1.69	1.69	1.69	1.73	1.73	1.73	1.73	1.73	1.80	1.80	1.80	1.80	1.80
	104°F 40°C	TC	15442	15445	15604	15747	16368	16450	16449	16454	16454	16513	17177	17176	17177	17179	17185	18573	18566	18560	18566	18565
		S/T	0.79	0.89	0.99	1.00	1.00	0.63	0.74	0.82	0.84	0.94	0.54	0.64	0.72	0.73	0.83	0.39	0.46	0.54	0.55	0.65
		PI	1.57	1.57	1.58	1.58	1.61	1.62	1.62	1.62	1.62	1.62	1.65	1.65	1.65	1.65	1.65	1.72	1.72	1.72	1.72	1.72
	110°F 43°C	TC	14421	14531	15091	15188	15836	15417	15423	15436	15450	15858	16140	16140	16146	16147	16175	17519	17514	17514	17515	17529
		S/T	0.85	0.97	1.00	1.00	1.00	0.67	0.79	0.89	0.91	1.00	0.56	0.68	0.77	0.79	0.90	0.39	0.48	0.57	0.59	0.69
		PI	1.54	1.55	1.57	1.57	1.59	1.58	1.58	1.58	1.58	1.60	1.61	1.61	1.61	1.61	1.61	1.66	1.66	1.66	1.66	1.66
	115°F 46°C	TC	12519	12787	13286	13374	13965	13412	13416	13452	13471	13984	14055	14059	14064	14064	14117	15290	15283	15288	15292	15303
		S/T	0.88	1.00	1.00	1.00	1.00	0.69	0.82	0.92	0.94	1.00	0.57	0.69	0.80	0.82	0.94	0.39	0.49	0.58	0.60	0.71
		PI	1.48	1.49	1.51	1.51	1.53	1.51	1.51	1.51	1.51	1.53	1.53	1.53	1.53	1.53	1.53	1.58	1.58	1.58	1.58	1.58
	122°F 50°C	TC	10017	10582	11050	11133	11690	10695	10722	11064	11147	11703	11266	11269	11287	11299	11714	12356	12360	12370	12371	12369
		S/T	1.00	1.00	1.00	1.00	1.00	0.76	0.92	1.00	1.00	1.00	0.62	0.77	0.89	0.92	1.00	0.40	0.52	0.64	0.66	0.79
		PI	1.41	1.42	1.43	1.43	1.44	1.42	1.42	1.43	1.43	1.44	1.44	1.44	1.44	1.44	1.44	1.46	1.46	1.46	1.46	1.46

Table 45 – Air Handler 45MBAAQ, Cooling Performance (18K HH) (Continued)

Airflow CFM	Out-door DB	ID WB	60.8°F (16.0°C)					64.4°F (16.0°C)					67.0°F (19.4°C)					71.6°F (22.0°C)				
		ID DB	73.4°F 23.0°C	77.0°F 25.0°C	80.0°F 26.7°C	80.6°F 27.0°C	84.2°F 29.0°C	73.4°F 23.0°C	77.0°F 25.0°C	80.0°F 26.7°C	80.6°F 27.0°C	84.2°F 29.0°C	73.4°F 23.0°C	77.0°F 25.0°C	80.0°F 26.7°C	80.6°F 27.0°C	84.2°F 29.0°C	73.4°F 23.0°C	77.0°F 25.0°C	80.0°F 26.7°C	80.6°F 27.0°C	84.2°F 29.0°C
580	-22°F 30°C	TC	16558	16552	16548	16644	17134	17287	17278	17270	17269	17257	17803	17794	17782	17780	17768	18780	18775	18761	18757	18729
		S/T	0.77	0.87	0.96	0.99	0.99	0.63	0.73	0.81	0.82	0.93	0.53	0.63	0.71	0.73	0.82	0.38	0.46	0.54	0.55	0.64
		PI	0.63	0.64	0.64	0.63	0.63	0.63	0.63	0.63	0.63	0.63	0.63	0.63	0.63	0.63	0.63	0.63	0.63	0.63	0.63	0.63
	-13°F 25°C	TC	17938	17932	17927	18031	18562	18728	18718	18709	18708	18695	19287	19277	19264	19262	19248	20345	20340	20325	20320	20289
		S/T	0.77	0.88	0.97	1.00	1.00	0.63	0.73	0.81	0.83	0.93	0.54	0.63	0.71	0.73	0.83	0.39	0.46	0.54	0.56	0.65
		PI	0.66	0.66	0.66	0.66	0.66	0.65	0.65	0.65	0.65	0.65	0.65	0.65	0.65	0.65	0.65	0.66	0.66	0.66	0.66	0.66
	-4°F 20°C	TC	19318	19311	19306	19418	19990	20168	20157	20148	20147	20133	20770	20760	20746	20743	20729	21910	21904	21888	21883	21850
		S/T	0.78	0.88	0.97	1.00	1.00	0.63	0.73	0.82	0.83	0.93	0.54	0.64	0.72	0.73	0.83	0.39	0.47	0.55	0.56	0.65
		PI	0.68	0.68	0.68	0.68	0.68	0.68	0.68	0.68	0.68	0.68	0.68	0.68	0.68	0.68	0.68	0.68	0.68	0.68	0.68	0.68
	0°F 17.8°C	TC	19955	19947	20024	20177	20735	20826	20810	20798	20796	20792	21436	21424	21404	21401	21382	22592	22585	22586	22588	22605
		S/T	0.78	0.89	0.99	1.00	1.00	0.64	0.74	0.83	0.84	0.95	0.54	0.64	0.73	0.74	0.84	0.39	0.47	0.55	0.57	0.66
		PI	0.69	0.69	0.69	0.69	0.69	0.69	0.69	0.69	0.69	0.69	0.69	0.69	0.69	0.69	0.69	0.69	0.69	0.69	0.69	0.69
	5°F 15°C	TC	20542	20561	20838	20934	21574	21519	21524	21526	21526	21632	22223	22222	22228	22228	22231	23551	23544	23545	23546	23559
		S/T	0.79	0.90	1.00	1.00	1.00	0.64	0.75	0.84	0.85	0.96	0.54	0.65	0.73	0.75	0.85	0.39	0.47	0.55	0.57	0.66
		PI	0.69	0.69	0.69	0.69	0.70	0.70	0.70	0.70	0.70	0.70	0.70	0.70	0.70	0.70	0.70	0.71	0.71	0.71	0.71	0.71
	14°F 10°C	TC	19632	19624	19706	19878	20495	20617	20605	20595	20594	20583	21330	21319	21303	21300	21282	22671	22664	22647	22642	22608
		S/T	0.78	0.89	0.99	1.00	1.00	0.64	0.74	0.82	0.84	0.94	0.54	0.64	0.72	0.74	0.83	0.39	0.47	0.55	0.56	0.65
		PI	0.79	0.79	0.79	0.79	0.79	0.79	0.79	0.79	0.79	0.79	0.78	0.78	0.78	0.78	0.79	0.79	0.79	0.79	0.79	0.79
	17°F 10°C	TC	19353	19358	19595	19708	20343	20325	20327	20331	20332	20428	20973	20981	20995	20996	21001	22368	22361	22364	22368	22388
		S/T	0.79	0.89	1.00	1.00	1.00	0.64	0.74	0.83	0.85	0.95	0.55	0.65	0.73	0.75	0.85	0.39	0.47	0.55	0.57	0.66
		PI	0.81	0.81	0.81	0.81	0.81	0.81	0.81	0.81	0.81	0.81	0.81	0.81	0.81	0.81	0.81	0.82	0.82	0.82	0.82	0.82
	23°F 5°C	TC	19052	19078	19389	19484	20121	20030	20035	20037	20038	20156	20736	20735	20742	20742	20746	22073	22066	22067	22070	22085
		S/T	0.80	0.91	1.00	1.00	1.00	0.65	0.75	0.84	0.86	0.97	0.54	0.65	0.74	0.75	0.85	0.39	0.47	0.56	0.57	0.66
		PI	0.83	0.83	0.83	0.84	0.84	0.84	0.84	0.84	0.84	0.84	0.84	0.84	0.84	0.84	0.84	0.86	0.86	0.86	0.86	0.86
	35°F 1.7°C	TC	18711	18712	18748	18769	19251	19609	19606	19607	19607	19608	20239	20237	20235	20235	20238	21411	21406	21401	21405	21401
		S/T	0.75	0.85	0.93	0.94	1.00	0.62	0.71	0.79	0.80	0.89	0.53	0.62	0.69	0.71	0.80	0.39	0.46	0.53	0.54	0.63
		PI	0.82	0.82	0.82	0.82	0.85	0.87	0.87	0.87	0.87	0.87	0.90	0.90	0.90	0.90	0.91	0.98	0.98	0.98	0.98	0.98
	41°F 5°C	TC	18470	18471	18522	18547	19073	19352	19350	19350	19351	19368	19971	19969	19967	19968	19970	21121	21116	21112	21114	21111
		S/T	0.76	0.86	0.94	0.96	1.00	0.62	0.72	0.80	0.81	0.90	0.53	0.62	0.70	0.71	0.81	0.39	0.46	0.53	0.55	0.64
		PI	0.83	0.83	0.84	0.84	0.87	0.89	0.88	0.89	0.89	0.89	0.93	0.93	0.93	0.93	0.93	1.01	1.01	1.01	1.01	1.01
	47°F 8.3°C	TC	18228	18228	18298	18330	18894	19095	19092	19093	19093	19122	19703	19701	19699	19700	19701	20834	20829	20827	20826	20823
		S/T	0.77	0.87	0.95	0.97	1.00	0.63	0.72	0.81	0.82	0.91	0.53	0.63	0.71	0.72	0.82	0.39	0.46	0.54	0.55	0.64
		PI	0.85	0.85	0.85	0.85	0.89	0.90	0.90	0.90	0.90	0.91	0.95	0.95	0.95	0.95	0.95	1.03	1.03	1.03	1.03	1.03
	50°F 10°C	TC	17928	18221	18829	18937	19663	18981	18992	19054	19078	19686	19728	19754	19765	19767	19856	21150	21160	21211	21217	21245
		S/T	0.87	1.00	1.00	1.00	1.00	0.69	0.81	0.92	0.94	1.00	0.57	0.69	0.80	0.81	0.93	0.39	0.49	0.58	0.60	0.71
		PI	0.97	0.97	0.97	0.97	0.97	0.97	0.97	0.97	0.97	0.97	0.97	0.97	0.97	0.97	0.97	0.97	0.97	0.96	0.96	0.96
	59°F 15°C	TC	18038	18472	19122	19237	20011	19139	19147	19242	19279	20035	19933	19955	19963	19964	20096	21456	21461	21503	21508	21529
		S/T	0.88	1.00	1.00	1.00	1.00	0.70	0.83	0.94	0.97	1.00	0.58	0.71	0.81	0.83	0.96	0.39	0.50	0.59	0.61	0.73
		PI	1.02	1.02	1.02	1.03	1.03	1.03	1.03	1.03	1.03	1.03	1.03	1.03	1.03	1.03	1.03	1.04	1.04	1.03	1.03	1.03
	68°F 20°C	TC	18163	18749	19439	19561	20384	19298	19304	19455	19582	20407	20138	20155	20160	20161	20390	21745	21752	21787	21791	21806
		S/T	0.91	1.00	1.00	1.00	1.00	0.72	0.85	0.97	1.00	1.00	0.59	0.72	0.84	0.86	0.99	0.40	0.50	0.61	0.62	0.75
		PI	1.07	1.08	1.08	1.09	1.09	1.08	1.08	1.08	1.09	1.09	1.09	1.09	1.09	1.09	1.09	1.11	1.10	1.10	1.10	1.10
	77°F 25°C	TC	18251	18950	19685	19816	20692	19438	19447	19670	19839	20716	20325	20348	20358	20381	20735	22013	22033	22082	22088	22112
		S/T	0.92	1.00	1.00	1.00	1.00	0.72	0.87	0.99	1.00	1.00	0.59	0.73	0.85	0.86	1.00	0.40	0.51	0.61	0.63	0.76
		PI	1.14	1.14	1.15	1.15	1.15	1.15	1.15	1.15	1.15	1.15	1.15	1.15	1.15	1.15	1.15	1.17	1.17	1.16	1.16	1.16
	82°F 27.8°C	TC	18176	18947	19702	19836	20738	19376	19407	19726	19860	20761	20282	20309	20319	20351	20780	22000	22028	22083	22089	22115
		S/T	0.94	1.00	1.00	1.00	1.00	0.73	0.87	1.00	1.00	1.00	0.60	0.74	0.86	0.87	1.00	0.40	0.51	0.62	0.63	0.76
		PI	1.23	1.24	1.24	1.25	1.25	1.24	1.24	1.25	1.25	1.25	1.25	1.25	1.25	1.25	1.25	1.26	1.26	1.26	1.26	1.26
	86°F 30°C	TC	17948	18779	19541	19676	20593	19133	19173	19565	19700	20609	20046	20070	20101	20120	20628	21769	21801	21852	21857	21880
		S/T	0.95	1.00	1.00	1.00	1.00	0.74	0.88	1.00	1.00	1.00	0.60	0.75	0.86	0.88	1.00	0.40	0.51	0.62	0.64	0.77
		PI	1.39	1.39	1.40	1.40	1.41	1.40	1.40	1.40	1.40	1.41	1.41	1.41	1.41	1.41	1.41	1.42	1.42	1.42	1.42	1.42
	95°F 35°C	TC	17658	17690	18069	18176	18888	18787	18792	18798	18799	18927	19599	19601	19611	19612	19621	21157	21150	21152	21151	21167
		S/T	0.80	0.91	1.00	1.00	1.00	0.65	0.75	0.84	0.86	0.96	0.54	0.65	0.73	0.75	0.85	0.39	0.47	0.55	0.56	0.66
		PI	1.67	1.67	1.69	1.69	1.72	1.72	1.72	1.72	1.72	1.73	1.76	1.76	1.76	1.76	1.76	1.83	1.83	1.83	1.83	1.83
	104°F 40°C	TC	16050	16107	16571	16669	17330	17077	17082	17087	17088	17313	17815	17818	17827	17829	17834	19230	19223	19227	19224	19242
		S/T	0.82	0.94	1.00	1.00	1.00	0.66	0.77	0.86	0.88	1.00	0.55	0.66	0.75	0.77	0.87	0.39	0.47	0.56	0.58	0.67
		PI	1.60	1.60	1.62	1.63	1.66	1.65	1.65	1.65	1.65	1.66	1.68	1.68	1.68	1.68	1.68	1.75	1.75	1.75	1.75	1.75
	110°F 43°C	TC	14987	15393	15976	16080	16771	16010	16016	16086	16117	16789	16742	16751	16757	16757	16855	18147	18139	18157	18161	18174
		S/T	0.89	1.00	1.00	1.00	1.00	0.70	0.83	0.94	0.96	1.00	0.58	0.70	0.81	0.83	0.96	0.39	0.49	0.59	0.61	0.73
		PI	1.57	1.59	1.61	1.61	1.64	1.61	1.61	1.61	1.61	1.64	1.64	1.64	1.64	1.64	1.64	1.69	1.69	1.69	1.69	1.69
	115°F 46°C	TC	13027	13518	14049	14143	14774	13915	13918	14039	14161	14791	14578	14592	14596	14596	14804	15821	15814	15839	15841	15849
		S/T	0.92	1.00	1.00	1.00	1.00	0.72	0.86	0.98	1.00	1.00	0.59	0.73	0.84	0.86	1.00	0.40	0.50	0.61	0.63	0.75
		PI	1.50	1.52	1.54	1.54	1.56	1.53	1.53	1.54	1.54	1.56	1.56	1.56	1.56	1.56	1.56	1.60	1.60	1.60	1.60	1.60
	122°F 50°C	TC	10576	11156	11652	11740	12330	11066	11153	11665	11754	12343	11654	11653	11714	11749	12353	12754	12779	12786	12785	12779
		S/T	1.00	1.00	1.00	1.00	1.00	0.80	0.98	1.00	1.00	1.00	0.64	0.81	0.95	0.98	1.00	0.41	0.54	0.67	0.69	0.84
		PI	1.44	1.45	1.46	1.46	1.47	1.45	1.45	1.46	1.46	1.47	1.46	1.46	1.46	1.46	1.47	1.49	1.49	1.49	1.49	1.48

Table 45 – Air Handler 45MBAAQ, Cooling Performance (18K HH) (Continued)

Airflow CFM	Out-door DB	ID WB	60.8°F (16.0°C)					64.4°F (16.0°C)					67.0°F (19.4°C)					71.6°F (22.0°C)				
		ID DB	73.4°F 23.0°C	77.0°F 25.0°C	80.0°F 26.7°C	80.6°F 27.0°C	84.2°F 29.0°C	73.4°F 23.0°C	77.0°F 25.0°C	80.0°F 26.7°C	80.6°F 27.0°C	84.2°F 29.0°C	73.4°F 23.0°C	77.0°F 25.0°C	80.0°F 26.7°C	80.6°F 27.0°C	84.2°F 29.0°C	73.4°F 23.0°C	77.0°F 25.0°C	80.0°F 26.7°C	80.6°F 27.0°C	84.2°F 29.0°C
620	-22°F 30°C	TC	17212	17205	17450	17522	18005	17959	17944	17932	17931	17916	18496	18472	18455	18452	18435	19509	19504	19464	19457	19415
		S/T	0.80	0.91	0.99	0.99	0.99	0.64	0.75	0.84	0.86	0.97	0.55	0.65	0.74	0.75	0.86	0.39	0.47	0.55	0.57	0.67
		PI	0.65	0.65	0.65	0.65	0.65	0.65	0.65	0.65	0.65	0.65	0.65	0.65	0.65	0.65	0.65	0.65	0.65	0.65	0.65	0.65
	-13°F 25°C	TC	18647	18638	18904	18982	19505	19455	19439	19427	19425	19409	20037	20012	19993	19990	19971	21135	21129	21086	21078	21033
		S/T	0.80	0.91	1.00	1.00	1.00	0.65	0.75	0.85	0.86	0.97	0.55	0.65	0.74	0.76	0.86	0.39	0.47	0.56	0.57	0.67
		PI	0.68	0.68	0.67	0.67	0.67	0.67	0.67	0.67	0.67	0.67	0.67	0.67	0.67	0.67	0.67	0.67	0.67	0.67	0.67	0.68
	-4°F 20°C	TC	20081	20072	20358	20443	21005	20952	20934	20921	20919	20902	21578	21551	21531	21528	21507	22761	22755	22708	22699	22651
		S/T	0.80	0.92	1.00	1.00	1.00	0.65	0.76	0.85	0.87	0.98	0.55	0.65	0.74	0.76	0.86	0.39	0.48	0.56	0.57	0.67
		PI	0.70	0.70	0.70	0.70	0.70	0.70	0.70	0.70	0.70	0.70	0.69	0.69	0.70	0.70	0.70	0.70	0.70	0.70	0.70	0.70
	0°F 17.8°C	TC	20748	20735	21120	21208	21791	21637	21613	21597	21594	21811	22273	22242	22214	22211	22200	23471	23466	23464	23467	23482
		S/T	0.81	0.93	1.00	1.00	1.00	0.66	0.77	0.86	0.88	1.00	0.55	0.66	0.75	0.77	0.87	0.39	0.48	0.57	0.58	0.68
		PI	0.71	0.71	0.70	0.70	0.70	0.70	0.70	0.70	0.70	0.70	0.71	0.71	0.71	0.71	0.71	0.71	0.71	0.71	0.71	0.71
	5°F 15°C	TC	21342	21416	21905	22006	22685	22343	22349	22350	22373	22707	23058	23064	23069	23069	23100	24410	24403	24416	24418	24429
		S/T	0.82	0.94	1.00	1.00	1.00	0.66	0.78	0.87	0.88	1.00	0.56	0.67	0.76	0.78	0.88	0.39	0.48	0.57	0.59	0.69
		PI	0.71	0.71	0.71	0.71	0.72	0.71	0.71	0.71	0.71	0.72	0.72	0.72	0.72	0.72	0.72	0.73	0.73	0.73	0.73	0.74
	14°F 10°C	TC	20412	20402	20818	20916	21564	21425	21406	21392	21389	21590	22159	22131	22109	22105	22083	23562	23555	23510	23502	23451
		S/T	0.81	0.93	1.00	1.00	1.00	0.65	0.76	0.86	0.87	1.00	0.55	0.66	0.75	0.76	0.87	0.39	0.48	0.56	0.57	0.67
		PI	0.81	0.81	0.81	0.81	0.81	0.81	0.81	0.81	0.81	0.81	0.81	0.81	0.81	0.81	0.81	0.81	0.81	0.81	0.81	0.81
	17°F 10°C	TC	20055	20121	20586	20686	21358	21054	21062	21066	21084	21381	21772	21780	21789	21790	21817	23155	23149	23145	23150	23169
		S/T	0.82	0.93	1.00	1.00	1.00	0.66	0.77	0.87	0.88	1.00	0.55	0.66	0.76	0.77	0.87	0.39	0.48	0.57	0.58	0.68
		PI	0.84	0.84	0.83	0.83	0.83	0.83	0.83	0.83	0.83	0.83	0.84	0.84	0.84	0.84	0.84	0.84	0.84	0.84	0.84	0.84
	23°F 5°C	TC	19794	19879	20393	20494	21169	20796	20802	20805	20832	21192	21513	21521	21526	21527	21562	22875	22868	22884	22887	22901
		S/T	0.83	0.95	1.00	1.00	1.00	0.66	0.78	0.88	0.89	1.00	0.56	0.67	0.76	0.78	0.89	0.39	0.48	0.57	0.59	0.69
		PI	0.86	0.86	0.86	0.86	0.86	0.86	0.86	0.86	0.86	0.86	0.87	0.87	0.87	0.87	0.87	0.88	0.88	0.88	0.88	0.88
	35°F 1.7°C	TC	19454	19455	19569	19624	20257	20364	20363	20365	20365	20419	21001	21000	21001	21001	21003	22184	22178	22177	22176	22178
		S/T	0.78	0.88	0.97	0.99	1.00	0.63	0.73	0.82	0.83	0.93	0.54	0.63	0.72	0.73	0.83	0.39	0.46	0.54	0.56	0.65
		PI	0.84	0.84	0.85	0.85	0.89	0.89	0.89	0.89	0.89	0.89	0.93	0.93	0.93	0.93	0.93	1.01	1.01	1.01	1.01	1.01
	41°F 5°C	TC	19203	19203	19356	19491	20067	20096	20096	20097	20097	20167	20723	20722	20723	20723	20724	21886	21880	21879	21878	21880
		S/T	0.78	0.89	0.98	1.00	1.00	0.64	0.74	0.83	0.84	0.94	0.54	0.64	0.72	0.74	0.84	0.39	0.47	0.55	0.56	0.66
		PI	0.86	0.86	0.86	0.87	0.91	0.91	0.91	0.91	0.91	0.91	0.95	0.95	0.95	0.95	0.95	1.04	1.04	1.04	1.04	1.04
	47°F 8.3°C	TC	18951	18963	19217	19303	19874	19829	19829	19829	19829	19921	20445	20443	20445	20444	20444	21590	21584	21582	21582	21584
		S/T	0.79	0.90	1.00	1.00	1.00	0.64	0.75	0.84	0.85	0.96	0.54	0.65	0.73	0.75	0.85	0.39	0.47	0.55	0.57	0.67
		PI	0.87	0.87	0.89	0.89	0.93	0.93	0.93	0.93	0.93	0.94	0.97	0.97	0.97	0.97	0.97	1.06	1.06	1.06	1.06	1.06
	50°F 10°C	TC	18654	19167	19814	19929	20702	19707	19718	19854	19917	20721	20476	20502	20513	20514	20711	21887	21945	22001	22008	22035
		S/T	0.90	1.00	1.00	1.00	1.00	0.71	0.85	0.96	0.99	1.00	0.59	0.72	0.83	0.85	0.99	0.40	0.50	0.60	0.62	0.74
		PI	0.99	0.99	0.99	0.99	0.99	0.99	0.99	0.99	0.99	0.99	0.99	0.99	0.99	0.99	0.99	0.99	0.99	0.99	0.99	0.99
	59°F 15°C	TC	18780	19439	20129	20251	21075	19870	19897	20123	20273	21096	20690	20711	20718	20748	21114	22217	22261	22306	22311	22329
		S/T	0.92	1.00	1.00	1.00	1.00	0.73	0.86	1.00	1.00	1.00	0.60	0.73	0.85	0.86	1.00	0.40	0.51	0.61	0.63	0.76
		PI	1.05	1.05	1.05	1.06	1.06	1.05	1.05	1.05	1.06	1.06	1.06	1.06	1.06	1.06	1.06	1.06	1.06	1.06	1.06	1.06
	68°F 20°C	TC	18897	19703	20434	20564	21436	20005	20050	20456	20586	21458	20870	20886	20923	20941	21475	22487	22529	22564	22568	22580
		S/T	0.95	1.00	1.00	1.00	1.00	0.74	0.89	1.00	1.00	1.00	0.61	0.75	0.87	0.89	1.00	0.40	0.51	0.63	0.65	0.78
		PI	1.10	1.11	1.12	1.12	1.12	1.11	1.11	1.12	1.12	1.12	1.12	1.12	1.12	1.12	1.12	1.14	1.14	1.13	1.13	1.13
	77°F 25°C	TC	18996	19911	20690	20828	21759	20138	20202	20713	20851	21781	21051	21074	21128	21152	21799	22736	22805	22857	22863	22884
		S/T	0.97	1.00	1.00	1.00	1.00	0.75	0.90	1.00	1.00	1.00	0.61	0.76	0.88	0.90	1.00	0.40	0.52	0.63	0.65	0.79
		PI	1.17	1.18	1.18	1.18	1.19	1.18	1.18	1.18	1.18	1.19	1.18	1.18	1.18	1.18	1.19	1.20	1.20	1.20	1.20	1.20
	82°F 27.8°C	TC	18933	19899	20702	20842	21797	20063	20140	20720	20866	21820	20996	21023	21088	21114	21839	22701	22787	22846	22852	22877
		S/T	0.99	1.00	1.00	1.00	1.00	0.76	0.91	1.00	1.00	1.00	0.62	0.77	0.89	0.92	1.00	0.40	0.52	0.64	0.66	0.80
		PI	1.27	1.28	1.28	1.28	1.29	1.28	1.28	1.28	1.28	1.29	1.28	1.28	1.28	1.28	1.29	1.30	1.30	1.30	1.30	1.30
	86°F 30°C	TC	18796	19735	20542	20685	21648	19822	19913	20565	20709	21671	20762	20786	20862	20892	21689	22477	22564	22617	22623	22644
		S/T	1.00	1.00	1.00	1.00	1.00	0.77	0.93	1.00	1.00	1.00	0.62	0.78	0.91	0.93	1.00	0.40	0.52	0.64	0.66	0.81
		PI	1.43	1.44	1.44	1.44	1.45	1.44	1.44	1.44	1.44	1.45	1.45	1.44	1.44	1.45	1.45	1.46	1.46	1.46	1.46	1.46
	95°F 35°C	TC	18347	18446	19042	19155	19912	19499	19510	19517	19540	19937	20336	20340	20353	20354	20388	21913	21904	21909	21915	21945
		S/T	0.83	0.95	1.00	1.00	1.00	0.66	0.78	0.88	0.89	1.00	0.56	0.67	0.76	0.78	0.88	0.39	0.48	0.57	0.58	0.68
		PI	1.71	1.72	1.74	1.75	1.79	1.77	1.77	1.77	1.77	1.79	1.81	1.81	1.81	1.81	1.81	1.88	1.88	1.88	1.88	1.88
	104°F 40°C	TC	16677	16830	17464	17569	18269	17728	17738	17769	17788	18292	18485	18492	18502	18502	18555	19923	19916	19925	19932	19953
		S/T	0.85	0.98	1.00	1.00	1.00	0.68	0.80	0.90	0.92	1.00	0.56	0.68	0.78	0.80	0.91	0.39	0.48	0.58	0.59	0.70
		PI	1.64	1.65	1.68	1.68	1.72	1.69	1.69	1.69	1.69	1.72	1.73	1.73	1.73	1.73	1.73	1.80	1.80	1.80	1.80	1.80
	110°F 43°C	TC	15615	16215	16834	16943	17677	16625	16630	16815	16963	17695	17373	17387	17391	17404	17711	18804	18805	18835	18838	18848
		S/T	0.92	1.00	1.00	1.00	1.00	0.72	0.87	0.99	1.00	1.00	0.60	0.73	0.85	0.86	1.00	0.40	0.51	0.61	0.63	0.76
		PI	1.62	1.64	1.66	1.66	1.69	1.65	1.65	1.66	1.67	1.69	1.68	1.68	1.68	1.68	1.69	1.74	1.74	1.74	1.74	1.73
	115°F 46°C	TC	13583	14237	14800	14910	15567	14445	14473	14817	14929	15583	15118	15127	15148	15163	15596	16392	16405	16427	16429	16435
		S/T	0.96	1.00	1.00	1.00	1.00	0.75	0.89	1.00	1.00	1.00	0.61	0.75	0.87	0.90	1.00	0.40	0.52	0.63	0.65	0.78
		PI	1.55	1.57	1.59	1.60	1.62	1.58	1.58	1.59	1.60	1.62	1.61	1.60	1.60	1.60	1.62	1.65	1.65	1.65	1.65	1.65
	122°F 50°C	TC	11007	11615	12135	12225	12843	11358	11627	12148	12239	12855	11962	11958	12157	12249	12863	13061	13112	13115	13114	13131
		S/T	1.00	1.00	1.00	1.00	1.00	0.84	1.00	1.00	1.00	1.00	0.67	0.85	1.00	1.00	1.00	0.41	0.55	0.69	0.72	0.88
		PI	1.48	1.49	1.50	1.50	1.52	1.49	1.49	1.50	1.50	1.52	1.50	1.50	1.50	1.50	1.52	1.53	1.53	1.52	1.52	1.52

NOTE: Values in gray are extrapolated based on tested performance.

Table 46 – Air Handler 45MBAAQ, Heating Performance (18K HH)

AIRFLOW (CFM)	OUTDOOR DB	HEATING PERFORMANCE AT INDOOR DRY BULB TEMPERATURE									
		TC: Total Heating Capacity (BTU/hr)					PI: Power Input (kW)				
		Indoor Conditions (DB)					Indoor Conditions (DB)				
		60.8°F (16.0°C)	68°F (20.0°C)	70°F (21.1°C)	71.6°F (22.0°C)	75.2°F (24.0°C)	60.8°F (16.0°C)	68°F (20.0°C)	70°F (21.1°C)	71.6°F (22.0°C)	75.2°F (24.0°C)
490	-22°F (-30.0°C)	8726	8551	8508	8409	8334	1.79	1.81	1.81	1.81	1.82
	-13°F (-25.0°C)	11300	11074	11019	10472	10378	1.94	1.96	1.96	1.96	1.97
	-4°F (-20.0°C)	14205	13921	13851	13164	13045	2.14	2.15	2.16	2.16	2.17
	0°F (-17.8°C)	15511	15201	15125	14374	14245	2.24	2.26	2.26	2.27	2.28
	5°F (-15.0°C)	17144	16802	16718	15887	15744	2.38	2.39	2.40	2.40	2.41
	14°F (-10.0°C)	17637	17285	17198	16344	16197	2.34	2.36	2.36	2.37	2.38
	17°F (-8.3°C)	17802	17446	17359	16497	16348	2.33	2.34	2.35	2.35	2.36
	22°F (-5.6°C)	18035	17674	17586	16713	16562	2.21	2.23	2.23	2.24	2.25
	27°F (-2.8°C)	18268	17902	17813	16929	16776	2.10	2.11	2.12	2.12	2.13
	32°F (0.0°C)	18501	18131	18040	17144	16990	1.98	2.00	2.00	2.01	2.02
	35°F (1.7°C)	18641	18268	18177	17274	17119	1.92	1.93	1.93	1.94	1.95
	37°F (2.8°C)	18876	18498	18406	17492	17335	1.88	1.89	1.90	1.90	1.91
	42°F (5.6°C)	19464	19075	18980	18037	17875	1.79	1.80	1.80	1.81	1.82
	44.6°F (7.0°C)	19700	19306	19209	18255	18091	1.75	1.76	1.77	1.77	1.78
	47°F (8.3°C)	20052	19651	19553	18582	18415	1.69	1.71	1.71	1.72	1.72
	52°F (11.1°C)	19390	19003	18908	17969	17807	1.63	1.65	1.65	1.65	1.66
	57F (13.9°C)	18728	18354	18262	17355	17199	1.57	1.58	1.59	1.59	1.60
	59°F (15.0°C)	18464	18094	18004	17110	16956	1.55	1.56	1.56	1.56	1.57
	62°F (16.7°C)	18066	17705	17616	16742	16591	1.51	1.52	1.52	1.53	1.53
	64.4°F (18.0°C)	17749	17394	17307	16447	16299	1.48	1.49	1.49	1.50	1.50
	69.8°F (21.0°C)	17034	16693	16609	15785	15643	1.41	1.42	1.43	1.43	1.44
	75.2°F (24.0°C)	16319	15992	15912	15122	14986	1.35	1.36	1.36	1.36	1.37
530	-22°F (-30.0°C)	9235	9050	9005	8935	8854	1.81	1.82	1.83	1.83	1.84
	-13°F (-25.0°C)	11728	11493	11436	11126	11026	1.96	1.98	1.98	1.98	1.99
	-4°F (-20.0°C)	14743	14448	14375	13986	13860	2.16	2.17	2.18	2.18	2.19
	0°F (-17.8°C)	16098	15776	15697	15272	15135	2.26	2.28	2.29	2.29	2.30
	5°F (-15.0°C)	17793	17437	17350	16880	16728	2.40	2.42	2.42	2.43	2.44
	14°F (-10.0°C)	18305	17939	17849	17365	17209	2.36	2.38	2.39	2.39	2.40
	17°F (-8.3°C)	18475	18106	18015	17527	17369	2.35	2.37	2.37	2.38	2.39
	22°F (-5.6°C)	18717	18343	18251	17757	17597	2.23	2.25	2.26	2.26	2.27
	27°F (-2.8°C)	18959	18580	18487	17986	17824	2.12	2.14	2.14	2.14	2.15
	32°F (0.0°C)	19201	18817	18723	18215	18051	2.00	2.02	2.02	2.03	2.04
	35°F (1.7°C)	19346	18959	18864	18353	18188	1.93	1.95	1.95	1.96	1.97
	37°F (2.8°C)	19590	19198	19102	18585	18417	1.90	1.91	1.92	1.92	1.93
	42°F (5.6°C)	20201	19797	19698	19164	18991	1.80	1.82	1.82	1.83	1.83
	44.6°F (7.0°C)	20445	20036	19936	19396	19221	1.77	1.78	1.79	1.79	1.80
	47°F (8.3°C)	20811	20395	20293	19743	19565	1.71	1.73	1.73	1.73	1.74
	52°F (11.1°C)	20124	19721	19623	19091	18919	1.65	1.66	1.67	1.67	1.68
	57F (13.9°C)	19437	19048	18953	18439	18273	1.59	1.60	1.60	1.61	1.61
	59°F (15.0°C)	19162	18779	18685	18179	18015	1.56	1.57	1.58	1.58	1.59
	62°F (16.7°C)	18750	18375	18283	17788	17627	1.52	1.54	1.54	1.54	1.55
	64.4°F (18.0°C)	18420	18052	17961	17475	17317	1.49	1.51	1.51	1.51	1.52
	69.8°F (21.0°C)	17678	17324	17238	16771	16620	1.43	1.44	1.44	1.44	1.45
	75.2°F (24.0°C)	16936	16597	16514	16067	15922	1.36	1.37	1.37	1.38	1.38

Table 46 – Air Handler 45MBAAQ, Heating Performance (18K HH) (Continued)

AIRFLOW (CFM)	OUTDOOR DB	HEATING PERFORMANCE AT INDOOR DRY BULB TEMPERATURE									
		TC: Total Heating Capacity (BTU/hr)					PI: Power Input (kW)				
		Indoor Conditions (DB)					Indoor Conditions (DB)				
		60.8°F (16.0°C)	68°F (20.0°C)	70°F (21.1°C)	71.6°F (22.0°C)	75.2°F (24.0°C)	60.8°F (16.0°C)	68°F (20.0°C)	70°F (21.1°C)	71.6°F (22.0°C)	75.2°F (24.0°C)
580	-22°F (-30.0°C)	9774	9579	9531	9493	9407	1.83	1.84	1.85	1.85	1.86
	-13°F (-25.0°C)	12171	11928	11868	11821	11714	1.98	2.00	2.00	2.00	2.01
	-4°F (-20.0°C)	15300	14994	14919	14860	14726	2.18	2.20	2.20	2.21	2.21
	0°F (-17.8°C)	16707	16373	16291	16226	16080	2.29	2.31	2.31	2.32	2.32
	5°F (-15.0°C)	18466	18097	18006	17934	17773	2.42	2.44	2.45	2.45	2.46
	14°F (-10.0°C)	18997	18617	18524	18450	18284	2.39	2.40	2.41	2.41	2.42
	17°F (-8.3°C)	19174	18791	18697	18622	18454	2.37	2.39	2.40	2.40	2.41
	22°F (-5.6°C)	19425	19037	18941	18866	18696	2.26	2.27	2.28	2.28	2.29
	27°F (-2.8°C)	19676	19283	19186	19109	18937	2.14	2.16	2.16	2.17	2.17
	32°F (0.0°C)	19927	19529	19431	19353	19179	2.02	2.04	2.04	2.05	2.06
	35°F (1.7°C)	20078	19676	19578	19500	19324	1.95	1.97	1.97	1.98	1.99
	37°F (2.8°C)	20331	19925	19825	19746	19568	1.92	1.93	1.94	1.94	1.95
	42°F (5.6°C)	20965	20545	20443	20361	20178	1.82	1.84	1.84	1.84	1.85
	44.6°F (7.0°C)	21218	20794	20690	20607	20422	1.79	1.80	1.80	1.81	1.81
	47°F (8.3°C)	21598	21166	21061	20976	20788	1.73	1.74	1.75	1.75	1.76
	52°F (11.1°C)	20885	20468	20365	20284	20101	1.67	1.68	1.68	1.69	1.69
	57F (13.9°C)	20172	19769	19670	19591	19415	1.60	1.62	1.62	1.62	1.63
	59°F (15.0°C)	19887	19489	19392	19314	19140	1.58	1.59	1.59	1.60	1.60
	62°F (16.7°C)	19459	19070	18975	18899	18729	1.54	1.55	1.56	1.56	1.56
	64.4°F (18.0°C)	19117	18735	18641	18566	18399	1.51	1.52	1.52	1.53	1.53
	69.8°F (21.0°C)	18347	17980	17890	17818	17658	1.44	1.45	1.46	1.46	1.46
	75.2°F (24.0°C)	17577	17225	17139	17070	16917	1.37	1.38	1.39	1.39	1.40
620	-22°F (-30.0°C)	10144	9941	9891	9852	9763	1.85	1.86	1.87	1.87	1.88
	-13°F (-25.0°C)	12632	12379	12317	12268	12158	2.00	2.02	2.02	2.03	2.03
	-4°F (-20.0°C)	15879	15561	15484	15422	15283	2.20	2.22	2.22	2.23	2.24
	0°F (-17.8°C)	17339	16993	16908	16840	16688	2.31	2.33	2.33	2.34	2.35
	5°F (-15.0°C)	19165	18781	18688	18613	18445	2.45	2.47	2.47	2.48	2.49
	14°F (-10.0°C)	19716	19322	19225	19148	18976	2.41	2.43	2.43	2.44	2.45
	17°F (-8.3°C)	19900	19502	19404	19326	19152	2.40	2.42	2.42	2.43	2.44
	22°F (-5.6°C)	20160	19757	19658	19579	19403	2.28	2.30	2.30	2.31	2.32
	27°F (-2.8°C)	20421	20012	19912	19832	19654	2.16	2.18	2.18	2.19	2.20
	32°F (0.0°C)	20681	20267	20166	20085	19905	2.04	2.06	2.07	2.07	2.08
	35°F (1.7°C)	20837	20421	20318	20237	20055	1.97	1.99	1.99	2.00	2.01
	37°F (2.8°C)	21100	20678	20575	20493	20308	1.94	1.95	1.96	1.96	1.97
	42°F (5.6°C)	21758	21323	21216	21131	20941	1.84	1.86	1.86	1.86	1.87
	44.6°F (7.0°C)	22021	21580	21473	21387	21194	1.80	1.82	1.82	1.83	1.83
	47°F (8.3°C)	22415	21967	21857	21770	21574	1.75	1.76	1.76	1.77	1.77
	52°F (11.1°C)	21675	21242	21136	21051	20862	1.68	1.70	1.70	1.70	1.71
	57F (13.9°C)	20935	20517	20414	20332	20149	1.62	1.63	1.64	1.64	1.65
	59°F (15.0°C)	20639	20227	20125	20045	19864	1.59	1.61	1.61	1.61	1.62
	62°F (16.7°C)	20195	19791	19692	19614	19437	1.56	1.57	1.57	1.57	1.58
	64.4°F (18.0°C)	19840	19443	19346	19269	19095	1.52	1.54	1.54	1.54	1.55
	69.8°F (21.0°C)	19041	18660	18567	18492	18326	1.46	1.47	1.47	1.47	1.48
	75.2°F (24.0°C)	18242	17877	17787	17716	17557	1.39	1.40	1.40	1.40	1.41

NOTE: Values in gray are extrapolated based on tested performance.

Table 47 – Air Handler 45MBAAQ, Cooling Performance (24K HH)

Airflow CFM	Out-door DB	ID WB	60.8°F (16.0°C)					64.4°F (16.0°C)					67.0°F (19.4°C)					71.6°F (22.0°C)				
		ID DB	73.4°F 23.0°C	77.0°F 25.0°C	80.0°F 26.7°C	80.6°F 27.0°C	84.2°F 29.0°C	73.4°F 23.0°C	77.0°F 25.0°C	80.0°F 26.7°C	80.6°F 27.0°C	84.2°F 29.0°C	73.4°F 23.0°C	77.0°F 25.0°C	80.0°F 26.7°C	80.6°F 27.0°C	84.2°F 29.0°C	73.4°F 23.0°C	77.0°F 25.0°C	80.0°F 26.7°C	80.6°F 27.0°C	84.2°F 29.0°C
629	-22°F 30°C	TC	15544	15542	15540	15540	15537	16268	16264	16261	16261	16258	16781	16777	16773	16772	16768	17743	17739	17734	17734	17728
		S/T	0.71	0.80	0.87	0.88	0.96	0.59	0.67	0.74	0.75	0.83	0.51	0.59	0.66	0.67	0.74	0.38	0.46	0.51	0.52	0.59
		PI	1.31	1.31	1.31	1.31	1.31	1.29	1.29	1.29	1.29	1.29	1.28	1.28	1.28	1.28	1.28	1.28	1.28	1.28	1.28	1.28
	-13°F 25°C	TC	16840	16837	16835	16835	16832	17624	17619	17616	17616	17612	18179	18175	18170	18170	18166	19222	19217	19212	19211	19205
		S/T	0.72	0.80	0.87	0.88	0.97	0.59	0.67	0.74	0.76	0.83	0.51	0.59	0.66	0.67	0.75	0.38	0.46	0.51	0.52	0.60
		PI	1.35	1.35	1.35	1.35	1.35	1.34	1.34	1.34	1.34	1.34	1.33	1.33	1.33	1.33	1.33	1.33	1.33	1.33	1.33	1.33
	-4°F 20°C	TC	18135	18133	18130	18130	18127	18979	18974	18971	18971	18967	19578	19573	19568	19567	19563	20700	20695	20690	20689	20683
		S/T	0.72	0.80	0.88	0.89	0.97	0.60	0.68	0.75	0.76	0.84	0.52	0.59	0.66	0.67	0.75	0.39	0.47	0.51	0.52	0.60
		PI	1.40	1.40	1.40	1.40	1.40	1.39	1.39	1.39	1.39	1.39	1.38	1.38	1.38	1.38	1.38	1.37	1.37	1.37	1.37	1.37
	0°F 17.8°C	TC	18725	18722	18719	18718	18713	19588	19584	19580	19579	19574	20200	20194	20189	20189	20182	21339	21334	21329	21329	21320
		S/T	0.72	0.81	0.88	0.90	0.98	0.60	0.68	0.75	0.76	0.85	0.52	0.60	0.67	0.68	0.76	0.39	0.47	0.52	0.53	0.60
		PI	1.41	1.41	1.41	1.41	1.41	1.40	1.40	1.40	1.40	1.40	1.40	1.40	1.40	1.40	1.40	1.40	1.40	1.40	1.40	1.40
	5°F 15°C	TC	19312	19312	19313	19313	19601	20277	20273	20273	20273	20275	20970	20969	20966	20965	20967	22300	22294	22289	22288	22288
		S/T	0.73	0.82	0.90	0.91	1.00	0.60	0.69	0.76	0.77	0.86	0.52	0.60	0.67	0.68	0.77	0.39	0.47	0.52	0.53	0.61
		PI	1.43	1.43	1.43	1.43	1.43	1.42	1.42	1.42	1.42	1.42	1.43	1.43	1.43	1.43	1.43	1.44	1.44	1.44	1.44	1.44
	14°F 10°C	TC	18995	18993	18990	18990	19082	19993	19987	19984	19984	19980	20705	20700	20695	20694	20690	22058	22052	22046	22045	22038
		S/T	0.73	0.81	0.89	0.90	0.99	0.60	0.68	0.75	0.76	0.85	0.52	0.60	0.66	0.68	0.76	0.39	0.47	0.51	0.53	0.60
		PI	1.43	1.43	1.43	1.43	1.43	1.42	1.42	1.42	1.42	1.42	1.42	1.42	1.42	1.42	1.42	1.41	1.41	1.41	1.41	1.41
	17°F 10°C	TC	18905	18901	18898	18897	19170	19896	19891	19887	19887	19887	20608	20607	20604	20604	20607	22000	21993	21988	21987	21988
		S/T	0.73	0.82	0.89	0.91	1.00	0.60	0.69	0.76	0.77	0.85	0.52	0.60	0.67	0.68	0.76	0.39	0.47	0.52	0.53	0.61
		PI	1.42	1.42	1.42	1.42	1.42	1.42	1.42	1.42	1.42	1.42	1.41	1.41	1.41	1.41	1.41	1.42	1.42	1.42	1.42	1.42
	23°F 5°C	TC	19961	19961	19961	19974	20339	21035	21031	21031	21031	21033	21808	21806	21803	21803	21805	23294	23287	23282	23281	23281
		S/T	0.74	0.83	0.90	0.91	1.00	0.61	0.69	0.77	0.78	0.86	0.52	0.60	0.67	0.69	0.77	0.39	0.47	0.52	0.53	0.61
		PI	1.25	1.25	1.25	1.25	1.25	1.25	1.25	1.25	1.25	1.25	1.25	1.25	1.25	1.25	1.25	1.27	1.27	1.27	1.27	1.27
	35°F 1.7°C	TC	22240	22238	22237	22237	22267	23392	23390	23387	23387	23385	24207	24202	24201	24200	24196	25731	25725	25720	25719	25718
		S/T	0.70	0.78	0.85	0.86	0.93	0.59	0.66	0.72	0.74	0.81	0.51	0.58	0.64	0.65	0.73	0.39	0.46	0.50	0.51	0.58
		PI	0.85	0.85	0.85	0.85	0.85	0.90	0.90	0.90	0.90	0.90	0.94	0.94	0.94	0.94	0.94	1.02	1.02	1.02	1.02	1.02
	41°F 5°C	TC	24026	24023	24022	24021	24077	25260	25258	25254	25254	25252	26133	26128	26126	26125	26121	27768	27762	27756	27755	27753
		S/T	0.71	0.79	0.86	0.87	0.95	0.59	0.67	0.73	0.74	0.82	0.51	0.59	0.65	0.66	0.73	0.39	0.46	0.51	0.52	0.59
		PI	1.17	1.17	1.17	1.17	1.17	1.24	1.24	1.24	1.24	1.24	1.29	1.29	1.29	1.29	1.29	1.41	1.41	1.41	1.41	1.41
	47°F 8.3°C	TC	25809	25806	25804	25804	25894	27126	27123	27120	27119	27117	28059	28053	28051	28050	28046	29801	29795	29789	29788	29785
		S/T	0.71	0.80	0.87	0.88	0.96	0.59	0.67	0.74	0.75	0.83	0.51	0.59	0.65	0.66	0.74	0.39	0.46	0.51	0.52	0.59
		PI	1.48	1.48	1.48	1.48	1.49	1.57	1.57	1.57	1.57	1.57	1.65	1.65	1.65	1.65	1.65	1.80	1.80	1.80	1.80	1.80
	50°F 10°C	TC	25087	25090	25322	25527	26475	26604	26610	26617	26619	26717	27705	27708	27720	27722	27733	29839	29827	29832	29830	29856
		S/T	0.79	0.89	0.99	1.00	1.00	0.64	0.74	0.82	0.84	0.94	0.54	0.64	0.72	0.73	0.83	0.39	0.46	0.54	0.56	0.65
		PI	1.67	1.67	1.67	1.67	1.67	1.67	1.67	1.67	1.67	1.67	1.67	1.67	1.67	1.67	1.67	1.67	1.67	1.67	1.67	1.67
	59°F 15°C	TC	24071	24108	24583	24727	25693	25602	25607	25613	25613	25770	26723	26716	26727	26728	26736	28871	28859	28861	28860	28881
		S/T	0.80	0.91	1.00	1.00	1.00	0.65	0.75	0.84	0.86	0.96	0.54	0.65	0.73	0.75	0.85	0.39	0.47	0.55	0.56	0.66
		PI	1.72	1.72	1.73	1.73	1.73	1.73	1.73	1.73	1.73	1.73	1.74	1.74	1.74	1.74	1.74	1.75	1.75	1.75	1.75	1.75
	68°F 20°C	TC	23079	23154	23808	23954	24933	24611	24616	24619	24619	24915	25729	25724	25734	25735	25740	27881	27869	27870	27869	27890
		S/T	0.82	0.94	1.00	1.00	1.00	0.66	0.77	0.86	0.88	1.00	0.55	0.66	0.75	0.77	0.87	0.39	0.47	0.56	0.57	0.67
		PI	1.78	1.78	1.79	1.79	1.80	1.80	1.80	1.80	1.80	1.80	1.81	1.81	1.81	1.81	1.81	1.83	1.83	1.83	1.83	1.83
	77°F 25°C	TC	22058	22167	22928	23077	24070	23601	23609	23614	23637	24105	24729	24728	24741	24742	24772	26901	26888	26892	26892	26923
		S/T	0.83	0.96	1.00	1.00	1.00	0.66	0.78	0.88	0.89	1.00	0.55	0.67	0.76	0.78	0.88	0.39	0.48	0.56	0.58	0.68
		PI	1.85	1.85	1.86	1.86	1.87	1.87	1.87	1.87	1.87	1.87	1.88	1.88	1.88	1.88	1.88	1.90	1.90	1.90	1.90	1.89
	82°F 27.8°C	TC	21551	21689	22521	22671	23672	23097	23109	23128	23148	23707	24230	24231	24245	24247	24288	26410	26397	26402	26404	26440
		S/T	0.84	0.97	1.00	1.00	1.00	0.67	0.79	0.88	0.90	1.00	0.56	0.67	0.77	0.78	0.89	0.39	0.48	0.57	0.58	0.68
		PI	1.92	1.92	1.92	1.93	1.94	1.93	1.93	1.93	1.93	1.94	1.94	1.94	1.94	1.94	1.94	1.96	1.96	1.96	1.96	1.96
	86°F 30°C	TC	21220	21405	22297	22448	23457	22771	22781	22812	22835	23491	23903	23907	23919	23921	23975	26086	26073	26078	26083	26116
		S/T	0.85	0.98	1.00	1.00	1.00	0.67	0.80	0.89	0.91	1.00	0.56	0.68	0.77	0.79	0.90	0.39	0.48	0.57	0.59	0.69
		PI	2.00	2.00	2.01	2.01	2.02	2.02	2.01	2.02	2.02	2.02	2.03	2.03	2.03	2.03	2.03	2.05	2.05	2.05	2.05	2.05
	95°F 35°C	TC	20796	20795	20797	20821	21354	22189	22183	22182	22182	22186	23193	23191	23186	23185	23186	25133	25125	25118	25117	25116
		S/T	0.74	0.83	0.91	0.92	1.00	0.61	0.69	0.77	0.78	0.87	0.52	0.60	0.67	0.69	0.77	0.39	0.47	0.52	0.53	0.61
		PI	2.11	2.11	2.11	2.11	2.13	2.17	2.17	2.17	2.17	2.17	2.22	2.22	2.22	2.22	2.22	2.32	2.31	2.31	2.32	2.31
	104°F 40°C	TC	20175	20176	20212	20240	20915	21523	21518	21518	21518	21522	22496	22494	22489	22489	22492	24374	24365	24359	24358	24358
		S/T	0.75	0.85	0.93	0.95	1.00	0.61	0.71	0.78	0.80	0.89	0.52	0.61	0.69	0.70	0.79	0.39	0.45	0.52	0.54	0.62
		PI	2.12	2.12	2.12	2.13	2.16	2.19	2.19	2.19	2.19	2.19	2.24	2.24	2.23	2.23	2.23	2.33	2.33	2.33	2.33	2.33
	110°F 43°C	TC	19676	19705	20147	20277	21131	21069	21066	21071	21071	21191	22072	22069	22071	22073	22078	24007	23997	23997	23997	23995
		S/T	0.80	0.91	1.00	1.00	1.00	0.64	0.75	0.84	0.86	0.96	0.54	0.65	0.73	0.75	0.85	0.39	0.47	0.55	0.56	0.66
		PI	2.15	2.16	2.17	2.18	2.21	2.21	2.21	2.21	2.21	2.21	2.24	2.24	2.24	2.24	2.24	2.32	2.32	2.31	2.31	2.31
	115°F 46°C	TC	16590	16653	17222	17335	18094	17795	17796	17799	17800	18120	18665	18664	18669	18670	18671	20342	20333	20332	20330	20339
		S/T	0.83	0.95	1.00	1.00	1.00	0.66	0.77	0.87	0.89	1.00	0.55	0.66	0.75	0.77	0.88	0.39	0.47	0.56	0.57	0.67
		PI	1.91	1.92	1.93	1.94	1.96	1.95	1.95	1.95	1.95	1.96	1.98	1.98	1.98	1.98	1.98	2.04	2.04	2.04	2.04	2.04
	122°F 50°C	TC	12429	12966	13537	13635	14310	13405	13405	13523	13653	14329	14127	14132	14132	14132	14343	15526	15517	15528	15529	15532
		S/T	0.93	1.00	1.00	1.00	1.00	0.72	0.86	0.99	1.00	1.00	0.59	0.73	0.84	0.86	1.00	0.39	0.50	0.61	0.62	0.75
		PI	1.60	1.61	1.62	1.62	1.64	1.62	1.62	1.62	1.62	1.64	1.64	1.64	1.63	1.63	1.64	1.66	1.66	1.66	1.66	1.66

Table 47 – Air Handler 45MBAAQ, Cooling Performance (24K HH) (Continued)

Airflow CFM	Out-door DB	ID WB	60.8°F (16.0°C)					64.4°F (16.0°C)					67.0°F (19.4°C)					71.6°F (22.0°C)				
		ID DB	73.4°F 23.0°C	77.0°F 25.0°C	80.0°F 26.7°C	80.6°F 27.0°C	84.2°F 29.0°C	73.4°F 23.0°C	77.0°F 25.0°C	80.0°F 26.7°C	80.6°F 27.0°C	84.2°F 29.0°C	73.4°F 23.0°C	77.0°F 25.0°C	80.0°F 26.7°C	80.6°F 27.0°C	84.2°F 29.0°C	73.4°F 23.0°C	77.0°F 25.0°C	80.0°F 26.7°C	80.6°F 27.0°C	84.2°F 29.0°C
694	-22°F 30°C	TC	16421	16418	16414	16414	16751	17161	17156	17151	17150	17145	17685	17679	17673	17671	17664	18668	18663	18655	18655	18643
		S/T	0.74	0.83	0.91	0.93	0.99	0.61	0.70	0.77	0.79	0.88	0.52	0.61	0.68	0.70	0.78	0.38	0.45	0.52	0.54	0.62
		PI	1.33	1.33	1.33	1.33	1.32	1.32	1.32	1.32	1.32	1.32	1.31	1.31	1.31	1.31	1.31	1.31	1.31	1.31	1.31	1.31
	-13°F 25°C	TC	17790	17786	17782	17782	18147	18591	18585	18580	18579	18573	19158	19152	19146	19144	19136	20223	20218	20210	20209	20196
		S/T	0.75	0.84	0.92	0.93	1.00	0.61	0.70	0.78	0.79	0.88	0.52	0.61	0.69	0.70	0.79	0.38	0.46	0.53	0.54	0.62
		PI	1.38	1.38	1.38	1.38	1.37	1.37	1.37	1.37	1.37	1.37	1.36	1.36	1.36	1.36	1.36	1.36	1.36	1.36	1.36	1.36
	-4°F 20°C	TC	19158	19154	19150	19150	19543	20021	20015	20010	20009	20002	20632	20625	20618	20617	20608	21779	21773	21765	21764	21750
		S/T	0.75	0.84	0.92	0.94	1.00	0.61	0.71	0.78	0.79	0.88	0.53	0.61	0.69	0.70	0.79	0.39	0.46	0.53	0.54	0.63
		PI	1.43	1.43	1.43	1.43	1.42	1.42	1.42	1.42	1.42	1.42	1.41	1.41	1.41	1.41	1.41	1.41	1.41	1.41	1.41	1.41
	0°F 17.8°C	TC	19785	19779	19775	19774	20267	20667	20659	20652	20650	20641	21291	21282	21273	21271	21258	22450	22445	22442	22441	22444
		S/T	0.75	0.85	0.93	0.95	1.00	0.62	0.71	0.79	0.80	0.90	0.53	0.62	0.70	0.71	0.80	0.39	0.46	0.53	0.55	0.63
		PI	1.44	1.44	1.44	1.44	1.44	1.43	1.43	1.43	1.43	1.43	1.43	1.43	1.43	1.43	1.43	1.44	1.44	1.44	1.44	1.44
	5°F 15°C	TC	20386	20388	20452	20481	21080	21379	21378	21381	21381	21407	22090	22090	22091	22092	22096	23448	23442	23442	23441	23443
		S/T	0.76	0.86	0.94	0.96	1.00	0.62	0.72	0.80	0.81	0.90	0.53	0.62	0.70	0.72	0.81	0.39	0.46	0.54	0.55	0.64
		PI	1.45	1.45	1.45	1.45	1.45	1.45	1.45	1.45	1.45	1.45	1.46	1.46	1.46	1.46	1.46	1.48	1.48	1.48	1.48	1.48
	14°F 10°C	TC	20063	20058	20054	20053	20623	21087	21081	21075	21074	21067	21820	21813	21805	21804	21794	23213	23206	23197	23196	23181
		S/T	0.75	0.85	0.93	0.95	1.00	0.62	0.71	0.79	0.80	0.89	0.53	0.62	0.69	0.71	0.79	0.39	0.46	0.53	0.54	0.63
		PI	1.46	1.46	1.46	1.46	1.46	1.45	1.45	1.45	1.45	1.46	1.45	1.45	1.45	1.45	1.45	1.45	1.45	1.45	1.45	1.45
	17°F 10°C	TC	19953	19947	19999	20027	20627	20972	20965	20970	20971	20993	21707	21707	21710	21711	21718	23131	23124	23126	23125	23130
		S/T	0.76	0.86	0.94	0.96	1.00	0.62	0.72	0.80	0.81	0.90	0.53	0.62	0.70	0.71	0.80	0.39	0.46	0.53	0.55	0.63
		PI	1.45	1.45	1.45	1.45	1.45	1.45	1.45	1.45	1.45	1.45	1.45	1.45	1.45	1.45	1.45	1.45	1.45	1.46	1.45	1.46
	23°F 5°C	TC	21071	21073	21159	21197	21893	22177	22177	22180	22181	22216	22971	22971	22973	22974	22979	24493	24486	24487	24486	24489
		S/T	0.77	0.87	0.95	0.97	1.00	0.62	0.72	0.80	0.82	0.91	0.53	0.63	0.71	0.72	0.81	0.39	0.46	0.54	0.55	0.64
		PI	1.27	1.27	1.27	1.27	1.28	1.28	1.28	1.28	1.28	1.28	1.28	1.28	1.28	1.28	1.28	1.30	1.30	1.30	1.30	1.30
	35°F 1.7°C	TC	23516	23514	23515	23515	23817	24685	24681	24678	24678	24680	25506	25503	25499	25499	25498	27039	27032	27027	27026	27025
		S/T	0.73	0.81	0.89	0.90	1.00	0.60	0.68	0.76	0.77	0.85	0.52	0.60	0.67	0.68	0.76	0.39	0.47	0.52	0.53	0.60
		PI	0.87	0.87	0.87	0.87	0.88	0.92	0.92	0.92	0.92	0.92	0.96	0.96	0.96	0.96	0.96	1.04	1.04	1.04	1.04	1.04
	41°F 5°C	TC	25336	25397	25397	25405	25823	26653	26648	26646	26647	26647	27535	27532	27528	27527	27526	29179	29172	29166	29165	29163
		S/T	0.74	0.82	0.90	0.91	1.00	0.60	0.69	0.76	0.78	0.86	0.52	0.60	0.67	0.69	0.77	0.39	0.45	0.52	0.53	0.61
		PI	1.19	1.19	1.19	1.19	1.22	1.27	1.27	1.27	1.27	1.27	1.32	1.32	1.32	1.32	1.32	1.44	1.44	1.44	1.44	1.44
	47°F 8.3°C	TC	27282	27280	27280	27307	27844	28620	28615	28613	28613	28614	29564	29560	29556	29555	29555	31320	31312	31306	31305	31303
		S/T	0.74	0.83	0.91	0.92	1.00	0.61	0.70	0.77	0.78	0.87	0.52	0.61	0.68	0.69	0.78	0.39	0.45	0.52	0.53	0.62
		PI	1.51	1.51	1.51	1.51	1.55	1.62	1.62	1.62	1.62	1.62	1.69	1.69	1.69	1.69	1.69	1.84	1.84	1.84	1.84	1.84
	50°F 10°C	TC	26465	26577	27327	27482	28521	28035	28053	28060	28089	28557	29174	29190	29207	29210	29252	31347	31335	31371	31380	31422
		S/T	0.83	0.95	1.00	1.00	1.00	0.66	0.78	0.87	0.88	1.00	0.55	0.66	0.76	0.77	0.88	0.39	0.48	0.56	0.58	0.68
		PI	1.71	1.71	1.71	1.71	1.71	1.71	1.71	1.71	1.71	1.71	1.71	1.71	1.71	1.71	1.71	1.71	1.71	1.71	1.71	1.71
	59°F 15°C	TC	25395	25577	26481	26639	27697	26984	26997	27038	27063	27733	28133	28147	28161	28163	28231	30342	30329	30359	30365	30397
		S/T	0.85	0.97	1.00	1.00	1.00	0.67	0.79	0.89	0.91	1.00	0.56	0.68	0.77	0.79	0.90	0.39	0.48	0.57	0.59	0.69
		PI	1.77	1.77	1.77	1.77	1.78	1.78	1.77	1.78	1.78	1.78	1.78	1.78	1.78	1.78	1.78	1.79	1.79	1.79	1.79	1.79
	68°F 20°C	TC	24348	24757	25657	25817	26888	25942	25951	26023	26055	26923	27092	27106	27115	27116	27221	29308	29295	29323	29329	29353
		S/T	0.87	1.00	1.00	1.00	1.00	0.69	0.81	0.91	0.93	1.00	0.57	0.69	0.79	0.81	0.93	0.39	0.49	0.58	0.60	0.71
		PI	1.82	1.83	1.84	1.84	1.85	1.84	1.84	1.84	1.84	1.85	1.85	1.85	1.85	1.85	1.85	1.87	1.87	1.87	1.87	1.87
	77°F 25°C	TC	23270	23813	24725	24887	25976	24879	24890	24986	25027	26009	26033	26055	26068	26070	26204	28266	28253	28298	28305	28337
		S/T	0.88	1.00	1.00	1.00	1.00	0.69	0.82	0.93	0.95	1.00	0.57	0.70	0.80	0.82	0.94	0.39	0.49	0.59	0.60	0.72
		PI	1.89	1.90	1.91	1.91	1.92	1.91	1.91	1.91	1.91	1.92	1.92	1.92	1.92	1.92	1.92	1.94	1.94	1.94	1.94	1.94
	82°F 27.8°C	TC	22753	23371	24291	24455	25551	24348	24361	24478	24527	25585	25505	25533	25546	25548	25709	27745	27750	27785	27793	27829
		S/T	0.88	1.00	1.00	1.00	1.00	0.70	0.83	0.94	0.96	1.00	0.58	0.70	0.81	0.83	0.96	0.39	0.49	0.59	0.61	0.72
		PI	1.96	1.97	1.98	1.98	1.99	1.98	1.98	1.98	1.98	1.99	1.99	1.99	1.99	1.99	1.99	2.01	2.01	2.01	2.01	2.01
	86°F 30°C	TC	22419	23127	24054	24218	25322	24006	24018	24161	24225	25356	25164	25191	25203	25204	25399	27407	27409	27449	27456	27488
		S/T	0.90	1.00	1.00	1.00	1.00	0.71	0.84	0.96	0.98	1.00	0.58	0.71	0.82	0.84	0.97	0.39	0.50	0.60	0.61	0.73
		PI	2.05	2.05	2.06	2.07	2.08	2.06	2.06	2.06	2.07	2.08	2.08	2.08	2.08	2.08	2.08	2.10	2.10	2.10	2.10	2.10
	95°F 35°C	TC	21963	21967	22088	22145	23058	23398	23396	23402	23403	23444	24431	24430	24430	24431	24442	26422	26413	26405	26417	26410
		S/T	0.77	0.87	0.96	0.98	1.00	0.63	0.72	0.80	0.82	0.91	0.53	0.62	0.70	0.72	0.81	0.39	0.46	0.53	0.55	0.63
		PI	2.16	2.16	2.16	2.17	2.21	2.23	2.23	2.23	2.23	2.23	2.27	2.27	2.27	2.27	2.27	2.37	2.37	2.37	2.37	2.37
	104°F 40°C	TC	21303	21306	21525	21724	22580	22692	22691	22698	22699	22780	23696	23694	23696	23698	23707	25621	25612	25604	25612	25610
		S/T	0.79	0.89	0.99	1.00	1.00	0.63	0.74	0.82	0.84	0.94	0.54	0.64	0.72	0.73	0.83	0.39	0.46	0.54	0.55	0.65
		PI	2.17	2.17	2.18	2.19	2.23	2.24	2.24	2.24	2.24	2.24	2.29	2.29	2.29	2.29	2.29	2.38	2.38	2.38	2.38	2.38
	110°F 43°C	TC	20771	20929	21736	21876	22809	22206	22214	22233	22253	22841	23247	23247	23256	23257	23297	25233	25225	25226	25227	25247
		S/T	0.85	0.97	1.00	1.00	1.00	0.67	0.79	0.89	0.91	1.00	0.56	0.68	0.77	0.79	0.90	0.39	0.48	0.57	0.59	0.69
		PI	2.21	2.22	2.24	2.25	2.28	2.26	2.26	2.26	2.26	2.28	2.30	2.30	2.30	2.30	2.30	2.37	2.37	2.37	2.37	2.37
	115°F 46°C	TC	17511	17885	18583	18706	19532	18759	18765	18816	18842	19559	19659	19664	19671	19671	19745	21386	21376	21383	21388	21404
		S/T	0.88	1.00	1.00	1.00	1.00	0.69	0.82	0.92	0.94	1.00	0.57	0.69	0.80	0.82	0.94	0.39	0.49	0.58	0.60	0.71
		PI	1.96	1.97	1.99	2.00	2.02	2.00	2.00	2.00	2.00	2.03	2.03	2.03	2.03	2.03	2.03	2.09	2.09	2.09	2.09	2.09
	122°F 50°C	TC	13215	13961	14578	14687	15421	14110	14145	14596	14706	15439	14863	14866	14890	14907	15454	16300	16306	16320	16320	16318
		S/T	1.00	1.00	1.00	1.00	1.00	0.76	0.92	1.00	1.00	1.00	0.62	0.77	0.89	0.92	1.00	0.40	0.52	0.64	0.66	0.79
		PI	1.64	1.66	1.67	1.67	1.68	1.66	1.66	1.67	1.67	1.68	1.67	1.67	1.67	1.67	1.68	1.71	1.71	1.70	1.70	1.70

Table 47 – Air Handler 45MBAAQ, Cooling Performance (24K HH) (Continued)

Airflow CFM	Out-door DB	ID WB	60.8°F (16.0°C)					64.4°F (16.0°C)					67.0°F (19.4°C)					71.6°F (22.0°C)				
		ID DB	73.4°F 23.0°C	77.0°F 25.0°C	80.0°F 26.7°C	80.6°F 27.0°C	84.2°F 29.0°C	73.4°F 23.0°C	77.0°F 25.0°C	80.0°F 26.7°C	80.6°F 27.0°C	84.2°F 29.0°C	73.4°F 23.0°C	77.0°F 25.0°C	80.0°F 26.7°C	80.6°F 27.0°C	84.2°F 29.0°C	73.4°F 23.0°C	77.0°F 25.0°C	80.0°F 26.7°C	80.6°F 27.0°C	84.2°F 29.0°C
759	-22°F 30°C	TC	17339	17333	17329	17429	17942	18103	18093	18085	18083	18071	18643	18633	18621	18619	18606	19666	19661	19646	19642	19612
		S/T	0.77	0.87	0.96	0.99	0.99	0.63	0.73	0.81	0.82	0.93	0.53	0.63	0.71	0.73	0.82	0.38	0.46	0.54	0.55	0.64
		PI	1.37	1.37	1.37	1.37	1.36	1.36	1.36	1.36	1.36	1.36	1.36	1.36	1.36	1.36	1.36	1.36	1.36	1.36	1.36	1.36
	-13°F 25°C	TC	18784	18778	18773	18882	19437	19611	19601	19592	19590	19577	20197	20186	20173	20171	20157	21305	21299	21284	21278	21247
		S/T	0.77	0.88	0.97	1.00	1.00	0.63	0.73	0.81	0.83	0.93	0.54	0.63	0.71	0.73	0.83	0.39	0.46	0.54	0.56	0.65
		PI	1.42	1.42	1.42	1.42	1.41	1.41	1.41	1.41	1.41	1.41	1.41	1.41	1.41	1.41	1.41	1.41	1.41	1.41	1.41	1.41
	-4°F 20°C	TC	20229	20222	20217	20334	20933	21120	21108	21099	21097	21083	21750	21739	21725	21722	21707	22944	22938	22921	22915	22881
		S/T	0.78	0.88	0.97	1.00	1.00	0.63	0.73	0.82	0.83	0.93	0.54	0.64	0.72	0.73	0.83	0.39	0.47	0.55	0.56	0.65
		PI	1.47	1.47	1.47	1.47	1.46	1.46	1.46	1.46	1.46	1.46	1.46	1.46	1.46	1.46	1.46	1.46	1.46	1.46	1.46	1.46
	0°F 17.8°C	TC	20897	20888	20969	21129	21714	21808	21792	21779	21777	21773	22448	22435	22414	22411	22391	23657	23651	23652	23654	23672
		S/T	0.78	0.89	0.99	1.00	1.00	0.64	0.74	0.83	0.84	0.95	0.54	0.64	0.73	0.74	0.84	0.39	0.47	0.55	0.57	0.66
		PI	1.48	1.48	1.48	1.48	1.48	1.48	1.48	1.48	1.48	1.48	1.48	1.48	1.48	1.48	1.48	1.49	1.49	1.49	1.49	1.49
	5°F 15°C	TC	21512	21531	21821	21921	22592	22535	22539	22542	22542	22653	23272	23270	23276	23277	23280	24663	24655	24656	24657	24671
		S/T	0.79	0.90	1.00	1.00	1.00	0.64	0.75	0.84	0.85	0.96	0.54	0.65	0.73	0.75	0.85	0.39	0.47	0.55	0.57	0.66
		PI	1.50	1.50	1.50	1.50	1.50	1.50	1.50	1.50	1.50	1.50	1.51	1.51	1.51	1.51	1.51	1.54	1.54	1.54	1.54	1.54
	14°F 10°C	TC	21173	21165	21252	21438	22104	22236	22223	22212	22210	22199	23004	22993	22975	22972	22953	24450	24443	24425	24420	24382
		S/T	0.78	0.89	0.99	1.00	1.00	0.64	0.74	0.82	0.84	0.94	0.54	0.64	0.72	0.74	0.83	0.39	0.47	0.55	0.56	0.65
		PI	1.51	1.51	1.51	1.51	1.50	1.50	1.50	1.50	1.50	1.50	1.50	1.50	1.50	1.50	1.50	1.50	1.50	1.51	1.51	1.51
	17°F 10°C	TC	21086	21092	21350	21473	22165	22145	22147	22152	22152	22257	22851	22860	22875	22876	22882	24371	24364	24366	24371	24393
		S/T	0.79	0.89	1.00	1.00	1.00	0.64	0.74	0.83	0.85	0.95	0.55	0.65	0.73	0.75	0.85	0.39	0.47	0.55	0.57	0.66
		PI	1.50	1.50	1.50	1.50	1.50	1.50	1.50	1.50	1.50	1.50	1.50	1.50	1.50	1.50	1.50	1.51	1.51	1.51	1.51	1.51
	23°F 5°C	TC	22234	22265	22627	22738	23481	23375	23381	23384	23384	23523	24199	24198	24206	24207	24211	25759	25751	25752	25756	25773
		S/T	0.80	0.91	1.00	1.00	1.00	0.65	0.75	0.84	0.86	0.97	0.54	0.65	0.74	0.75	0.85	0.39	0.47	0.56	0.57	0.66
		PI	1.31	1.31	1.31	1.31	1.32	1.32	1.32	1.32	1.32	1.32	1.33	1.33	1.33	1.33	1.33	1.35	1.35	1.35	1.35	1.35
	35°F 1.7°C	TC	24844	24844	24892	24920	25561	26036	26032	26033	26034	26034	26872	26870	26868	26868	26871	28429	28422	28416	28420	28415
		S/T	0.75	0.85	0.93	0.94	1.00	0.62	0.71	0.79	0.80	0.89	0.53	0.62	0.69	0.71	0.80	0.39	0.46	0.53	0.54	0.63
		PI	0.90	0.90	0.90	0.90	0.93	0.95	0.95	0.95	0.95	0.95	0.99	0.99	0.99	0.99	0.99	1.08	1.08	1.08	1.08	1.08
	41°F 5°C	TC	26830	26831	26905	26941	27706	28111	28108	28109	28109	28134	29010	29007	29005	29005	29008	30681	30673	30667	30670	30666
		S/T	0.76	0.86	0.94	0.96	1.00	0.62	0.72	0.80	0.81	0.90	0.53	0.62	0.70	0.71	0.81	0.39	0.46	0.53	0.55	0.64
		PI	1.23	1.23	1.24	1.24	1.28	1.31	1.31	1.31	1.31	1.31	1.37	1.37	1.37	1.37	1.37	1.49	1.49	1.49	1.49	1.49
	47°F 8.3°C	TC	28815	28815	28926	28977	29868	30186	30182	30183	30183	30229	31148	31144	31142	31142	31144	32935	32927	32925	32924	32919
		S/T	0.77	0.87	0.95	0.97	1.00	0.63	0.72	0.81	0.82	0.91	0.53	0.63	0.71	0.72	0.82	0.39	0.46	0.54	0.55	0.64
		PI	1.56	1.56	1.57	1.58	1.64	1.67	1.67	1.67	1.67	1.67	1.74	1.74	1.74	1.74	1.74	1.90	1.90	1.90	1.90	1.90
	50°F 10°C	TC	27913	28369	29317	29485	30615	29553	29571	29667	29705	30650	30717	30757	30775	30776	30915	32930	32946	33026	33035	33079
		S/T	0.87	1.00	1.00	1.00	1.00	0.69	0.81	0.92	0.94	1.00	0.57	0.69	0.80	0.81	0.93	0.39	0.49	0.58	0.60	0.71
		PI	1.77	1.77	1.77	1.77	1.77	1.77	1.77	1.77	1.77	1.77	1.77	1.77	1.77	1.77	1.77	1.77	1.77	1.77	1.77	1.77
	59°F 15°C	TC	26811	27457	28423	28594	29744	28447	28460	28601	28656	29779	29628	29660	29672	29673	29869	31891	31899	31962	31969	32000
		S/T	0.88	1.00	1.00	1.00	1.00	0.70	0.83	0.94	0.97	1.00	0.58	0.71	0.81	0.83	0.96	0.39	0.50	0.59	0.61	0.73
		PI	1.83	1.83	1.83	1.84	1.84	1.84	1.83	1.84	1.84	1.84	1.84	1.84	1.84	1.84	1.84	1.85	1.85	1.85	1.85	1.85
	68°F 20°C	TC	25739	26569	27547	27721	28886	27348	27356	27570	27751	28919	28538	28562	28570	28570	28896	30815	30825	30875	30880	30902
		S/T	0.91	1.00	1.00	1.00	1.00	0.72	0.85	0.97	1.00	1.00	0.59	0.72	0.84	0.86	0.99	0.40	0.50	0.61	0.62	0.75
		PI	1.88	1.89	1.90	1.90	1.92	1.90	1.90	1.90	1.90	1.92	1.91	1.91	1.91	1.91	1.92	1.94	1.94	1.94	1.94	1.94
	77°F 25°C	TC	24625	25568	26560	26736	27917	26226	26238	26540	26767	27950	27423	27454	27467	27499	27975	29701	29727	29794	29801	29834
		S/T	0.92	1.00	1.00	1.00	1.00	0.72	0.87	0.99	1.00	1.00	0.59	0.73	0.85	0.86	1.00	0.40	0.51	0.61	0.63	0.76
		PI	1.96	1.97	1.98	1.98	1.99	1.97	1.97	1.98	1.98	1.99	1.99	1.99	1.98	1.99	1.99	2.01	2.01	2.01	2.01	2.00
	82°F 27.8°C	TC	24077	25098	26099	26277	27471	25667	25708	26130	26308	27502	26868	26903	26917	26959	27527	29143	29180	29253	29261	29296
		S/T	0.94	1.00	1.00	1.00	1.00	0.73	0.87	1.00	1.00	1.00	0.60	0.74	0.86	0.87	1.00	0.40	0.51	0.62	0.63	0.76
		PI	2.03	2.04	2.05	2.05	2.06	2.04	2.04	2.05	2.05	2.06	2.05	2.05	2.05	2.05	2.06	2.08	2.08	2.07	2.07	2.07
	86°F 30°C	TC	23710	24809	25815	25993	27205	25276	25329	25846	26024	27226	26482	26513	26555	26579	27251	28758	28800	28867	28875	28905
		S/T	0.95	1.00	1.00	1.00	1.00	0.74	0.88	1.00	1.00	1.00	0.60	0.75	0.86	0.88	1.00	0.40	0.51	0.62	0.64	0.77
		PI	2.12	2.13	2.14	2.14	2.15	2.13	2.13	2.14	2.14	2.15	2.15	2.15	2.15	2.15	2.15	2.17	2.17	2.17	2.17	2.17
	95°F 35°C	TC	23178	23219	23718	23857	24793	24660	24666	24675	24676	24843	25725	25728	25741	25743	25754	27771	27761	27764	27762	27783
		S/T	0.80	0.91	1.00	1.00	1.00	0.65	0.75	0.84	0.86	0.96	0.54	0.65	0.73	0.75	0.85	0.39	0.47	0.55	0.56	0.66
		PI	2.23	2.23	2.26	2.26	2.31	2.30	2.30	2.30	2.30	2.31	2.35	2.35	2.35	2.35	2.35	2.45	2.45	2.45	2.45	2.45
	104°F 40°C	TC	22478	22558	23208	23345	24271	23917	23925	23931	23932	24247	24950	24954	24968	24969	24977	26933	26923	26929	26924	26949
		S/T	0.82	0.94	1.00	1.00	1.00	0.66	0.77	0.86	0.88	1.00	0.55	0.66	0.75	0.77	0.87	0.39	0.47	0.56	0.58	0.67
		PI	2.25	2.25	2.28	2.29	2.33	2.31	2.32	2.32	2.32	2.33	2.37	2.36	2.37	2.36	2.36	2.46	2.46	2.46	2.46	2.46
	110°F 43°C	TC	21916	22508	23362	23514	24523	23412	23420	23522	23568	24551	24481	24496	24504	24504	24647	26537	26525	26551	26556	26576
		S/T	0.89	1.00	1.00	1.00	1.00	0.70	0.83	0.94	0.96	1.00	0.58	0.70	0.81	0.83	0.96	0.39	0.49	0.59	0.61	0.73
		PI	2.28	2.30	2.33	2.34	2.37	2.33	2.33	2.34	2.34	2.38	2.37	2.37	2.37	2.37	2.38	2.45	2.45	2.45	2.45	2.45
	115°F 46°C	TC	18499	19196	19950	20084	20979	19759	19764	19936	20109	21003	20702	20720	20726	20727	21023	22467	22456	22491	22495	22506
		S/T	0.92	1.00	1.00	1.00	1.00	0.72	0.86	0.98	1.00	1.00	0.59	0.73	0.84	0.86	1.00	0.40	0.50	0.61	0.63	0.75
		PI	2.02	2.04	2.07	2.07	2.10	2.06	2.06	2.07	2.07	2.10	2.10	2.10	2.10	2.10	2.10	2.15	2.15	2.15	2.15	2.15
	122°F 50°C	TC	14165	14941	15606	15725	16515	14822	14938	15624	15742	16531	15608	15608	15689	15736	16546	17082	17116	17125	17124	17115
		S/T	1.00	1.00	1.00	1.00	1.00	0.80	0.98	1.00	1.00	1.00	0.64	0.81	0.95	0.98	1.00	0.41	0.54	0.67	0.69	0.84
		PI	1.70	1.72	1.73	1.73	1.75	1.71	1.72	1.73	1.73	1.75	1.73	1.73	1.73	1.73	1.75	1.77	1.76	1.76	1.76	1.76

Table 47 – Air Handler 45MBAAQ, Cooling Performance (24K HH) (Continued)

Airflow CFM	Out-door DB	ID WB	60.8°F (16.0°C)					64.4°F (16.0°C)					67.0°F (19.4°C)					71.6°F (22.0°C)				
		ID DB	73.4°F 23.0°C	77.0°F 25.0°C	80.0°F 26.7°C	80.6°F 27.0°C	84.2°F 29.0°C	73.4°F 23.0°C	77.0°F 25.0°C	80.0°F 26.7°C	80.6°F 27.0°C	84.2°F 29.0°C	73.4°F 23.0°C	77.0°F 25.0°C	80.0°F 26.7°C	80.6°F 27.0°C	84.2°F 29.0°C	73.4°F 23.0°C	77.0°F 25.0°C	80.0°F 26.7°C	80.6°F 27.0°C	84.2°F 29.0°C
824	-22°F 30°C	TC	18299	18291	18552	18629	19142	19093	19077	19065	19063	19047	19664	19639	19620	19618	19599	20741	20736	20693	20685	20642
		S/T	0.80	0.91	0.99	0.99	0.99	0.64	0.75	0.84	0.86	0.97	0.55	0.65	0.74	0.75	0.86	0.39	0.47	0.55	0.57	0.67
		PI	1.43	1.43	1.42	1.42	1.42	1.42	1.42	1.42	1.42	1.42	1.42	1.42	1.42	1.42	1.42	1.43	1.43	1.43	1.43	1.43
	-13°F 25°C	TC	19824	19815	20098	20181	20737	20684	20667	20654	20652	20635	21302	21276	21255	21252	21232	22470	22464	22418	22409	22362
		S/T	0.80	0.91	1.00	1.00	1.00	0.65	0.75	0.85	0.86	0.97	0.55	0.65	0.74	0.76	0.86	0.39	0.47	0.56	0.57	0.67
		PI	1.48	1.48	1.48	1.48	1.47	1.47	1.47	1.47	1.47	1.47	1.47	1.47	1.47	1.47	1.47	1.48	1.48	1.48	1.48	1.48
	-4°F 20°C	TC	21349	21340	21644	21734	22332	22275	22257	22243	22240	22222	22941	22912	22890	22887	22865	24198	24192	24142	24133	24082
		S/T	0.80	0.92	1.00	1.00	1.00	0.65	0.76	0.85	0.87	0.98	0.55	0.65	0.74	0.76	0.86	0.39	0.48	0.56	0.57	0.67
		PI	1.53	1.53	1.53	1.53	1.52	1.52	1.52	1.52	1.52	1.52	1.52	1.52	1.52	1.52	1.52	1.53	1.53	1.53	1.53	1.53
	0°F 17.8°C	TC	22058	22045	22454	22548	23167	23004	22979	22961	22958	23189	23680	23646	23617	23614	23602	24954	24948	24946	24949	24965
		S/T	0.81	0.93	1.00	1.00	1.00	0.66	0.77	0.86	0.88	1.00	0.55	0.66	0.75	0.77	0.87	0.39	0.48	0.57	0.58	0.68
		PI	1.54	1.55	1.54	1.54	1.54	1.54	1.54	1.54	1.54	1.54	1.55	1.55	1.55	1.55	1.55	1.56	1.56	1.56	1.56	1.56
	5°F 15°C	TC	22690	22768	23289	23396	24117	23755	23760	23762	23787	24141	24514	24520	24525	24526	24559	25952	25944	25958	25961	25972
		S/T	0.82	0.94	1.00	1.00	1.00	0.66	0.78	0.87	0.88	1.00	0.56	0.67	0.76	0.78	0.88	0.39	0.48	0.57	0.59	0.69
		PI	1.56	1.56	1.56	1.56	1.57	1.56	1.56	1.56	1.56	1.57	1.57	1.57	1.58	1.57	1.58	1.61	1.61	1.61	1.61	1.61
	14°F 10°C	TC	22350	22339	22795	22901	23612	23459	23439	23423	23420	23639	24263	24233	24208	24204	24180	25799	25791	25742	25733	25678
		S/T	0.81	0.93	1.00	1.00	1.00	0.65	0.76	0.86	0.87	1.00	0.55	0.66	0.75	0.76	0.87	0.39	0.48	0.56	0.57	0.67
		PI	1.57	1.57	1.57	1.57	1.57	1.57	1.57	1.57	1.57	1.57	1.56	1.56	1.57	1.57	1.57	1.57	1.57	1.57	1.57	1.57
	17°F 10°C	TC	22185	22257	22771	22882	23626	23289	23299	23303	23322	23651	24084	24093	24102	24103	24133	25614	25607	25603	25607	25629
		S/T	0.82	0.93	1.00	1.00	1.00	0.66	0.77	0.87	0.88	1.00	0.55	0.66	0.76	0.77	0.87	0.39	0.48	0.57	0.58	0.68
		PI	1.56	1.56	1.56	1.56	1.56	1.56	1.56	1.56	1.56	1.56	1.56	1.56	1.56	1.56	1.56	1.57	1.57	1.57	1.57	1.58
	23°F 5°C	TC	23452	23553	24162	24281	25082	24639	24647	24650	24682	25109	25489	25498	25505	25505	25547	27103	27094	27114	27117	27133
		S/T	0.83	0.95	1.00	1.00	1.00	0.66	0.78	0.88	0.89	1.00	0.56	0.67	0.76	0.78	0.89	0.39	0.48	0.57	0.59	0.69
		PI	1.37	1.37	1.37	1.37	1.38	1.38	1.38	1.38	1.38	1.38	1.39	1.39	1.39	1.39	1.39	1.41	1.41	1.41	1.41	1.41
	35°F 1.7°C	TC	26225	26226	26380	26453	27307	27450	27449	27452	27452	27525	28310	28308	28309	28310	28313	29904	29897	29895	29894	29897
		S/T	0.78	0.88	0.97	0.99	1.00	0.63	0.73	0.82	0.83	0.93	0.54	0.63	0.72	0.73	0.83	0.39	0.46	0.54	0.56	0.65
		PI	0.93	0.93	0.94	0.94	0.98	0.99	0.99	0.99	0.99	0.99	1.03	1.03	1.03	1.03	1.03	1.12	1.12	1.12	1.12	1.12
	41°F 5°C	TC	28320	28320	28546	28744	29594	29637	29636	29638	29638	29742	30562	30560	30561	30562	30564	32276	32268	32266	32265	32268
		S/T	0.78	0.89	0.98	1.00	1.00	0.64	0.74	0.83	0.84	0.94	0.54	0.64	0.72	0.74	0.84	0.39	0.47	0.55	0.56	0.66
		PI	1.28	1.28	1.30	1.31	1.36	1.36	1.36	1.36	1.36	1.37	1.43	1.43	1.43	1.43	1.43	1.55	1.55	1.55	1.55	1.55
	47°F 8.3°C	TC	30415	30435	30844	30981	31898	31826	31824	31825	31825	31972	32814	32811	32813	32813	32813	34651	34642	34639	34638	34641
		S/T	0.79	0.90	1.00	1.00	1.00	0.64	0.75	0.84	0.85	0.96	0.54	0.65	0.73	0.75	0.85	0.39	0.47	0.55	0.57	0.67
		PI	1.63	1.63	1.66	1.67	1.75	1.74	1.74	1.74	1.74	1.75	1.82	1.82	1.82	1.82	1.82	1.98	1.98	1.98	1.98	1.98
	50°F 10°C	TC	29487	30299	31321	31503	32724	31152	31169	31384	31483	32755	32367	32409	32426	32428	32740	34598	34689	34778	34789	34832
		S/T	0.90	1.00	1.00	1.00	1.00	0.71	0.85	0.96	0.99	1.00	0.59	0.72	0.83	0.85	0.99	0.40	0.50	0.60	0.62	0.74
		PI	1.85	1.85	1.85	1.85	1.84	1.85	1.85	1.85	1.85	1.84	1.85	1.85	1.85	1.85	1.84	1.84	1.84	1.84	1.84	1.84
	59°F 15°C	TC	28340	29334	30375	30560	31804	29985	30026	30367	30593	31835	31222	31254	31264	31310	31861	33526	33593	33660	33668	33696
		S/T	0.92	1.00	1.00	1.00	1.00	0.73	0.86	1.00	1.00	1.00	0.60	0.73	0.85	0.86	1.00	0.40	0.51	0.61	0.63	0.76
		PI	1.91	1.91	1.92	1.92	1.92	1.91	1.91	1.92	1.92	1.92	1.92	1.92	1.92	1.92	1.92	1.93	1.93	1.93	1.93	1.93
	68°F 20°C	TC	27187	28348	29399	29586	30841	28782	28847	29431	29618	30872	30026	30049	30103	30129	30897	32353	32413	32464	32469	32486
		S/T	0.95	1.00	1.00	1.00	1.00	0.74	0.89	1.00	1.00	1.00	0.61	0.75	0.87	0.89	1.00	0.40	0.51	0.63	0.65	0.78
		PI	1.97	1.98	1.99	1.99	2.00	1.98	1.98	1.99	1.99	2.00	2.00	2.00	2.00	2.00	2.00	2.02	2.02	2.02	2.02	2.02
	77°F 25°C	TC	26021	27274	28341	28530	29805	27586	27673	28372	28562	29835	28835	28867	28941	28974	29860	31143	31238	31310	31318	31347
		S/T	0.97	1.00	1.00	1.00	1.00	0.75	0.90	1.00	1.00	1.00	0.61	0.76	0.88	0.90	1.00	0.40	0.52	0.63	0.65	0.79
		PI	2.05	2.06	2.07	2.07	2.08	2.06	2.06	2.07	2.07	2.08	2.07	2.07	2.07	2.07	2.08	2.10	2.09	2.09	2.09	2.09
	82°F 27.8°C	TC	25463	26763	27842	28031	29314	26983	27087	27866	28062	29345	28238	28273	28361	28396	29371	30531	30646	30726	30734	30767
		S/T	0.99	1.00	1.00	1.00	1.00	0.76	0.91	1.00	1.00	1.00	0.62	0.77	0.89	0.92	1.00	0.40	0.52	0.64	0.66	0.80
		PI	2.12	2.13	2.14	2.14	2.15	2.13	2.13	2.14	2.14	2.15	2.14	2.14	2.14	2.14	2.15	2.17	2.17	2.16	2.16	2.16
	86°F 30°C	TC	25210	26468	27551	27743	29035	26586	26708	27581	27775	29065	27846	27878	27980	28020	29090	30146	30263	30334	30342	30370
		S/T	1.00	1.00	1.00	1.00	1.00	0.77	0.93	1.00	1.00	1.00	0.62	0.78	0.91	0.93	1.00	0.40	0.52	0.64	0.66	0.81
		PI	2.21	2.22	2.23	2.24	2.25	2.23	2.23	2.23	2.24	2.25	2.24	2.24	2.24	2.24	2.25	2.27	2.27	2.26	2.26	2.26
	95°F 35°C	TC	24449	24581	25376	25526	26535	25985	26000	26008	26039	26568	27100	27105	27122	27124	27170	29201	29190	29196	29204	29244
		S/T	0.83	0.95	1.00	1.00	1.00	0.66	0.78	0.88	0.89	1.00	0.56	0.67	0.76	0.78	0.88	0.39	0.48	0.57	0.58	0.68
		PI	2.33	2.33	2.37	2.38	2.42	2.40	2.40	2.40	2.40	2.42	2.45	2.45	2.45	2.45	2.46	2.55	2.55	2.55	2.55	2.55
	104°F 40°C	TC	23713	23931	24831	24981	25977	25207	25222	25266	25293	26009	26283	26294	26307	26309	26383	28329	28318	28331	28341	28371
		S/T	0.85	0.98	1.00	1.00	1.00	0.68	0.80	0.90	0.92	1.00	0.56	0.68	0.78	0.80	0.91	0.39	0.48	0.58	0.59	0.70
		PI	2.34	2.35	2.40	2.40	2.45	2.42	2.42	2.42	2.42	2.45	2.47	2.47	2.47	2.47	2.47	2.57	2.57	2.57	2.57	2.57
	110°F 43°C	TC	23183	24073	24991	25154	26243	24681	24688	24964	25183	26270	25792	25812	25819	25838	26293	27917	27918	27962	27966	27982
		S/T	0.92	1.00	1.00	1.00	1.00	0.72	0.87	0.99	1.00	1.00	0.60	0.73	0.85	0.86	1.00	0.40	0.51	0.61	0.63	0.76
		PI	2.38	2.41	2.45	2.45	2.49	2.44	2.44	2.45	2.45	2.49	2.48	2.48	2.48	2.48	2.49	2.56	2.56	2.56	2.56	2.56
	115°F 46°C	TC	19582	20525	21337	21495	22442	20824	20866	21361	21523	22465	21795	21808	21838	21860	22484	23632	23650	23683	23686	23693
		S/T	0.96	1.00	1.00	1.00	1.00	0.75	0.89	1.00	1.00	1.00	0.61	0.75	0.87	0.90	1.00	0.40	0.52	0.63	0.65	0.78
		PI	2.12	2.15	2.17	2.18	2.21	2.16	2.16	2.17	2.18	2.21	2.19	2.19	2.19	2.19	2.21	2.25	2.25	2.25	2.25	2.25
	122°F 50°C	TC	14968	15794	16501	16624	17464	15445	15810	16519	16643	17480	16266	16261	16531	16656	17491	17761	17830	17834	17832	17856
		S/T	1.00	1.00	1.00	1.00	1.00	0.84	1.00	1.00	1.00	1.00	0.67	0.85	1.00	1.00	1.00	0.41	0.55	0.69	0.72	0.88
		PI	1.77	1.79	1.80	1.81	1.82	1.78	1.79	1.80	1.81	1.82	1.80	1.80	1.80	1.81	1.82	1.84	1.84	1.83	1.83	1.83

NOTE: Values in gray are extrapolated based on tested performance.

Table 48 – Air Handler 45MBAAQ, Heating Performance (24K HH)

AIRFLOW (CFM)	OUTDOOR DB	HEATING PERFORMANCE AT INDOOR DRY BULB TEMPERATURE									
		TC: Total Heating Capacity (BTU/hr)					PI: Power Input (kW)				
		Indoor Conditions (DB)					Indoor Conditions (DB)				
		60.8°F (16.0°C)	68°F (20.0°C)	70°F (21.1°C)	71.6°F (22.0°C)	75.2°F (24.0°C)	60.8°F (16.0°C)	68°F (20.0°C)	70°F (21.1°C)	71.6°F (22.0°C)	75.2°F (24.0°C)
629	-22°F (-30.0°C)	10398	10190	10139	10350	10257	2.48	2.50	2.50	2.51	2.52
	-13°F (-25.0°C)	13811	13535	13467	13219	13100	2.63	2.65	2.65	2.66	2.67
	-4°F (-20.0°C)	17080	16739	16655	16348	16201	2.84	2.86	2.87	2.87	2.88
	0°F (-17.8°C)	19109	18727	18633	18290	18125	2.95	2.97	2.98	2.98	3.00
	5°F (-15.0°C)	21645	21212	21106	20717	20530	3.08	3.11	3.12	3.12	3.13
	14°F (-10.0°C)	21172	20748	20644	20264	20081	2.89	2.91	2.92	2.92	2.94
	17°F (-8.3°C)	21014	20593	20490	20113	19932	2.82	2.85	2.85	2.86	2.87
	22°F (-5.6°C)	22070	21628	21520	21124	20934	2.82	2.85	2.85	2.86	2.87
	27°F (-2.8°C)	23126	22663	22550	22134	21935	2.82	2.85	2.85	2.86	2.87
	32°F (0.0°C)	24182	23698	23580	23145	22937	2.82	2.85	2.85	2.86	2.87
	35°F (1.7°C)	24816	24319	24198	23752	23538	2.82	2.85	2.85	2.86	2.87
	37°F (2.8°C)	25028	24527	24404	23955	23739	2.75	2.77	2.78	2.78	2.80
	42°F (5.6°C)	25557	25046	24921	24462	24241	2.57	2.59	2.60	2.60	2.61
	44.6°F (7.0°C)	25769	25254	25127	24664	24442	2.50	2.52	2.52	2.53	2.54
	47°F (8.3°C)	26087	25565	25437	24969	24744	2.39	2.41	2.41	2.42	2.43
	52°F (11.1°C)	25056	24555	24432	23982	23766	2.28	2.30	2.30	2.31	2.32
	57F (13.9°C)	24026	23545	23427	22996	22789	2.17	2.19	2.19	2.20	2.20
	59°F (15.0°C)	23613	23141	23025	22601	22398	2.13	2.14	2.15	2.15	2.16
	62°F (16.7°C)	22995	22535	22422	22009	21811	2.06	2.08	2.08	2.08	2.09
	64.4°F (18.0°C)	22500	22050	21940	21536	21342	2.01	2.02	2.03	2.03	2.04
	69.8°F (21.0°C)	21387	20960	20855	20470	20286	1.89	1.90	1.91	1.91	1.92
	75.2°F (24.0°C)	20274	19869	19769	19405	19230	1.77	1.78	1.79	1.79	1.80
694	-22°F (-30.0°C)	11172	10949	10894	10985	10886	2.50	2.52	2.53	2.53	2.54
	-13°F (-25.0°C)	14552	14261	14189	14030	13904	2.65	2.68	2.68	2.69	2.70
	-4°F (-20.0°C)	17997	17637	17549	17351	17195	2.87	2.89	2.90	2.90	2.91
	0°F (-17.8°C)	20134	19732	19633	19412	19238	2.98	3.00	3.01	3.01	3.03
	5°F (-15.0°C)	22806	22350	22238	21988	21791	3.12	3.14	3.15	3.15	3.17
	14°F (-10.0°C)	22308	21861	21752	21508	21314	2.92	2.94	2.95	2.95	2.96
	17°F (-8.3°C)	22141	21699	21590	21347	21155	2.85	2.87	2.88	2.89	2.90
	22°F (-5.6°C)	23254	22789	22675	22420	22218	2.85	2.88	2.88	2.89	2.90
	27°F (-2.8°C)	24367	23880	23760	23493	23282	2.85	2.88	2.88	2.89	2.90
	32°F (0.0°C)	25480	24970	24845	24566	24345	2.85	2.88	2.88	2.89	2.90
	35°F (1.7°C)	26147	25624	25496	25210	24983	2.85	2.88	2.88	2.89	2.90
	37°F (2.8°C)	26371	25843	25714	25425	25196	2.78	2.80	2.81	2.81	2.82
	42°F (5.6°C)	26929	26390	26258	25963	25729	2.60	2.62	2.62	2.63	2.64
	44.6°F (7.0°C)	27152	26609	26476	26178	25943	2.52	2.54	2.55	2.55	2.56
	47°F (8.3°C)	27487	26937	26802	26501	26263	2.41	2.43	2.44	2.44	2.45
	52°F (11.1°C)	26401	25873	25743	25454	25225	2.30	2.32	2.33	2.33	2.34
	57F (13.9°C)	25315	24809	24685	24407	24187	2.19	2.21	2.21	2.22	2.23
	59°F (15.0°C)	24881	24383	24261	23988	23772	2.15	2.16	2.17	2.17	2.18
	62°F (16.7°C)	24229	23744	23626	23360	23150	2.08	2.10	2.10	2.11	2.11
	64.4°F (18.0°C)	23708	23234	23117	22858	22652	2.03	2.04	2.05	2.05	2.06
	69.8°F (21.0°C)	22535	22084	21974	21727	21531	1.91	1.92	1.93	1.93	1.94
	75.2°F (24.0°C)	21362	20935	20830	20596	20411	1.79	1.80	1.81	1.81	1.82

Table 48 – Air Handler 45MBAAQ, Heating Performance (24K HH) (Continued)

AIRFLOW (CFM)	OUTDOOR DB	HEATING PERFORMANCE AT INDOOR DRY BULB TEMPERATURE									
		TC: Total Heating Capacity (BTU/hr)					PI: Power Input (kW)				
		Indoor Conditions (DB)					Indoor Conditions (DB)				
		60.8°F (16.0°C)	68°F (20.0°C)	70°F (21.1°C)	71.6°F (22.0°C)	75.2°F (24.0°C)	60.8°F (16.0°C)	68°F (20.0°C)	70°F (21.1°C)	71.6°F (22.0°C)	75.2°F (24.0°C)
759	-22°F (-30.0°C)	12005	11765	11706	11659	11554	2.53	2.55	2.55	2.56	2.57
	-13°F (-25.0°C)	15333	15026	14951	14891	14757	2.68	2.70	2.71	2.71	2.72
	-4°F (-20.0°C)	18962	18583	18490	18416	18251	2.90	2.92	2.92	2.93	2.94
	0°F (-17.8°C)	21215	20790	20687	20604	20418	3.01	3.03	3.04	3.04	3.06
	5°F (-15.0°C)	24030	23550	23432	23338	23128	3.15	3.17	3.18	3.19	3.20
	14°F (-10.0°C)	23505	23035	22919	22828	22622	2.95	2.97	2.98	2.98	2.99
	17°F (-8.3°C)	23329	22863	22749	22658	22454	2.88	2.90	2.91	2.92	2.93
	22°F (-5.6°C)	24502	24012	23892	23796	23582	2.88	2.90	2.91	2.92	2.93
	27°F (-2.8°C)	25674	25161	25035	24935	24711	2.88	2.90	2.91	2.92	2.93
	32°F (0.0°C)	26847	26310	26178	26074	25839	2.88	2.90	2.91	2.92	2.93
	35°F (1.7°C)	27550	26999	26864	26757	26516	2.88	2.90	2.91	2.92	2.93
	37°F (2.8°C)	27786	27230	27094	26985	26743	2.81	2.83	2.84	2.84	2.85
	42°F (5.6°C)	28374	27806	27667	27557	27309	2.62	2.64	2.65	2.65	2.66
	44.6°F (7.0°C)	28609	28037	27897	27785	27535	2.55	2.57	2.57	2.58	2.59
	47°F (8.3°C)	28962	28383	28241	28128	27875	2.44	2.46	2.46	2.47	2.48
	52°F (11.1°C)	27818	27261	27125	27016	26773	2.33	2.34	2.35	2.35	2.36
	57F (13.9°C)	26673	26140	26009	25905	25672	2.21	2.23	2.24	2.24	2.25
	59°F (15.0°C)	26216	25691	25563	25461	25232	2.17	2.19	2.19	2.19	2.20
	62°F (16.7°C)	25529	25019	24894	24794	24571	2.10	2.12	2.12	2.13	2.14
	64.4°F (18.0°C)	24980	24480	24358	24261	24042	2.05	2.06	2.07	2.07	2.08
	69.8°F (21.0°C)	23744	23269	23153	23060	22853	1.93	1.94	1.95	1.95	1.96
	75.2°F (24.0°C)	22509	22058	21948	21860	21664	1.81	1.82	1.82	1.83	1.83
824	-22°F (-30.0°C)	12649	12396	12334	12285	12174	2.55	2.57	2.58	2.59	2.60
	-13°F (-25.0°C)	16155	15832	15753	15690	15549	2.71	2.73	2.74	2.74	2.75
	-4°F (-20.0°C)	19980	19580	19483	19405	19230	2.92	2.95	2.95	2.96	2.97
	0°F (-17.8°C)	22353	21906	21797	21709	21514	3.04	3.06	3.07	3.07	3.09
	5°F (-15.0°C)	25320	24813	24689	24590	24369	3.18	3.20	3.21	3.22	3.23
	14°F (-10.0°C)	24766	24271	24149	24053	23836	2.98	3.00	3.01	3.01	3.03
	17°F (-8.3°C)	24581	24090	23969	23873	23659	2.91	2.93	2.94	2.94	2.96
	22°F (-5.6°C)	25817	25300	25174	25073	24848	2.91	2.93	2.94	2.95	2.96
	27°F (-2.8°C)	27052	26511	26379	26273	26037	2.91	2.93	2.94	2.95	2.96
	32°F (0.0°C)	28288	27722	27583	27473	27226	2.91	2.93	2.94	2.95	2.96
	35°F (1.7°C)	29029	28448	28306	28193	27939	2.91	2.93	2.94	2.95	2.96
	37°F (2.8°C)	29277	28691	28548	28433	28178	2.84	2.86	2.86	2.87	2.88
	42°F (5.6°C)	29896	29298	29152	29035	28774	2.65	2.67	2.68	2.68	2.69
	44.6°F (7.0°C)	30144	29541	29394	29276	29012	2.57	2.60	2.60	2.61	2.62
	47°F (8.3°C)	30516	29906	29756	29637	29370	2.46	2.48	2.49	2.49	2.50
	52°F (11.1°C)	29310	28724	28580	28466	28210	2.35	2.37	2.37	2.38	2.39
	57F (13.9°C)	28105	27543	27405	27295	27050	2.24	2.25	2.26	2.26	2.27
	59°F (15.0°C)	27622	27070	26935	26827	26585	2.19	2.21	2.21	2.22	2.23
	62°F (16.7°C)	26899	26361	26229	26124	25889	2.12	2.14	2.14	2.15	2.16
	64.4°F (18.0°C)	26320	25794	25665	25562	25332	2.07	2.08	2.09	2.09	2.10
	69.8°F (21.0°C)	25018	24518	24395	24298	24079	1.95	1.96	1.97	1.97	1.98
	75.2°F (24.0°C)	23716	23242	23126	23033	22826	1.82	1.84	1.84	1.85	1.85

NOTE: Values in gray are extrapolated based on tested performance.

Table 49 – Air Handler 45MBAAQ, Cooling Performance (33K HH)

Airflow CFM	Out-door DB	ID WB	60.8°F (16.0°C)					64.4°F (16.0°C)					67.0°F (19.4°C)					71.6°F (22.0°C)				
		ID DB	73.4°F 23.0°C	77.0°F 25.0°C	80.0°F 26.7°C	80.6°F 27.0°C	84.2°F 29.0°C	73.4°F 23.0°C	77.0°F 25.0°C	80.0°F 26.7°C	80.6°F 27.0°C	84.2°F 29.0°C	73.4°F 23.0°C	77.0°F 25.0°C	80.0°F 26.7°C	80.6°F 27.0°C	84.2°F 29.0°C	73.4°F 23.0°C	77.0°F 25.0°C	80.0°F 26.7°C	80.6°F 27.0°C	84.2°F 29.0°C
865	-22°F 30°C	TC	24003	23999	23996	23996	23991	25120	25113	25109	25109	25104	25912	25906	25900	25899	25893	27398	27391	27384	27383	27375
		S/T	0.71	0.80	0.87	0.88	0.96	0.59	0.67	0.74	0.75	0.83	0.51	0.59	0.66	0.67	0.74	0.38	0.46	0.51	0.52	0.59
		PI	2.15	2.15	2.15	2.15	2.15	2.13	2.13	2.13	2.13	2.13	2.12	2.12	2.12	2.12	2.12	2.11	2.11	2.11	2.11	2.11
	-13°F 25°C	TC	26003	25999	25996	25995	25991	27213	27206	27202	27201	27196	28071	28064	28058	28057	28050	29681	29673	29667	29665	29656
		S/T	0.72	0.80	0.87	0.88	0.97	0.59	0.67	0.74	0.76	0.83	0.51	0.59	0.66	0.67	0.75	0.38	0.46	0.51	0.52	0.60
		PI	2.23	2.23	2.23	2.23	2.23	2.21	2.21	2.21	2.21	2.21	2.20	2.20	2.20	2.20	2.20	2.19	2.19	2.19	2.19	2.19
	-4°F 20°C	TC	28003	27999	27996	27995	27990	29307	29299	29294	29294	29288	30231	30223	30216	30215	30208	31964	31956	31949	31947	31937
		S/T	0.72	0.80	0.88	0.89	0.97	0.60	0.68	0.75	0.76	0.84	0.52	0.59	0.66	0.67	0.75	0.39	0.47	0.51	0.52	0.60
		PI	2.31	2.31	2.31	2.31	2.31	2.29	2.29	2.29	2.29	2.29	2.27	2.27	2.27	2.27	2.27	2.27	2.27	2.27	2.27	2.27
	0°F 17.8°C	TC	28914	28909	28904	28903	28895	30247	30241	30234	30233	30225	31191	31183	31175	31174	31164	32951	32942	32936	32935	32922
		S/T	0.72	0.81	0.88	0.90	0.98	0.60	0.68	0.75	0.76	0.85	0.52	0.60	0.67	0.68	0.76	0.39	0.47	0.52	0.53	0.60
		PI	2.33	2.33	2.33	2.33	2.33	2.31	2.31	2.31	2.31	2.31	2.31	2.31	2.31	2.31	2.31	2.31	2.31	2.31	2.31	2.31
	5°F 15°C	TC	29821	29821	29821	29821	30267	31311	31305	31304	31304	31307	32381	32379	32374	32374	32376	34434	34425	34417	34415	34415
		S/T	0.73	0.82	0.90	0.91	1.00	0.60	0.69	0.76	0.77	0.86	0.52	0.60	0.67	0.68	0.77	0.39	0.47	0.52	0.53	0.61
		PI	2.36	2.36	2.36	2.36	2.35	2.35	2.35	2.35	2.35	2.35	2.35	2.35	2.35	2.35	2.35	2.38	2.38	2.38	2.38	2.38
	14°F 10°C	TC	29456	29452	29448	29448	29591	31003	30994	30989	30989	30983	32107	32100	32091	32090	32083	34205	34195	34187	34186	34175
		S/T	0.73	0.81	0.89	0.90	0.99	0.60	0.68	0.75	0.76	0.85	0.52	0.60	0.66	0.68	0.76	0.39	0.47	0.51	0.53	0.60
		PI	2.31	2.31	2.31	2.31	2.31	2.29	2.29	2.29	2.29	2.29	2.28	2.28	2.28	2.28	2.29	2.28	2.28	2.28	2.28	2.28
	17°F 10°C	TC	29357	29351	29347	29346	29769	30897	30890	30883	30882	30883	32003	32002	31997	31996	32001	34164	34154	34146	34144	34146
		S/T	0.73	0.82	0.89	0.91	1.00	0.60	0.69	0.76	0.77	0.85	0.52	0.60	0.67	0.68	0.76	0.39	0.47	0.52	0.53	0.61
		PI	2.28	2.28	2.28	2.28	2.27	2.27	2.27	2.27	2.27	2.27	2.26	2.26	2.26	2.26	2.26	2.27	2.27	2.27	2.27	2.27
	23°F 5°C	TC	31430	31431	31431	31451	32026	33121	33115	33115	33115	33119	34339	34336	34331	34331	34334	36679	36668	36660	36658	36659
		S/T	0.74	0.83	0.90	0.91	1.00	0.61	0.69	0.77	0.78	0.86	0.52	0.60	0.67	0.69	0.77	0.39	0.47	0.52	0.53	0.61
		PI	2.06	2.06	2.06	2.06	2.07	2.07	2.07	2.07	2.07	2.07	2.08	2.08	2.08	2.08	2.08	2.11	2.11	2.10	2.10	2.10
	35°F 1.7°C	TC	35840	35837	35835	35834	35884	37696	37693	37688	37687	37684	39009	39001	38999	38998	38992	41466	41456	41448	41447	41445
		S/T	0.70	0.78	0.85	0.86	0.93	0.59	0.66	0.72	0.74	0.81	0.51	0.58	0.64	0.65	0.73	0.39	0.46	0.50	0.51	0.58
		PI	1.56	1.56	1.56	1.56	1.56	1.64	1.64	1.64	1.64	1.64	1.71	1.71	1.71	1.71	1.71	1.86	1.86	1.86	1.86	1.86
	41°F 5°C	TC	35266	35262	35260	35259	35342	37078	37074	37069	37069	37066	38359	38351	38348	38348	38341	40758	40750	40742	40740	40738
		S/T	0.71	0.79	0.86	0.87	0.95	0.59	0.67	0.73	0.74	0.82	0.51	0.59	0.65	0.66	0.73	0.39	0.46	0.51	0.52	0.59
		PI	1.55	1.55	1.55	1.55	1.55	1.64	1.64	1.64	1.64	1.64	1.72	1.72	1.72	1.72	1.72	1.87	1.87	1.87	1.87	1.87
	47°F 8.3°C	TC	34685	34680	34678	34678	34799	36455	36451	36446	36446	36443	37708	37700	37697	37696	37691	40050	40041	40033	40032	40028
		S/T	0.71	0.80	0.87	0.88	0.96	0.59	0.67	0.74	0.75	0.83	0.51	0.59	0.65	0.66	0.74	0.39	0.46	0.51	0.52	0.59
		PI	1.54	1.54	1.54	1.54	1.55	1.64	1.64	1.64	1.64	1.64	1.72	1.72	1.72	1.72	1.72	1.88	1.88	1.88	1.88	1.88
	50°F 10°C	TC	33638	33643	33953	34228	35499	35672	35680	35690	35692	35823	37149	37152	37168	37172	37186	40010	39995	40000	39997	40033
		S/T	0.79	0.89	0.99	1.00	1.00	0.64	0.74	0.82	0.84	0.94	0.54	0.64	0.72	0.73	0.83	0.39	0.46	0.54	0.56	0.65
		PI	1.76	1.76	1.76	1.76	1.76	1.76	1.76	1.76	1.76	1.76	1.76	1.76	1.76	1.76	1.76	1.76	1.76	1.76	1.76	1.76
	59°F 15°C	TC	32046	32096	32727	32919	34206	34084	34092	34098	34099	34308	35576	35567	35582	35584	35594	38436	38420	38423	38422	38450
		S/T	0.80	0.91	1.00	1.00	1.00	0.65	0.75	0.84	0.86	0.96	0.54	0.65	0.73	0.75	0.85	0.39	0.47	0.55	0.56	0.66
		PI	1.86	1.86	1.86	1.86	1.87	1.87	1.87	1.87	1.87	1.87	1.87	1.87	1.87	1.87	1.87	1.88	1.88	1.88	1.88	1.88
	68°F 20°C	TC	30487	30587	31451	31644	32938	32512	32518	32522	32523	32913	33989	33982	33995	33996	34003	36831	36815	36816	36815	36844
		S/T	0.82	0.94	1.00	1.00	1.00	0.66	0.77	0.86	0.88	1.00	0.55	0.66	0.75	0.77	0.87	0.39	0.47	0.56	0.57	0.67
		PI	1.96	1.96	1.96	1.97	1.98	1.97	1.97	1.97	1.97	1.98	1.99	1.99	1.99	1.99	1.99	2.01	2.01	2.01	2.01	2.01
	77°F 25°C	TC	28893	29036	30033	30229	31530	30915	30926	30932	30962	31575	32393	32391	32408	32410	32449	35238	35221	35226	35226	35267
		S/T	0.83	0.96	1.00	1.00	1.00	0.66	0.78	0.88	0.89	1.00	0.55	0.67	0.76	0.78	0.88	0.39	0.48	0.56	0.58	0.68
		PI	2.07	2.07	2.08	2.08	2.09	2.09	2.09	2.09	2.09	2.09	2.10	2.10	2.10	2.10	2.10	2.12	2.12	2.12	2.12	2.12
	82°F 27.8°C	TC	28394	28577	29673	29870	31190	30432	30447	30473	30499	31235	31924	31926	31944	31947	32001	34797	34780	34786	34789	34836
		S/T	0.84	0.97	1.00	1.00	1.00	0.67	0.79	0.88	0.90	1.00	0.56	0.67	0.77	0.78	0.89	0.39	0.48	0.57	0.58	0.68
		PI	2.27	2.27	2.28	2.28	2.29	2.29	2.29	2.29	2.29	2.29	2.30	2.30	2.30	2.30	2.30	2.32	2.32	2.32	2.32	2.32
	86°F 30°C	TC	28479	28727	29924	30126	31481	30560	30574	30616	30646	31526	32080	32084	32101	32103	32176	35009	34992	34998	35006	35049
		S/T	0.85	0.98	1.00	1.00	1.00	0.67	0.80	0.89	0.91	1.00	0.56	0.68	0.77	0.79	0.90	0.39	0.48	0.57	0.59	0.69
		PI	2.58	2.58	2.60	2.60	2.61	2.61	2.61	2.61	2.61	2.61	2.62	2.62	2.62	2.62	2.62	2.65	2.65	2.65	2.65	2.65
	95°F 35°C	TC	29109	29108	29110	29143	29889	31058	31050	31048	31048	31055	32463	32460	32453	32453	32454	35180	35167	35158	35156	35156
		S/T	0.74	0.83	0.91	0.92	1.00	0.61	0.69	0.77	0.78	0.87	0.52	0.60	0.67	0.69	0.77	0.39	0.47	0.52	0.53	0.61
		PI	3.18	3.18	3.18	3.18	3.22	3.28	3.28	3.28	3.28	3.28	3.35	3.35	3.35	3.35	3.35	3.49	3.49	3.49	3.49	3.49
	104°F 40°C	TC	26762	26763	26811	26847	27743	28550	28543	28542	28543	28548	29840	29837	29831	29831	29835	32331	32320	32311	32309	32309
		S/T	0.75	0.85	0.93	0.95	1.00	0.61	0.71	0.78	0.80	0.89	0.52	0.61	0.69	0.70	0.79	0.39	0.45	0.52	0.54	0.62
		PI	3.45	3.45	3.45	3.46	3.51	3.56	3.56	3.56	3.56	3.56	3.64	3.63	3.63	3.63	3.63	3.79	3.78	3.78	3.78	3.78
	110°F 43°C	TC	25191	25227	25794	25961	27054	26974	26971	26976	26976	27131	28258	28255	28258	28259	28266	30736	30723	30723	30723	30721
		S/T	0.80	0.91	1.00	1.00	1.00	0.64	0.75	0.84	0.86	0.96	0.54	0.65	0.73	0.75	0.85	0.39	0.47	0.55	0.56	0.66
		PI	3.66	3.66	3.68	3.69	3.75	3.74	3.74	3.74	3.74	3.75	3.81	3.81	3.81	3.81	3.81	3.93	3.93	3.93	3.93	3.93
	115°F 46°C	TC	19188	19261	19919	20050	20927	20581	20584	20587	20587	20958	21588	21587	21592	21594	21595	23528	23518	23516	23514	23525
		S/T	0.83	0.95	1.00	1.00	1.00	0.66	0.77	0.87	0.89	1.00	0.55	0.66	0.75	0.77	0.88	0.39	0.47	0.56	0.57	0.67
		PI	2.96	2.96	2.99	3.00	3.04	3.02	3.02	3.02	3.02	3.04	3.07	3.07	3.07	3.07	3.07	3.15	3.15	3.15	3.15	3.15
	122°F 50°C	TC	11175	11658	12171	12259	12866	12052	12053	12158	12276	12883	12702	12706	12706	12706	12896	13959	13951	13961	13962	13965
		S/T	0.93	1.00	1.00	1.00	1.00	0.72	0.86	0.99	1.00	1.00	0.59	0.73	0.84	0.86	1.00	0.39	0.50	0.61	0.62	0.75
		PI	2.04	2.05	2.07	2.07	2.08	2.06	2.06	2.06	2.07	2.08	2.08	2.08	2.08	2.08	2.08	2.12	2.12	2.12	2.12	2.12

Table 49 – Air Handler 45MBAAQ, Cooling Performance (33K HH) (Continued)

Airflow CFM	Out-door DB	ID WB	60.8°F (16.0°C)					64.4°F (16.0°C)					67.0°F (19.4°C)					71.6°F (22.0°C)				
		ID DB	73.4°F 23.0°C	77.0°F 25.0°C	80.0°F 26.7°C	80.6°F 27.0°C	84.2°F 29.0°C	73.4°F 23.0°C	77.0°F 25.0°C	80.0°F 26.7°C	80.6°F 27.0°C	84.2°F 29.0°C	73.4°F 23.0°C	77.0°F 25.0°C	80.0°F 26.7°C	80.6°F 27.0°C	84.2°F 29.0°C	73.4°F 23.0°C	77.0°F 25.0°C	80.0°F 26.7°C	80.6°F 27.0°C	84.2°F 29.0°C
971	-22°F 30°C	TC	25650	25645	25640	25639	26165	26805	26797	26790	26789	26780	27623	27615	27605	27603	27591	29159	29152	29140	29139	29120
		S/T	0.74	0.83	0.91	0.93	0.99	0.61	0.70	0.77	0.79	0.88	0.52	0.61	0.68	0.70	0.78	0.38	0.45	0.52	0.54	0.62
		PI	2.22	2.22	2.22	2.22	2.21	2.20	2.20	2.20	2.20	2.20	2.19	2.19	2.19	2.19	2.19	2.19	2.19	2.19	2.19	2.19
	-13°F 25°C	TC	27788	27782	27776	27776	28346	29039	29030	29023	29021	29012	29925	29916	29905	29903	29890	31589	31581	31568	31567	31547
		S/T	0.75	0.84	0.92	0.93	1.00	0.61	0.70	0.78	0.79	0.88	0.52	0.61	0.69	0.70	0.79	0.38	0.46	0.53	0.54	0.62
		PI	2.30	2.30	2.30	2.30	2.29	2.28	2.28	2.28	2.28	2.28	2.27	2.27	2.27	2.27	2.27	2.27	2.27	2.27	2.27	2.28
	-4°F 20°C	TC	29925	29919	29913	29912	30526	31273	31264	31255	31254	31243	32227	32217	32206	32204	32189	34019	34010	33997	33996	33973
		S/T	0.75	0.84	0.92	0.94	1.00	0.61	0.71	0.78	0.79	0.88	0.53	0.61	0.69	0.70	0.79	0.39	0.46	0.53	0.54	0.63
		PI	2.38	2.38	2.38	2.38	2.37	2.36	2.36	2.36	2.36	2.36	2.35	2.35	2.36	2.36	2.36	2.36	2.36	2.36	2.36	2.36
	0°F 17.8°C	TC	30904	30895	30888	30887	31657	32282	32270	32258	32256	32242	33256	33243	33228	33225	33205	35067	35059	35055	35053	35058
		S/T	0.75	0.85	0.93	0.95	1.00	0.62	0.71	0.79	0.80	0.90	0.53	0.62	0.70	0.71	0.80	0.39	0.46	0.53	0.55	0.63
		PI	2.40	2.40	2.40	2.40	2.40	2.39	2.39	2.39	2.39	2.39	2.39	2.39	2.39	2.39	2.39	2.40	2.40	2.40	2.40	2.40
	5°F 15°C	TC	31843	31846	31946	31991	32927	33394	33393	33397	33398	33438	34505	34504	34506	34507	34514	36626	36616	36617	36615	36618
		S/T	0.76	0.86	0.94	0.96	1.00	0.62	0.72	0.80	0.81	0.90	0.53	0.62	0.70	0.72	0.81	0.39	0.46	0.54	0.55	0.64
		PI	2.43	2.43	2.43	2.43	2.42	2.43	2.43	2.43	2.43	2.43	2.44	2.44	2.44	2.44	2.44	2.48	2.48	2.48	2.48	2.48
	14°F 10°C	TC	31471	31464	31458	31457	32350	33079	33069	33060	33058	33047	34228	34217	34204	34202	34186	36412	36402	36387	36386	36362
		S/T	0.75	0.85	0.93	0.95	1.00	0.62	0.71	0.79	0.80	0.89	0.53	0.62	0.69	0.71	0.79	0.39	0.46	0.53	0.54	0.63
		PI	2.39	2.39	2.39	2.39	2.38	2.37	2.37	2.37	2.37	2.37	2.37	2.37	2.37	2.37	2.37	2.37	2.37	2.37	2.37	2.37
	17°F 10°C	TC	31344	31334	31416	31460	32403	32945	32934	32941	32943	32977	34099	34099	34104	34106	34117	36336	36325	36329	36327	36335
		S/T	0.76	0.86	0.94	0.96	1.00	0.62	0.72	0.80	0.81	0.90	0.53	0.62	0.70	0.71	0.80	0.39	0.46	0.53	0.55	0.63
		PI	2.35	2.35	2.35	2.35	2.35	2.34	2.34	2.34	2.34	2.34	2.34	2.34	2.34	2.34	2.34	2.35	2.35	2.35	2.35	2.35
	23°F 5°C	TC	33563	33566	33703	33762	34872	35324	35323	35329	35330	35387	36589	36588	36592	36593	36601	39013	39001	39003	39001	39007
		S/T	0.77	0.87	0.95	0.97	1.00	0.62	0.72	0.80	0.82	0.91	0.53	0.63	0.71	0.72	0.81	0.39	0.46	0.54	0.55	0.64
		PI	2.13	2.13	2.13	2.13	2.14	2.14	2.14	2.14	2.14	2.14	2.15	2.15	2.15	2.15	2.15	2.19	2.19	2.19	2.19	2.19
	35°F 1.7°C	TC	38334	38331	38332	38332	38825	40240	40233	40229	40229	40231	41578	41574	41567	41567	41565	44077	44066	44058	44056	44054
		S/T	0.73	0.81	0.89	0.90	1.00	0.60	0.68	0.76	0.77	0.85	0.52	0.60	0.67	0.68	0.76	0.39	0.47	0.52	0.53	0.60
		PI	1.61	1.61	1.61	1.61	1.63	1.70	1.70	1.70	1.70	1.70	1.77	1.77	1.77	1.77	1.77	1.92	1.92	1.92	1.92	1.92
	41°F 5°C	TC	37620	37710	37710	37722	38343	39575	39568	39564	39565	39566	40884	40880	40874	40873	40871	43326	43316	43307	43305	43302
		S/T	0.74	0.82	0.90	0.91	1.00	0.60	0.69	0.76	0.78	0.86	0.52	0.60	0.67	0.69	0.77	0.39	0.45	0.52	0.53	0.61
		PI	1.60	1.60	1.60	1.60	1.63	1.70	1.70	1.70	1.70	1.70	1.78	1.78	1.78	1.78	1.78	1.94	1.94	1.94	1.94	1.94
	47°F 8.3°C	TC	37088	37086	37085	37122	37853	38908	38901	38898	38898	38899	40190	40186	40180	40179	40178	42578	42568	42559	42558	42555
		S/T	0.74	0.83	0.91	0.92	1.00	0.61	0.70	0.77	0.78	0.87	0.52	0.61	0.68	0.69	0.78	0.39	0.45	0.52	0.53	0.62
		PI	1.60	1.60	1.60	1.60	1.64	1.71	1.71	1.71	1.71	1.71	1.78	1.78	1.78	1.78	1.78	1.95	1.94	1.94	1.94	1.94
	50°F 10°C	TC	35896	36048	37066	37276	38685	38027	38050	38060	38100	38734	39570	39593	39616	39619	39677	42518	42502	42551	42563	42620
		S/T	0.83	0.95	1.00	1.00	1.00	0.66	0.78	0.87	0.88	1.00	0.55	0.66	0.76	0.77	0.88	0.39	0.48	0.56	0.58	0.68
		PI	1.82	1.82	1.82	1.82	1.82	1.82	1.82	1.82	1.82	1.82	1.82	1.82	1.82	1.82	1.82	1.82	1.82	1.82	1.82	1.82
	59°F 15°C	TC	34200	34444	35662	35875	37300	36340	36357	36412	36446	37348	37887	37906	37925	37927	38019	40862	40844	40884	40893	40936
		S/T	0.85	0.97	1.00	1.00	1.00	0.67	0.79	0.89	0.91	1.00	0.56	0.68	0.77	0.79	0.90	0.39	0.48	0.57	0.59	0.69
		PI	1.92	1.93	1.93	1.93	1.94	1.93	1.93	1.93	1.93	1.94	1.94	1.94	1.94	1.94	1.94	1.95	1.95	1.95	1.95	1.95
	68°F 20°C	TC	32536	33083	34285	34499	35931	34666	34679	34775	34817	35977	36202	36222	36233	36235	36376	39164	39147	39185	39192	39224
		S/T	0.87	1.00	1.00	1.00	1.00	0.69	0.81	0.91	0.93	1.00	0.57	0.69	0.79	0.81	0.93	0.39	0.49	0.58	0.60	0.71
		PI	2.03	2.03	2.04	2.04	2.06	2.05	2.05	2.05	2.05	2.06	2.06	2.06	2.06	2.06	2.06	2.09	2.09	2.08	2.08	2.08
	77°F 25°C	TC	30834	31553	32762	32977	34419	32965	32981	33108	33162	34463	34495	34525	34542	34544	34722	37454	37437	37496	37505	37548
		S/T	0.88	1.00	1.00	1.00	1.00	0.69	0.82	0.93	0.95	1.00	0.57	0.70	0.80	0.82	0.94	0.39	0.49	0.59	0.60	0.72
		PI	2.15	2.15	2.16	2.16	2.18	2.17	2.16	2.17	2.17	2.18	2.18	2.18	2.18	2.18	2.18	2.20	2.20	2.20	2.20	2.20
	82°F 27.8°C	TC	30325	31149	32376	32593	34055	32451	32469	32625	32689	34100	33993	34030	34048	34050	34265	36979	36986	37032	37043	37090
		S/T	0.88	1.00	1.00	1.00	1.00	0.70	0.83	0.94	0.96	1.00	0.58	0.70	0.81	0.83	0.96	0.39	0.49	0.59	0.61	0.72
		PI	2.35	2.36	2.37	2.37	2.38	2.37	2.37	2.37	2.37	2.38	2.38	2.38	2.38	2.38	2.38	2.40	2.40	2.40	2.40	2.40
	86°F 30°C	TC	30436	31396	32656	32878	34377	32590	32607	32801	32888	34423	34162	34199	34215	34217	34482	37207	37210	37264	37274	37317
		S/T	0.90	1.00	1.00	1.00	1.00	0.71	0.84	0.96	0.98	1.00	0.58	0.71	0.82	0.84	0.97	0.39	0.50	0.60	0.61	0.73
		PI	2.68	2.69	2.70	2.70	2.72	2.70	2.70	2.70	2.70	2.72	2.72	2.72	2.71	2.71	2.72	2.75	2.75	2.75	2.75	2.74
	95°F 35°C	TC	31097	31104	31275	31355	32647	33130	33126	33135	33136	33195	34592	34591	34590	34592	34608	37412	37399	37388	37405	37395
		S/T	0.77	0.87	0.96	0.98	1.00	0.63	0.72	0.80	0.82	0.91	0.53	0.62	0.70	0.72	0.81	0.39	0.46	0.53	0.55	0.63
		PI	3.29	3.29	3.30	3.30	3.37	3.39	3.39	3.39	3.39	3.40	3.47	3.47	3.47	3.47	3.47	3.61	3.61	3.61	3.61	3.61
	104°F 40°C	TC	28584	28589	28883	29149	30297	30449	30447	30456	30457	30566	31795	31793	31795	31798	31810	34378	34366	34355	34366	34364
		S/T	0.79	0.89	0.99	1.00	1.00	0.63	0.74	0.82	0.84	0.94	0.54	0.64	0.72	0.73	0.83	0.39	0.46	0.54	0.55	0.65
		PI	3.57	3.57	3.59	3.61	3.68	3.68	3.68	3.68	3.68	3.69	3.76	3.76	3.76	3.76	3.76	3.92	3.92	3.92	3.92	3.92
	110°F 43°C	TC	26900	27105	28150	28331	29540	28758	28769	28794	28820	29581	30107	30107	30118	30120	30172	32679	32669	32669	32672	32697
		S/T	0.85	0.97	1.00	1.00	1.00	0.67	0.79	0.89	0.91	1.00	0.56	0.68	0.77	0.79	0.90	0.39	0.48	0.57	0.59	0.69
		PI	3.79	3.81	3.85	3.85	3.91	3.88	3.88	3.88	3.88	3.91	3.94	3.94	3.94	3.94	3.94	4.07	4.07	4.07	4.07	4.07
	115°F 46°C	TC	20487	20925	21742	21886	22853	21948	21955	22014	22045	22884	23001	23007	23014	23015	23101	25021	25010	25018	25024	25042
		S/T	0.88	1.00	1.00	1.00	1.00	0.69	0.82	0.92	0.94	1.00	0.57	0.69	0.80	0.82	0.94	0.39	0.49	0.58	0.60	0.71
		PI	3.07	3.08	3.12	3.13	3.17	3.13	3.13	3.13	3.13	3.17	3.18	3.18	3.18	3.18	3.18	3.27	3.27	3.27	3.27	3.26
	122°F 50°C	TC	12019	12697	13259	13358	14026	12832	12865	13275	13375	14041	13518	13521	13542	13557	14055	14825	14830	14843	14843	14841
		S/T	1.00	1.00	1.00	1.00	1.00	0.76	0.92	1.00	1.00	1.00	0.62	0.77	0.89	0.92	1.00	0.40	0.52	0.64	0.66	0.79
		PI	2.11	2.13	2.15	2.15	2.17	2.14	2.14	2.15	2.15	2.17	2.16	2.15	2.15	2.15	2.17	2.20	2.20	2.19	2.19	2.19

Table 49 – Air Handler 45MBAAQ, Cooling Performance (33K HH) (Continued)

Airflow CFM	Out-door DB	ID WB	60.8°F (16.0°C)					64.4°F (16.0°C)					67.0°F (19.4°C)					71.6°F (22.0°C)				
		ID DB	73.4°F 23.0°C	77.0°F 25.0°C	80.0°F 26.7°C	80.6°F 27.0°C	84.2°F 29.0°C	73.4°F 23.0°C	77.0°F 25.0°C	80.0°F 26.7°C	80.6°F 27.0°C	84.2°F 29.0°C	73.4°F 23.0°C	77.0°F 25.0°C	80.0°F 26.7°C	80.6°F 27.0°C	84.2°F 29.0°C	73.4°F 23.0°C	77.0°F 25.0°C	80.0°F 26.7°C	80.6°F 27.0°C	84.2°F 29.0°C
1082	-22°F 30°C	TC	27398	27388	27380	27539	28350	28604	28588	28575	28573	28553	29458	29442	29423	29420	29399	31074	31066	31043	31035	30989
		S/T	0.77	0.87	0.96	0.99	0.99	0.63	0.73	0.81	0.82	0.93	0.53	0.63	0.71	0.73	0.82	0.38	0.46	0.54	0.55	0.64
		PI	2.31	2.31	2.31	2.31	2.30	2.30	2.30	2.30	2.30	2.30	2.29	2.29	2.29	2.29	2.29	2.30	2.30	2.30	2.30	2.30
	-13°F 25°C	TC	29681	29670	29662	29834	30713	30988	30971	30957	30954	30933	31913	31896	31875	31871	31849	33664	33655	33630	33622	33571
		S/T	0.77	0.88	0.97	1.00	1.00	0.63	0.73	0.81	0.83	0.93	0.54	0.63	0.71	0.73	0.83	0.39	0.46	0.54	0.56	0.65
		PI	2.40	2.40	2.40	2.40	2.39	2.38	2.38	2.38	2.38	2.38	2.38	2.38	2.38	2.38	2.38	2.39	2.39	2.39	2.39	2.39
	-4°F 20°C	TC	31964	31953	31944	32129	33075	33371	33353	33338	33335	33312	34367	34349	34327	34323	34299	36253	36244	36217	36208	36154
		S/T	0.78	0.88	0.97	1.00	1.00	0.63	0.73	0.82	0.83	0.93	0.54	0.64	0.72	0.73	0.83	0.39	0.47	0.55	0.56	0.65
		PI	2.48	2.48	2.49	2.48	2.47	2.47	2.47	2.47	2.47	2.47	2.46	2.46	2.46	2.46	2.46	2.47	2.47	2.47	2.47	2.47
	0°F 17.8°C	TC	33019	33005	33132	33385	34309	34459	34432	34413	34409	34403	35469	35449	35416	35411	35380	37381	37370	37371	37376	37403
		S/T	0.78	0.89	0.99	1.00	1.00	0.64	0.74	0.83	0.84	0.95	0.54	0.64	0.73	0.74	0.84	0.39	0.47	0.55	0.57	0.66
		PI	2.50	2.51	2.50	2.50	2.50	2.50	2.50	2.50	2.50	2.50	2.50	2.50	2.50	2.50	2.50	2.52	2.52	2.52	2.52	2.52
	5°F 15°C	TC	33990	34021	34479	34637	35696	35606	35614	35618	35618	35794	36772	36769	36779	36779	36784	38969	38957	38958	38961	38982
		S/T	0.79	0.90	1.00	1.00	1.00	0.64	0.75	0.84	0.85	0.96	0.54	0.65	0.73	0.75	0.85	0.39	0.47	0.55	0.57	0.66
		PI	2.53	2.53	2.53	2.53	2.53	2.53	2.53	2.53	2.53	2.53	2.55	2.55	2.55	2.55	2.55	2.60	2.60	2.60	2.60	2.60
	14°F 10°C	TC	33596	33584	33723	34018	35074	35283	35263	35246	35243	35224	36502	36485	36457	36452	36421	38797	38786	38758	38749	38689
		S/T	0.78	0.89	0.99	1.00	1.00	0.64	0.74	0.82	0.84	0.94	0.54	0.64	0.72	0.74	0.83	0.39	0.47	0.55	0.56	0.65
		PI	2.49	2.49	2.49	2.49	2.48	2.48	2.48	2.48	2.48	2.48	2.47	2.47	2.47	2.47	2.48	2.48	2.48	2.48	2.48	2.48
	17°F 10°C	TC	33508	33516	33927	34122	35221	35190	35193	35200	35201	35368	36312	36326	36350	36351	36361	38727	38715	38719	38727	38763
		S/T	0.79	0.89	1.00	1.00	1.00	0.64	0.74	0.83	0.85	0.95	0.55	0.65	0.73	0.75	0.85	0.39	0.47	0.55	0.57	0.66
		PI	2.45	2.45	2.45	2.45	2.45	2.45	2.45	2.45	2.45	2.45	2.45	2.45	2.45	2.45	2.45	2.47	2.47	2.47	2.47	2.47
	23°F 5°C	TC	35824	35874	36457	36636	37834	37663	37672	37677	37678	37901	38990	38989	39001	39003	39009	41504	41492	41493	41499	41527
		S/T	0.80	0.91	1.00	1.00	1.00	0.65	0.75	0.84	0.86	0.97	0.54	0.65	0.74	0.75	0.85	0.39	0.47	0.56	0.57	0.66
		PI	2.22	2.22	2.23	2.23	2.24	2.24	2.24	2.24	2.24	2.24	2.25	2.25	2.25	2.25	2.25	2.29	2.29	2.29	2.29	2.29
	35°F 1.7°C	TC	40967	40968	41047	41094	42150	42933	42927	42928	42930	42931	44312	44309	44305	44305	44310	46879	46868	46858	46864	46856
		S/T	0.75	0.85	0.93	0.94	1.00	0.62	0.71	0.79	0.80	0.89	0.53	0.62	0.69	0.71	0.80	0.39	0.46	0.53	0.54	0.63
		PI	1.68	1.68	1.68	1.68	1.73	1.78	1.78	1.78	1.78	1.78	1.85	1.85	1.85	1.85	1.85	2.01	2.01	2.01	2.01	2.01
	41°F 5°C	TC	40299	40299	40411	40465	41614	42223	42218	42219	42219	42256	43573	43569	43565	43566	43571	46082	46071	46061	46066	46060
		S/T	0.76	0.86	0.94	0.96	1.00	0.62	0.72	0.80	0.81	0.90	0.53	0.62	0.70	0.71	0.81	0.39	0.46	0.53	0.55	0.64
		PI	1.67	1.67	1.68	1.69	1.74	1.78	1.78	1.78	1.78	1.78	1.86	1.86	1.86	1.86	1.86	2.02	2.02	2.02	2.02	2.02
	47°F 8.3°C	TC	39626	39626	39779	39848	41074	41512	41506	41507	41507	41570	42834	42829	42826	42826	42829	45292	45280	45277	45275	45269
		S/T	0.77	0.87	0.95	0.97	1.00	0.63	0.72	0.81	0.82	0.91	0.53	0.63	0.71	0.72	0.82	0.39	0.46	0.54	0.55	0.64
		PI	1.67	1.67	1.68	1.68	1.75	1.78	1.78	1.78	1.78	1.78	1.86	1.86	1.86	1.86	1.86	2.03	2.03	2.03	2.03	2.03
	50°F 10°C	TC	38299	38925	40225	40455	42005	40549	40573	40705	40757	42054	42146	42200	42225	42227	42418	45182	45204	45314	45326	45387
		S/T	0.87	1.00	1.00	1.00	1.00	0.69	0.81	0.92	0.94	1.00	0.57	0.69	0.80	0.81	0.93	0.39	0.49	0.58	0.60	0.71
		PI	1.91	1.91	1.91	1.91	1.90	1.91	1.91	1.91	1.91	1.90	1.90	1.90	1.90	1.90	1.90	1.90	1.90	1.90	1.90	1.90
	59°F 15°C	TC	36524	37404	38720	38953	40520	38753	38770	38963	39038	40567	40362	40405	40422	40424	40691	43445	43456	43542	43551	43594
		S/T	0.88	1.00	1.00	1.00	1.00	0.70	0.83	0.94	0.97	1.00	0.58	0.71	0.81	0.83	0.96	0.39	0.50	0.59	0.61	0.73
		PI	2.01	2.02	2.02	2.02	2.03	2.02	2.02	2.02	2.02	2.03	2.03	2.03	2.03	2.03	2.03	2.04	2.04	2.04	2.04	2.04
	68°F 20°C	TC	34793	35916	37237	37472	39048	36968	36979	37269	37512	39091	38577	38608	38619	38620	39060	41655	41668	41735	41743	41773
		S/T	0.91	1.00	1.00	1.00	1.00	0.72	0.85	0.97	1.00	1.00	0.59	0.72	0.84	0.86	0.99	0.40	0.50	0.61	0.62	0.75
		PI	2.12	2.13	2.14	2.14	2.16	2.14	2.14	2.14	2.14	2.16	2.15	2.15	2.15	2.15	2.16	2.18	2.18	2.18	2.18	2.18
	77°F 25°C	TC	33006	34271	35600	35836	37420	35153	35169	35573	35878	37464	36757	36800	36817	36859	37498	39810	39846	39935	39945	39988
		S/T	0.92	1.00	1.00	1.00	1.00	0.72	0.87	0.99	1.00	1.00	0.59	0.73	0.85	0.86	1.00	0.40	0.51	0.61	0.63	0.76
		PI	2.25	2.26	2.27	2.27	2.28	2.26	2.26	2.27	2.27	2.28	2.28	2.28	2.28	2.28	2.28	2.30	2.30	2.30	2.30	2.30
	82°F 27.8°C	TC	32462	33838	35187	35427	37038	34605	34661	35230	35469	37079	36224	36272	36290	36347	37113	39291	39341	39439	39450	39497
		S/T	0.94	1.00	1.00	1.00	1.00	0.73	0.87	1.00	1.00	1.00	0.60	0.74	0.86	0.87	1.00	0.40	0.51	0.62	0.63	0.76
		PI	2.46	2.47	2.48	2.48	2.49	2.48	2.48	2.48	2.48	2.49	2.49	2.49	2.49	2.49	2.49	2.52	2.51	2.51	2.51	2.51
	86°F 30°C	TC	32562	34070	35452	35696	37360	34712	34784	35494	35739	37389	36368	36411	36468	36501	37424	39494	39551	39643	39653	39695
		S/T	0.95	1.00	1.00	1.00	1.00	0.74	0.88	1.00	1.00	1.00	0.60	0.75	0.86	0.88	1.00	0.40	0.51	0.62	0.64	0.77
		PI	2.80	2.81	2.83	2.83	2.85	2.82	2.82	2.83	2.83	2.85	2.84	2.84	2.84	2.84	2.85	2.87	2.87	2.87	2.87	2.87
	95°F 35°C	TC	33197	33256	33970	34170	35510	35321	35329	35341	35343	35583	36846	36849	36868	36871	36888	39776	39762	39766	39764	39794
		S/T	0.80	0.91	1.00	1.00	1.00	0.65	0.75	0.84	0.86	0.96	0.54	0.65	0.73	0.75	0.85	0.39	0.47	0.55	0.56	0.66
		PI	3.44	3.44	3.48	3.49	3.56	3.55	3.55	3.55	3.55	3.56	3.63	3.63	3.63	3.63	3.63	3.78	3.78	3.78	3.78	3.78
	104°F 40°C	TC	30510	30619	31501	31687	32944	32463	32473	32482	32483	32911	33865	33871	33889	33892	33902	36557	36543	36551	36544	36579
		S/T	0.82	0.94	1.00	1.00	1.00	0.66	0.77	0.86	0.88	1.00	0.55	0.66	0.75	0.77	0.87	0.39	0.47	0.56	0.58	0.67
		PI	3.74	3.74	3.79	3.81	3.88	3.85	3.85	3.85	3.85	3.88	3.94	3.94	3.94	3.94	3.94	4.10	4.10	4.10	4.10	4.10
	110°F 43°C	TC	28711	29488	30606	30805	32128	30671	30682	30816	30875	32163	32072	32091	32102	32102	32290	34765	34750	34784	34790	34816
		S/T	0.89	1.00	1.00	1.00	1.00	0.70	0.83	0.94	0.96	1.00	0.58	0.70	0.81	0.83	0.96	0.39	0.49	0.59	0.61	0.73
		PI	3.96	4.00	4.05	4.06	4.12	4.05	4.05	4.06	4.06	4.12	4.12	4.12	4.12	4.12	4.13	4.26	4.26	4.25	4.25	4.25
	115°F 46°C	TC	21894	22719	23611	23770	24829	23385	23391	23595	23800	24858	24501	24523	24530	24530	24881	26590	26578	26619	26623	26637
		S/T	0.92	1.00	1.00	1.00	1.00	0.72	0.86	0.98	1.00	1.00	0.59	0.73	0.84	0.86	1.00	0.40	0.50	0.61	0.63	0.75
		PI	3.20	3.23	3.27	3.28	3.32	3.26	3.26	3.27	3.28	3.32	3.32	3.32	3.32	3.32	3.32	3.41	3.41	3.40	3.40	3.40
	122°F 50°C	TC	13032	13746	14358	14467	15193	13636	13743	14374	14483	15209	14360	14359	14434	14477	15222	15716	15747	15755	15755	15746
		S/T	1.00	1.00	1.00	1.00	1.00	0.80	0.98	1.00	1.00	1.00	0.64	0.81	0.95	0.98	1.00	0.41	0.54	0.67	0.69	0.84
		PI	2.21	2.23	2.25	2.25	2.27	2.23	2.23	2.25	2.25	2.27	2.25	2.25	2.25	2.25	2.27	2.30	2.30	2.29	2.29	2.29

Table 49 – Air Handler 45MBAAQ, Cooling Performance (33K HH) (Continued)

Airflow CFM	Out-door DB	ID WB	60.8°F (16.0°C)					64.4°F (16.0°C)					67.0°F (19.4°C)					71.6°F (22.0°C)				
		ID DB	73.4°F 23.0°C	77.0°F 25.0°C	80.0°F 26.7°C	80.6°F 27.0°C	84.2°F 29.0°C	73.4°F 23.0°C	77.0°F 25.0°C	80.0°F 26.7°C	80.6°F 27.0°C	84.2°F 29.0°C	73.4°F 23.0°C	77.0°F 25.0°C	80.0°F 26.7°C	80.6°F 27.0°C	84.2°F 29.0°C	73.4°F 23.0°C	77.0°F 25.0°C	80.0°F 26.7°C	80.6°F 27.0°C	84.2°F 29.0°C
1188	-22°F 30°C	TC	29249	29236	29653	29776	30595	30517	30492	30473	30470	30445	31430	31390	31360	31356	31326	33152	33143	33075	33063	32993
		S/T	0.80	0.91	0.99	0.99	0.99	0.64	0.75	0.84	0.86	0.97	0.55	0.65	0.74	0.75	0.86	0.39	0.47	0.55	0.57	0.67
		PI	2.43	2.44	2.43	2.43	2.42	2.42	2.42	2.42	2.42	2.42	2.42	2.42	2.42	2.42	2.42	2.43	2.43	2.43	2.43	2.43
	-13°F 25°C	TC	31687	31672	32124	32257	33145	33060	33033	33012	33009	32982	34049	34006	33974	33969	33936	35915	35905	35831	35818	35742
		S/T	0.80	0.91	1.00	1.00	1.00	0.65	0.75	0.85	0.86	0.97	0.55	0.65	0.74	0.76	0.86	0.39	0.47	0.56	0.57	0.67
		PI	2.52	2.53	2.52	2.52	2.51	2.51	2.51	2.51	2.51	2.51	2.51	2.51	2.51	2.51	2.51	2.52	2.52	2.52	2.52	2.52
	-4°F 20°C	TC	34124	34108	34595	34738	35694	35603	35574	35552	35548	35519	36668	36622	36587	36582	36547	38678	38667	38588	38573	38492
		S/T	0.80	0.92	1.00	1.00	1.00	0.65	0.76	0.85	0.87	0.98	0.55	0.65	0.74	0.76	0.86	0.39	0.48	0.56	0.57	0.67
		PI	2.61	2.62	2.61	2.61	2.60	2.60	2.60	2.60	2.60	2.60	2.60	2.60	2.60	2.60	2.60	2.61	2.61	2.61	2.61	2.61
	0°F 17.8°C	TC	35256	35236	35890	36039	37029	36769	36728	36699	36695	37064	37849	37796	37749	37743	37725	39885	39875	39872	39878	39903
		S/T	0.81	0.93	1.00	1.00	1.00	0.66	0.77	0.86	0.88	1.00	0.55	0.66	0.75	0.77	0.87	0.39	0.48	0.57	0.58	0.68
		PI	2.64	2.64	2.64	2.64	2.64	2.63	2.63	2.64	2.64	2.64	2.64	2.64	2.64	2.64	2.64	2.67	2.67	2.67	2.67	2.67
	5°F 15°C	TC	36267	36392	37224	37396	38548	37968	37978	37980	38019	38586	39182	39192	39200	39202	39254	41481	41468	41490	41494	41512
		S/T	0.82	0.94	1.00	1.00	1.00	0.66	0.78	0.87	0.88	1.00	0.56	0.67	0.76	0.78	0.88	0.39	0.48	0.57	0.59	0.69
		PI	2.66	2.66	2.66	2.66	2.68	2.67	2.67	2.67	2.67	2.68	2.69	2.69	2.69	2.69	2.69	2.75	2.75	2.75	2.75	2.75
	14°F 10°C	TC	35875	35857	36589	36760	37900	37656	37623	37597	37593	37945	38946	38897	38858	38851	38812	41412	41399	41320	41305	41217
		S/T	0.81	0.93	1.00	1.00	1.00	0.65	0.76	0.86	0.87	1.00	0.55	0.66	0.75	0.76	0.87	0.39	0.48	0.56	0.57	0.67
		PI	2.62	2.62	2.62	2.62	2.61	2.61	2.61	2.61	2.61	2.61	2.61	2.61	2.61	2.61	2.61	2.62	2.62	2.62	2.62	2.62
	17°F 10°C	TC	35661	35777	36604	36782	37977	37436	37451	37458	37489	38018	38713	38728	38743	38745	38793	41173	41161	41155	41163	41197
		S/T	0.82	0.93	1.00	1.00	1.00	0.66	0.77	0.87	0.88	1.00	0.55	0.66	0.76	0.77	0.87	0.39	0.48	0.57	0.58	0.68
		PI	2.58	2.58	2.58	2.58	2.58	2.58	2.58	2.58	2.58	2.58	2.58	2.59	2.59	2.59	2.59	2.61	2.61	2.61	2.61	2.61
	23°F 5°C	TC	38224	38388	39381	39576	40880	40159	40171	40176	40229	40924	41545	41559	41570	41571	41638	44174	44161	44192	44198	44224
		S/T	0.83	0.95	1.00	1.00	1.00	0.66	0.78	0.88	0.89	1.00	0.56	0.67	0.76	0.78	0.89	0.39	0.48	0.57	0.59	0.69
		PI	2.34	2.34	2.35	2.35	2.37	2.36	2.36	2.36	2.36	2.37	2.37	2.38	2.38	2.38	2.38	2.42	2.42	2.42	2.42	2.42
	35°F 1.7°C	TC	43745	43746	44003	44126	45549	45789	45788	45792	45792	45914	47223	47220	47222	47223	47228	49882	49870	49868	49865	49870
		S/T	0.78	0.88	0.97	0.99	1.00	0.63	0.73	0.82	0.83	0.93	0.54	0.63	0.72	0.73	0.83	0.39	0.46	0.54	0.56	0.65
		PI	1.77	1.77	1.78	1.79	1.86	1.87	1.87	1.87	1.87	1.88	1.95	1.95	1.96	1.96	1.96	2.13	2.12	2.12	2.12	2.12
	41°F 5°C	TC	43028	43029	43371	43673	44964	45030	45029	45031	45031	45189	46434	46431	46434	46435	46438	49040	49028	49025	49022	49028
		S/T	0.78	0.89	0.98	1.00	1.00	0.64	0.74	0.83	0.84	0.94	0.54	0.64	0.72	0.74	0.84	0.39	0.47	0.55	0.56	0.66
		PI	1.76	1.76	1.78	1.80	1.87	1.88	1.88	1.88	1.88	1.88	1.96	1.96	1.96	1.96	1.96	2.14	2.14	2.14	2.14	2.14
	47°F 8.3°C	TC	42310	42338	42906	43098	44373	44272	44270	44271	44271	44476	45647	45643	45646	45645	45645	48202	48190	48186	48184	48189
		S/T	0.79	0.90	1.00	1.00	1.00	0.64	0.75	0.84	0.85	0.96	0.54	0.65	0.73	0.75	0.85	0.39	0.47	0.55	0.57	0.67
		PI	1.76	1.77	1.80	1.81	1.89	1.88	1.88	1.88	1.88	1.89	1.97	1.97	1.97	1.97	1.97	2.14	2.14	2.14	2.14	2.14
	50°F 10°C	TC	40926	42053	43472	43724	45419	43237	43260	43559	43696	45462	44923	44982	45005	45008	45441	48020	48146	48270	48285	48345
		S/T	0.90	1.00	1.00	1.00	1.00	0.71	0.85	0.96	0.99	1.00	0.59	0.72	0.83	0.85	0.99	0.40	0.50	0.60	0.62	0.74
		PI	2.01	2.01	2.01	2.01	2.01	2.01	2.01	2.01	2.01	2.01	2.01	2.01	2.01	2.01	2.01	2.01	2.01	2.01	2.01	2.01
	59°F 15°C	TC	39054	40424	41859	42113	43827	41321	41377	41847	42159	43870	43025	43069	43084	43147	43907	46201	46293	46386	46396	46435
		S/T	0.92	1.00	1.00	1.00	1.00	0.73	0.86	1.00	1.00	1.00	0.60	0.73	0.85	0.86	1.00	0.40	0.51	0.61	0.63	0.76
		PI	2.13	2.13	2.14	2.14	2.14	2.14	2.13	2.14	2.14	2.14	2.14	2.14	2.14	2.14	2.14	2.16	2.16	2.15	2.15	2.15
	68°F 20°C	TC	37176	38762	40200	40456	42172	39356	39445	40244	40499	42214	41058	41089	41162	41199	42249	44240	44322	44392	44399	44422
		S/T	0.95	1.00	1.00	1.00	1.00	0.74	0.89	1.00	1.00	1.00	0.61	0.75	0.87	0.89	1.00	0.40	0.51	0.63	0.65	0.78
		PI	2.24	2.25	2.26	2.27	2.28	2.26	2.26	2.26	2.27	2.28	2.27	2.27	2.27	2.27	2.28	2.30	2.30	2.30	2.30	2.30
	77°F 25°C	TC	35282	36980	38428	38684	40412	37403	37522	38470	38727	40453	39097	39141	39241	39285	40487	42227	42355	42453	42463	42503
		S/T	0.97	1.00	1.00	1.00	1.00	0.75	0.90	1.00	1.00	1.00	0.61	0.76	0.88	0.90	1.00	0.40	0.52	0.63	0.65	0.79
		PI	2.37	2.39	2.40	2.40	2.41	2.39	2.39	2.40	2.40	2.41	2.40	2.40	2.40	2.40	2.41	2.43	2.43	2.43	2.43	2.43
	82°F 27.8°C	TC	34727	36499	37971	38229	39980	36799	36941	38005	38272	40021	38511	38560	38680	38727	40057	41639	41795	41904	41915	41961
		S/T	0.99	1.00	1.00	1.00	1.00	0.76	0.91	1.00	1.00	1.00	0.62	0.77	0.89	0.92	1.00	0.40	0.52	0.64	0.66	0.80
		PI	2.60	2.61	2.62	2.62	2.64	2.61	2.61	2.62	2.62	2.64	2.63	2.63	2.63	2.63	2.64	2.66	2.65	2.65	2.65	2.65
	86°F 30°C	TC	35021	36769	38273	38540	40335	36933	37103	38316	38584	40377	38683	38727	38869	38925	40412	41879	42040	42140	42150	42190
		S/T	1.00	1.00	1.00	1.00	1.00	0.77	0.93	1.00	1.00	1.00	0.62	0.78	0.91	0.93	1.00	0.40	0.52	0.64	0.66	0.81
		PI	2.96	2.98	2.99	2.99	3.01	2.98	2.98	2.99	2.99	3.01	3.00	3.00	3.00	3.00	3.01	3.04	3.03	3.03	3.03	3.03
	95°F 35°C	TC	35424	35615	36766	36984	38446	37648	37670	37682	37726	38494	39264	39272	39296	39300	39365	42308	42292	42301	42313	42370
		S/T	0.83	0.95	1.00	1.00	1.00	0.66	0.78	0.88	0.89	1.00	0.56	0.67	0.76	0.78	0.88	0.39	0.48	0.57	0.58	0.68
		PI	3.63	3.64	3.70	3.71	3.78	3.74	3.74	3.74	3.75	3.78	3.83	3.83	3.83	3.83	3.83	3.99	3.99	3.98	3.99	3.99
	104°F 40°C	TC	32559	32857	34094	34299	35667	34610	34630	34691	34728	35711	36087	36102	36121	36122	36225	38896	38882	38900	38913	38954
		S/T	0.85	0.98	1.00	1.00	1.00	0.68	0.80	0.90	0.92	1.00	0.56	0.68	0.78	0.80	0.91	0.39	0.48	0.58	0.59	0.70
		PI	3.95	3.96	4.03	4.05	4.13	4.07	4.07	4.07	4.07	4.13	4.16	4.15	4.15	4.15	4.16	4.33	4.32	4.32	4.32	4.32
	110°F 43°C	TC	30722	31902	33119	33334	34778	32708	32718	33083	33373	34814	34180	34207	34216	34241	34844	36996	36998	37056	37062	37083
		S/T	0.92	1.00	1.00	1.00	1.00	0.72	0.87	0.99	1.00	1.00	0.60	0.73	0.85	0.86	1.00	0.40	0.51	0.61	0.63	0.76
		PI	4.18	4.24	4.30	4.31	4.38	4.28	4.28	4.29	4.31	4.38	4.35	4.35	4.35	4.35	4.38	4.50	4.49	4.49	4.49	4.49
	115°F 46°C	TC	23444	24573	25545	25735	26868	24931	24981	25574	25767	26896	26094	26109	26145	26171	26919	28293	28314	28353	28357	28366
		S/T	0.96	1.00	1.00	1.00	1.00	0.75	0.89	1.00	1.00	1.00	0.61	0.75	0.87	0.90	1.00	0.40	0.52	0.63	0.65	0.78
		PI	3.39	3.44	3.48	3.49	3.54	3.45	3.45	3.48	3.50	3.54	3.51	3.51	3.50	3.51	3.54	3.61	3.61	3.60	3.60	3.60
	122°F 50°C	TC	13930	14698	15356	15471	16252	14374	14714	15374	15488	16268	15138	15133	15385	15501	16278	16529	16593	16597	16595	16617
		S/T	1.00	1.00	1.00	1.00	1.00	0.84	1.00	1.00	1.00	1.00	0.67	0.85	1.00	1.00	1.00	0.41	0.55	0.69	0.72	0.88
		PI	2.34	2.36	2.38	2.38	2.40	2.35	2.36	2.38	2.38	2.40	2.37	2.37	2.38	2.38	2.40	2.43	2.42	2.41	2.41	2.41

NOTE: Values in gray are extrapolated based on tested performance.

Table 50 – Air Handler 45MBAAQ, Heating Performance (33K HH)

AIRFLOW (CFM)	OUTDOOR DB	HEATING PERFORMANCE AT INDOOR DRY BULB TEMPERATURE									
		TC: Total Heating Capacity (BTU/hr)					PI: Power Input (kW)				
		Indoor Conditions (DB)					Indoor Conditions (DB)				
		60.8°F (16.0°C)	68°F (20.0°C)	70°F (21.1°C)	71.6°F (22.0°C)	75.2°F (24.0°C)	60.8°F (16.0°C)	68°F (20.0°C)	70°F (21.1°C)	71.6°F (22.0°C)	75.2°F (24.0°C)
865	-22°F (-30.0°C)	17372	17025	16940	17006	16853	3.92	3.95	3.96	3.97	3.98
	-13°F (-25.0°C)	21101	20679	20576	19862	19683	4.15	4.18	4.19	4.20	4.21
	-4°F (-20.0°C)	25361	24854	24730	23871	23656	4.34	4.38	4.39	4.40	4.41
	0°F (-17.8°C)	27575	27024	26889	25955	25722	4.47	4.50	4.51	4.52	4.54
	5°F (-15.0°C)	30343	29736	29588	28561	28304	4.63	4.66	4.67	4.68	4.70
	14°F (-10.0°C)	28848	28271	28129	27153	26909	3.84	3.87	3.88	3.89	3.90
	17°F (-8.3°C)	28349	27782	27643	26684	26444	3.58	3.61	3.61	3.62	3.64
	22°F (-5.6°C)	29658	29065	28920	27916	27665	3.56	3.59	3.60	3.61	3.62
	27°F (-2.8°C)	30968	30348	30197	29148	28886	3.55	3.58	3.58	3.59	3.60
	32°F (0.0°C)	32277	31631	31473	30381	30107	3.53	3.56	3.57	3.57	3.59
	35°F (1.7°C)	33062	32401	32239	31120	30840	3.52	3.55	3.56	3.56	3.58
	37°F (2.8°C)	33444	32775	32612	31480	31196	3.53	3.56	3.57	3.58	3.59
	42°F (5.6°C)	34399	33711	33543	32378	32087	3.57	3.60	3.60	3.61	3.63
	44.6°F (7.0°C)	34781	34086	33915	32738	32443	3.58	3.61	3.62	3.63	3.64
	47°F (8.3°C)	35354	34647	34474	33277	32978	3.60	3.63	3.64	3.65	3.66
	52°F (11.1°C)	30782	30167	30016	28974	28713	3.09	3.12	3.12	3.13	3.14
	57F (13.9°C)	26211	25687	25558	24671	24449	2.58	2.60	2.61	2.62	2.63
	59°F (15.0°C)	24382	23894	23775	22950	22743	2.38	2.40	2.40	2.41	2.42
	62°F (16.7°C)	21639	21206	21100	20368	20185	2.08	2.09	2.10	2.10	2.11
	64.4°F (18.0°C)	19445	19056	18961	18302	18138	1.83	1.85	1.85	1.85	1.86
	69.8°F (21.0°C)	14507	14217	14146	13655	13532	1.28	1.29	1.29	1.30	1.30
	75.2°F (24.0°C)	9570	9379	9332	9008	8927	0.73	0.74	0.74	0.74	0.74
971	-22°F (-30.0°C)	18883	18505	18413	18412	18246	3.96	3.99	4.00	4.01	4.02
	-13°F (-25.0°C)	22491	22041	21931	21504	21310	4.19	4.22	4.23	4.24	4.26
	-4°F (-20.0°C)	27031	26490	26358	25845	25612	4.39	4.42	4.43	4.44	4.46
	0°F (-17.8°C)	29391	28803	28659	28101	27848	4.51	4.55	4.56	4.57	4.59
	5°F (-15.0°C)	32341	31694	31536	30922	30643	4.67	4.71	4.72	4.73	4.75
	14°F (-10.0°C)	30747	30132	29982	29398	29133	3.88	3.91	3.92	3.93	3.94
	17°F (-8.3°C)	30216	29612	29464	28890	28630	3.61	3.64	3.65	3.66	3.67
	22°F (-5.6°C)	31611	30979	30824	30224	29952	3.60	3.63	3.63	3.64	3.66
	27°F (-2.8°C)	33007	32347	32185	31558	31274	3.58	3.61	3.62	3.63	3.64
	32°F (0.0°C)	34402	33714	33546	32892	32596	3.57	3.60	3.60	3.61	3.62
	35°F (1.7°C)	35240	34535	34362	33693	33390	3.56	3.59	3.59	3.60	3.61
	37°F (2.8°C)	35647	34934	34759	34082	33775	3.57	3.60	3.61	3.61	3.63
	42°F (5.6°C)	36664	35931	35751	35055	34740	3.60	3.63	3.64	3.65	3.66
	44.6°F (7.0°C)	37072	36330	36148	35444	35125	3.62	3.65	3.65	3.66	3.68
	47°F (8.3°C)	37682	36929	36744	36028	35704	3.64	3.67	3.68	3.68	3.70
	52°F (11.1°C)	32809	32153	31993	31369	31087	3.12	3.15	3.16	3.16	3.17
	57F (13.9°C)	27937	27378	27241	26711	26470	2.61	2.63	2.64	2.64	2.65
	59°F (15.0°C)	25988	25468	25341	24847	24623	2.40	2.42	2.43	2.43	2.44
	62°F (16.7°C)	23064	22603	22490	22052	21853	2.10	2.11	2.12	2.12	2.13
	64.4°F (18.0°C)	20725	20311	20209	19816	19637	1.85	1.86	1.87	1.87	1.88
	69.8°F (21.0°C)	15463	15153	15078	14784	14651	1.29	1.30	1.31	1.31	1.31
	75.2°F (24.0°C)	10200	9996	9946	9752	9665	0.74	0.74	0.75	0.75	0.75

Table 50 – Air Handler 45MBAAQ, Heating Performance (33K HH) (Continued)

AIRFLOW (CFM)	OUTDOOR DB	HEATING PERFORMANCE AT INDOOR DRY BULB TEMPERATURE									
		TC: Total Heating Capacity (BTU/hr)					PI: Power Input (kW)				
		Indoor Conditions (DB)					Indoor Conditions (DB)				
		60.8°F (16.0°C)	68°F (20.0°C)	70°F (21.1°C)	71.6°F (22.0°C)	75.2°F (24.0°C)	60.8°F (16.0°C)	68°F (20.0°C)	70°F (21.1°C)	71.6°F (22.0°C)	75.2°F (24.0°C)
1082	-22°F (-30.0°C)	20525	20114	20014	19934	19754	4.00	4.03	4.04	4.05	4.06
	-13°F (-25.0°C)	23972	23493	23375	23282	23072	4.23	4.26	4.27	4.28	4.30
	-4°F (-20.0°C)	28811	28235	28094	27981	27730	4.43	4.47	4.48	4.48	4.50
	0°F (-17.8°C)	31327	30700	30547	30424	30151	4.56	4.60	4.61	4.61	4.63
	5°F (-15.0°C)	34471	33781	33613	33478	33177	4.72	4.76	4.77	4.78	4.80
	14°F (-10.0°C)	32772	32117	31956	31828	31542	3.92	3.95	3.96	3.97	3.98
	17°F (-8.3°C)	32206	31562	31404	31278	30997	3.65	3.68	3.69	3.70	3.71
	22°F (-5.6°C)	33693	33019	32854	32723	32428	3.63	3.66	3.67	3.68	3.69
	27°F (-2.8°C)	35180	34477	34304	34167	33860	3.62	3.65	3.66	3.66	3.68
	32°F (0.0°C)	36668	35934	35755	35612	35291	3.60	3.63	3.64	3.65	3.66
	35°F (1.7°C)	37560	36809	36625	36478	36150	3.59	3.62	3.63	3.64	3.65
	37°F (2.8°C)	37994	37234	37048	36900	36568	3.61	3.64	3.64	3.65	3.67
	42°F (5.6°C)	39079	38297	38106	37953	37612	3.64	3.67	3.68	3.69	3.70
	44.6°F (7.0°C)	39513	38722	38529	38375	38029	3.65	3.68	3.69	3.70	3.71
	47°F (8.3°C)	40164	39360	39163	39007	38656	3.68	3.71	3.71	3.72	3.73
	52°F (11.1°C)	34970	34271	34099	33963	33657	3.16	3.18	3.19	3.19	3.21
	57F (13.9°C)	29776	29181	29035	28919	28659	2.64	2.66	2.66	2.67	2.68
	59°F (15.0°C)	27699	27145	27009	26901	26659	2.43	2.45	2.45	2.46	2.47
	62°F (16.7°C)	24583	24091	23971	23875	23660	2.12	2.13	2.14	2.14	2.15
	64.4°F (18.0°C)	22090	21648	21540	21454	21261	1.87	1.88	1.89	1.89	1.90
	69.8°F (21.0°C)	16481	16151	16071	16006	15862	1.31	1.32	1.32	1.32	1.33
	75.2°F (24.0°C)	10872	10654	10601	10559	10464	0.75	0.75	0.75	0.75	0.76
1188	-22°F (-30.0°C)	21877	21439	21332	21246	21055	4.04	4.07	4.08	4.09	4.10
	-13°F (-25.0°C)	25551	25040	24914	24815	24591	4.27	4.31	4.32	4.32	4.34
	-4°F (-20.0°C)	30708	30094	29944	29824	29556	4.48	4.51	4.52	4.53	4.55
	0°F (-17.8°C)	33389	32722	32558	32428	32136	4.61	4.64	4.65	4.66	4.68
	5°F (-15.0°C)	36741	36006	35826	35683	35362	4.77	4.81	4.82	4.82	4.84
	14°F (-10.0°C)	34930	34231	34060	33924	33619	3.96	3.99	4.00	4.01	4.02
	17°F (-8.3°C)	34326	33640	33472	33338	33038	3.69	3.72	3.73	3.73	3.75
	22°F (-5.6°C)	35912	35194	35018	34877	34564	3.67	3.70	3.71	3.72	3.73
	27°F (-2.8°C)	37497	36747	36563	36417	36089	3.66	3.68	3.69	3.70	3.71
	32°F (0.0°C)	39082	38301	38109	37957	37615	3.64	3.67	3.68	3.68	3.70
	35°F (1.7°C)	40034	39233	39037	38881	38531	3.63	3.66	3.67	3.67	3.69
	37°F (2.8°C)	40496	39686	39488	39330	38976	3.64	3.67	3.68	3.69	3.70
	42°F (5.6°C)	41652	40819	40615	40453	40088	3.68	3.71	3.72	3.72	3.74
	44.6°F (7.0°C)	42115	41272	41066	40902	40534	3.69	3.72	3.73	3.74	3.75
	47°F (8.3°C)	42808	41952	41742	41575	41201	3.71	3.74	3.75	3.76	3.77
	52°F (11.1°C)	37273	36527	36345	36199	35874	3.19	3.21	3.22	3.23	3.24
	57F (13.9°C)	31737	31102	30947	30823	30546	2.66	2.68	2.69	2.70	2.71
	59°F (15.0°C)	29523	28933	28788	28673	28415	2.45	2.47	2.48	2.48	2.49
	62°F (16.7°C)	26202	25678	25549	25447	25218	2.14	2.16	2.16	2.16	2.17
	64.4°F (18.0°C)	23545	23074	22958	22866	22661	1.89	1.90	1.91	1.91	1.92
	69.8°F (21.0°C)	17566	17215	17129	17060	16907	1.32	1.33	1.33	1.34	1.34
	75.2°F (24.0°C)	11588	11356	11299	11254	11153	0.75	0.76	0.76	0.76	0.77

NOTE: Values in gray are extrapolated based on tested performance.

HIGH STATIC SLIM DUCT (45MBDAQ)

Table 51 – High Static Slim Duct 45MBDAQ, Cooling Performance (9K HH)

Airflow CFM	Out-door DB	ID WB	60.8°F (16.0°C)					64.4°F (16.0°C)					67.0°F (19.4°C)					71.6°F (22.0°C)				
		ID DB	73.4°F 23.0°C	77.0°F 25.0°C	80.0°F 26.7°C	80.6°F 27.0°C	84.2°F 29.0°C	73.4°F 23.0°C	77.0°F 25.0°C	80.0°F 26.7°C	80.6°F 27.0°C	84.2°F 29.0°C	73.4°F 23.0°C	77.0°F 25.0°C	80.0°F 26.7°C	80.6°F 27.0°C	84.2°F 29.0°C	73.4°F 23.0°C	77.0°F 25.0°C	80.0°F 26.7°C	80.6°F 27.0°C	84.2°F 29.0°C
1088	-22°F 30°C	TC	6178	6177	6176	6176	6175	6466	6464	6463	6463	6461	6669	6668	6666	6666	6664	7052	7050	7048	7048	7046
		S/T	0.71	0.80	0.87	0.88	0.96	0.59	0.67	0.74	0.75	0.83	0.51	0.59	0.66	0.67	0.74	0.38	0.46	0.51	0.52	0.59
		PI	0.34	0.34	0.34	0.34	0.34	0.34	0.34	0.34	0.34	0.34	0.34	0.34	0.34	0.34	0.34	0.33	0.33	0.33	0.33	0.33
	-13°F 25°C	TC	6693	6692	6691	6691	6690	7004	7002	7001	7001	7000	7225	7223	7222	7221	7220	7640	7638	7636	7635	7633
		S/T	0.72	0.80	0.87	0.88	0.97	0.59	0.67	0.74	0.76	0.83	0.51	0.59	0.66	0.67	0.75	0.38	0.46	0.51	0.52	0.60
		PI	0.35	0.35	0.35	0.35	0.35	0.35	0.35	0.35	0.35	0.35	0.35	0.35	0.35	0.35	0.35	0.35	0.35	0.35	0.35	0.35
	-4°F 20°C	TC	7208	7207	7206	7206	7204	7543	7541	7540	7540	7538	7781	7779	7777	7777	7775	8227	8225	8223	8223	8220
		S/T	0.72	0.80	0.88	0.89	0.97	0.60	0.68	0.75	0.76	0.84	0.52	0.59	0.66	0.67	0.75	0.39	0.47	0.51	0.52	0.60
		PI	0.37	0.37	0.37	0.37	0.37	0.36	0.36	0.36	0.36	0.36	0.36	0.36	0.36	0.36	0.36	0.36	0.36	0.36	0.36	0.36
	0°F 17.8°C	TC	7442	7441	7440	7439	7437	7785	7784	7782	7782	7780	8028	8026	8024	8024	8021	8481	8479	8477	8477	8474
		S/T	0.72	0.81	0.88	0.90	0.98	0.60	0.68	0.75	0.76	0.85	0.52	0.60	0.67	0.68	0.76	0.39	0.47	0.52	0.53	0.60
		PI	0.37	0.37	0.37	0.37	0.37	0.37	0.37	0.37	0.37	0.37	0.37	0.37	0.37	0.37	0.37	0.37	0.37	0.37	0.37	0.37
	5°F 15°C	TC	7676	7676	7676	7676	7790	8059	8057	8057	8057	8058	8334	8334	8333	8333	8333	8863	8860	8858	8858	8858
		S/T	0.73	0.82	0.90	0.91	1.00	0.60	0.69	0.76	0.77	0.86	0.52	0.60	0.67	0.68	0.77	0.39	0.47	0.52	0.53	0.61
		PI	0.37	0.37	0.37	0.37	0.37	0.37	0.37	0.37	0.37	0.37	0.37	0.37	0.37	0.37	0.37	0.38	0.38	0.38	0.38	0.38
	14°F 10°C	TC	7096	7095	7094	7094	7128	7468	7466	7465	7465	7464	7734	7732	7730	7730	7729	8240	8237	8235	8235	8232
		S/T	0.73	0.81	0.89	0.90	0.99	0.60	0.68	0.75	0.76	0.85	0.52	0.60	0.66	0.68	0.76	0.39	0.47	0.51	0.53	0.60
		PI	0.42	0.42	0.42	0.42	0.41	0.41	0.41	0.41	0.41	0.41	0.41	0.41	0.41	0.41	0.41	0.41	0.41	0.41	0.41	0.41
	17°F 10°C	TC	6909	6907	6906	6906	7005	7271	7269	7268	7267	7267	7531	7531	7530	7530	7531	8040	8037	8035	8035	8036
		S/T	0.73	0.82	0.89	0.91	1.00	0.60	0.69	0.76	0.77	0.85	0.52	0.60	0.67	0.68	0.76	0.39	0.47	0.52	0.53	0.61
		PI	0.43	0.43	0.43	0.43	0.43	0.42	0.42	0.42	0.42	0.42	0.42	0.42	0.42	0.42	0.42	0.42	0.42	0.42	0.42	0.42
	23°F 5°C	TC	7241	7241	7241	7246	7378	7631	7629	7629	7629	7630	7911	7910	7909	7909	7910	8450	8448	8446	8445	8446
		S/T	0.74	0.83	0.90	0.91	1.00	0.61	0.69	0.77	0.78	0.86	0.52	0.60	0.67	0.69	0.77	0.39	0.47	0.52	0.53	0.61
		PI	0.43	0.43	0.43	0.43	0.43	0.43	0.43	0.43	0.43	0.43	0.43	0.43	0.43	0.43	0.43	0.44	0.44	0.44	0.44	0.44
	35°F 1.7°C	TC	7966	7966	7965	7965	7976	8379	8378	8377	8377	8376	8671	8669	8668	8668	8667	9217	9215	9213	9213	9212
		S/T	0.70	0.78	0.85	0.86	0.93	0.59	0.66	0.72	0.74	0.81	0.51	0.58	0.64	0.65	0.73	0.39	0.46	0.50	0.51	0.58
		PI	0.41	0.41	0.41	0.41	0.42	0.44	0.44	0.44	0.44	0.44	0.46	0.46	0.46	0.46	0.46	0.49	0.49	0.49	0.49	0.49
	41°F 5°C	TC	7764	7763	7763	7763	7781	8163	8163	8161	8161	8161	8445	8444	8443	8443	8442	8974	8972	8970	8970	8969
		S/T	0.71	0.79	0.86	0.87	0.95	0.59	0.67	0.73	0.74	0.82	0.51	0.59	0.65	0.66	0.73	0.39	0.46	0.51	0.52	0.59
		PI	0.41	0.41	0.41	0.41	0.41	0.44	0.44	0.44	0.44	0.44	0.46	0.46	0.46	0.46	0.46	0.50	0.50	0.50	0.50	0.50
	47°F 8.3°C	TC	7561	7560	7560	7559	7586	7947	7946	7945	7945	7944	8220	8218	8218	8217	8216	8731	8729	8727	8727	8726
		S/T	0.71	0.80	0.87	0.88	0.96	0.59	0.67	0.74	0.75	0.83	0.51	0.59	0.65	0.66	0.74	0.39	0.46	0.51	0.52	0.59
		PI	0.41	0.41	0.41	0.41	0.41	0.44	0.44	0.44	0.44	0.44	0.46	0.46	0.46	0.46	0.46	0.50	0.50	0.50	0.50	0.50
	50°F 10°C	TC	7432	7433	7502	7563	7843	7882	7883	7886	7886	7915	8208	8209	8212	8213	8216	8840	8837	8838	8837	8845
		S/T	0.79	0.89	0.99	1.00	1.00	0.64	0.74	0.82	0.84	0.94	0.54	0.64	0.72	0.73	0.83	0.39	0.46	0.54	0.56	0.65
		PI	0.46	0.46	0.46	0.46	0.46	0.46	0.46	0.46	0.46	0.46	0.46	0.46	0.46	0.46	0.46	0.46	0.46	0.46	0.46	0.46
	59°F 15°C	TC	7381	7393	7538	7582	7879	7851	7852	7854	7854	7902	8194	8192	8196	8196	8198	8853	8849	8850	8850	8856
		S/T	0.80	0.91	1.00	1.00	1.00	0.65	0.75	0.84	0.86	0.96	0.54	0.65	0.73	0.75	0.85	0.39	0.47	0.55	0.56	0.66
		PI	0.45	0.45	0.45	0.45	0.45	0.45	0.45	0.45	0.45	0.45	0.45	0.45	0.45	0.45	0.45	0.45	0.45	0.45	0.45	0.45
	68°F 20°C	TC	7335	7359	7567	7613	7925	7822	7824	7825	7825	7919	8177	8176	8179	8179	8181	8861	8858	8858	8857	8864
		S/T	0.82	0.94	1.00	1.00	1.00	0.66	0.77	0.86	0.88	1.00	0.55	0.66	0.75	0.77	0.87	0.39	0.47	0.56	0.57	0.67
		PI	0.44	0.44	0.44	0.44	0.44	0.44	0.44	0.44	0.44	0.44	0.44	0.44	0.44	0.44	0.44	0.45	0.45	0.45	0.45	0.45
	77°F 25°C	TC	7277	7313	7564	7613	7941	7786	7789	7791	7798	7953	8158	8158	8162	8163	8173	8875	8871	8872	8872	8882
		S/T	0.83	0.96	1.00	1.00	1.00	0.66	0.78	0.88	0.89	1.00	0.55	0.67	0.76	0.78	0.88	0.39	0.48	0.56	0.58	0.68
		PI	0.43	0.43	0.43	0.43	0.43	0.43	0.43	0.43	0.43	0.43	0.44	0.44	0.44	0.44	0.44	0.44	0.44	0.44	0.44	0.44
	82°F 27.8°C	TC	7343	7390	7673	7724	8065	7870	7873	7880	7887	8077	8255	8256	8261	8261	8275	8998	8994	8995	8996	9008
		S/T	0.84	0.97	1.00	1.00	1.00	0.67	0.79	0.88	0.90	1.00	0.56	0.67	0.77	0.78	0.89	0.39	0.48	0.57	0.58	0.68
		PI	0.49	0.49	0.49	0.49	0.49	0.49	0.49	0.49	0.49	0.49	0.50	0.50	0.50	0.50	0.50	0.50	0.50	0.50	0.50	0.50
	86°F 30°C	TC	7519	7584	7900	7954	8311	8068	8072	8083	8091	8323	8469	8471	8475	8475	8495	9243	9238	9240	9242	9253
		S/T	0.85	0.98	1.00	1.00	1.00	0.67	0.80	0.89	0.91	1.00	0.56	0.68	0.77	0.79	0.90	0.39	0.48	0.57	0.59	0.69
		PI	0.62	0.62	0.62	0.62	0.62	0.62	0.62	0.62	0.62	0.62	0.63	0.63	0.63	0.63	0.63	0.63	0.63	0.63	0.63	0.63
	95°F 35°C	TC	8034	8034	8035	8044	8250	8572	8570	8569	8569	8571	8960	8959	8957	8957	8957	9710	9706	9704	9703	9703
		S/T	0.74	0.83	0.91	0.92	1.00	0.61	0.69	0.77	0.78	0.87	0.52	0.60	0.67	0.69	0.77	0.39	0.47	0.52	0.53	0.61
		PI	0.87	0.87	0.87	0.87	0.88	0.90	0.90	0.90	0.90	0.90	0.92	0.92	0.92	0.92	0.92	0.95	0.95	0.95	0.95	0.95
	104°F 40°C	TC	7276	7276	7289	7299	7543	7762	7760	7760	7760	7762	8113	8112	8111	8111	8112	8790	8787	8785	8784	8784
		S/T	0.75	0.85	0.93	0.95	1.00	0.61	0.71	0.78	0.80	0.89	0.52	0.61	0.69	0.70	0.79	0.39	0.45	0.52	0.54	0.62
		PI	0.87	0.87	0.87	0.87	0.89	0.90	0.90	0.90	0.90	0.90	0.92	0.92	0.92	0.92	0.92	0.96	0.96	0.96	0.96	0.96
	110°F 43°C	TC	6777	6787	6940	6985	7279	7257	7256	7258	7258	7299	7603	7602	7603	7603	7605	8269	8266	8266	8266	8265
		S/T	0.80	0.91	1.00	1.00	1.00	0.64	0.75	0.84	0.86	0.96	0.54	0.65	0.73	0.75	0.85	0.39	0.47	0.55	0.56	0.66
		PI	0.88	0.89	0.89	0.89	0.91	0.90	0.90	0.90	0.90	0.91	0.92	0.92	0.92	0.92	0.92	0.95	0.95	0.95	0.95	0.95
	115°F 46°C	TC	5449	5469	5656	5693	5943	5844	5845	5846	5846	5951	6130	6130	6131	6132	6132	6681	6678	6678	6677	6680
		S/T	0.83	0.95	1.00	1.00	1.00	0.66	0.77	0.87	0.89	1.00	0.55	0.66	0.75	0.77	0.88	0.39	0.47	0.56	0.57	0.67
		PI	0.73	0.73	0.74	0.74	0.75	0.75	0.75	0.75	0.75	0.75	0.76	0.76	0.76	0.76	0.76	0.78	0.78	0.78	0.78	0.78
	122°F 50°C	TC	3668	3826	3994	4023	4222	3955	3956	3990	4029	4228	4169	4170	4170	4170	4232	4581	4579	4582	4582	4583
		S/T	0.93	1.00	1.00	1.00	1.00	0.72	0.86	0.99	1.00	1.00	0.59	0.73	0.84	0.86	1.00	0.39	0.50	0.61	0.62	0.75
		PI	0.53	0.53	0.53	0.54	0.54	0.53	0.53	0.53	0.54	0.54	0.54	0.54	0.54	0.54	0.54	0.55	0.55	0.55	0.55	0.55

Manufacturer reserves the right to change, at any time, specifications and designs without notice and without obligations.

Table 51 – High Static Slim Duct 45MBDAQ, Cooling Performance (9K HH) (Continued)

Airflow CFM	Out-door DB	ID WB	60.8°F (16.0°C)					64.4°F (16.0°C)					67.0°F (19.4°C)					71.6°F (22.0°C)				
		ID DB	73.4°F 23.0°C	77.0°F 25.0°C	80.0°F 26.7°C	80.6°F 27.0°C	84.2°F 29.0°C	73.4°F 23.0°C	77.0°F 25.0°C	80.0°F 26.7°C	80.6°F 27.0°C	84.2°F 29.0°C	73.4°F 23.0°C	77.0°F 25.0°C	80.0°F 26.7°C	80.6°F 27.0°C	84.2°F 29.0°C	73.4°F 23.0°C	77.0°F 25.0°C	80.0°F 26.7°C	80.6°F 27.0°C	84.2°F 29.0°C
1265	-22°F 30°C	TC	7016	7014	7013	7013	7157	7332	7330	7328	7327	7325	7556	7553	7551	7550	7547	7976	7974	7970	7970	7965
		S/T	0.74	0.83	0.91	0.93	0.99	0.61	0.70	0.77	0.79	0.88	0.52	0.61	0.68	0.70	0.78	0.38	0.45	0.52	0.54	0.62
		PI	0.37	0.37	0.37	0.37	0.37	0.37	0.37	0.37	0.37	0.37	0.37	0.37	0.37	0.37	0.37	0.37	0.37	0.37	0.37	0.37
	-13°F 25°C	TC	7601	7599	7597	7597	7753	7943	7941	7938	7938	7935	8185	8183	8180	8179	8176	8640	8638	8635	8634	8629
		S/T	0.75	0.84	0.92	0.93	1.00	0.61	0.70	0.78	0.79	0.88	0.52	0.61	0.69	0.70	0.79	0.38	0.46	0.53	0.54	0.62
		PI	0.39	0.39	0.39	0.39	0.39	0.38	0.38	0.38	0.38	0.38	0.38	0.38	0.38	0.38	0.38	0.38	0.38	0.38	0.38	0.38
	-4°F 20°C	TC	8185	8184	8182	8182	8350	8554	8551	8549	8549	8546	8815	8812	8809	8808	8805	9305	9303	9299	9299	9293
		S/T	0.75	0.84	0.92	0.94	1.00	0.61	0.71	0.78	0.79	0.88	0.53	0.61	0.69	0.70	0.79	0.39	0.46	0.53	0.54	0.63
		PI	0.40	0.40	0.40	0.40	0.40	0.40	0.40	0.40	0.40	0.40	0.40	0.40	0.40	0.40	0.40	0.40	0.40	0.40	0.40	0.40
	0°F 17.8°C	TC	8453	8451	8449	8448	8659	8830	8827	8823	8823	8819	9096	9093	9089	9088	9082	9592	9590	9589	9588	9589
		S/T	0.75	0.85	0.93	0.95	1.00	0.62	0.71	0.79	0.80	0.90	0.53	0.62	0.70	0.71	0.80	0.39	0.46	0.53	0.55	0.63
		PI	0.40	0.40	0.40	0.40	0.40	0.40	0.40	0.40	0.40	0.40	0.40	0.40	0.40	0.40	0.40	0.40	0.40	0.40	0.40	0.40
	5°F 15°C	TC	8710	8711	8738	8750	9006	9134	9134	9135	9135	9146	9438	9438	9438	9439	9440	10018	10016	10016	10015	10016
		S/T	0.76	0.86	0.94	0.96	1.00	0.62	0.72	0.80	0.81	0.90	0.53	0.62	0.70	0.72	0.81	0.39	0.46	0.54	0.55	0.64
		PI	0.41	0.41	0.41	0.41	0.41	0.41	0.41	0.41	0.41	0.41	0.41	0.41	0.41	0.41	0.41	0.42	0.42	0.42	0.42	0.42
	14°F 10°C	TC	8056	8055	8053	8053	8282	8468	8465	8463	8463	8460	8762	8759	8756	8756	8752	9321	9319	9315	9315	9309
		S/T	0.75	0.85	0.93	0.95	1.00	0.62	0.71	0.79	0.80	0.89	0.53	0.62	0.69	0.71	0.79	0.39	0.46	0.53	0.54	0.63
		PI	0.46	0.46	0.46	0.46	0.45	0.45	0.45	0.45	0.45	0.45	0.45	0.45	0.45	0.45	0.45	0.45	0.45	0.45	0.45	0.45
	17°F 10°C	TC	7839	7836	7857	7868	8103	8239	8236	8238	8238	8247	8528	8528	8529	8529	8532	9087	9084	9085	9085	9087
		S/T	0.76	0.86	0.94	0.96	1.00	0.62	0.72	0.80	0.81	0.90	0.53	0.62	0.70	0.71	0.80	0.39	0.46	0.53	0.55	0.63
		PI	0.47	0.47	0.47	0.47	0.47	0.47	0.47	0.47	0.47	0.47	0.47	0.47	0.47	0.47	0.47	0.47	0.47	0.47	0.47	0.47
	23°F 5°C	TC	8217	8218	8251	8266	8538	8648	8648	8650	8650	8664	8958	8958	8959	8959	8961	9552	9549	9549	9549	9550
		S/T	0.77	0.87	0.95	0.97	1.00	0.62	0.72	0.80	0.82	0.91	0.53	0.63	0.71	0.72	0.81	0.39	0.46	0.54	0.55	0.64
		PI	0.47	0.47	0.47	0.47	0.47	0.48	0.48	0.48	0.48	0.48	0.48	0.48	0.48	0.48	0.48	0.49	0.49	0.49	0.49	0.49
	35°F 1.7°C	TC	9055	9054	9054	9054	9171	9505	9503	9503	9503	9503	9821	9820	9819	9819	9818	10411	10409	10407	10406	10406
		S/T	0.73	0.81	0.89	0.90	1.00	0.60	0.68	0.76	0.77	0.85	0.52	0.60	0.67	0.68	0.76	0.39	0.47	0.52	0.53	0.60
		PI	0.45	0.45	0.45	0.45	0.46	0.48	0.48	0.48	0.48	0.48	0.50	0.50	0.50	0.50	0.50	0.54	0.54	0.54	0.54	0.54
	41°F 5°C	TC	8802	8823	8823	8826	8971	9260	9258	9257	9257	9257	9566	9565	9563	9563	9563	10137	10135	10133	10132	10131
		S/T	0.74	0.82	0.90	0.91	1.00	0.60	0.69	0.76	0.78	0.86	0.52	0.60	0.67	0.69	0.77	0.39	0.45	0.52	0.53	0.61
		PI	0.45	0.45	0.45	0.45	0.46	0.48	0.48	0.48	0.48	0.48	0.50	0.50	0.50	0.50	0.50	0.55	0.55	0.55	0.55	0.55
	47°F 8.3°C	TC	8592	8591	8591	8600	8769	9013	9012	9011	9011	9011	9310	9309	9308	9308	9308	9864	9861	9859	9859	9858
		S/T	0.74	0.83	0.91	0.92	1.00	0.61	0.70	0.77	0.78	0.87	0.52	0.61	0.68	0.69	0.78	0.39	0.45	0.52	0.53	0.62
		PI	0.45	0.45	0.45	0.45	0.47	0.49	0.48	0.48	0.48	0.48	0.51	0.51	0.51	0.51	0.51	0.55	0.55	0.55	0.55	0.55
	50°F 10°C	TC	8428	8464	8703	8752	9083	8929	8934	8936	8946	9095	9291	9296	9302	9302	9316	9983	9979	9991	9994	10007
		S/T	0.83	0.95	1.00	1.00	1.00	0.66	0.78	0.87	0.88	1.00	0.55	0.66	0.76	0.77	0.88	0.39	0.48	0.56	0.58	0.68
		PI	0.50	0.50	0.50	0.50	0.50	0.50	0.50	0.50	0.50	0.50	0.50	0.50	0.50	0.50	0.50	0.50	0.50	0.50	0.50	0.50
	59°F 15°C	TC	8371	8431	8729	8781	9130	8895	8899	8913	8921	9142	9274	9278	9283	9283	9306	10002	9998	10007	10010	10020
		S/T	0.85	0.97	1.00	1.00	1.00	0.67	0.79	0.89	0.91	1.00	0.56	0.68	0.77	0.79	0.90	0.39	0.48	0.57	0.59	0.69
		PI	0.49	0.49	0.49	0.49	0.50	0.49	0.49	0.49	0.49	0.50	0.50	0.50	0.50	0.50	0.50	0.50	0.50	0.50	0.50	0.50
	68°F 20°C	TC	8319	8459	8766	8821	9187	8863	8867	8891	8902	9199	9256	9261	9264	9264	9301	10013	10009	10019	10021	10029
		S/T	0.87	1.00	1.00	1.00	1.00	0.69	0.81	0.91	0.93	1.00	0.57	0.69	0.79	0.81	0.93	0.39	0.49	0.58	0.60	0.71
		PI	0.48	0.48	0.48	0.48	0.49	0.48	0.48	0.48	0.48	0.49	0.49	0.49	0.49	0.49	0.49	0.49	0.49	0.49	0.49	0.49
	77°F 25°C	TC	8253	8445	8769	8826	9212	8823	8828	8861	8876	9224	9233	9241	9245	9246	9294	10025	10020	10036	10038	10050
		S/T	0.88	1.00	1.00	1.00	1.00	0.69	0.82	0.93	0.95	1.00	0.57	0.70	0.80	0.82	0.94	0.39	0.49	0.59	0.60	0.72
		PI	0.47	0.47	0.48	0.48	0.48	0.48	0.48	0.48	0.48	0.48	0.48	0.48	0.48	0.48	0.48	0.49	0.49	0.49	0.49	0.48
	82°F 27.8°C	TC	8334	8560	8897	8957	9359	8918	8923	8966	8983	9371	9342	9352	9357	9357	9416	10162	10164	10177	10180	10193
		S/T	0.88	1.00	1.00	1.00	1.00	0.70	0.83	0.94	0.96	1.00	0.58	0.70	0.81	0.83	0.96	0.39	0.49	0.59	0.61	0.72
		PI	0.54	0.54	0.54	0.54	0.55	0.54	0.54	0.54	0.54	0.55	0.55	0.55	0.55	0.55	0.55	0.55	0.55	0.55	0.55	0.55
	86°F 30°C	TC	8539	8809	9162	9224	9645	9144	9148	9203	9227	9658	9585	9595	9599	9600	9674	10439	10440	10455	10458	10470
		S/T	0.90	1.00	1.00	1.00	1.00	0.71	0.84	0.96	0.98	1.00	0.58	0.71	0.82	0.84	0.97	0.39	0.50	0.60	0.61	0.73
		PI	0.68	0.68	0.68	0.68	0.69	0.68	0.68	0.68	0.68	0.69	0.69	0.69	0.69	0.69	0.69	0.70	0.70	0.70	0.70	0.70
	95°F 35°C	TC	9121	9123	9173	9197	9576	9717	9716	9719	9719	9737	10146	10146	10146	10146	10151	10973	10969	10966	10971	10968
		S/T	0.77	0.87	0.96	0.98	1.00	0.63	0.72	0.80	0.82	0.91	0.53	0.62	0.70	0.72	0.81	0.39	0.46	0.53	0.55	0.63
		PI	0.96	0.96	0.96	0.96	0.98	0.99	0.99	0.99	0.99	0.99	1.01	1.01	1.01	1.01	1.01	1.05	1.05	1.05	1.05	1.05
	104°F 40°C	TC	8259	8260	8345	8422	8754	8798	8797	8800	8800	8832	9187	9186	9187	9187	9191	9933	9929	9926	9929	9929
		S/T	0.79	0.89	0.99	1.00	1.00	0.63	0.74	0.82	0.84	0.94	0.54	0.64	0.72	0.73	0.83	0.39	0.46	0.54	0.55	0.65
		PI	0.96	0.96	0.96	0.97	0.99	0.99	0.99	0.99	0.99	0.99	1.01	1.01	1.01	1.01	1.01	1.05	1.05	1.05	1.05	1.05
	110°F 43°C	TC	7691	7750	8049	8100	8446	8222	8225	8233	8240	8458	8608	8608	8611	8612	8627	9343	9341	9341	9341	9349
		S/T	0.85	0.97	1.00	1.00	1.00	0.67	0.79	0.89	0.91	1.00	0.56	0.68	0.77	0.79	0.90	0.39	0.48	0.57	0.59	0.69
		PI	0.97	0.98	0.99	0.99	1.01	1.00	1.00	1.00	1.00	1.01	1.01	1.01	1.01	1.01	1.01	1.05	1.05	1.05	1.05	1.05
	115°F 46°C	TC	6182	6314	6561	6604	6896	6623	6625	6643	6652	6905	6941	6943	6945	6945	6971	7550	7547	7550	7551	7557
		S/T	0.88	1.00	1.00	1.00	1.00	0.69	0.82	0.92	0.94	1.00	0.57	0.69	0.80	0.82	0.94	0.39	0.49	0.58	0.60	0.71
		PI	0.80	0.81	0.82	0.82	0.83	0.82	0.82	0.82	0.82	0.83	0.83	0.83	0.83	0.83	0.83	0.86	0.86	0.86	0.86	0.86
	122°F 50°C	TC	4192	4428	4624	4659	4892	4476	4487	4630	4665	4897	4715	4716	4723	4728	4902	5170	5172	5177	5177	5176
		S/T	1.00	1.00	1.00	1.00	1.00	0.76	0.92	1.00	1.00	1.00	0.62	0.77	0.89	0.92	1.00	0.40	0.52	0.64	0.66	0.79
		PI	0.58	0.59	0.59	0.59	0.60	0.59	0.59	0.59	0.59	0.60	0.59	0.59	0.59	0.59	0.60	0.60	0.60	0.60	0.60	0.60

Table 51 – High Static Slim Duct 45MBDAQ, Cooling Performance (9K HH) (Continued)

Airflow CFM	Out-door DB	ID WB	60.8°F (16.0°C)					64.4°F (16.0°C)					67.0°F (19.4°C)					71.6°F (22.0°C)				
		ID DB	73.4°F 23.0°C	77.0°F 25.0°C	80.0°F 26.7°C	80.6°F 27.0°C	84.2°F 29.0°C	73.4°F 23.0°C	77.0°F 25.0°C	80.0°F 26.7°C	80.6°F 27.0°C	84.2°F 29.0°C	73.4°F 23.0°C	77.0°F 25.0°C	80.0°F 26.7°C	80.6°F 27.0°C	84.2°F 29.0°C	73.4°F 23.0°C	77.0°F 25.0°C	80.0°F 26.7°C	80.6°F 27.0°C	84.2°F 29.0°C
1441	-22°F 30°C	TC	7964	7961	7959	8005	8241	8315	8310	8306	8306	8300	8563	8558	8553	8552	8546	9033	9030	9023	9021	9008
		S/T	0.77	0.87	0.96	0.99	0.99	0.63	0.73	0.81	0.82	0.93	0.53	0.63	0.71	0.73	0.82	0.38	0.46	0.54	0.55	0.64
		PI	0.41	0.41	0.41	0.41	0.41	0.41	0.41	0.41	0.41	0.41	0.41	0.41	0.41	0.41	0.41	0.41	0.41	0.41	0.41	0.41
	-13°F 25°C	TC	8628	8625	8622	8672	8927	9007	9002	8998	8998	8991	9276	9271	9265	9264	9258	9785	9783	9775	9773	9758
		S/T	0.77	0.88	0.97	1.00	1.00	0.63	0.73	0.81	0.83	0.93	0.54	0.63	0.71	0.73	0.83	0.39	0.46	0.54	0.56	0.65
		PI	0.43	0.43	0.43	0.43	0.43	0.43	0.43	0.43	0.43	0.43	0.42	0.43	0.43	0.43	0.43	0.43	0.43	0.43	0.43	0.43
	-4°F 20°C	TC	9291	9288	9285	9339	9614	9700	9695	9691	9690	9683	9990	9985	9978	9977	9970	10538	10535	10527	10525	10509
		S/T	0.78	0.88	0.97	1.00	1.00	0.63	0.73	0.82	0.83	0.93	0.54	0.64	0.72	0.73	0.83	0.39	0.47	0.55	0.56	0.65
		PI	0.44	0.44	0.44	0.44	0.44	0.44	0.44	0.44	0.44	0.44	0.44	0.44	0.44	0.44	0.44	0.44	0.44	0.44	0.44	0.44
	0°F 17.8°C	TC	9598	9594	9631	9704	9973	10016	10009	10003	10002	10000	10310	10304	10295	10293	10284	10866	10863	10863	10864	10872
		S/T	0.78	0.89	0.99	1.00	1.00	0.64	0.74	0.83	0.84	0.95	0.54	0.64	0.73	0.74	0.84	0.39	0.47	0.55	0.57	0.66
		PI	0.45	0.45	0.45	0.45	0.45	0.45	0.45	0.45	0.45	0.45	0.45	0.45	0.45	0.45	0.45	0.45	0.45	0.45	0.45	0.45
	5°F 15°C	TC	9880	9889	10022	10068	10376	10350	10352	10353	10353	10404	10689	10688	10691	10691	10692	11327	11324	11324	11325	11331
		S/T	0.79	0.90	1.00	1.00	1.00	0.64	0.75	0.84	0.85	0.96	0.54	0.65	0.73	0.75	0.85	0.39	0.47	0.55	0.57	0.66
		PI	0.45	0.45	0.45	0.45	0.45	0.45	0.45	0.45	0.45	0.45	0.46	0.46	0.46	0.46	0.46	0.46	0.46	0.46	0.46	0.46
	14°F 10°C	TC	9140	9136	9174	9255	9542	9599	9593	9589	9588	9583	9930	9926	9918	9917	9908	10555	10552	10544	10542	10525
		S/T	0.78	0.89	0.99	1.00	1.00	0.64	0.74	0.82	0.84	0.94	0.54	0.64	0.72	0.74	0.83	0.39	0.47	0.55	0.56	0.65
		PI	0.51	0.51	0.51	0.51	0.50	0.50	0.50	0.50	0.50	0.50	0.50	0.50	0.50	0.50	0.50	0.50	0.50	0.50	0.50	0.50
	17°F 10°C	TC	8905	8907	9017	9069	9361	9352	9353	9355	9355	9400	9650	9654	9660	9661	9663	10292	10289	10290	10292	10302
		S/T	0.79	0.89	1.00	1.00	1.00	0.64	0.74	0.83	0.85	0.95	0.55	0.65	0.73	0.75	0.85	0.39	0.47	0.55	0.57	0.66
		PI	0.52	0.52	0.52	0.52	0.52	0.52	0.52	0.52	0.52	0.52	0.52	0.52	0.52	0.52	0.52	0.52	0.52	0.52	0.52	0.52
	23°F 5°C	TC	9321	9334	9486	9532	9844	9799	9802	9803	9803	9861	10145	10144	10147	10148	10150	10799	10795	10796	10797	10805
		S/T	0.80	0.91	1.00	1.00	1.00	0.65	0.75	0.84	0.86	0.97	0.54	0.65	0.74	0.75	0.85	0.39	0.47	0.56	0.57	0.66
		PI	0.52	0.52	0.53	0.53	0.53	0.53	0.53	0.53	0.53	0.53	0.53	0.53	0.53	0.53	0.53	0.54	0.54	0.54	0.54	0.54
	35°F 1.7°C	TC	10284	10284	10304	10315	10581	10777	10776	10776	10776	10777	11123	11123	11121	11121	11123	11768	11765	11762	11764	11762
		S/T	0.75	0.85	0.93	0.94	1.00	0.62	0.71	0.79	0.80	0.89	0.53	0.62	0.69	0.71	0.80	0.39	0.46	0.53	0.54	0.63
		PI	0.50	0.50	0.51	0.51	0.52	0.53	0.53	0.53	0.53	0.53	0.56	0.56	0.56	0.56	0.56	0.61	0.61	0.61	0.61	0.61
	41°F 5°C	TC	10020	10020	10048	10062	10347	10498	10497	10498	10498	10507	10834	10833	10832	10832	10834	11458	11455	11453	11454	11453
		S/T	0.76	0.86	0.94	0.96	1.00	0.62	0.72	0.80	0.81	0.90	0.53	0.62	0.70	0.71	0.81	0.39	0.46	0.53	0.55	0.64
		PI	0.50	0.50	0.51	0.51	0.53	0.54	0.54	0.54	0.54	0.54	0.56	0.56	0.56	0.56	0.56	0.61	0.61	0.61	0.61	0.61
	47°F 8.3°C	TC	9755	9755	9793	9810	10112	10220	10218	10218	10218	10234	10545	10544	10543	10543	10544	11150	11147	11147	11146	11145
		S/T	0.77	0.87	0.95	0.97	1.00	0.63	0.72	0.81	0.82	0.91	0.53	0.63	0.71	0.72	0.82	0.39	0.46	0.54	0.55	0.64
		PI	0.50	0.50	0.51	0.51	0.53	0.54	0.54	0.54	0.54	0.54	0.56	0.56	0.56	0.56	0.56	0.61	0.61	0.61	0.61	0.61
	50°F 10°C	TC	9556	9713	10037	10094	10481	10118	10124	10157	10170	10493	10516	10530	10536	10537	10584	11274	11279	11307	11310	11325
		S/T	0.87	1.00	1.00	1.00	1.00	0.69	0.81	0.92	0.94	1.00	0.57	0.69	0.80	0.81	0.93	0.39	0.49	0.58	0.60	0.71
		PI	0.56	0.56	0.56	0.56	0.56	0.56	0.56	0.56	0.56	0.56	0.56	0.56	0.56	0.56	0.56	0.56	0.56	0.56	0.56	0.56
	59°F 15°C	TC	9501	9730	10072	10133	10540	10081	10085	10135	10155	10552	10499	10510	10515	10515	10585	11301	11304	11326	11329	11340
		S/T	0.88	1.00	1.00	1.00	1.00	0.70	0.83	0.94	0.97	1.00	0.58	0.71	0.81	0.83	0.96	0.39	0.50	0.59	0.61	0.73
		PI	0.55	0.55	0.55	0.55	0.55	0.55	0.55	0.55	0.55	0.55	0.55	0.55	0.55	0.55	0.55	0.55	0.55	0.55	0.55	0.55
	68°F 20°C	TC	9454	9759	10118	10182	10610	10045	10048	10126	10192	10622	10482	10490	10493	10494	10613	11318	11322	11340	11342	11350
		S/T	0.91	1.00	1.00	1.00	1.00	0.72	0.85	0.97	1.00	1.00	0.59	0.72	0.84	0.86	0.99	0.40	0.50	0.61	0.62	0.75
		PI	0.53	0.54	0.54	0.54	0.54	0.54	0.54	0.54	0.54	0.54	0.54	0.54	0.54	0.54	0.54	0.55	0.55	0.55	0.55	0.55
	77°F 25°C	TC	9388	9748	10126	10193	10644	9999	10003	10118	10205	10656	10455	10467	10472	10484	10666	11323	11334	11359	11362	11374
		S/T	0.92	1.00	1.00	1.00	1.00	0.72	0.87	0.99	1.00	1.00	0.59	0.73	0.85	0.86	1.00	0.40	0.51	0.61	0.63	0.76
		PI	0.53	0.53	0.53	0.53	0.53	0.53	0.53	0.53	0.53	0.53	0.53	0.53	0.53	0.53	0.53	0.54	0.54	0.54	0.54	0.54
	82°F 27.8°C	TC	9480	9882	10276	10346	10817	10106	10122	10288	10359	10829	10579	10593	10598	10615	10839	11475	11489	11518	11521	11535
		S/T	0.94	1.00	1.00	1.00	1.00	0.73	0.87	1.00	1.00	1.00	0.60	0.74	0.86	0.87	1.00	0.40	0.51	0.62	0.63	0.76
		PI	0.60	0.60	0.60	0.61	0.61	0.60	0.60	0.60	0.61	0.61	0.61	0.61	0.61	0.61	0.61	0.61	0.61	0.61	0.61	0.61
	86°F 30°C	TC	9708	10158	10570	10643	11139	10350	10371	10583	10656	11148	10843	10856	10873	10883	11158	11775	11792	11820	11823	11835
		S/T	0.95	1.00	1.00	1.00	1.00	0.74	0.88	1.00	1.00	1.00	0.60	0.75	0.86	0.88	1.00	0.40	0.51	0.62	0.64	0.77
		PI	0.75	0.76	0.76	0.76	0.77	0.76	0.76	0.76	0.76	0.77	0.77	0.76	0.76	0.76	0.77	0.77	0.77	0.77	0.77	0.77
	95°F 35°C	TC	10348	10366	10589	10651	11069	11010	11012	11016	11017	11091	11485	11486	11492	11493	11498	12398	12394	12395	12395	12404
		S/T	0.80	0.91	1.00	1.00	1.00	0.65	0.75	0.84	0.86	0.96	0.54	0.65	0.73	0.75	0.85	0.39	0.47	0.55	0.56	0.66
		PI	1.06	1.06	1.07	1.08	1.10	1.10	1.10	1.10	1.10	1.10	1.12	1.12	1.12	1.12	1.12	1.17	1.17	1.17	1.17	1.17
	104°F 40°C	TC	9368	9402	9672	9729	10115	9968	9971	9974	9974	10105	10398	10400	10406	10406	10410	11225	11221	11223	11221	11232
		S/T	0.82	0.94	1.00	1.00	1.00	0.66	0.77	0.86	0.88	1.00	0.55	0.66	0.75	0.77	0.87	0.39	0.47	0.56	0.58	0.67
		PI	1.07	1.07	1.08	1.09	1.11	1.10	1.10	1.10	1.10	1.11	1.12	1.12	1.12	1.12	1.12	1.17	1.17	1.17	1.17	1.17
	110°F 43°C	TC	8724	8960	9299	9360	9762	9319	9323	9363	9381	9773	9745	9751	9754	9754	9811	10563	10558	10569	10571	10579
		S/T	0.89	1.00	1.00	1.00	1.00	0.70	0.83	0.94	0.96	1.00	0.58	0.70	0.81	0.83	0.96	0.39	0.49	0.59	0.61	0.73
		PI	1.08	1.09	1.11	1.11	1.13	1.11	1.11	1.11	1.11	1.13	1.13	1.13	1.12	1.12	1.13	1.16	1.16	1.16	1.16	1.16
	115°F 46°C	TC	7021	7286	7572	7623	7963	7499	7501	7567	7632	7972	7857	7864	7866	7867	7979	8527	8523	8536	8538	8542
		S/T	0.92	1.00	1.00	1.00	1.00	0.72	0.86	0.98	1.00	1.00	0.59	0.73	0.84	0.86	1.00	0.40	0.50	0.61	0.63	0.75
		PI	0.89	0.90	0.91	0.91	0.93	0.91	0.91	0.91	0.91	0.93	0.93	0.93	0.93	0.93	0.93	0.95	0.95	0.95	0.95	0.95
	122°F 50°C	TC	4830	5095	5322	5362	5631	5054	5094	5328	5368	5637	5322	5322	5350	5366	5642	5825	5836	5839	5839	5836
		S/T	1.00	1.00	1.00	1.00	1.00	0.80	0.98	1.00	1.00	1.00	0.64	0.81	0.95	0.98	1.00	0.41	0.54	0.67	0.69	0.84
		PI	0.65	0.65	0.66	0.66	0.66	0.65	0.65	0.66	0.66	0.66	0.66	0.66	0.66	0.66	0.66	0.67	0.67	0.67	0.67	0.67

Table 51 – High Static Slim Duct 45MBDAQ, Cooling Performance (9K HH) (Continued)

Airflow CFM	Out-door DB	ID WB	60.8°F (16.0°C)					64.4°F (16.0°C)					67.0°F (19.4°C)					71.6°F (22.0°C)				
		ID DB	73.4°F 23.0°C	77.0°F 25.0°C	80.0°F 26.7°C	80.6°F 27.0°C	84.2°F 29.0°C	73.4°F 23.0°C	77.0°F 25.0°C	80.0°F 26.7°C	80.6°F 27.0°C	84.2°F 29.0°C	73.4°F 23.0°C	77.0°F 25.0°C	80.0°F 26.7°C	80.6°F 27.0°C	84.2°F 29.0°C	73.4°F 23.0°C	77.0°F 25.0°C	80.0°F 26.7°C	80.6°F 27.0°C	84.2°F 29.0°C
1600	-22°F 30°C	TC	9035	9031	9160	9198	9451	9427	9419	9413	9412	9404	9709	9697	9687	9686	9677	10241	10238	10217	10213	10192
		S/T	0.80	0.91	0.99	0.99	0.99	0.64	0.75	0.84	0.86	0.97	0.55	0.65	0.74	0.75	0.86	0.39	0.47	0.55	0.57	0.67
		PI	0.46	0.46	0.46	0.46	0.46	0.46	0.46	0.46	0.46	0.46	0.46	0.46	0.46	0.46	0.46	0.46	0.46	0.46	0.46	0.46
	-13°F 25°C	TC	9788	9784	9923	9964	10239	10212	10204	10198	10197	10188	10518	10505	10495	10493	10483	11094	11091	11068	11064	11041
		S/T	0.80	0.91	1.00	1.00	1.00	0.65	0.75	0.85	0.86	0.97	0.55	0.65	0.74	0.76	0.86	0.39	0.47	0.56	0.57	0.67
		PI	0.48	0.48	0.48	0.48	0.48	0.48	0.48	0.48	0.48	0.48	0.48	0.48	0.48	0.48	0.48	0.48	0.48	0.48	0.48	0.48
	-4°F 20°C	TC	10541	10536	10687	10731	11026	10998	10989	10982	10981	10972	11327	11313	11302	11300	11290	11948	11944	11920	11915	11890
		S/T	0.80	0.92	1.00	1.00	1.00	0.65	0.76	0.85	0.87	0.98	0.55	0.65	0.74	0.76	0.86	0.39	0.48	0.56	0.57	0.67
		PI	0.50	0.50	0.50	0.50	0.49	0.49	0.49	0.49	0.49	0.49	0.49	0.49	0.49	0.49	0.49	0.50	0.50	0.50	0.50	0.50
	0°F 17.8°C	TC	10891	10884	11086	11133	11438	11358	11345	11337	11335	11449	11692	11675	11661	11659	11653	12321	12318	12317	12318	12326
		S/T	0.81	0.93	1.00	1.00	1.00	0.66	0.77	0.86	0.88	1.00	0.55	0.66	0.75	0.77	0.87	0.39	0.48	0.57	0.58	0.68
		PI	0.50	0.50	0.50	0.50	0.50	0.50	0.50	0.50	0.50	0.50	0.50	0.50	0.50	0.50	0.50	0.51	0.51	0.51	0.51	0.51
	5°F 15°C	TC	11203	11242	11499	11552	11908	11729	11731	11732	11744	11919	12104	12107	12109	12110	12126	12814	12810	12816	12818	12823
		S/T	0.82	0.94	1.00	1.00	1.00	0.66	0.78	0.87	0.88	1.00	0.56	0.67	0.76	0.78	0.88	0.39	0.48	0.57	0.59	0.69
		PI	0.50	0.51	0.51	0.51	0.51	0.51	0.51	0.51	0.51	0.51	0.51	0.51	0.51	0.51	0.51	0.52	0.52	0.52	0.52	0.52
	14°F 10°C	TC	10372	10366	10578	10628	10957	10887	10877	10870	10868	10970	11260	11245	11234	11232	11221	11972	11969	11946	11942	11916
		S/T	0.81	0.93	1.00	1.00	1.00	0.65	0.76	0.86	0.87	1.00	0.55	0.66	0.75	0.76	0.87	0.39	0.48	0.56	0.57	0.67
		PI	0.57	0.57	0.57	0.56	0.56	0.56	0.56	0.56	0.56	0.56	0.56	0.56	0.56	0.56	0.56	0.57	0.57	0.57	0.57	0.57
	17°F 10°C	TC	10072	10105	10338	10388	10726	10573	10577	10579	10588	10737	10934	10938	10942	10943	10956	11628	11625	11623	11626	11635
		S/T	0.82	0.93	1.00	1.00	1.00	0.66	0.77	0.87	0.88	1.00	0.55	0.66	0.76	0.77	0.87	0.39	0.48	0.57	0.58	0.68
		PI	0.58	0.58	0.58	0.58	0.58	0.58	0.58	0.58	0.58	0.58	0.58	0.58	0.58	0.58	0.58	0.59	0.59	0.59	0.59	0.59
	23°F 5°C	TC	10569	10614	10889	10943	11303	11104	11107	11109	11123	11315	11487	11491	11494	11494	11513	12214	12210	12219	12221	12228
		S/T	0.83	0.95	1.00	1.00	1.00	0.66	0.78	0.88	0.89	1.00	0.56	0.67	0.76	0.78	0.89	0.39	0.48	0.57	0.59	0.69
		PI	0.59	0.59	0.59	0.59	0.59	0.59	0.59	0.59	0.59	0.59	0.60	0.60	0.60	0.60	0.60	0.61	0.61	0.61	0.61	0.61
	35°F 1.7°C	TC	11669	11670	11738	11771	12151	12215	12214	12216	12216	12248	12597	12596	12597	12597	12599	13307	13303	13303	13302	13303
		S/T	0.78	0.88	0.97	0.99	1.00	0.63	0.73	0.82	0.83	0.93	0.54	0.63	0.72	0.73	0.83	0.39	0.46	0.54	0.56	0.65
		PI	0.56	0.56	0.57	0.57	0.59	0.60	0.60	0.60	0.60	0.60	0.62	0.62	0.63	0.63	0.63	0.68	0.68	0.68	0.68	0.68
	41°F 5°C	TC	11370	11370	11460	11540	11881	11899	11898	11899	11899	11941	12270	12269	12270	12270	12271	12958	12955	12954	12953	12955
		S/T	0.78	0.89	0.98	1.00	1.00	0.64	0.74	0.83	0.84	0.94	0.54	0.64	0.72	0.74	0.84	0.39	0.47	0.55	0.56	0.66
		PI	0.56	0.56	0.57	0.58	0.60	0.60	0.60	0.60	0.60	0.60	0.63	0.63	0.63	0.63	0.63	0.68	0.68	0.68	0.68	0.68
	47°F 8.3°C	TC	11069	11077	11225	11275	11609	11583	11582	11582	11582	11636	11942	11941	11942	11942	11942	12611	12608	12607	12606	12607
		S/T	0.79	0.90	1.00	1.00	1.00	0.64	0.75	0.84	0.85	0.96	0.54	0.65	0.73	0.75	0.85	0.39	0.47	0.55	0.57	0.67
		PI	0.57	0.57	0.58	0.58	0.61	0.60	0.60	0.60	0.60	0.61	0.63	0.63	0.63	0.63	0.63	0.69	0.69	0.69	0.69	0.69
	50°F 10°C	TC	10852	11151	11527	11594	12044	11465	11471	11551	11587	12055	11912	11928	11934	11935	12049	12733	12767	12800	12804	12820
		S/T	0.90	1.00	1.00	1.00	1.00	0.71	0.85	0.96	0.99	1.00	0.59	0.72	0.83	0.85	0.99	0.40	0.50	0.60	0.62	0.74
		PI	0.63	0.63	0.63	0.63	0.63	0.63	0.63	0.63	0.63	0.63	0.63	0.63	0.63	0.63	0.63	0.63	0.63	0.63	0.63	0.63
	59°F 15°C	TC	10796	11175	11571	11642	12115	11422	11438	11568	11654	12127	11894	11906	11910	11927	12137	12771	12797	12822	12825	12836
		S/T	0.92	1.00	1.00	1.00	1.00	0.73	0.86	1.00	1.00	1.00	0.60	0.73	0.85	0.86	1.00	0.40	0.51	0.61	0.63	0.76
		PI	0.61	0.62	0.62	0.62	0.62	0.62	0.62	0.62	0.62	0.62	0.62	0.62	0.62	0.62	0.62	0.62	0.62	0.62	0.62	0.62
	68°F 20°C	TC	10734	11193	11608	11682	12177	11364	11390	11620	11694	12189	11855	11864	11886	11896	12199	12774	12798	12818	12820	12827
		S/T	0.95	1.00	1.00	1.00	1.00	0.74	0.89	1.00	1.00	1.00	0.61	0.75	0.87	0.89	1.00	0.40	0.51	0.63	0.65	0.78
		PI	0.60	0.60	0.61	0.61	0.61	0.60	0.60	0.61	0.61	0.61	0.61	0.61	0.61	0.61	0.61	0.62	0.62	0.62	0.62	0.62
	77°F 25°C	TC	10665	11178	11616	11693	12216	11306	11342	11628	11706	12228	11818	11831	11861	11875	12238	12764	12803	12832	12835	12847
		S/T	0.97	1.00	1.00	1.00	1.00	0.75	0.90	1.00	1.00	1.00	0.61	0.76	0.88	0.90	1.00	0.40	0.52	0.63	0.65	0.79
		PI	0.59	0.59	0.60	0.60	0.60	0.60	0.60	0.60	0.60	0.60	0.60	0.60	0.60	0.60	0.60	0.61	0.61	0.60	0.60	0.60
	82°F 27.8°C	TC	10778	11328	11785	11864	12408	11421	11465	11795	11878	12421	11952	11967	12004	12019	12432	12923	12971	13005	13009	13023
		S/T	0.99	1.00	1.00	1.00	1.00	0.76	0.91	1.00	1.00	1.00	0.62	0.77	0.89	0.92	1.00	0.40	0.52	0.64	0.66	0.80
		PI	0.67	0.68	0.68	0.68	0.68	0.68	0.68	0.68	0.68	0.68	0.68	0.68	0.68	0.68	0.68	0.69	0.69	0.69	0.69	0.69
	86°F 30°C	TC	11097	11651	12127	12212	12780	11702	11756	12140	12226	12794	12257	12271	12316	12334	12805	13269	13321	13352	13355	13368
		S/T	1.00	1.00	1.00	1.00	1.00	0.77	0.93	1.00	1.00	1.00	0.62	0.78	0.91	0.93	1.00	0.40	0.52	0.64	0.66	0.81
		PI	0.85	0.85	0.86	0.86	0.86	0.85	0.85	0.86	0.86	0.86	0.86	0.86	0.86	0.86	0.86	0.87	0.87	0.87	0.87	0.87
	95°F 35°C	TC	11734	11797	12179	12251	12735	12471	12478	12482	12497	12751	13006	13009	13017	13018	13040	14015	14009	14012	14016	14035
		S/T	0.83	0.95	1.00	1.00	1.00	0.66	0.78	0.88	0.89	1.00	0.56	0.67	0.76	0.78	0.88	0.39	0.48	0.57	0.58	0.68
		PI	1.19	1.19	1.21	1.22	1.24	1.23	1.23	1.23	1.23	1.24	1.26	1.26	1.26	1.26	1.26	1.31	1.31	1.31	1.31	1.31
	104°F 40°C	TC	10624	10721	11125	11192	11638	11294	11300	11320	11332	11653	11775	11780	11786	11787	11820	12692	12687	12693	12697	12711
		S/T	0.85	0.98	1.00	1.00	1.00	0.68	0.80	0.90	0.92	1.00	0.56	0.68	0.78	0.80	0.91	0.39	0.48	0.58	0.59	0.70
		PI	1.20	1.20	1.22	1.23	1.25	1.23	1.23	1.23	1.23	1.25	1.26	1.26	1.26	1.26	1.26	1.31	1.31	1.31	1.31	1.31
	110°F 43°C	TC	9920	10301	10694	10763	11230	10561	10564	10682	10776	11241	11037	11045	11048	11056	11251	11946	11947	11965	11967	11974
		S/T	0.92	1.00	1.00	1.00	1.00	0.72	0.87	0.99	1.00	1.00	0.60	0.73	0.85	0.86	1.00	0.40	0.51	0.61	0.63	0.76
		PI	1.21	1.23	1.25	1.25	1.27	1.24	1.24	1.25	1.25	1.27	1.26	1.26	1.26	1.26	1.27	1.30	1.30	1.30	1.30	1.30
	115°F 46°C	TC	7990	8375	8706	8770	9157	8497	8513	8715	8781	9166	8893	8898	8910	8919	9174	9642	9649	9663	9664	9667
		S/T	0.96	1.00	1.00	1.00	1.00	0.75	0.89	1.00	1.00	1.00	0.61	0.75	0.87	0.90	1.00	0.40	0.52	0.63	0.65	0.78
		PI	1.00	1.02	1.03	1.03	1.05	1.02	1.02	1.03	1.04	1.05	1.04	1.04	1.04	1.04	1.05	1.07	1.07	1.07	1.07	1.07
	122°F 50°C	TC	5487	5789	6049	6094	6401	5662	5795	6055	6101	6408	5962	5961	6060	6105	6411	6510	6536	6537	6537	6545
		S/T	1.00	1.00	1.00	1.00	1.00	0.84	1.00	1.00	1.00	1.00	0.67	0.85	1.00	1.00	1.00	0.41	0.55	0.69	0.72	0.88
		PI	0.73	0.73	0.74	0.74	0.75	0.73	0.73	0.74	0.74	0.75	0.74	0.74	0.74	0.74	0.75	0.75	0.75	0.75	0.75	0.75

NOTE: Values in gray are extrapolated based on tested performance.

Table 52 – High Static Slim Duct 45MBDAQ, Heating Performance (9K HH)

AIRFLOW (CFM)	OUTDOOR DB	HEATING PERFORMANCE AT INDOOR DRY BULB TEMPERATURE									
		TC: Total Heating Capacity (BTU/hr)					PI: Power Input (kW)				
		Indoor Conditions (DB)					Indoor Conditions (DB)				
		60.8°F (16.0°C)	68°F (20.0°C)	70°F (21.1°C)	71.6°F (22.0°C)	75.2°F (24.0°C)	60.8°F (16.0°C)	68°F (20.0°C)	70°F (21.1°C)	71.6°F (22.0°C)	75.2°F (24.0°C)
194	-22°F (-30.0°C)	3798	3722	3703	3828	3794	1.06	1.07	1.07	1.07	1.07
	-13°F (-25.0°C)	4796	4700	4676	4648	4606	1.13	1.14	1.14	1.14	1.15
	-4°F (-20.0°C)	6159	6036	6005	5969	5915	1.18	1.19	1.19	1.19	1.20
	0°F (-17.8°C)	7278	7132	7096	7053	6990	1.25	1.26	1.26	1.26	1.27
	5°F (-15.0°C)	8676	8502	8460	8409	8333	1.33	1.34	1.34	1.35	1.35
	14°F (-10.0°C)	9277	9091	9046	8991	8910	1.37	1.38	1.38	1.38	1.39
	17°F (-8.3°C)	9477	9287	9241	9185	9102	1.38	1.39	1.39	1.40	1.40
	22°F (-5.6°C)	9698	9504	9457	9399	9315	1.36	1.37	1.37	1.38	1.38
	27°F (-2.8°C)	9919	9721	9672	9613	9527	1.34	1.35	1.35	1.36	1.36
	32°F (0.0°C)	10140	9937	9888	9828	9739	1.32	1.33	1.33	1.34	1.34
	35°F (1.7°C)	10273	10067	10017	9956	9867	1.31	1.32	1.32	1.32	1.33
	37°F (2.8°C)	10555	10344	10292	10229	10137	1.27	1.28	1.28	1.28	1.29
	42°F (5.6°C)	11260	11034	10979	10912	10814	1.17	1.17	1.18	1.18	1.18
	44.6°F (7.0°C)	11541	11311	11254	11186	11085	1.12	1.13	1.14	1.14	1.14
	47°F (8.3°C)	11964	11725	11666	11596	11491	1.06	1.07	1.07	1.08	1.08
	52°F (11.1°C)	11705	11471	11413	11344	11242	0.96	0.97	0.97	0.97	0.98
	57F (13.9°C)	11445	11216	11160	11093	10993	0.86	0.87	0.87	0.87	0.87
	59°F (15.0°C)	11342	11115	11059	10992	10893	0.82	0.83	0.83	0.83	0.83
	62°F (16.7°C)	11186	10962	10907	10841	10744	0.76	0.77	0.77	0.77	0.77
	64.4°F (18.0°C)	11061	10840	10786	10720	10624	0.71	0.72	0.72	0.72	0.72
	69.8°F (21.0°C)	9629	9436	9389	9332	9248	0.60	0.61	0.61	0.61	0.61
	75.2°F (24.0°C)	7169	7025	6990	6948	6885	0.49	0.50	0.50	0.50	0.50
264	-22°F (-30.0°C)	4340	4253	4232	4294	4255	1.20	1.21	1.21	1.22	1.22
	-13°F (-25.0°C)	5373	5266	5240	5213	5166	1.28	1.29	1.30	1.30	1.30
	-4°F (-20.0°C)	6901	6763	6729	6695	6635	1.34	1.35	1.35	1.35	1.36
	0°F (-17.8°C)	8154	7991	7951	7911	7840	1.42	1.43	1.43	1.43	1.44
	5°F (-15.0°C)	9721	9527	9479	9431	9347	1.51	1.52	1.53	1.53	1.54
	14°F (-10.0°C)	10394	10187	10136	10085	9994	1.55	1.57	1.57	1.57	1.58
	17°F (-8.3°C)	10619	10406	10354	10302	10209	1.57	1.58	1.59	1.59	1.59
	22°F (-5.6°C)	10866	10649	10596	10543	10448	1.55	1.56	1.56	1.57	1.57
	27°F (-2.8°C)	11114	10892	10837	10783	10686	1.52	1.54	1.54	1.54	1.55
	32°F (0.0°C)	11362	11135	11079	11023	10924	1.50	1.51	1.52	1.52	1.52
	35°F (1.7°C)	11511	11280	11224	11167	11067	1.49	1.50	1.50	1.50	1.51
	37°F (2.8°C)	11826	11590	11532	11474	11371	1.44	1.45	1.45	1.46	1.46
	42°F (5.6°C)	12616	12364	12302	12240	12130	1.32	1.33	1.34	1.34	1.35
	44.6°F (7.0°C)	12932	12673	12610	12546	12434	1.28	1.29	1.29	1.29	1.30
	47°F (8.3°C)	13406	13138	13072	13006	12889	1.21	1.22	1.22	1.22	1.23
	52°F (11.1°C)	13115	12853	12789	12724	12610	1.09	1.10	1.10	1.11	1.11
	57F (13.9°C)	12824	12568	12505	12442	12330	0.98	0.99	0.99	0.99	0.99
	59°F (15.0°C)	12708	12454	12392	12329	12218	0.93	0.94	0.94	0.94	0.95
	62°F (16.7°C)	12534	12283	12222	12160	12051	0.86	0.87	0.87	0.87	0.88
	64.4°F (18.0°C)	12394	12146	12086	12025	11916	0.81	0.81	0.82	0.82	0.82
	69.8°F (21.0°C)	10789	10573	10520	10467	10373	0.68	0.69	0.69	0.69	0.70
	75.2°F (24.0°C)	8032	7872	7832	7793	7723	0.56	0.56	0.57	0.57	0.57

Table 52 – High Static Slim Duct 45MBDAQ, Heating Performance (9K HH) (Continued)

AIRFLOW (CFM)	OUTDOOR DB	HEATING PERFORMANCE AT INDOOR DRY BULB TEMPERATURE									
		TC: Total Heating Capacity (BTU/hr)					PI: Power Input (kW)				
		Indoor Conditions (DB)					Indoor Conditions (DB)				
		60.8°F (16.0°C)	68°F (20.0°C)	70°F (21.1°C)	71.6°F (22.0°C)	75.2°F (24.0°C)	60.8°F (16.0°C)	68°F (20.0°C)	70°F (21.1°C)	71.6°F (22.0°C)	75.2°F (24.0°C)
305	-22°F (-30.0°C)	4959	4860	4836	4816	4773	1.34	1.35	1.35	1.35	1.36
	-13°F (-25.0°C)	6021	5900	5871	5847	5795	1.43	1.44	1.44	1.44	1.45
	-4°F (-20.0°C)	7732	7578	7540	7510	7442	1.49	1.50	1.50	1.51	1.51
	0°F (-17.8°C)	9137	8954	8909	8874	8794	1.57	1.59	1.59	1.59	1.60
	5°F (-15.0°C)	10893	10675	10621	10579	10484	1.68	1.69	1.70	1.70	1.71
	14°F (-10.0°C)	11647	11414	11357	11311	11210	1.73	1.74	1.75	1.75	1.76
	17°F (-8.3°C)	11898	11660	11602	11555	11451	1.74	1.76	1.76	1.76	1.77
	22°F (-5.6°C)	12176	11932	11873	11825	11719	1.72	1.73	1.74	1.74	1.75
	27°F (-2.8°C)	12453	12204	12143	12095	11986	1.69	1.71	1.71	1.71	1.72
	32°F (0.0°C)	12731	12476	12414	12364	12253	1.67	1.68	1.68	1.69	1.69
	35°F (1.7°C)	12897	12640	12576	12526	12413	1.65	1.67	1.67	1.67	1.68
	37°F (2.8°C)	13251	12986	12921	12870	12754	1.60	1.61	1.62	1.62	1.63
	42°F (5.6°C)	14136	13853	13784	13729	13606	1.47	1.48	1.49	1.49	1.49
	44.6°F (7.0°C)	14490	14200	14129	14073	13946	1.42	1.43	1.43	1.44	1.44
	47°F (8.3°C)	15021	14721	14647	14588	14457	1.34	1.35	1.36	1.36	1.36
	52°F (11.1°C)	14695	14401	14329	14272	14144	1.21	1.22	1.23	1.23	1.23
	57F (13.9°C)	14370	14082	14012	13956	13830	1.09	1.10	1.10	1.10	1.10
	59°F (15.0°C)	14239	13954	13885	13829	13705	1.04	1.04	1.05	1.05	1.05
	62°F (16.7°C)	14044	13763	13694	13639	13517	0.96	0.97	0.97	0.97	0.97
	64.4°F (18.0°C)	13887	13610	13542	13487	13366	0.90	0.91	0.91	0.91	0.91
	69.8°F (21.0°C)	12089	11847	11788	11740	11635	0.76	0.77	0.77	0.77	0.77
	75.2°F (24.0°C)	9000	8820	8776	8741	8662	0.62	0.63	0.63	0.63	0.63
352	-22°F (-30.0°C)	5557	5445	5418	5397	5348	1.48	1.50	1.50	1.50	1.51
	-13°F (-25.0°C)	6746	6611	6578	6552	6493	1.58	1.60	1.60	1.60	1.61
	-4°F (-20.0°C)	8664	8491	8448	8414	8339	1.65	1.67	1.67	1.67	1.68
	0°F (-17.8°C)	10238	10033	9983	9943	9853	1.75	1.76	1.77	1.77	1.78
	5°F (-15.0°C)	12205	11961	11901	11853	11747	1.87	1.88	1.89	1.89	1.90
	14°F (-10.0°C)	13050	12789	12725	12674	12560	1.92	1.94	1.94	1.94	1.95
	17°F (-8.3°C)	13332	13065	13000	12948	12831	1.94	1.95	1.96	1.96	1.97
	22°F (-5.6°C)	13643	13370	13303	13250	13131	1.91	1.92	1.93	1.93	1.94
	27°F (-2.8°C)	13954	13675	13606	13552	13430	1.88	1.90	1.90	1.90	1.91
	32°F (0.0°C)	14265	13979	13910	13854	13729	1.85	1.87	1.87	1.87	1.88
	35°F (1.7°C)	14451	14162	14092	14035	13909	1.84	1.85	1.85	1.86	1.87
	37°F (2.8°C)	14848	14551	14478	14420	14291	1.78	1.79	1.80	1.80	1.81
	42°F (5.6°C)	15839	15523	15445	15383	15245	1.63	1.65	1.65	1.65	1.66
	44.6°F (7.0°C)	16236	15911	15832	15768	15626	1.58	1.59	1.59	1.60	1.60
	47°F (8.3°C)	16831	16494	16412	16346	16199	1.49	1.50	1.51	1.51	1.52
	52°F (11.1°C)	16466	16136	16056	15992	15848	1.35	1.36	1.36	1.37	1.37
	57F (13.9°C)	16101	15779	15700	15637	15496	1.21	1.22	1.22	1.22	1.23
	59°F (15.0°C)	15955	15636	15558	15495	15356	1.15	1.16	1.16	1.16	1.17
	62°F (16.7°C)	15736	15421	15344	15283	15145	1.07	1.07	1.08	1.08	1.08
	64.4°F (18.0°C)	15561	15249	15173	15112	14976	1.00	1.01	1.01	1.01	1.01
	69.8°F (21.0°C)	13545	13274	13208	13155	13037	0.84	0.85	0.85	0.86	0.86
	75.2°F (24.0°C)	10084	9883	9833	9794	9706	0.69	0.70	0.70	0.70	0.70

NOTE: Values in gray are extrapolated based on tested performance.

Table 53 – High Static Slim Duct 45MBDAQ, Cooling Performance (12K HH)

Airflow CFM	Out-door DB	ID WB	60.8°F (16.0°C)					64.4°F (16.0°C)					67.0°F (19.4°C)					71.6°F (22.0°C)				
		ID DB	73.4°F 23.0°C	77.0°F 25.0°C	80.0°F 26.7°C	80.6°F 27.0°C	84.2°F 29.0°C	73.4°F 23.0°C	77.0°F 25.0°C	80.0°F 26.7°C	80.6°F 27.0°C	84.2°F 29.0°C	73.4°F 23.0°C	77.0°F 25.0°C	80.0°F 26.7°C	80.6°F 27.0°C	84.2°F 29.0°C	73.4°F 23.0°C	77.0°F 25.0°C	80.0°F 26.7°C	80.6°F 27.0°C	84.2°F 29.0°C
1088	-22°F 30°C	TC	6285	6284	6283	6283	6282	6578	6576	6575	6575	6573	6785	6783	6782	6781	6780	7174	7172	7171	7170	7168
		S/T	0.71	0.80	0.87	0.88	0.96	0.59	0.67	0.74	0.75	0.83	0.51	0.59	0.66	0.67	0.74	0.38	0.46	0.51	0.52	0.59
		PI	0.48	0.48	0.48	0.48	0.48	0.48	0.48	0.48	0.48	0.48	0.48	0.48	0.48	0.48	0.48	0.47	0.47	0.47	0.47	0.47
	-13°F 25°C	TC	6809	6808	6807	6807	6806	7126	7124	7123	7123	7121	7350	7349	7347	7347	7345	7772	7770	7768	7768	7765
		S/T	0.72	0.80	0.87	0.88	0.97	0.59	0.67	0.74	0.76	0.83	0.51	0.59	0.66	0.67	0.75	0.38	0.46	0.51	0.52	0.60
		PI	0.50	0.50	0.50	0.50	0.50	0.50	0.50	0.50	0.50	0.50	0.49	0.49	0.49	0.49	0.49	0.49	0.49	0.49	0.49	0.49
	-4°F 20°C	TC	7333	7332	7331	7330	7329	7674	7672	7671	7670	7669	7916	7914	7912	7912	7910	8370	8368	8366	8365	8363
		S/T	0.72	0.80	0.88	0.89	0.97	0.60	0.68	0.75	0.76	0.84	0.52	0.59	0.66	0.67	0.75	0.39	0.47	0.51	0.52	0.60
		PI	0.52	0.52	0.52	0.52	0.52	0.51	0.51	0.51	0.51	0.51	0.51	0.51	0.51	0.51	0.51	0.51	0.51	0.51	0.51	0.51
	0°F 17.8°C	TC	7571	7570	7568	7568	7566	7920	7919	7917	7917	7914	8167	8165	8163	8163	8160	8628	8626	8624	8624	8620
		S/T	0.72	0.81	0.88	0.90	0.98	0.60	0.68	0.75	0.76	0.85	0.52	0.60	0.67	0.68	0.76	0.39	0.47	0.52	0.53	0.60
		PI	0.52	0.52	0.52	0.52	0.52	0.52	0.52	0.52	0.52	0.52	0.52	0.52	0.52	0.52	0.52	0.52	0.52	0.52	0.52	0.52
	5°F 15°C	TC	7809	7809	7809	7809	7925	8199	8197	8197	8197	8198	8479	8478	8477	8477	8478	9016	9014	9012	9012	9012
		S/T	0.73	0.82	0.90	0.91	1.00	0.60	0.69	0.76	0.77	0.86	0.52	0.60	0.67	0.68	0.77	0.39	0.47	0.52	0.53	0.61
		PI	0.53	0.53	0.53	0.53	0.53	0.53	0.53	0.53	0.53	0.53	0.53	0.53	0.53	0.53	0.53	0.53	0.53	0.53	0.53	0.53
	14°F 10°C	TC	7937	7936	7935	7935	7973	8354	8351	8350	8350	8348	8651	8649	8647	8647	8645	9216	9214	9212	9211	9208
		S/T	0.73	0.81	0.89	0.90	0.99	0.60	0.68	0.75	0.76	0.85	0.52	0.60	0.66	0.68	0.76	0.39	0.47	0.51	0.53	0.60
		PI	0.54	0.54	0.54	0.54	0.54	0.54	0.54	0.54	0.54	0.54	0.54	0.54	0.54	0.54	0.54	0.54	0.54	0.54	0.54	0.54
	17°F 10°C	TC	7985	7984	7983	7982	8097	8404	8402	8401	8400	8400	8705	8705	8703	8703	8705	9293	9290	9288	9288	9288
		S/T	0.73	0.82	0.89	0.91	1.00	0.60	0.69	0.76	0.77	0.85	0.52	0.60	0.67	0.68	0.76	0.39	0.47	0.52	0.53	0.61
		PI	0.54	0.54	0.54	0.54	0.54	0.54	0.54	0.54	0.54	0.54	0.54	0.54	0.54	0.54	0.54	0.54	0.54	0.54	0.54	0.54
	23°F 5°C	TC	7793	7793	7793	7798	7940	8212	8210	8210	8211	8211	8514	8513	8512	8512	8513	9094	9092	9089	9089	9089
		S/T	0.74	0.83	0.90	0.91	1.00	0.61	0.69	0.77	0.78	0.86	0.52	0.60	0.67	0.69	0.77	0.39	0.47	0.52	0.53	0.61
		PI	0.52	0.52	0.52	0.52	0.52	0.52	0.52	0.52	0.52	0.52	0.52	0.52	0.52	0.52	0.52	0.53	0.53	0.53	0.53	0.53
	35°F 1.7°C	TC	7470	7470	7469	7469	7480	7857	7857	7856	7856	7855	8131	8129	8129	8129	8128	8643	8641	8640	8639	8639
		S/T	0.70	0.78	0.85	0.86	0.93	0.59	0.66	0.72	0.74	0.81	0.51	0.58	0.64	0.65	0.73	0.39	0.46	0.50	0.51	0.58
		PI	0.45	0.45	0.45	0.45	0.45	0.47	0.47	0.47	0.47	0.47	0.49	0.49	0.49	0.49	0.49	0.53	0.53	0.53	0.53	0.53
	41°F 5°C	TC	7288	7287	7286	7286	7303	7662	7661	7660	7660	7659	7927	7925	7924	7924	7923	8423	8421	8419	8419	8418
		S/T	0.71	0.79	0.86	0.87	0.95	0.59	0.67	0.73	0.74	0.82	0.51	0.59	0.65	0.66	0.73	0.39	0.46	0.51	0.52	0.59
		PI	0.43	0.43	0.43	0.43	0.43	0.45	0.45	0.45	0.45	0.45	0.47	0.47	0.47	0.47	0.47	0.51	0.51	0.51	0.51	0.51
	47°F 8.3°C	TC	7103	7102	7102	7102	7126	7465	7465	7464	7464	7463	7722	7720	7720	7720	7719	8202	8200	8198	8198	8197
		S/T	0.71	0.80	0.87	0.88	0.96	0.59	0.67	0.74	0.75	0.83	0.51	0.59	0.65	0.66	0.74	0.39	0.46	0.51	0.52	0.59
		PI	0.40	0.40	0.40	0.40	0.41	0.43	0.43	0.43	0.43	0.43	0.45	0.45	0.45	0.45	0.45	0.49	0.49	0.49	0.49	0.49
	50°F 10°C	TC	7009	7010	7075	7132	7397	7433	7435	7437	7437	7464	7741	7741	7745	7745	7749	8337	8334	8335	8334	8342
		S/T	0.79	0.89	0.99	1.00	1.00	0.64	0.74	0.82	0.84	0.94	0.54	0.64	0.72	0.73	0.83	0.39	0.46	0.54	0.56	0.65
		PI	0.45	0.45	0.45	0.45	0.45	0.45	0.45	0.45	0.45	0.45	0.45	0.45	0.45	0.45	0.45	0.45	0.45	0.45	0.45	0.45
	59°F 15°C	TC	7042	7053	7192	7234	7517	7490	7492	7493	7494	7539	7818	7816	7819	7820	7822	8447	8443	8444	8443	8450
		S/T	0.80	0.91	1.00	1.00	1.00	0.65	0.75	0.84	0.86	0.96	0.54	0.65	0.73	0.75	0.85	0.39	0.47	0.55	0.56	0.66
		PI	0.46	0.46	0.46	0.46	0.46	0.46	0.46	0.46	0.46	0.46	0.46	0.46	0.46	0.46	0.46	0.46	0.46	0.46	0.46	0.46
	68°F 20°C	TC	7079	7102	7303	7348	7648	7550	7551	7552	7552	7643	7892	7891	7894	7894	7896	8552	8549	8549	8549	8555
		S/T	0.82	0.94	1.00	1.00	1.00	0.66	0.77	0.86	0.88	1.00	0.55	0.66	0.75	0.77	0.87	0.39	0.47	0.56	0.57	0.67
		PI	0.46	0.46	0.47	0.47	0.47	0.47	0.47	0.47	0.47	0.47	0.47	0.47	0.47	0.47	0.47	0.48	0.48	0.48	0.48	0.48
	77°F 25°C	TC	7104	7139	7384	7433	7752	7601	7604	7605	7613	7764	7965	7964	7968	7969	7978	8664	8660	8661	8661	8671
		S/T	0.83	0.96	1.00	1.00	1.00	0.66	0.78	0.88	0.89	1.00	0.55	0.67	0.76	0.78	0.88	0.39	0.48	0.56	0.58	0.68
		PI	0.47	0.47	0.48	0.48	0.48	0.48	0.48	0.48	0.48	0.48	0.48	0.48	0.48	0.48	0.48	0.48	0.48	0.48	0.48	0.48
	82°F 27.8°C	TC	7161	7207	7483	7533	7866	7675	7679	7685	7692	7877	8051	8052	8056	8057	8071	8776	8771	8773	8774	8785
		S/T	0.84	0.97	1.00	1.00	1.00	0.67	0.79	0.88	0.90	1.00	0.56	0.67	0.77	0.78	0.89	0.39	0.48	0.57	0.58	0.68
		PI	0.52	0.52	0.52	0.52	0.52	0.52	0.52	0.52	0.52	0.52	0.52	0.52	0.52	0.52	0.52	0.53	0.53	0.53	0.53	0.53
	86°F 30°C	TC	7261	7325	7630	7682	8027	7792	7796	7806	7814	8039	8180	8181	8185	8186	8204	8927	8922	8924	8926	8937
		S/T	0.85	0.98	1.00	1.00	1.00	0.67	0.80	0.89	0.91	1.00	0.56	0.68	0.77	0.79	0.90	0.39	0.48	0.57	0.59	0.69
		PI	0.60	0.60	0.60	0.60	0.61	0.61	0.61	0.61	0.61	0.61	0.61	0.61	0.61	0.61	0.61	0.62	0.62	0.62	0.62	0.62
	95°F 35°C	TC	7602	7601	7602	7611	7805	8111	8109	8108	8108	8110	8478	8477	8475	8475	8475	9187	9184	9181	9181	9181
		S/T	0.74	0.83	0.91	0.92	1.00	0.61	0.69	0.77	0.78	0.87	0.52	0.60	0.67	0.69	0.77	0.39	0.47	0.52	0.53	0.61
		PI	0.76	0.76	0.76	0.76	0.77	0.78	0.78	0.78	0.78	0.78	0.80	0.80	0.80	0.80	0.80	0.83	0.83	0.83	0.83	0.83
	104°F 40°C	TC	6816	6816	6829	6838	7066	7271	7270	7270	7270	7271	7600	7599	7598	7598	7599	8235	8232	8229	8229	8229
		S/T	0.75	0.85	0.93	0.95	1.00	0.61	0.71	0.78	0.80	0.89	0.52	0.61	0.69	0.70	0.79	0.39	0.45	0.52	0.54	0.62
		PI	0.79	0.79	0.79	0.80	0.81	0.82	0.82	0.82	0.82	0.82	0.84	0.84	0.84	0.84	0.84	0.87	0.87	0.87	0.87	0.87
	110°F 43°C	TC	6304	6313	6455	6497	6770	6750	6750	6751	6751	6790	7072	7071	7072	7072	7074	7692	7689	7688	7689	7688
		S/T	0.80	0.91	1.00	1.00	1.00	0.64	0.75	0.84	0.86	0.96	0.54	0.65	0.73	0.75	0.85	0.39	0.47	0.55	0.56	0.66
		PI	0.82	0.83	0.83	0.83	0.84	0.84	0.84	0.84	0.84	0.85	0.86	0.86	0.86	0.86	0.86	0.89	0.89	0.89	0.89	0.89
	115°F 46°C	TC	5179	5198	5376	5411	5648	5555	5555	5556	5556	5656	5826	5826	5828	5828	5828	6350	6347	6347	6346	6349
		S/T	0.83	0.95	1.00	1.00	1.00	0.66	0.77	0.87	0.89	1.00	0.55	0.66	0.75	0.77	0.88	0.39	0.47	0.56	0.57	0.67
		PI	0.69	0.69	0.69	0.69	0.70	0.70	0.70	0.70	0.70	0.70	0.71	0.71	0.71	0.71	0.71	0.73	0.73	0.73	0.73	0.73
	122°F 50°C	TC	3667	3825	3993	4022	4221	3955	3955	3989	4028	4227	4168	4169	4169	4169	4231	4580	4578	4581	4581	4582
		S/T	0.93	1.00	1.00	1.00	1.00	0.72	0.86	0.99	1.00	1.00	0.59	0.73	0.84	0.86	1.00	0.39	0.50	0.61	0.62	0.75
		PI	0.50	0.51	0.51	0.51	0.51	0.51	0.51	0.51	0.51	0.51	0.51	0.51	0.51	0.51	0.51	0.52	0.52	0.52	0.52	0.52

Table 53 – High Static Slim Duct 45MBDAQ, Cooling Performance (12K HH) (Continued)

Airflow CFM	Out-door DB	ID WB	60.8°F (16.0°C)					64.4°F (16.0°C)					67.0°F (19.4°C)					71.6°F (22.0°C)				
		ID DB	73.4°F 23.0°C	77.0°F 25.0°C	80.0°F 26.7°C	80.6°F 27.0°C	84.2°F 29.0°C	73.4°F 23.0°C	77.0°F 25.0°C	80.0°F 26.7°C	80.6°F 27.0°C	84.2°F 29.0°C	73.4°F 23.0°C	77.0°F 25.0°C	80.0°F 26.7°C	80.6°F 27.0°C	84.2°F 29.0°C	73.4°F 23.0°C	77.0°F 25.0°C	80.0°F 26.7°C	80.6°F 27.0°C	84.2°F 29.0°C
1265	-22°F 30°C	TC	7321	7319	7318	7318	7468	7651	7648	7646	7646	7643	7884	7882	7879	7878	7875	8322	8320	8317	8317	8311
		S/T	0.74	0.83	0.91	0.93	0.99	0.61	0.70	0.77	0.79	0.88	0.52	0.61	0.68	0.70	0.78	0.38	0.45	0.52	0.54	0.62
		PI	0.54	0.54	0.54	0.54	0.54	0.54	0.54	0.54	0.54	0.54	0.54	0.54	0.54	0.54	0.54	0.54	0.54	0.54	0.54	0.54
	-13°F 25°C	TC	7931	7929	7928	7928	8090	8288	8286	8284	8283	8280	8541	8538	8535	8535	8531	9016	9014	9010	9010	9004
		S/T	0.75	0.84	0.92	0.93	1.00	0.61	0.70	0.78	0.79	0.88	0.52	0.61	0.69	0.70	0.79	0.38	0.46	0.53	0.54	0.62
		PI	0.56	0.56	0.56	0.56	0.56	0.56	0.56	0.56	0.56	0.56	0.56	0.56	0.56	0.56	0.56	0.56	0.56	0.56	0.56	0.56
	-4°F 20°C	TC	8541	8539	8538	8537	8713	8926	8923	8921	8920	8917	9198	9195	9192	9191	9187	9710	9707	9703	9703	9697
		S/T	0.75	0.84	0.92	0.94	1.00	0.61	0.71	0.78	0.79	0.88	0.53	0.61	0.69	0.70	0.79	0.39	0.46	0.53	0.54	0.63
		PI	0.58	0.58	0.58	0.58	0.58	0.58	0.58	0.58	0.58	0.58	0.58	0.58	0.58	0.58	0.58	0.58	0.58	0.58	0.58	0.58
	0°F 17.8°C	TC	8820	8818	8816	8816	9035	9214	9210	9207	9206	9202	9492	9488	9484	9483	9477	10009	10006	10005	10005	10006
		S/T	0.75	0.85	0.93	0.95	1.00	0.62	0.71	0.79	0.80	0.90	0.53	0.62	0.70	0.71	0.80	0.39	0.46	0.53	0.55	0.63
		PI	0.59	0.59	0.59	0.59	0.59	0.59	0.59	0.59	0.59	0.59	0.59	0.59	0.59	0.59	0.59	0.59	0.59	0.59	0.59	0.59
	5°F 15°C	TC	9089	9089	9118	9131	9398	9531	9531	9532	9532	9544	9848	9848	9849	9849	9851	10454	10451	10451	10451	10451
		S/T	0.76	0.86	0.94	0.96	1.00	0.62	0.72	0.80	0.81	0.90	0.53	0.62	0.70	0.72	0.81	0.39	0.46	0.54	0.55	0.64
		PI	0.59	0.59	0.59	0.59	0.59	0.59	0.59	0.59	0.59	0.59	0.60	0.60	0.60	0.60	0.60	0.61	0.61	0.61	0.61	0.61
	14°F 10°C	TC	9243	9241	9239	9239	9501	9715	9712	9710	9709	9706	10053	10049	10046	10045	10040	10694	10691	10687	10687	10680
		S/T	0.75	0.85	0.93	0.95	1.00	0.62	0.71	0.79	0.80	0.89	0.53	0.62	0.69	0.71	0.79	0.39	0.46	0.53	0.54	0.63
		PI	0.61	0.61	0.61	0.61	0.61	0.61	0.61	0.61	0.61	0.61	0.61	0.61	0.61	0.61	0.61	0.61	0.61	0.61	0.61	0.61
	17°F 10°C	TC	9293	9290	9315	9328	9607	9768	9765	9767	9767	9778	10110	10110	10112	10112	10115	10773	10770	10771	10771	10773
		S/T	0.76	0.86	0.94	0.96	1.00	0.62	0.72	0.80	0.81	0.90	0.53	0.62	0.70	0.71	0.80	0.39	0.46	0.53	0.55	0.63
		PI	0.61	0.61	0.61	0.61	0.61	0.61	0.61	0.61	0.61	0.61	0.61	0.61	0.61	0.61	0.61	0.61	0.61	0.61	0.61	0.61
	23°F 5°C	TC	9071	9071	9108	9124	9424	9546	9546	9548	9548	9563	9888	9888	9889	9890	9892	10544	10540	10541	10540	10542
		S/T	0.77	0.87	0.95	0.97	1.00	0.62	0.72	0.80	0.82	0.91	0.53	0.63	0.71	0.72	0.81	0.39	0.46	0.54	0.55	0.64
		PI	0.59	0.59	0.59	0.59	0.59	0.59	0.59	0.59	0.59	0.59	0.59	0.59	0.59	0.59	0.59	0.60	0.60	0.60	0.60	0.60
	35°F 1.7°C	TC	8710	8709	8709	8709	8821	9143	9141	9140	9140	9141	9447	9446	9444	9444	9444	10014	10012	10010	10010	10009
		S/T	0.73	0.81	0.89	0.90	1.00	0.60	0.68	0.76	0.77	0.85	0.52	0.60	0.67	0.68	0.76	0.39	0.47	0.52	0.53	0.60
		PI	0.50	0.50	0.50	0.50	0.51	0.53	0.53	0.53	0.53	0.53	0.56	0.56	0.56	0.56	0.56	0.60	0.60	0.60	0.60	0.60
	41°F 5°C	TC	8474	8494	8494	8497	8637	8914	8912	8912	8912	8912	9209	9208	9207	9206	9206	9759	9757	9755	9754	9754
		S/T	0.74	0.82	0.90	0.91	1.00	0.60	0.69	0.76	0.78	0.86	0.52	0.60	0.67	0.69	0.77	0.39	0.45	0.52	0.53	0.61
		PI	0.48	0.48	0.48	0.48	0.49	0.51	0.51	0.51	0.51	0.51	0.53	0.53	0.53	0.53	0.53	0.58	0.58	0.58	0.58	0.58
	47°F 8.3°C	TC	8279	8278	8278	8286	8450	8685	8683	8683	8683	8683	8971	8970	8969	8969	8969	9504	9502	9500	9500	9499
		S/T	0.74	0.83	0.91	0.92	1.00	0.61	0.70	0.77	0.78	0.87	0.52	0.61	0.68	0.69	0.78	0.39	0.45	0.52	0.53	0.62
		PI	0.46	0.46	0.46	0.46	0.47	0.49	0.49	0.49	0.49	0.49	0.51	0.51	0.51	0.51	0.51	0.55	0.55	0.55	0.55	0.55
	50°F 10°C	TC	8153	8187	8419	8466	8786	8637	8642	8644	8653	8797	8987	8993	8998	8998	9012	9657	9653	9664	9667	9680
		S/T	0.83	0.95	1.00	1.00	1.00	0.66	0.78	0.87	0.88	1.00	0.55	0.66	0.76	0.77	0.88	0.39	0.48	0.56	0.58	0.68
		PI	0.51	0.51	0.51	0.51	0.51	0.51	0.51	0.51	0.51	0.51	0.51	0.51	0.51	0.51	0.51	0.51	0.51	0.51	0.51	0.51
	59°F 15°C	TC	8192	8251	8542	8593	8935	8705	8709	8722	8730	8946	9075	9080	9084	9085	9107	9788	9784	9793	9795	9806
		S/T	0.85	0.97	1.00	1.00	1.00	0.67	0.79	0.89	0.91	1.00	0.56	0.68	0.77	0.79	0.90	0.39	0.48	0.57	0.59	0.69
		PI	0.52	0.52	0.52	0.52	0.52	0.52	0.52	0.52	0.52	0.52	0.52	0.52	0.52	0.52	0.52	0.52	0.52	0.52	0.52	0.52
	68°F 20°C	TC	8235	8373	8678	8732	9094	8774	8777	8802	8812	9106	9163	9168	9171	9171	9207	9913	9908	9918	9920	9928
		S/T	0.87	1.00	1.00	1.00	1.00	0.69	0.81	0.91	0.93	1.00	0.57	0.69	0.79	0.81	0.93	0.39	0.49	0.58	0.60	0.71
		PI	0.52	0.52	0.53	0.53	0.53	0.53	0.53	0.53	0.53	0.53	0.53	0.53	0.53	0.53	0.53	0.54	0.54	0.54	0.54	0.54
	77°F 25°C	TC	8264	8456	8780	8838	9225	8835	8839	8873	8888	9236	9245	9253	9258	9258	9306	10038	10033	10049	10052	10063
		S/T	0.88	1.00	1.00	1.00	1.00	0.69	0.82	0.93	0.95	1.00	0.57	0.70	0.80	0.82	0.94	0.39	0.49	0.59	0.60	0.72
		PI	0.53	0.54	0.54	0.54	0.54	0.54	0.54	0.54	0.54	0.54	0.54	0.54	0.54	0.54	0.54	0.55	0.55	0.55	0.55	0.55
	82°F 27.8°C	TC	8336	8563	8900	8960	9361	8921	8926	8968	8986	9374	9345	9355	9360	9360	9419	10165	10167	10180	10183	10196
		S/T	0.88	1.00	1.00	1.00	1.00	0.70	0.83	0.94	0.96	1.00	0.58	0.70	0.81	0.83	0.96	0.39	0.49	0.59	0.61	0.72
		PI	0.58	0.59	0.59	0.59	0.59	0.59	0.59	0.59	0.59	0.59	0.59	0.59	0.59	0.59	0.59	0.60	0.60	0.60	0.60	0.60
	86°F 30°C	TC	8459	8726	9076	9138	9554	9058	9062	9116	9141	9567	9495	9505	9509	9510	9584	10341	10342	10357	10360	10372
		S/T	0.90	1.00	1.00	1.00	1.00	0.71	0.84	0.96	0.98	1.00	0.58	0.71	0.82	0.84	0.97	0.39	0.50	0.60	0.61	0.73
		PI	0.68	0.68	0.68	0.68	0.69	0.68	0.68	0.68	0.68	0.69	0.69	0.69	0.69	0.69	0.69	0.70	0.70	0.70	0.70	0.70
	95°F 35°C	TC	8852	8854	8902	8925	9293	9430	9429	9432	9432	9449	9847	9846	9846	9847	9851	10649	10645	10642	10647	10644
		S/T	0.77	0.87	0.96	0.98	1.00	0.63	0.72	0.80	0.82	0.91	0.53	0.62	0.70	0.72	0.81	0.39	0.46	0.53	0.55	0.63
		PI	0.86	0.86	0.86	0.86	0.88	0.88	0.88	0.88	0.88	0.88	0.90	0.90	0.90	0.90	0.90	0.94	0.94	0.94	0.94	0.94
	104°F 40°C	TC	7936	7937	8018	8092	8411	8453	8453	8455	8456	8486	8827	8826	8827	8828	8831	9544	9541	9538	9541	9540
		S/T	0.79	0.89	0.99	1.00	1.00	0.63	0.74	0.82	0.84	0.94	0.54	0.64	0.72	0.73	0.83	0.39	0.46	0.54	0.55	0.65
		PI	0.90	0.90	0.90	0.90	0.92	0.92	0.92	0.92	0.92	0.93	0.94	0.94	0.94	0.94	0.94	0.98	0.98	0.98	0.98	0.98
	110°F 43°C	TC	7338	7394	7679	7728	8058	7845	7848	7854	7862	8069	8213	8212	8216	8216	8230	8914	8911	8912	8912	8919
		S/T	0.85	0.97	1.00	1.00	1.00	0.67	0.79	0.89	0.91	1.00	0.56	0.68	0.77	0.79	0.90	0.39	0.48	0.57	0.59	0.69
		PI	0.93	0.94	0.95	0.95	0.96	0.95	0.95	0.95	0.95	0.96	0.97	0.97	0.97	0.97	0.97	1.00	1.00	1.00	1.00	1.00
	115°F 46°C	TC	6027	6156	6396	6438	6723	6457	6459	6476	6485	6732	6766	6768	6770	6771	6796	7361	7357	7360	7362	7367
		S/T	0.88	1.00	1.00	1.00	1.00	0.69	0.82	0.92	0.94	1.00	0.57	0.69	0.80	0.82	0.94	0.39	0.49	0.58	0.60	0.71
		PI	0.77	0.78	0.79	0.79	0.80	0.79	0.79	0.79	0.79	0.80	0.80	0.80	0.80	0.80	0.80	0.82	0.82	0.82	0.82	0.82
	122°F 50°C	TC	4299	4541	4742	4777	5016	4589	4601	4748	4784	5022	4835	4836	4843	4849	5027	5302	5304	5308	5309	5308
		S/T	1.00	1.00	1.00	1.00	1.00	0.76	0.92	1.00	1.00	1.00	0.62	0.77	0.89	0.92	1.00	0.40	0.52	0.64	0.66	0.79
		PI	0.57	0.57	0.58	0.58	0.58	0.57	0.57	0.58	0.58	0.58	0.58	0.58	0.58	0.58	0.58	0.59	0.59	0.59	0.59	0.59

Table 53 – High Static Slim Duct 45MBDAQ, Cooling Performance (12K HH) (Continued)

Airflow CFM	Out-door DB	ID WB	60.8°F (16.0°C)					64.4°F (16.0°C)					67.0°F (19.4°C)					71.6°F (22.0°C)				
		ID DB	73.4°F 23.0°C	77.0°F 25.0°C	80.0°F 26.7°C	80.6°F 27.0°C	84.2°F 29.0°C	73.4°F 23.0°C	77.0°F 25.0°C	80.0°F 26.7°C	80.6°F 27.0°C	84.2°F 29.0°C	73.4°F 23.0°C	77.0°F 25.0°C	80.0°F 26.7°C	80.6°F 27.0°C	84.2°F 29.0°C	73.4°F 23.0°C	77.0°F 25.0°C	80.0°F 26.7°C	80.6°F 27.0°C	84.2°F 29.0°C
1441	-22°F 30°C	TC	8524	8521	8518	8568	8820	8899	8894	8890	8889	8883	9164	9160	9154	9153	9146	9667	9665	9658	9655	9641
		S/T	0.77	0.87	0.96	0.99	0.99	0.63	0.73	0.81	0.82	0.93	0.53	0.63	0.71	0.73	0.82	0.38	0.46	0.54	0.55	0.64
		PI	0.62	0.62	0.62	0.62	0.61	0.61	0.61	0.61	0.61	0.61	0.61	0.61	0.61	0.61	0.61	0.61	0.61	0.61	0.61	0.61
	-13°F 25°C	TC	9234	9231	9228	9282	9555	9640	9635	9631	9630	9623	9928	9923	9916	9915	9908	10473	10470	10462	10460	10444
		S/T	0.77	0.88	0.97	1.00	1.00	0.63	0.73	0.81	0.83	0.93	0.54	0.63	0.71	0.73	0.83	0.39	0.46	0.54	0.56	0.65
		PI	0.64	0.64	0.64	0.64	0.64	0.64	0.64	0.64	0.64	0.64	0.63	0.63	0.63	0.63	0.63	0.64	0.64	0.64	0.64	0.64
	-4°F 20°C	TC	9944	9941	9938	9996	10290	10382	10376	10372	10371	10364	10692	10686	10679	10678	10671	11279	11276	11267	11264	11248
		S/T	0.78	0.88	0.97	1.00	1.00	0.63	0.73	0.82	0.83	0.93	0.54	0.64	0.72	0.73	0.83	0.39	0.47	0.55	0.56	0.65
		PI	0.66	0.66	0.66	0.66	0.66	0.66	0.66	0.66	0.66	0.66	0.66	0.66	0.66	0.66	0.66	0.66	0.66	0.66	0.66	0.66
	0°F 17.8°C	TC	10272	10268	10308	10386	10674	10720	10712	10706	10705	10703	11035	11028	11018	11017	11007	11629	11626	11626	11628	11636
		S/T	0.78	0.89	0.99	1.00	1.00	0.64	0.74	0.83	0.84	0.95	0.54	0.64	0.73	0.74	0.84	0.39	0.47	0.55	0.57	0.66
		PI	0.67	0.67	0.67	0.67	0.67	0.67	0.67	0.67	0.67	0.67	0.67	0.67	0.67	0.67	0.67	0.67	0.67	0.67	0.67	0.67
	5°F 15°C	TC	10574	10584	10727	10776	11105	11077	11080	11081	11081	11136	11440	11439	11442	11442	11444	12123	12120	12120	12121	12128
		S/T	0.79	0.90	1.00	1.00	1.00	0.64	0.75	0.84	0.85	0.96	0.54	0.65	0.73	0.75	0.85	0.39	0.47	0.55	0.57	0.66
		PI	0.67	0.67	0.67	0.67	0.68	0.68	0.68	0.68	0.68	0.68	0.68	0.68	0.68	0.68	0.68	0.69	0.69	0.69	0.69	0.69
	14°F 10°C	TC	10755	10751	10796	10890	11228	11295	11289	11283	11282	11277	11686	11680	11671	11670	11660	12420	12417	12408	12405	12386
		S/T	0.78	0.89	0.99	1.00	1.00	0.64	0.74	0.82	0.84	0.94	0.54	0.64	0.72	0.74	0.83	0.39	0.47	0.55	0.56	0.65
		PI	0.70	0.70	0.70	0.70	0.69	0.69	0.69	0.69	0.69	0.69	0.69	0.69	0.69	0.69	0.69	0.69	0.69	0.69	0.69	0.69
	17°F 10°C	TC	10829	10832	10964	11028	11383	11373	11374	11376	11376	11430	11735	11740	11747	11748	11751	12516	12512	12513	12516	12527
		S/T	0.79	0.89	1.00	1.00	1.00	0.64	0.74	0.83	0.85	0.95	0.55	0.65	0.73	0.75	0.85	0.39	0.47	0.55	0.57	0.66
		PI	0.70	0.70	0.70	0.70	0.70	0.70	0.70	0.70	0.70	0.70	0.69	0.70	0.70	0.70	0.70	0.70	0.70	0.70	0.70	0.70
	23°F 5°C	TC	10553	10568	10740	10792	11145	11095	11097	11099	11099	11165	11486	11485	11489	11489	11491	12226	12223	12223	12225	12233
		S/T	0.80	0.91	1.00	1.00	1.00	0.65	0.75	0.84	0.86	0.97	0.54	0.65	0.74	0.75	0.85	0.39	0.47	0.56	0.57	0.66
		PI	0.67	0.67	0.67	0.67	0.67	0.67	0.67	0.67	0.67	0.67	0.67	0.67	0.67	0.67	0.67	0.69	0.69	0.69	0.69	0.69
	35°F 1.7°C	TC	10146	10146	10165	10177	10438	10632	10631	10631	10632	10632	10974	10973	10972	10972	10973	11610	11607	11604	11606	11604
		S/T	0.75	0.85	0.93	0.94	1.00	0.62	0.71	0.79	0.80	0.89	0.53	0.62	0.69	0.71	0.80	0.39	0.46	0.53	0.54	0.63
		PI	0.57	0.57	0.57	0.58	0.59	0.61	0.61	0.61	0.61	0.61	0.63	0.63	0.63	0.63	0.63	0.69	0.69	0.69	0.69	0.69
	41°F 5°C	TC	9894	9894	9922	9935	10217	10366	10365	10366	10366	10375	10698	10697	10696	10696	10697	11314	11311	11309	11310	11309
		S/T	0.76	0.86	0.94	0.96	1.00	0.62	0.72	0.80	0.81	0.90	0.53	0.62	0.70	0.71	0.81	0.39	0.46	0.53	0.55	0.64
		PI	0.55	0.55	0.55	0.55	0.57	0.58	0.58	0.58	0.58	0.58	0.61	0.61	0.61	0.61	0.61	0.66	0.66	0.66	0.66	0.66
	47°F 8.3°C	TC	9641	9642	9679	9695	9994	10100	10099	10099	10099	10114	10422	10421	10420	10420	10421	11020	11017	11016	11016	11014
		S/T	0.77	0.87	0.95	0.97	1.00	0.63	0.72	0.81	0.82	0.91	0.53	0.63	0.71	0.72	0.82	0.39	0.46	0.54	0.55	0.64
		PI	0.52	0.52	0.52	0.52	0.55	0.55	0.55	0.55	0.55	0.55	0.58	0.58	0.58	0.58	0.58	0.63	0.63	0.63	0.63	0.63
	50°F 10°C	TC	9482	9637	9958	10015	10399	10039	10045	10077	10090	10411	10434	10447	10454	10454	10501	11186	11191	11218	11221	11236
		S/T	0.87	1.00	1.00	1.00	1.00	0.69	0.81	0.92	0.94	1.00	0.57	0.69	0.80	0.81	0.93	0.39	0.49	0.58	0.60	0.71
		PI	0.58	0.58	0.58	0.58	0.58	0.58	0.58	0.58	0.58	0.58	0.58	0.58	0.58	0.58	0.58	0.58	0.58	0.58	0.58	0.58
	59°F 15°C	TC	9536	9766	10110	10171	10580	10118	10123	10173	10193	10592	10539	10550	10554	10555	10624	11343	11346	11369	11371	11382
		S/T	0.88	1.00	1.00	1.00	1.00	0.70	0.83	0.94	0.97	1.00	0.58	0.71	0.81	0.83	0.96	0.39	0.50	0.59	0.61	0.73
		PI	0.59	0.59	0.59	0.59	0.59	0.59	0.59	0.59	0.59	0.59	0.59	0.59	0.59	0.59	0.59	0.60	0.60	0.60	0.60	0.60
	68°F 20°C	TC	9599	9909	10273	10338	10773	10199	10202	10282	10349	10785	10643	10652	10655	10655	10776	11492	11496	11514	11516	11525
		S/T	0.91	1.00	1.00	1.00	1.00	0.72	0.85	0.97	1.00	1.00	0.59	0.72	0.84	0.86	0.99	0.40	0.50	0.61	0.62	0.75
		PI	0.60	0.60	0.60	0.60	0.61	0.60	0.60	0.60	0.60	0.61	0.61	0.61	0.61	0.61	0.61	0.61	0.61	0.61	0.61	0.61
	77°F 25°C	TC	9642	10012	10400	10469	10932	10269	10274	10392	10481	10944	10738	10750	10755	10768	10954	11630	11640	11666	11669	11682
		S/T	0.92	1.00	1.00	1.00	1.00	0.72	0.87	0.99	1.00	1.00	0.59	0.73	0.85	0.86	1.00	0.40	0.51	0.61	0.63	0.76
		PI	0.61	0.61	0.61	0.62	0.62	0.61	0.61	0.61	0.62	0.62	0.62	0.62	0.62	0.62	0.62	0.62	0.62	0.62	0.62	0.62
	82°F 27.8°C	TC	9727	10139	10543	10615	11098	10369	10386	10556	10628	11110	10854	10868	10874	10891	11120	11773	11788	11817	11821	11835
		S/T	0.94	1.00	1.00	1.00	1.00	0.73	0.87	1.00	1.00	1.00	0.60	0.74	0.86	0.87	1.00	0.40	0.51	0.62	0.63	0.76
		PI	0.67	0.67	0.67	0.67	0.68	0.67	0.67	0.67	0.67	0.68	0.67	0.67	0.67	0.67	0.68	0.68	0.68	0.68	0.68	0.68
	86°F 30°C	TC	9864	10321	10740	10814	11318	10516	10538	10753	10827	11327	11017	11030	11048	11058	11337	11964	11982	12010	12013	12025
		S/T	0.95	1.00	1.00	1.00	1.00	0.74	0.88	1.00	1.00	1.00	0.60	0.75	0.86	0.88	1.00	0.40	0.51	0.62	0.64	0.77
		PI	0.77	0.78	0.78	0.78	0.79	0.78	0.78	0.78	0.78	0.79	0.78	0.78	0.78	0.78	0.79	0.79	0.79	0.79	0.79	0.79
	95°F 35°C	TC	10300	10318	10540	10602	11018	10959	10962	10965	10966	11040	11432	11433	11439	11440	11445	12341	12337	12338	12338	12347
		S/T	0.80	0.91	1.00	1.00	1.00	0.65	0.75	0.84	0.86	0.96	0.54	0.65	0.73	0.75	0.85	0.39	0.47	0.55	0.56	0.66
		PI	0.98	0.98	0.99	0.99	1.01	1.01	1.01	1.01	1.01	1.01	1.03	1.03	1.03	1.03	1.03	1.07	1.07	1.07	1.07	1.07
	104°F 40°C	TC	9233	9266	9533	9589	9969	9823	9827	9829	9830	9959	10248	10250	10255	10256	10259	11062	11058	11061	11059	11069
		S/T	0.82	0.94	1.00	1.00	1.00	0.66	0.77	0.86	0.88	1.00	0.55	0.66	0.75	0.77	0.87	0.39	0.47	0.56	0.58	0.67
		PI	1.02	1.02	1.04	1.04	1.06	1.05	1.05	1.05	1.05	1.06	1.08	1.08	1.08	1.08	1.08	1.12	1.12	1.12	1.12	1.12
	110°F 43°C	TC	8537	8768	9100	9159	9552	9119	9123	9162	9180	9563	9536	9542	9545	9545	9601	10337	10332	10342	10344	10352
		S/T	0.89	1.00	1.00	1.00	1.00	0.70	0.83	0.94	0.96	1.00	0.58	0.70	0.81	0.83	0.96	0.39	0.49	0.59	0.61	0.73
		PI	1.06	1.07	1.08	1.09	1.10	1.09	1.09	1.09	1.09	1.10	1.10	1.10	1.10	1.10	1.11	1.14	1.14	1.14	1.14	1.14
	115°F 46°C	TC	7021	7285	7571	7622	7962	7499	7500	7566	7632	7971	7856	7864	7866	7866	7978	8526	8522	8536	8537	8541
		S/T	0.92	1.00	1.00	1.00	1.00	0.72	0.86	0.98	1.00	1.00	0.59	0.73	0.84	0.86	1.00	0.40	0.50	0.61	0.63	0.75
		PI	0.88	0.89	0.90	0.90	0.91	0.90	0.90	0.90	0.90	0.91	0.91	0.91	0.91	0.91	0.92	0.94	0.94	0.94	0.94	0.94
	122°F 50°C	TC	5081	5359	5597	5640	5923	5316	5358	5604	5646	5929	5598	5598	5627	5644	5934	6127	6139	6142	6142	6138
		S/T	1.00	1.00	1.00	1.00	1.00	0.80	0.98	1.00	1.00	1.00	0.64	0.81	0.95	0.98	1.00	0.41	0.54	0.67	0.69	0.84
		PI	0.65	0.66	0.66	0.66	0.67	0.65	0.66	0.66	0.66	0.67	0.66	0.66	0.66	0.66	0.67	0.67	0.67	0.67	0.67	0.67

Table 53 – High Static Slim Duct 45MBDAQ, Cooling Performance (12K HH) (Continued)

Airflow CFM	Out-door DB	ID WB	60.8°F (16.0°C)					64.4°F (16.0°C)					67.0°F (19.4°C)					71.6°F (22.0°C)				
		ID DB	73.4°F 23.0°C	77.0°F 25.0°C	80.0°F 26.7°C	80.6°F 27.0°C	84.2°F 29.0°C	73.4°F 23.0°C	77.0°F 25.0°C	80.0°F 26.7°C	80.6°F 27.0°C	84.2°F 29.0°C	73.4°F 23.0°C	77.0°F 25.0°C	80.0°F 26.7°C	80.6°F 27.0°C	84.2°F 29.0°C	73.4°F 23.0°C	77.0°F 25.0°C	80.0°F 26.7°C	80.6°F 27.0°C	84.2°F 29.0°C
1600	-22°F 30°C	TC	9919	9914	10055	10097	10375	10349	10340	10334	10333	10324	10658	10645	10635	10633	10623	11242	11239	11216	11212	11188
		S/T	0.80	0.91	0.99	0.99	0.99	0.64	0.75	0.84	0.86	0.97	0.55	0.65	0.74	0.75	0.86	0.39	0.47	0.55	0.57	0.67
		PI	0.71	0.71	0.71	0.71	0.70	0.70	0.70	0.70	0.70	0.70	0.70	0.70	0.70	0.70	0.70	0.71	0.71	0.71	0.71	0.71
	-13°F 25°C	TC	10745	10740	10893	10939	11240	11211	11202	11195	11194	11184	11546	11532	11521	11519	11508	12179	12176	12151	12146	12120
		S/T	0.80	0.91	1.00	1.00	1.00	0.65	0.75	0.85	0.86	0.97	0.55	0.65	0.74	0.76	0.86	0.39	0.47	0.56	0.57	0.67
		PI	0.73	0.73	0.73	0.73	0.73	0.73	0.73	0.73	0.73	0.73	0.73	0.73	0.73	0.73	0.73	0.73	0.73	0.73	0.73	0.73
	-4°F 20°C	TC	11572	11566	11731	11780	12104	12073	12063	12056	12055	12045	12434	12419	12407	12405	12393	13116	13112	13085	13080	13053
		S/T	0.80	0.92	1.00	1.00	1.00	0.65	0.76	0.85	0.87	0.98	0.55	0.65	0.74	0.76	0.86	0.39	0.48	0.56	0.57	0.67
		PI	0.76	0.76	0.76	0.76	0.76	0.76	0.76	0.76	0.76	0.76	0.76	0.76	0.76	0.76	0.76	0.76	0.76	0.76	0.76	0.76
	0°F 17.8°C	TC	11956	11949	12170	12221	12557	12469	12455	12445	12444	12569	12835	12817	12801	12799	12793	13525	13522	13521	13523	13532
		S/T	0.81	0.93	1.00	1.00	1.00	0.66	0.77	0.86	0.88	1.00	0.55	0.66	0.75	0.77	0.87	0.39	0.48	0.57	0.58	0.68
		PI	0.77	0.77	0.77	0.77	0.77	0.77	0.77	0.77	0.77	0.77	0.77	0.77	0.77	0.77	0.77	0.78	0.78	0.78	0.78	0.78
	5°F 15°C	TC	12298	12341	12623	12681	13072	12875	12878	12879	12893	13085	13287	13290	13293	13294	13311	14066	14062	14069	14071	14077
		S/T	0.82	0.94	1.00	1.00	1.00	0.66	0.78	0.87	0.88	1.00	0.56	0.67	0.76	0.78	0.88	0.39	0.48	0.57	0.59	0.69
		PI	0.77	0.77	0.77	0.77	0.78	0.78	0.78	0.78	0.78	0.78	0.78	0.78	0.78	0.78	0.78	0.80	0.80	0.80	0.80	0.80
	14°F 10°C	TC	12518	12512	12768	12827	13225	13140	13128	13119	13118	13241	13590	13573	13559	13557	13543	14451	14446	14418	14413	14383
		S/T	0.81	0.93	1.00	1.00	1.00	0.65	0.76	0.86	0.87	1.00	0.55	0.66	0.75	0.76	0.87	0.39	0.48	0.56	0.57	0.67
		PI	0.80	0.80	0.80	0.80	0.80	0.80	0.80	0.80	0.80	0.80	0.79	0.80	0.80	0.80	0.80	0.80	0.80	0.80	0.80	0.80
	17°F 10°C	TC	12562	12603	12894	12957	13378	13187	13193	13195	13206	13392	13637	13643	13648	13649	13665	14504	14500	14498	14500	14512
		S/T	0.82	0.93	1.00	1.00	1.00	0.66	0.77	0.87	0.88	1.00	0.55	0.66	0.76	0.77	0.87	0.39	0.48	0.57	0.58	0.68
		PI	0.80	0.80	0.80	0.80	0.80	0.80	0.80	0.80	0.80	0.80	0.80	0.80	0.80	0.80	0.80	0.81	0.81	0.81	0.81	0.81
	23°F 5°C	TC	12273	12326	12645	12708	13126	12895	12899	12900	12917	13140	13340	13344	13348	13348	13370	14184	14180	14190	14192	14200
		S/T	0.83	0.95	1.00	1.00	1.00	0.66	0.78	0.88	0.89	1.00	0.56	0.67	0.76	0.78	0.89	0.39	0.48	0.57	0.59	0.69
		PI	0.77	0.77	0.77	0.77	0.77	0.77	0.77	0.77	0.77	0.77	0.78	0.78	0.78	0.78	0.78	0.79	0.79	0.79	0.79	0.79
	35°F 1.7°C	TC	11809	11809	11878	11911	12296	12360	12360	12361	12361	12394	12747	12747	12747	12748	12749	13465	13462	13461	13461	13462
		S/T	0.78	0.88	0.97	0.99	1.00	0.63	0.73	0.82	0.83	0.93	0.54	0.63	0.72	0.73	0.83	0.39	0.46	0.54	0.56	0.65
		PI	0.66	0.66	0.66	0.67	0.69	0.70	0.70	0.70	0.70	0.70	0.73	0.73	0.73	0.73	0.73	0.79	0.79	0.79	0.79	0.79
	41°F 5°C	TC	11515	11515	11607	11688	12033	12051	12050	12051	12051	12093	12427	12426	12427	12427	12428	13124	13121	13120	13119	13121
		S/T	0.78	0.89	0.98	1.00	1.00	0.64	0.74	0.83	0.84	0.94	0.54	0.64	0.72	0.74	0.84	0.39	0.47	0.55	0.56	0.66
		PI	0.63	0.63	0.63	0.64	0.67	0.67	0.67	0.67	0.67	0.67	0.70	0.70	0.70	0.70	0.70	0.76	0.76	0.76	0.76	0.76
	47°F 8.3°C	TC	11221	11229	11379	11430	11768	11741	11741	11741	11741	11796	12106	12105	12106	12106	12106	12784	12781	12779	12779	12780
		S/T	0.79	0.90	1.00	1.00	1.00	0.64	0.75	0.84	0.85	0.96	0.54	0.65	0.73	0.75	0.85	0.39	0.47	0.55	0.57	0.67
		PI	0.60	0.60	0.61	0.61	0.64	0.64	0.64	0.64	0.64	0.64	0.67	0.67	0.67	0.67	0.67	0.73	0.73	0.73	0.73	0.73
	50°F 10°C	TC	11044	11348	11731	11799	12256	11667	11674	11755	11792	12268	12123	12138	12145	12145	12262	12958	12992	13026	13030	13046
		S/T	0.90	1.00	1.00	1.00	1.00	0.71	0.85	0.96	0.99	1.00	0.59	0.72	0.83	0.85	0.99	0.40	0.50	0.60	0.62	0.74
		PI	0.67	0.67	0.67	0.67	0.67	0.67	0.67	0.67	0.67	0.67	0.67	0.67	0.67	0.67	0.67	0.67	0.67	0.67	0.67	0.67
	59°F 15°C	TC	11115	11505	11913	11985	12473	11760	11776	11909	11998	12485	12245	12257	12262	12279	12496	13149	13175	13201	13204	13215
		S/T	0.92	1.00	1.00	1.00	1.00	0.73	0.86	1.00	1.00	1.00	0.60	0.73	0.85	0.86	1.00	0.40	0.51	0.61	0.63	0.76
		PI	0.68	0.68	0.68	0.68	0.68	0.68	0.68	0.68	0.68	0.68	0.68	0.68	0.68	0.68	0.68	0.69	0.69	0.69	0.69	0.69
	68°F 20°C	TC	11180	11657	12089	12166	12682	11835	11862	12102	12179	12695	12347	12356	12378	12389	12705	13304	13329	13349	13352	13359
		S/T	0.95	1.00	1.00	1.00	1.00	0.74	0.89	1.00	1.00	1.00	0.61	0.75	0.87	0.89	1.00	0.40	0.51	0.63	0.65	0.78
		PI	0.69	0.69	0.69	0.70	0.70	0.69	0.69	0.69	0.70	0.70	0.70	0.70	0.70	0.70	0.70	0.71	0.71	0.71	0.71	0.71
	77°F 25°C	TC	11235	11775	12236	12318	12868	11910	11948	12250	12332	12881	12450	12463	12495	12509	12892	13446	13487	13518	13521	13534
		S/T	0.97	1.00	1.00	1.00	1.00	0.75	0.90	1.00	1.00	1.00	0.61	0.76	0.88	0.90	1.00	0.40	0.52	0.63	0.65	0.79
		PI	0.70	0.71	0.71	0.71	0.71	0.71	0.71	0.71	0.71	0.71	0.71	0.71	0.71	0.71	0.71	0.72	0.72	0.72	0.72	0.72
	82°F 27.8°C	TC	11342	11921	12402	12486	13058	12019	12065	12413	12500	13071	12578	12594	12633	12649	13083	13599	13651	13686	13690	13705
		S/T	0.99	1.00	1.00	1.00	1.00	0.76	0.91	1.00	1.00	1.00	0.62	0.77	0.89	0.92	1.00	0.40	0.52	0.64	0.66	0.80
		PI	0.77	0.77	0.77	0.78	0.78	0.77	0.77	0.77	0.78	0.78	0.78	0.78	0.78	0.78	0.78	0.79	0.78	0.78	0.78	0.78
	86°F 30°C	TC	11564	12142	12638	12726	13319	12196	12252	12652	12741	13333	12773	12788	12835	12854	13344	13829	13882	13915	13919	13931
		S/T	1.00	1.00	1.00	1.00	1.00	0.77	0.93	1.00	1.00	1.00	0.62	0.78	0.91	0.93	1.00	0.40	0.52	0.64	0.66	0.81
		PI	0.89	0.90	0.90	0.90	0.91	0.90	0.90	0.90	0.90	0.91	0.90	0.90	0.90	0.90	0.91	0.91	0.91	0.91	0.91	0.91
	95°F 35°C	TC	11980	12045	12434	12508	13002	12732	12740	12744	12759	13019	13279	13282	13290	13291	13313	14309	14303	14306	14310	14329
		S/T	0.83	0.95	1.00	1.00	1.00	0.66	0.78	0.88	0.89	1.00	0.56	0.67	0.76	0.78	0.88	0.39	0.48	0.57	0.58	0.68
		PI	1.12	1.13	1.14	1.15	1.17	1.16	1.16	1.16	1.16	1.17	1.19	1.19	1.18	1.19	1.19	1.23	1.23	1.23	1.23	1.23
	104°F 40°C	TC	10740	10838	11246	11313	11765	11416	11423	11443	11455	11779	11903	11908	11914	11915	11949	12830	12825	12831	12835	12849
		S/T	0.85	0.98	1.00	1.00	1.00	0.68	0.80	0.90	0.92	1.00	0.56	0.68	0.78	0.80	0.91	0.39	0.48	0.58	0.59	0.70
		PI	1.18	1.18	1.20	1.21	1.23	1.21	1.21	1.21	1.21	1.23	1.24	1.24	1.24	1.24	1.24	1.29	1.29	1.29	1.29	1.29
	110°F 43°C	TC	9957	10339	10734	10803	11271	10600	10604	10722	10816	11283	11078	11086	11089	11097	11293	11990	11991	12010	12011	12018
		S/T	0.92	1.00	1.00	1.00	1.00	0.72	0.87	0.99	1.00	1.00	0.60	0.73	0.85	0.86	1.00	0.40	0.51	0.61	0.63	0.76
		PI	1.22	1.24	1.25	1.26	1.28	1.25	1.25	1.25	1.26	1.28	1.27	1.27	1.27	1.27	1.28	1.31	1.31	1.31	1.31	1.31
	115°F 46°C	TC	8194	8589	8928	8995	9391	8714	8731	8939	9006	9401	9120	9126	9138	9147	9409	9889	9896	9910	9911	9915
		S/T	0.96	1.00	1.00	1.00	1.00	0.75	0.89	1.00	1.00	1.00	0.61	0.75	0.87	0.90	1.00	0.40	0.52	0.63	0.65	0.78
		PI	1.02	1.03	1.04	1.05	1.06	1.04	1.04	1.04	1.05	1.06	1.05	1.05	1.05	1.05	1.06	1.08	1.08	1.08	1.08	1.08
	122°F 50°C	TC	5919	6246	6525	6574	6906	6108	6252	6533	6581	6913	6432	6430	6537	6587	6917	7024	7051	7052	7052	7061
		S/T	1.00	1.00	1.00	1.00	1.00	0.84	1.00	1.00	1.00	1.00	0.67	0.85	1.00	1.00	1.00	0.41	0.55	0.69	0.72	0.88
		PI	0.75	0.75	0.76	0.76	0.77	0.75	0.75	0.76	0.76	0.77	0.76	0.76	0.76	0.76	0.77	0.78	0.77	0.77	0.77	0.77

NOTE: Values in gray are extrapolated based on tested performance.

Table 54 – High Static Slim Duct 45MBDAQ, Heating Performance (12K HH)

AIRFLOW (CFM)	OUTDOOR DB	HEATING PERFORMANCE AT INDOOR DRY BULB TEMPERATURE									
		TC: Total Heating Capacity (BTU/hr)					PI: Power Input (kW)				
		Indoor Conditions (DB)					Indoor Conditions (DB)				
		60.8°F (16.0°C)	68°F (20.0°C)	70°F (21.1°C)	71.6°F (22.0°C)	75.2°F (24.0°C)	60.8°F (16.0°C)	68°F (20.0°C)	70°F (21.1°C)	71.6°F (22.0°C)	75.2°F (24.0°C)
264	-22°F (-30.0°C)	4683	4590	4567	4508	4467	1.06	1.07	1.07	1.07	1.08
	-13°F (-25.0°C)	6084	5962	5932	5630	5579	1.12	1.13	1.13	1.14	1.14
	-4°F (-20.0°C)	7408	7260	7224	6856	6794	1.19	1.20	1.20	1.20	1.21
	0°F (-17.8°C)	8000	7840	7801	7403	7337	1.24	1.25	1.25	1.25	1.26
	5°F (-15.0°C)	8740	8565	8523	8088	8015	1.30	1.31	1.32	1.32	1.32
	14°F (-10.0°C)	10507	10297	10245	9723	9636	1.34	1.35	1.36	1.36	1.36
	17°F (-8.3°C)	11096	10874	10820	10268	10176	1.36	1.37	1.37	1.37	1.38
	22°F (-5.6°C)	10877	10660	10606	10066	9975	1.32	1.33	1.33	1.33	1.34
	27°F (-2.8°C)	10658	10445	10393	9863	9775	1.27	1.28	1.29	1.29	1.30
	32°F (0.0°C)	10440	10231	10180	9661	9574	1.23	1.24	1.25	1.25	1.25
	35°F (1.7°C)	10308	10102	10052	9539	9454	1.21	1.22	1.22	1.22	1.23
	37°F (2.8°C)	10590	10378	10327	9800	9712	1.18	1.19	1.19	1.19	1.20
	42°F (5.6°C)	11295	11070	11014	10453	10359	1.10	1.11	1.11	1.11	1.12
	44.6°F (7.0°C)	11578	11346	11289	10714	10618	1.07	1.08	1.08	1.08	1.09
	47°F (8.3°C)	12001	11761	11702	11106	11006	1.02	1.03	1.03	1.03	1.04
	52°F (11.1°C)	12124	11882	11822	11220	11119	0.93	0.94	0.94	0.94	0.94
	57F (13.9°C)	12248	12003	11943	11334	11232	0.83	0.84	0.84	0.84	0.85
	59°F (15.0°C)	12297	12051	11991	11380	11278	0.80	0.80	0.80	0.81	0.81
	62°F (16.7°C)	12371	12124	12063	11449	11346	0.74	0.75	0.75	0.75	0.75
	64.4°F (18.0°C)	12431	12182	12121	11503	11400	0.69	0.70	0.70	0.70	0.71
	69.8°F (21.0°C)	10621	10409	10357	9829	9741	0.59	0.60	0.60	0.60	0.60
	75.2°F (24.0°C)	7910	7752	7713	7320	7254	0.49	0.49	0.50	0.50	0.50
323	-22°F (-30.0°C)	5353	5246	5220	5176	5129	1.18	1.19	1.19	1.19	1.20
	-13°F (-25.0°C)	6819	6682	6649	6464	6406	1.25	1.26	1.26	1.26	1.27
	-4°F (-20.0°C)	8303	8137	8096	7872	7801	1.32	1.33	1.33	1.34	1.34
	0°F (-17.8°C)	8967	8787	8743	8501	8424	1.38	1.39	1.39	1.39	1.40
	5°F (-15.0°C)	9796	9600	9552	9287	9203	1.45	1.46	1.46	1.46	1.47
	14°F (-10.0°C)	11777	11541	11483	11165	11064	1.49	1.50	1.51	1.51	1.52
	17°F (-8.3°C)	12437	12188	12127	11790	11684	1.51	1.52	1.52	1.53	1.53
	22°F (-5.6°C)	12191	11948	11888	11558	11454	1.46	1.47	1.48	1.48	1.49
	27°F (-2.8°C)	11946	11707	11649	11325	11223	1.42	1.43	1.43	1.43	1.44
	32°F (0.0°C)	11701	11467	11410	11093	10993	1.37	1.38	1.38	1.39	1.39
	35°F (1.7°C)	11554	11323	11266	10953	10855	1.34	1.35	1.36	1.36	1.36
	37°F (2.8°C)	11870	11632	11574	11253	11152	1.31	1.32	1.32	1.32	1.33
	42°F (5.6°C)	12660	12407	12345	12002	11894	1.22	1.23	1.23	1.24	1.24
	44.6°F (7.0°C)	12976	12717	12653	12302	12191	1.19	1.20	1.20	1.20	1.21
	47°F (8.3°C)	13451	13182	13116	12752	12637	1.14	1.14	1.15	1.15	1.15
	52°F (11.1°C)	13589	13317	13251	12883	12767	1.03	1.04	1.04	1.04	1.05
	57F (13.9°C)	13728	13453	13386	13014	12897	0.93	0.93	0.94	0.94	0.94
	59°F (15.0°C)	13783	13507	13440	13067	12949	0.88	0.89	0.89	0.90	0.90
	62°F (16.7°C)	13866	13589	13521	13145	13027	0.82	0.83	0.83	0.83	0.83
	64.4°F (18.0°C)	13932	13654	13586	13208	13090	0.77	0.78	0.78	0.78	0.78
	69.8°F (21.0°C)	11905	11667	11608	11286	11184	0.66	0.66	0.67	0.67	0.67
	75.2°F (24.0°C)	8866	8689	8645	8405	8329	0.55	0.55	0.55	0.55	0.55

Table 54 – High Static Slim Duct 45MBDAQ, Heating Performance (12K HH) (Continued)

AIRFLOW (CFM)	OUTDOOR DB	HEATING PERFORMANCE AT INDOOR DRY BULB TEMPERATURE									
		TC: Total Heating Capacity (BTU/hr)					PI: Power Input (kW)				
		Indoor Conditions (DB)					Indoor Conditions (DB)				
		60.8°F (16.0°C)	68°F (20.0°C)	70°F (21.1°C)	71.6°F (22.0°C)	75.2°F (24.0°C)	60.8°F (16.0°C)	68°F (20.0°C)	70°F (21.1°C)	71.6°F (22.0°C)	75.2°F (24.0°C)
382	-22°F (-30.0°C)	6119	5997	5967	5943	5889	1.31	1.32	1.32	1.33	1.33
	-13°F (-25.0°C)	7642	7490	7452	7422	7356	1.39	1.40	1.40	1.40	1.41
	-4°F (-20.0°C)	9306	9120	9075	9038	8957	1.47	1.48	1.48	1.48	1.49
	0°F (-17.8°C)	10050	9849	9800	9761	9673	1.53	1.54	1.54	1.55	1.55
	5°F (-15.0°C)	10980	10760	10706	10664	10568	1.61	1.62	1.62	1.63	1.63
	14°F (-10.0°C)	13199	12935	12871	12819	12704	1.66	1.67	1.67	1.68	1.68
	17°F (-8.3°C)	13939	13661	13592	13538	13416	1.68	1.69	1.69	1.70	1.70
	22°F (-5.6°C)	13664	13391	13324	13271	13151	1.62	1.64	1.64	1.64	1.65
	27°F (-2.8°C)	13390	13122	13056	13004	12887	1.57	1.59	1.59	1.59	1.60
	32°F (0.0°C)	13115	12852	12788	12737	12622	1.52	1.54	1.54	1.54	1.55
	35°F (1.7°C)	12950	12691	12627	12577	12464	1.49	1.50	1.51	1.51	1.52
	37°F (2.8°C)	13304	13038	12973	12921	12805	1.45	1.47	1.47	1.47	1.48
	42°F (5.6°C)	14190	13906	13837	13781	13657	1.36	1.37	1.37	1.37	1.38
	44.6°F (7.0°C)	14544	14253	14182	14125	13998	1.32	1.33	1.33	1.34	1.34
	47°F (8.3°C)	15076	14774	14700	14642	14510	1.26	1.27	1.27	1.28	1.28
	52°F (11.1°C)	15231	14926	14852	14792	14659	1.15	1.15	1.16	1.16	1.16
	57F (13.9°C)	15386	15078	15003	14943	14809	1.03	1.04	1.04	1.04	1.05
	59°F (15.0°C)	15448	15139	15064	15003	14868	0.98	0.99	0.99	0.99	1.00
	62°F (16.7°C)	15541	15231	15154	15094	14958	0.91	0.92	0.92	0.92	0.93
	64.4°F (18.0°C)	15616	15304	15227	15166	15030	0.86	0.86	0.87	0.87	0.87
	69.8°F (21.0°C)	13343	13076	13011	12959	12842	0.73	0.74	0.74	0.74	0.74
	75.2°F (24.0°C)	9937	9738	9690	9651	9564	0.61	0.61	0.61	0.61	0.62
441	-22°F (-30.0°C)	6858	6721	6688	6661	6601	1.46	1.47	1.47	1.47	1.48
	-13°F (-25.0°C)	8566	8395	8353	8319	8244	1.54	1.55	1.56	1.56	1.57
	-4°F (-20.0°C)	10431	10222	10171	10130	10039	1.63	1.64	1.65	1.65	1.66
	0°F (-17.8°C)	11264	11039	10984	10940	10842	1.70	1.71	1.72	1.72	1.73
	5°F (-15.0°C)	12306	12060	12000	11952	11844	1.79	1.80	1.80	1.81	1.81
	14°F (-10.0°C)	14794	14498	14426	14368	14239	1.84	1.86	1.86	1.86	1.87
	17°F (-8.3°C)	15624	15311	15235	15174	15037	1.86	1.88	1.88	1.88	1.89
	22°F (-5.6°C)	15315	15009	14934	14874	14741	1.80	1.82	1.82	1.83	1.83
	27°F (-2.8°C)	15007	14707	14634	14575	14444	1.75	1.76	1.77	1.77	1.78
	32°F (0.0°C)	14699	14405	14333	14276	14147	1.69	1.71	1.71	1.71	1.72
	35°F (1.7°C)	14514	14224	14153	14096	13969	1.66	1.67	1.68	1.68	1.69
	37°F (2.8°C)	14912	14613	14540	14482	14352	1.62	1.63	1.63	1.64	1.64
	42°F (5.6°C)	15904	15586	15508	15446	15307	1.51	1.52	1.52	1.53	1.53
	44.6°F (7.0°C)	16302	15976	15896	15832	15690	1.47	1.48	1.48	1.48	1.49
	47°F (8.3°C)	16897	16559	16477	16411	16263	1.40	1.41	1.42	1.42	1.42
	52°F (11.1°C)	17071	16730	16646	16580	16430	1.27	1.28	1.29	1.29	1.29
	57F (13.9°C)	17245	16900	16816	16749	16598	1.14	1.15	1.16	1.16	1.16
	59°F (15.0°C)	17315	16968	16884	16816	16665	1.09	1.10	1.10	1.11	1.11
	62°F (16.7°C)	17419	17071	16985	16917	16765	1.01	1.02	1.02	1.03	1.03
	64.4°F (18.0°C)	17503	17153	17067	16999	16846	0.95	0.96	0.96	0.96	0.97
	69.8°F (21.0°C)	14955	14656	14583	14525	14394	0.81	0.82	0.82	0.82	0.83
	75.2°F (24.0°C)	11138	10915	10860	10817	10720	0.67	0.68	0.68	0.68	0.68

NOTE: Values in gray are extrapolated based on tested performance.

Table 55 – High Static Slim Duct 45MBDAQ, Cooling Performance (18K HH)

Airflow CFM	Out-door DB	ID WB	60.8°F (16.0°C)					64.4°F (16.0°C)					67.0°F (19.4°C)					71.6°F (22.0°C)				
		ID DB	73.4°F 23.0°C	77.0°F 25.0°C	80.0°F 26.7°C	80.6°F 27.0°C	84.2°F 29.0°C	73.4°F 23.0°C	77.0°F 25.0°C	80.0°F 26.7°C	80.6°F 27.0°C	84.2°F 29.0°C	73.4°F 23.0°C	77.0°F 25.0°C	80.0°F 26.7°C	80.6°F 27.0°C	84.2°F 29.0°C	73.4°F 23.0°C	77.0°F 25.0°C	80.0°F 26.7°C	80.6°F 27.0°C	84.2°F 29.0°C
1088	-22°F 30°C	TC	10023	10022	10021	10020	10018	10490	10487	10485	10485	10483	10821	10818	10815	10815	10812	11441	11438	11435	11435	11431
		S/T	0.71	0.80	0.87	0.88	0.96	0.59	0.67	0.74	0.75	0.83	0.51	0.59	0.66	0.67	0.74	0.38	0.46	0.51	0.52	0.59
		PI	0.58	0.58	0.58	0.58	0.58	0.57	0.57	0.57	0.57	0.57	0.57	0.57	0.57	0.57	0.57	0.57	0.57	0.57	0.57	0.57
	-13°F 25°C	TC	10859	10857	10856	10855	10853	11364	11361	11359	11359	11357	11722	11719	11717	11716	11713	12394	12391	12388	12388	12384
		S/T	0.72	0.80	0.87	0.88	0.97	0.59	0.67	0.74	0.76	0.83	0.51	0.59	0.66	0.67	0.75	0.38	0.46	0.51	0.52	0.60
		PI	0.60	0.60	0.60	0.60	0.60	0.60	0.60	0.60	0.60	0.60	0.59	0.59	0.59	0.59	0.59	0.59	0.59	0.59	0.59	0.59
	-4°F 20°C	TC	11694	11692	11691	11690	11688	12238	12235	12233	12233	12230	12624	12621	12618	12617	12615	13348	13344	13341	13341	13336
		S/T	0.72	0.80	0.88	0.89	0.97	0.60	0.68	0.75	0.76	0.84	0.52	0.59	0.66	0.67	0.75	0.39	0.47	0.51	0.52	0.60
		PI	0.62	0.62	0.62	0.62	0.62	0.62	0.62	0.62	0.62	0.62	0.61	0.61	0.61	0.61	0.61	0.61	0.61	0.61	0.61	0.61
	0°F 17.8°C	TC	12074	12072	12070	12070	12066	12631	12628	12625	12625	12622	13025	13021	13018	13018	13014	13760	13756	13753	13753	13748
		S/T	0.72	0.81	0.88	0.90	0.98	0.60	0.68	0.75	0.76	0.85	0.52	0.60	0.67	0.68	0.76	0.39	0.47	0.52	0.53	0.60
		PI	0.63	0.63	0.63	0.63	0.63	0.62	0.62	0.62	0.62	0.62	0.62	0.62	0.62	0.62	0.62	0.62	0.62	0.62	0.62	0.62
	5°F 15°C	TC	12453	12453	12453	12453	12639	13075	13073	13072	13072	13073	13522	13521	13519	13519	13520	14379	14375	14372	14371	14371
		S/T	0.73	0.82	0.90	0.91	1.00	0.60	0.69	0.76	0.77	0.86	0.52	0.60	0.67	0.68	0.77	0.39	0.47	0.52	0.53	0.61
		PI	0.64	0.64	0.64	0.64	0.63	0.63	0.63	0.63	0.63	0.63	0.63	0.63	0.63	0.63	0.63	0.64	0.64	0.64	0.64	0.64
	14°F 10°C	TC	13135	13134	13132	13132	13196	13825	13822	13819	13819	13816	14318	14314	14311	14310	14307	15253	15249	15245	15245	15240
		S/T	0.73	0.81	0.89	0.90	0.99	0.60	0.68	0.75	0.76	0.85	0.52	0.60	0.66	0.68	0.76	0.39	0.47	0.51	0.53	0.60
		PI	0.60	0.60	0.60	0.60	0.60	0.59	0.59	0.59	0.59	0.59	0.59	0.59	0.59	0.59	0.59	0.59	0.59	0.59	0.59	0.59
	17°F 10°C	TC	13372	13369	13367	13367	13560	14074	14070	14067	14067	14067	14577	14577	14574	14574	14576	15561	15557	15553	15553	15553
		S/T	0.73	0.82	0.89	0.91	1.00	0.60	0.69	0.76	0.77	0.85	0.52	0.60	0.67	0.68	0.76	0.39	0.47	0.52	0.53	0.61
		PI	0.58	0.58	0.58	0.58	0.58	0.58	0.58	0.58	0.58	0.58	0.58	0.58	0.58	0.58	0.58	0.58	0.58	0.58	0.58	0.58
	23°F 5°C	TC	13622	13623	13623	13631	13880	14355	14352	14352	14353	14354	14883	14882	14880	14879	14881	15897	15893	15889	15888	15888
		S/T	0.74	0.83	0.90	0.91	1.00	0.61	0.69	0.77	0.78	0.86	0.52	0.60	0.67	0.69	0.77	0.39	0.47	0.52	0.53	0.61
		PI	0.59	0.59	0.59	0.59	0.59	0.59	0.59	0.59	0.59	0.59	0.60	0.60	0.60	0.60	0.60	0.60	0.60	0.60	0.60	0.60
	35°F 1.7°C	TC	14235	14234	14233	14233	14252	14972	14971	14969	14969	14967	15494	15490	15490	15489	15487	16469	16466	16462	16462	16461
		S/T	0.70	0.78	0.85	0.86	0.93	0.59	0.66	0.72	0.74	0.81	0.51	0.58	0.64	0.65	0.73	0.39	0.46	0.50	0.51	0.58
		PI	0.58	0.58	0.58	0.58	0.58	0.61	0.61	0.61	0.61	0.61	0.64	0.64	0.64	0.64	0.63	0.69	0.69	0.69	0.69	0.69
	41°F 5°C	TC	13896	13895	13894	13894	13926	14610	14609	14607	14607	14606	15115	15112	15111	15111	15108	16060	16057	16054	16053	16052
		S/T	0.71	0.79	0.86	0.87	0.95	0.59	0.67	0.73	0.74	0.82	0.51	0.59	0.65	0.66	0.73	0.39	0.46	0.51	0.52	0.59
		PI	0.64	0.64	0.64	0.64	0.64	0.68	0.68	0.68	0.68	0.68	0.71	0.71	0.71	0.71	0.71	0.77	0.77	0.77	0.77	0.77
	47°F 8.3°C	TC	13555	13553	13552	13552	13599	14246	14245	14243	14243	14242	14736	14733	14732	14732	14729	15651	15648	15645	15644	15643
		S/T	0.71	0.80	0.87	0.88	0.96	0.59	0.67	0.74	0.75	0.83	0.51	0.59	0.65	0.66	0.74	0.39	0.46	0.51	0.52	0.59
		PI	0.71	0.71	0.70	0.70	0.71	0.75	0.75	0.75	0.75	0.75	0.79	0.79	0.79	0.79	0.79	0.86	0.86	0.86	0.86	0.86
	50°F 10°C	TC	13381	13383	13506	13616	14121	14190	14193	14197	14198	14250	14778	14779	14785	14787	14792	15916	15910	15912	15911	15925
		S/T	0.79	0.89	0.99	1.00	1.00	0.64	0.74	0.82	0.84	0.94	0.54	0.64	0.72	0.73	0.83	0.39	0.46	0.54	0.56	0.65
		PI	0.80	0.80	0.80	0.80	0.80	0.80	0.80	0.80	0.80	0.80	0.80	0.80	0.80	0.80	0.80	0.80	0.80	0.80	0.80	0.80
	59°F 15°C	TC	13461	13481	13747	13827	14368	14317	14320	14322	14323	14411	14943	14940	14946	14946	14951	16144	16138	16139	16138	16150
		S/T	0.80	0.91	1.00	1.00	1.00	0.65	0.75	0.84	0.86	0.96	0.54	0.65	0.73	0.75	0.85	0.39	0.47	0.55	0.56	0.66
		PI	0.84	0.84	0.84	0.84	0.84	0.84	0.84	0.84	0.84	0.84	0.85	0.85	0.85	0.85	0.85	0.85	0.85	0.85	0.85	0.85
	68°F 20°C	TC	13547	13591	13975	14061	14636	14447	14449	14451	14452	14625	15103	15100	15106	15106	15109	16366	16359	16360	16359	16372
		S/T	0.82	0.94	1.00	1.00	1.00	0.66	0.77	0.86	0.88	1.00	0.55	0.66	0.75	0.77	0.87	0.39	0.47	0.56	0.57	0.67
		PI	0.88	0.88	0.88	0.88	0.89	0.89	0.89	0.89	0.89	0.89	0.89	0.89	0.89	0.89	0.89	0.90	0.90	0.90	0.90	0.90
	77°F 25°C	TC	13610	13678	14147	14239	14852	14563	14568	14571	14585	14874	15259	15258	15266	15267	15285	16599	16591	16593	16593	16613
		S/T	0.83	0.96	1.00	1.00	1.00	0.66	0.78	0.88	0.89	1.00	0.55	0.67	0.76	0.78	0.88	0.39	0.48	0.56	0.58	0.68
		PI	0.93	0.93	0.93	0.93	0.94	0.93	0.93	0.93	0.93	0.94	0.94	0.94	0.94	0.94	0.94	0.95	0.95	0.95	0.95	0.95
	82°F 27.8°C	TC	13586	13674	14198	14292	14924	14561	14568	14581	14593	14946	15275	15276	15285	15286	15312	16650	16642	16645	16646	16669
		S/T	0.84	0.97	1.00	1.00	1.00	0.67	0.79	0.88	0.90	1.00	0.56	0.67	0.77	0.78	0.89	0.39	0.48	0.57	0.58	0.68
		PI	1.00	1.00	1.00	1.00	1.01	1.01	1.01	1.01	1.01	1.01	1.01	1.01	1.01	1.01	1.01	1.02	1.02	1.02	1.02	1.02
	86°F 30°C	TC	13495	13613	14180	14276	14918	14482	14488	14508	14522	14940	15202	15204	15212	15213	15247	16590	16582	16585	16588	16609
		S/T	0.85	0.98	1.00	1.00	1.00	0.67	0.80	0.89	0.91	1.00	0.56	0.68	0.77	0.79	0.90	0.39	0.48	0.57	0.59	0.69
		PI	1.11	1.11	1.12	1.12	1.12	1.12	1.12	1.12	1.12	1.12	1.13	1.13	1.13	1.13	1.13	1.14	1.14	1.14	1.14	1.14
	95°F 35°C	TC	13496	13496	13497	13512	13858	14400	14396	14396	14396	14399	15052	15050	15047	15047	15047	16311	16305	16301	16300	16300
		S/T	0.74	0.83	0.91	0.92	1.00	0.61	0.69	0.77	0.78	0.87	0.52	0.60	0.67	0.69	0.77	0.39	0.47	0.52	0.53	0.61
		PI	1.32	1.32	1.32	1.32	1.33	1.36	1.36	1.36	1.36	1.36	1.39	1.39	1.39	1.39	1.39	1.45	1.45	1.45	1.45	1.45
	104°F 40°C	TC	11606	11606	11627	11643	12032	12381	12378	12378	12378	12381	12941	12940	12937	12937	12939	14021	14016	14013	14012	14012
		S/T	0.75	0.85	0.93	0.95	1.00	0.61	0.71	0.78	0.80	0.89	0.52	0.61	0.69	0.70	0.79	0.39	0.45	0.52	0.54	0.62
		PI	1.25	1.25	1.25	1.25	1.27	1.28	1.28	1.28	1.28	1.28	1.31	1.31	1.31	1.31	1.31	1.37	1.37	1.37	1.37	1.37
	110°F 43°C	TC	10405	10419	10653	10722	11174	11141	11140	11142	11142	11206	11671	11670	11671	11672	11675	12695	12689	12689	12689	12688
		S/T	0.80	0.91	1.00	1.00	1.00	0.64	0.75	0.84	0.86	0.96	0.54	0.65	0.73	0.75	0.85	0.39	0.47	0.55	0.56	0.66
		PI	1.22	1.22	1.22	1.23	1.24	1.24	1.24	1.24	1.24	1.25	1.26	1.26	1.26	1.26	1.26	1.31	1.31	1.31	1.31	1.31
	115°F 46°C	TC	8808	8842	9144	9204	9607	9448	9449	9451	9451	9621	9910	9910	9912	9913	9914	10801	10796	10795	10795	10799
		S/T	0.83	0.95	1.00	1.00	1.00	0.66	0.77	0.87	0.89	1.00	0.55	0.66	0.75	0.77	0.88	0.39	0.47	0.56	0.57	0.67
		PI	1.16	1.16	1.17	1.18	1.19	1.19	1.19	1.19	1.19	1.19	1.20	1.20	1.20	1.20	1.20	1.24	1.24	1.24	1.24	1.24
	122°F 50°C	TC	6656	6943	7249	7301	7663	7178	7178	7241	7311	7673	7565	7567	7567	7567	7681	8314	8309	8315	8315	8317
		S/T	0.93	1.00	1.00	1.00	1.00	0.72	0.86	0.99	1.00	1.00	0.59	0.73	0.84	0.86	1.00	0.39	0.50	0.61	0.62	0.75
		PI	1.10	1.10	1.11	1.11	1.12	1.11	1.11	1.11	1.11	1.12	1.12	1.12	1.12	1.12	1.12	1.14	1.14	1.14	1.14	1.14

Table 55 – High Static Slim Duct 45MBDAQ, Cooling Performance (18K HH) (Continued)

Airflow CFM	Out-door DB	ID WB	60.8°F (16.0°C)					64.4°F (16.0°C)					67.0°F (19.4°C)					71.6°F (22.0°C)				
		ID DB	73.4°F 23.0°C	77.0°F 25.0°C	80.0°F 26.7°C	80.6°F 27.0°C	84.2°F 29.0°C	73.4°F 23.0°C	77.0°F 25.0°C	80.0°F 26.7°C	80.6°F 27.0°C	84.2°F 29.0°C	73.4°F 23.0°C	77.0°F 25.0°C	80.0°F 26.7°C	80.6°F 27.0°C	84.2°F 29.0°C	73.4°F 23.0°C	77.0°F 25.0°C	80.0°F 26.7°C	80.6°F 27.0°C	84.2°F 29.0°C
1265	-22°F 30°C	TC	11146	11144	11141	11141	11370	11648	11644	11641	11641	11637	12003	12000	11995	11995	11989	12671	12667	12662	12662	12654
		S/T	0.74	0.83	0.91	0.93	0.99	0.61	0.70	0.77	0.79	0.88	0.52	0.61	0.68	0.70	0.78	0.38	0.45	0.52	0.54	0.62
		PI	0.62	0.62	0.62	0.62	0.62	0.62	0.62	0.62	0.62	0.62	0.61	0.62	0.62	0.62	0.62	0.62	0.62	0.62	0.62	0.62
	-13°F 25°C	TC	12075	12072	12070	12070	12317	12618	12615	12611	12611	12607	13004	13000	12995	12994	12988	13727	13723	13718	13717	13708
		S/T	0.75	0.84	0.92	0.93	1.00	0.61	0.70	0.78	0.79	0.88	0.52	0.61	0.69	0.70	0.79	0.38	0.46	0.53	0.54	0.62
		PI	0.65	0.65	0.65	0.65	0.64	0.64	0.64	0.64	0.64	0.64	0.64	0.64	0.64	0.64	0.64	0.64	0.64	0.64	0.64	0.64
	-4°F 20°C	TC	13004	13001	12998	12998	13265	13589	13585	13582	13581	13576	14004	14000	13995	13994	13987	14783	14779	14773	14772	14763
		S/T	0.75	0.84	0.92	0.94	1.00	0.61	0.71	0.78	0.79	0.88	0.53	0.61	0.69	0.70	0.79	0.39	0.46	0.53	0.54	0.63
		PI	0.67	0.67	0.67	0.67	0.67	0.66	0.66	0.66	0.66	0.66	0.66	0.66	0.66	0.66	0.66	0.66	0.66	0.66	0.66	0.66
	0°F 17.8°C	TC	13429	13425	13422	13422	13756	14028	14023	14017	14016	14010	14451	14445	14439	14438	14429	15238	15235	15233	15232	15234
		S/T	0.75	0.85	0.93	0.95	1.00	0.62	0.71	0.79	0.80	0.90	0.53	0.62	0.70	0.71	0.80	0.39	0.46	0.53	0.55	0.63
		PI	0.67	0.67	0.67	0.67	0.67	0.67	0.67	0.67	0.67	0.67	0.67	0.67	0.67	0.67	0.67	0.67	0.67	0.67	0.67	0.67
	5°F 15°C	TC	13837	13838	13882	13901	14308	14511	14510	14512	14513	14530	14994	14993	14994	14995	14998	15916	15911	15912	15911	15912
		S/T	0.76	0.86	0.94	0.96	1.00	0.62	0.72	0.80	0.81	0.90	0.53	0.62	0.70	0.72	0.81	0.39	0.46	0.54	0.55	0.64
		PI	0.68	0.68	0.68	0.68	0.68	0.68	0.68	0.68	0.68	0.68	0.68	0.68	0.68	0.68	0.68	0.69	0.69	0.69	0.69	0.69
	14°F 10°C	TC	14604	14601	14598	14597	15012	15350	15345	15341	15340	15335	15883	15878	15872	15871	15864	16897	16892	16885	16884	16874
		S/T	0.75	0.85	0.93	0.95	1.00	0.62	0.71	0.79	0.80	0.89	0.53	0.62	0.69	0.71	0.79	0.39	0.46	0.53	0.54	0.63
		PI	0.64	0.64	0.64	0.64	0.64	0.64	0.64	0.64	0.64	0.64	0.64	0.64	0.64	0.64	0.64	0.64	0.64	0.64	0.64	0.64
	17°F 10°C	TC	14857	14852	14891	14912	15359	15616	15610	15614	15614	15631	16163	16162	16165	16166	16171	17223	17218	17219	17218	17222
		S/T	0.76	0.86	0.94	0.96	1.00	0.62	0.72	0.80	0.81	0.90	0.53	0.62	0.70	0.71	0.80	0.39	0.46	0.53	0.55	0.63
		PI	0.62	0.62	0.62	0.62	0.62	0.62	0.62	0.62	0.62	0.62	0.62	0.62	0.62	0.62	0.62	0.62	0.62	0.62	0.62	0.62
	23°F 5°C	TC	15137	15139	15200	15227	15727	15931	15931	15934	15934	15960	16502	16502	16503	16504	16508	17595	17590	17591	17590	17593
		S/T	0.77	0.87	0.95	0.97	1.00	0.62	0.72	0.80	0.82	0.91	0.53	0.63	0.71	0.72	0.81	0.39	0.46	0.54	0.55	0.64
		PI	0.64	0.64	0.64	0.64	0.64	0.64	0.64	0.64	0.64	0.64	0.64	0.64	0.64	0.64	0.64	0.65	0.65	0.65	0.65	0.65
	35°F 1.7°C	TC	15844	15843	15843	15843	16047	16631	16628	16627	16627	16628	17184	17183	17180	17180	17179	18217	18213	18209	18209	18208
		S/T	0.73	0.81	0.89	0.90	1.00	0.60	0.68	0.76	0.77	0.85	0.52	0.60	0.67	0.68	0.76	0.39	0.47	0.52	0.53	0.60
		PI	0.62	0.62	0.62	0.62	0.63	0.66	0.66	0.66	0.66	0.66	0.68	0.68	0.68	0.68	0.68	0.74	0.74	0.74	0.74	0.74
	41°F 5°C	TC	15425	15463	15463	15467	15722	16227	16224	16223	16223	16224	16764	16763	16760	16759	16759	17765	17761	17757	17757	17755
		S/T	0.74	0.82	0.90	0.91	1.00	0.60	0.69	0.76	0.78	0.86	0.52	0.60	0.67	0.69	0.77	0.39	0.45	0.52	0.53	0.61
		PI	0.69	0.69	0.69	0.69	0.70	0.73	0.73	0.73	0.73	0.73	0.77	0.77	0.77	0.77	0.77	0.83	0.83	0.83	0.83	0.83
	47°F 8.3°C	TC	15082	15081	15081	15096	15393	15822	15819	15818	15818	15819	16344	16342	16340	16339	16339	17315	17311	17307	17307	17305
		S/T	0.74	0.83	0.91	0.92	1.00	0.61	0.70	0.77	0.78	0.87	0.52	0.61	0.68	0.69	0.78	0.39	0.45	0.52	0.53	0.62
		PI	0.76	0.76	0.76	0.76	0.78	0.81	0.81	0.81	0.81	0.81	0.85	0.85	0.85	0.85	0.85	0.92	0.92	0.92	0.92	0.92
	50°F 10°C	TC	14859	14922	15343	15430	16014	15741	15751	15755	15771	16034	16380	16389	16399	16400	16424	17600	17593	17614	17619	17642
		S/T	0.83	0.95	1.00	1.00	1.00	0.66	0.78	0.87	0.88	1.00	0.55	0.66	0.76	0.77	0.88	0.39	0.48	0.56	0.58	0.68
		PI	0.86	0.86	0.86	0.86	0.86	0.86	0.86	0.86	0.86	0.86	0.86	0.86	0.86	0.86	0.86	0.86	0.86	0.86	0.86	0.86
	59°F 15°C	TC	14948	15055	15587	15680	16304	15884	15891	15915	15930	16324	16560	16568	16576	16577	16618	17860	17852	17870	17874	17893
		S/T	0.85	0.97	1.00	1.00	1.00	0.67	0.79	0.89	0.91	1.00	0.56	0.68	0.77	0.79	0.90	0.39	0.48	0.57	0.59	0.69
		PI	0.91	0.91	0.91	0.91	0.91	0.91	0.91	0.91	0.91	0.91	0.91	0.91	0.91	0.91	0.91	0.92	0.92	0.92	0.92	0.92
	68°F 20°C	TC	15045	15297	15853	15952	16614	16029	16035	16080	16099	16636	16740	16749	16754	16755	16820	18109	18101	18119	18122	18137
		S/T	0.87	1.00	1.00	1.00	1.00	0.69	0.81	0.91	0.93	1.00	0.57	0.69	0.79	0.81	0.93	0.39	0.49	0.58	0.60	0.71
		PI	0.95	0.95	0.95	0.96	0.96	0.96	0.96	0.96	0.96	0.96	0.96	0.96	0.96	0.96	0.96	0.97	0.97	0.97	0.97	0.97
	77°F 25°C	TC	15114	15467	16059	16165	16872	16159	16167	16229	16255	16893	16909	16923	16932	16933	17020	18359	18351	18380	18384	18405
		S/T	0.88	1.00	1.00	1.00	1.00	0.69	0.82	0.93	0.95	1.00	0.57	0.70	0.80	0.82	0.94	0.39	0.49	0.59	0.60	0.72
		PI	1.00	1.00	1.01	1.01	1.01	1.01	1.01	1.01	1.01	1.01	1.01	1.01	1.01	1.01	1.01	1.02	1.02	1.02	1.02	1.02
	82°F 27.8°C	TC	15099	15510	16120	16228	16956	16158	16167	16244	16276	16979	16926	16944	16953	16954	17061	18412	18416	18439	18444	18468
		S/T	0.88	1.00	1.00	1.00	1.00	0.70	0.83	0.94	0.96	1.00	0.58	0.70	0.81	0.83	0.96	0.39	0.49	0.59	0.61	0.72
		PI	1.08	1.08	1.08	1.08	1.09	1.08	1.08	1.08	1.08	1.09	1.09	1.09	1.09	1.09	1.09	1.10	1.10	1.10	1.10	1.10
	86°F 30°C	TC	15008	15482	16103	16212	16952	16071	16079	16175	16217	16974	16846	16864	16872	16873	17003	18347	18349	18375	18380	18402
		S/T	0.90	1.00	1.00	1.00	1.00	0.71	0.84	0.96	0.98	1.00	0.58	0.71	0.82	0.84	0.97	0.39	0.50	0.60	0.61	0.73
		PI	1.20	1.20	1.21	1.21	1.22	1.21	1.21	1.21	1.21	1.22	1.22	1.21	1.21	1.21	1.22	1.23	1.23	1.23	1.23	1.23
	95°F 35°C	TC	15004	15007	15089	15128	15752	15984	15983	15987	15988	16016	16690	16689	16689	16690	16697	18050	18044	18039	18047	18042
		S/T	0.77	0.87	0.96	0.98	1.00	0.63	0.72	0.80	0.82	0.91	0.53	0.62	0.70	0.72	0.81	0.39	0.46	0.53	0.55	0.63
		PI	1.42	1.42	1.42	1.43	1.45	1.46	1.46	1.46	1.46	1.47	1.50	1.50	1.50	1.50	1.50	1.56	1.56	1.56	1.56	1.56
	104°F 40°C	TC	12900	12902	13034	13154	13673	13741	13740	13744	13745	13794	14348	14348	14349	14350	14355	15514	15509	15504	15509	15508
		S/T	0.79	0.89	0.99	1.00	1.00	0.63	0.74	0.82	0.84	0.94	0.54	0.64	0.72	0.73	0.83	0.39	0.46	0.54	0.55	0.65
		PI	1.34	1.34	1.35	1.35	1.38	1.38	1.38	1.38	1.38	1.39	1.41	1.41	1.41	1.41	1.41	1.47	1.47	1.47	1.47	1.47
	110°F 43°C	TC	11561	11649	12099	12177	12696	12360	12365	12375	12387	12714	12940	12940	12945	12945	12968	14045	14041	14041	14042	14053
		S/T	0.85	0.97	1.00	1.00	1.00	0.67	0.79	0.89	0.91	1.00	0.56	0.68	0.77	0.79	0.90	0.39	0.48	0.57	0.59	0.69
		PI	1.31	1.32	1.33	1.33	1.35	1.34	1.34	1.34	1.34	1.35	1.36	1.36	1.36	1.36	1.36	1.41	1.41	1.41	1.41	1.41
	115°F 46°C	TC	9787	9996	10386	10455	10917	10484	10488	10516	10531	10931	10988	10990	10994	10994	11036	11953	11947	11951	11954	11963
		S/T	0.88	1.00	1.00	1.00	1.00	0.69	0.82	0.92	0.94	1.00	0.57	0.69	0.80	0.82	0.94	0.39	0.49	0.58	0.60	0.71
		PI	1.25	1.26	1.27	1.28	1.29	1.28	1.28	1.28	1.28	1.29	1.30	1.30	1.30	1.30	1.30	1.33	1.33	1.33	1.33	1.33
	122°F 50°C	TC	7449	7869	8217	8279	8692	7953	7973	8227	8289	8702	8378	8380	8393	8402	8711	9188	9191	9199	9199	9198
		S/T	1.00	1.00	1.00	1.00	1.00	0.76	0.92	1.00	1.00	1.00	0.62	0.77	0.89	0.92	1.00	0.40	0.52	0.64	0.66	0.79
		PI	1.18	1.19	1.20	1.20	1.21	1.20	1.20	1.20	1.20	1.21	1.21	1.21	1.21	1.21	1.22	1.23	1.23	1.23	1.23	1.23

Table 55 – High Static Slim Duct 45MBDAQ, Cooling Performance (18K HH) (Continued)

Airflow CFM	Out-door DB	ID WB	60.8°F (16.0°C)					64.4°F (16.0°C)					67.0°F (19.4°C)					71.6°F (22.0°C)				
		ID DB	73.4°F 23.0°C	77.0°F 25.0°C	80.0°F 26.7°C	80.6°F 27.0°C	84.2°F 29.0°C	73.4°F 23.0°C	77.0°F 25.0°C	80.0°F 26.7°C	80.6°F 27.0°C	84.2°F 29.0°C	73.4°F 23.0°C	77.0°F 25.0°C	80.0°F 26.7°C	80.6°F 27.0°C	84.2°F 29.0°C	73.4°F 23.0°C	77.0°F 25.0°C	80.0°F 26.7°C	80.6°F 27.0°C	84.2°F 29.0°C
1441	-22°F 30°C	TC	12389	12384	12381	12453	12819	12934	12927	12921	12920	12911	13320	13313	13304	13303	13294	14051	14047	14037	14034	14013
		S/T	0.77	0.87	0.96	0.99	0.99	0.63	0.73	0.81	0.82	0.93	0.53	0.63	0.71	0.73	0.82	0.38	0.46	0.54	0.55	0.64
		PI	0.68	0.68	0.68	0.67	0.67	0.67	0.67	0.67	0.67	0.67	0.67	0.67	0.67	0.67	0.67	0.67	0.67	0.67	0.67	0.67
	-13°F 25°C	TC	13421	13416	13413	13491	13888	14012	14004	13998	13997	13987	14430	14423	14413	14412	14401	15222	15218	15207	15203	15180
		S/T	0.77	0.88	0.97	1.00	1.00	0.63	0.73	0.81	0.83	0.93	0.54	0.63	0.71	0.73	0.83	0.39	0.46	0.54	0.56	0.65
		PI	0.70	0.70	0.70	0.70	0.70	0.70	0.70	0.70	0.70	0.70	0.69	0.69	0.69	0.69	0.69	0.70	0.70	0.70	0.70	0.70
	-4°F 20°C	TC	14453	14448	14444	14528	14956	15090	15082	15075	15074	15063	15540	15532	15522	15520	15509	16393	16389	16377	16372	16348
		S/T	0.78	0.88	0.97	1.00	1.00	0.63	0.73	0.82	0.83	0.93	0.54	0.64	0.72	0.73	0.83	0.39	0.47	0.55	0.56	0.65
		PI	0.73	0.73	0.73	0.72	0.72	0.72	0.72	0.72	0.72	0.72	0.72	0.72	0.72	0.72	0.72	0.72	0.72	0.72	0.72	0.72
	0°F 17.8°C	TC	14930	14924	14982	15096	15514	15581	15570	15561	15559	15557	16038	16029	16015	16012	15998	16903	16898	16899	16900	16913
		S/T	0.78	0.89	0.99	1.00	1.00	0.64	0.74	0.83	0.84	0.95	0.54	0.64	0.73	0.74	0.84	0.39	0.47	0.55	0.57	0.66
		PI	0.73	0.73	0.73	0.73	0.73	0.73	0.73	0.73	0.73	0.73	0.73	0.73	0.73	0.73	0.73	0.74	0.74	0.74	0.74	0.74
	5°F 15°C	TC	15370	15383	15591	15662	16141	16100	16104	16106	16106	16185	16627	16626	16631	16631	16633	17621	17616	17616	17617	17627
		S/T	0.79	0.90	1.00	1.00	1.00	0.64	0.75	0.84	0.85	0.96	0.54	0.65	0.73	0.75	0.85	0.39	0.47	0.55	0.57	0.66
		PI	0.74	0.74	0.74	0.74	0.74	0.74	0.74	0.74	0.74	0.74	0.74	0.74	0.74	0.74	0.74	0.76	0.76	0.76	0.76	0.76
	14°F 10°C	TC	16223	16217	16284	16427	16936	17037	17028	17019	17018	17009	17626	17618	17604	17602	17587	18734	18729	18715	18711	18682
		S/T	0.78	0.89	0.99	1.00	1.00	0.64	0.74	0.82	0.84	0.94	0.54	0.64	0.72	0.74	0.83	0.39	0.47	0.55	0.56	0.65
		PI	0.70	0.70	0.70	0.70	0.69	0.69	0.69	0.69	0.69	0.69	0.69	0.69	0.69	0.69	0.69	0.69	0.69	0.69	0.69	0.69
	17°F 10°C	TC	16527	16531	16734	16830	17372	17357	17358	17362	17362	17445	17910	17917	17929	17930	17934	19102	19096	19098	19101	19119
		S/T	0.79	0.89	1.00	1.00	1.00	0.64	0.74	0.83	0.85	0.95	0.55	0.65	0.73	0.75	0.85	0.39	0.47	0.55	0.57	0.66
		PI	0.68	0.68	0.68	0.68	0.67	0.67	0.67	0.67	0.67	0.67	0.67	0.67	0.67	0.67	0.67	0.68	0.68	0.68	0.68	0.68
	23°F 5°C	TC	16813	16836	17110	17194	17756	17676	17680	17683	17683	17788	18299	18298	18304	18305	18308	19479	19473	19473	19476	19489
		S/T	0.80	0.91	1.00	1.00	1.00	0.65	0.75	0.84	0.86	0.97	0.54	0.65	0.74	0.75	0.85	0.39	0.47	0.56	0.57	0.66
		PI	0.69	0.69	0.69	0.69	0.69	0.69	0.69	0.69	0.69	0.69	0.70	0.70	0.70	0.70	0.70	0.71	0.71	0.71	0.71	0.71
	35°F 1.7°C	TC	17619	17620	17654	17674	18128	18465	18462	18463	18463	18464	19058	19057	19055	19055	19057	20162	20157	20153	20156	20152
		S/T	0.75	0.85	0.93	0.94	1.00	0.62	0.71	0.79	0.80	0.89	0.53	0.62	0.69	0.71	0.80	0.39	0.46	0.53	0.54	0.63
		PI	0.67	0.67	0.68	0.68	0.70	0.71	0.71	0.71	0.71	0.71	0.74	0.74	0.74	0.74	0.74	0.81	0.81	0.81	0.81	0.81
	41°F 5°C	TC	17195	17195	17243	17266	17756	18016	18014	18014	18014	18030	18592	18590	18589	18589	18591	19663	19658	19654	19656	19653
		S/T	0.76	0.86	0.94	0.96	1.00	0.62	0.72	0.80	0.81	0.90	0.53	0.62	0.70	0.71	0.81	0.39	0.46	0.53	0.55	0.64
		PI	0.75	0.75	0.75	0.76	0.78	0.80	0.80	0.80	0.80	0.80	0.83	0.83	0.83	0.83	0.83	0.91	0.91	0.91	0.91	0.91
	47°F 8.3°C	TC	16769	16769	16833	16862	17381	17566	17564	17564	17565	17591	18126	18124	18123	18123	18124	19166	19161	19160	19159	19156
		S/T	0.77	0.87	0.95	0.97	1.00	0.63	0.72	0.81	0.82	0.91	0.53	0.63	0.71	0.72	0.82	0.39	0.46	0.54	0.55	0.64
		PI	0.83	0.83	0.83	0.83	0.87	0.88	0.88	0.88	0.88	0.88	0.92	0.92	0.92	0.92	0.92	1.01	1.00	1.00	1.00	1.00
	50°F 10°C	TC	16497	16767	17327	17426	18094	17466	17477	17534	17556	18115	18154	18178	18188	18189	18271	19462	19472	19519	19524	19550
		S/T	0.87	1.00	1.00	1.00	1.00	0.69	0.81	0.92	0.94	1.00	0.57	0.69	0.80	0.81	0.93	0.39	0.49	0.58	0.60	0.71
		PI	0.94	0.94	0.94	0.94	0.94	0.94	0.94	0.94	0.94	0.94	0.94	0.94	0.94	0.94	0.94	0.94	0.94	0.94	0.94	0.94
	59°F 15°C	TC	16612	17012	17611	17717	18430	17626	17634	17722	17756	18451	18358	18378	18385	18386	18508	19760	19765	19804	19809	19828
		S/T	0.88	1.00	1.00	1.00	1.00	0.70	0.83	0.94	0.97	1.00	0.58	0.71	0.81	0.83	0.96	0.39	0.50	0.59	0.61	0.73
		PI	0.99	0.99	0.99	0.99	0.99	0.99	0.99	0.99	0.99	0.99	0.99	0.99	0.99	0.99	0.99	1.00	1.00	1.00	1.00	1.00
	68°F 20°C	TC	16741	17281	17917	18030	18788	17788	17793	17932	18050	18809	18562	18577	18582	18583	18794	20043	20049	20082	20085	20100
		S/T	0.91	1.00	1.00	1.00	1.00	0.72	0.85	0.97	1.00	1.00	0.59	0.72	0.84	0.86	0.99	0.40	0.50	0.61	0.62	0.75
		PI	1.03	1.04	1.04	1.04	1.05	1.04	1.04	1.04	1.04	1.05	1.05	1.05	1.05	1.05	1.05	1.06	1.06	1.06	1.06	1.06
	77°F 25°C	TC	16836	17481	18159	18279	19087	17931	17939	18145	18301	19110	18749	18771	18779	18801	19127	20306	20325	20370	20375	20397
		S/T	0.92	1.00	1.00	1.00	1.00	0.72	0.87	0.99	1.00	1.00	0.59	0.73	0.85	0.86	1.00	0.40	0.51	0.61	0.63	0.76
		PI	1.09	1.09	1.10	1.10	1.10	1.09	1.09	1.10	1.10	1.10	1.10	1.10	1.10	1.10	1.10	1.11	1.11	1.11	1.11	1.11
	82°F 27.8°C	TC	16819	17533	18231	18355	19190	17929	17959	18253	18378	19212	18768	18793	18803	18832	19229	20358	20384	20435	20440	20465
		S/T	0.94	1.00	1.00	1.00	1.00	0.73	0.87	1.00	1.00	1.00	0.60	0.74	0.86	0.87	1.00	0.40	0.51	0.62	0.63	0.76
		PI	1.17	1.18	1.18	1.18	1.19	1.18	1.18	1.18	1.18	1.19	1.19	1.19	1.19	1.19	1.19	1.20	1.20	1.20	1.20	1.20
	86°F 30°C	TC	16708	17482	18191	18317	19170	17812	17849	18213	18339	19186	18661	18683	18713	18730	19203	20265	20295	20342	20347	20368
		S/T	0.95	1.00	1.00	1.00	1.00	0.74	0.88	1.00	1.00	1.00	0.60	0.75	0.86	0.88	1.00	0.40	0.51	0.62	0.64	0.77
		PI	1.30	1.31	1.32	1.32	1.33	1.31	1.31	1.32	1.32	1.33	1.32	1.32	1.32	1.32	1.33	1.34	1.34	1.34	1.34	1.34
	95°F 35°C	TC	16667	16697	17055	17156	17828	17733	17737	17744	17744	17865	18499	18501	18510	18512	18520	19970	19963	19965	19964	19979
		S/T	0.80	0.91	1.00	1.00	1.00	0.65	0.75	0.84	0.86	0.96	0.54	0.65	0.73	0.75	0.85	0.39	0.47	0.55	0.56	0.66
		PI	1.55	1.55	1.56	1.57	1.60	1.59	1.59	1.59	1.59	1.60	1.63	1.63	1.63	1.63	1.63	1.70	1.70	1.70	1.70	1.70
	104°F 40°C	TC	14328	14379	14793	14880	15470	15245	15250	15254	15254	15455	15903	15906	15915	15916	15921	17167	17161	17165	17161	17178
		S/T	0.82	0.94	1.00	1.00	1.00	0.66	0.77	0.86	0.88	1.00	0.55	0.66	0.75	0.77	0.87	0.39	0.47	0.56	0.58	0.67
		PI	1.46	1.46	1.48	1.49	1.52	1.50	1.51	1.51	1.51	1.51	1.54	1.54	1.54	1.54	1.54	1.60	1.60	1.60	1.60	1.60
	110°F 43°C	TC	12841	13188	13688	13777	14369	13717	13722	13782	13809	14385	14344	14352	14357	14357	14441	15548	15542	15557	15560	15571
		S/T	0.89	1.00	1.00	1.00	1.00	0.70	0.83	0.94	0.96	1.00	0.58	0.70	0.81	0.83	0.96	0.39	0.49	0.59	0.61	0.73
		PI	1.42	1.44	1.46	1.46	1.48	1.46	1.46	1.46	1.46	1.48	1.48	1.48	1.48	1.48	1.49	1.53	1.53	1.53	1.53	1.53
	115°F 46°C	TC	10883	11293	11737	11816	12343	11625	11627	11729	11831	12357	12179	12190	12194	12194	12368	13218	13212	13232	13234	13241
		S/T	0.92	1.00	1.00	1.00	1.00	0.72	0.86	0.98	1.00	1.00	0.59	0.73	0.84	0.86	1.00	0.40	0.50	0.61	0.63	0.75
		PI	1.36	1.37	1.39	1.39	1.41	1.39	1.39	1.39	1.39	1.41	1.41	1.41	1.41	1.41	1.41	1.45	1.45	1.45	1.45	1.45
	122°F 50°C	TC	8405	8865	9260	9330	9799	8794	8863	9270	9341	9809	9261	9260	9309	9337	9817	10135	10155	10161	10160	10155
		S/T	1.00	1.00	1.00	1.00	1.00	0.80	0.98	1.00	1.00	1.00	0.64	0.81	0.95	0.98	1.00	0.41	0.54	0.67	0.69	0.84
		PI	1.29	1.30	1.31	1.31	1.33	1.30	1.30	1.31	1.31	1.33	1.31	1.31	1.31	1.31	1.33	1.34	1.34	1.34	1.34	1.33

Table 55 – High Static Slim Duct 45MBDAQ, Cooling Performance (18K HH) (Continued)

Airflow CFM	Out-door DB	ID WB	60.8°F (16.0°C)					64.4°F (16.0°C)					67.0°F (19.4°C)					71.6°F (22.0°C)				
		ID DB	73.4°F 23.0°C	77.0°F 25.0°C	80.0°F 26.7°C	80.6°F 27.0°C	84.2°F 29.0°C	73.4°F 23.0°C	77.0°F 25.0°C	80.0°F 26.7°C	80.6°F 27.0°C	84.2°F 29.0°C	73.4°F 23.0°C	77.0°F 25.0°C	80.0°F 26.7°C	80.6°F 27.0°C	84.2°F 29.0°C	73.4°F 23.0°C	77.0°F 25.0°C	80.0°F 26.7°C	80.6°F 27.0°C	84.2°F 29.0°C
1600	-22°F 30°C	TC	13763	13756	13953	14011	14396	14359	14348	14339	14337	14325	14789	14770	14756	14754	14740	15599	15595	15563	15557	15524
		S/T	0.80	0.91	0.99	0.99	0.99	0.64	0.75	0.84	0.86	0.97	0.55	0.65	0.74	0.75	0.86	0.39	0.47	0.55	0.57	0.67
		PI	0.74	0.74	0.74	0.74	0.74	0.74	0.74	0.74	0.74	0.74	0.73	0.73	0.74	0.74	0.74	0.74	0.74	0.74	0.74	0.74
	-13°F 25°C	TC	14910	14903	15115	15178	15596	15556	15543	15533	15532	15519	16021	16001	15986	15984	15968	16899	16895	16860	16854	16818
		S/T	0.80	0.91	1.00	1.00	1.00	0.65	0.75	0.85	0.86	0.97	0.55	0.65	0.74	0.76	0.86	0.39	0.47	0.56	0.57	0.67
		PI	0.77	0.77	0.77	0.77	0.76	0.76	0.76	0.76	0.76	0.76	0.76	0.76	0.76	0.76	0.76	0.77	0.77	0.77	0.77	0.77
	-4°F 20°C	TC	16057	16049	16278	16346	16796	16753	16739	16728	16727	16713	17254	17232	17216	17213	17197	18199	18194	18157	18150	18112
		S/T	0.80	0.92	1.00	1.00	1.00	0.65	0.76	0.85	0.87	0.98	0.55	0.65	0.74	0.76	0.86	0.39	0.48	0.56	0.57	0.67
		PI	0.79	0.79	0.79	0.79	0.79	0.79	0.79	0.79	0.79	0.79	0.79	0.79	0.79	0.79	0.79	0.79	0.79	0.79	0.79	0.79
	0°F 17.8°C	TC	16589	16580	16887	16958	17424	17301	17282	17268	17266	17440	17809	17784	17762	17759	17751	18767	18763	18761	18764	18776
		S/T	0.81	0.93	1.00	1.00	1.00	0.66	0.77	0.86	0.88	1.00	0.55	0.66	0.75	0.77	0.87	0.39	0.48	0.57	0.58	0.68
		PI	0.80	0.80	0.80	0.80	0.80	0.80	0.80	0.80	0.80	0.80	0.80	0.80	0.80	0.80	0.80	0.81	0.81	0.81	0.81	0.81
	5°F 15°C	TC	17065	17124	17515	17596	18138	17865	17870	17871	17890	18156	18437	18441	18445	18446	18470	19518	19512	19522	19525	19533
		S/T	0.82	0.94	1.00	1.00	1.00	0.66	0.78	0.87	0.88	1.00	0.56	0.67	0.76	0.78	0.88	0.39	0.48	0.57	0.59	0.69
		PI	0.81	0.81	0.81	0.81	0.81	0.81	0.81	0.81	0.81	0.81	0.82	0.82	0.82	0.82	0.82	0.83	0.83	0.83	0.83	0.84
	14°F 10°C	TC	18026	18017	18385	18471	19044	18921	18905	18892	18890	19066	19570	19545	19525	19522	19502	20809	20802	20762	20755	20711
		S/T	0.81	0.93	1.00	1.00	1.00	0.65	0.76	0.86	0.87	1.00	0.55	0.66	0.75	0.76	0.87	0.39	0.48	0.56	0.57	0.67
		PI	0.76	0.76	0.76	0.76	0.76	0.76	0.76	0.76	0.76	0.76	0.76	0.76	0.76	0.76	0.76	0.76	0.76	0.76	0.76	0.76
	17°F 10°C	TC	18303	18363	18787	18879	19492	19214	19222	19225	19242	19513	19870	19877	19885	19886	19911	21132	21126	21123	21127	21145
		S/T	0.82	0.93	1.00	1.00	1.00	0.66	0.77	0.87	0.88	1.00	0.55	0.66	0.76	0.77	0.87	0.39	0.48	0.57	0.58	0.68
		PI	0.74	0.74	0.74	0.74	0.74	0.74	0.74	0.74	0.74	0.74	0.74	0.74	0.74	0.74	0.74	0.75	0.75	0.75	0.75	0.75
	23°F 5°C	TC	18667	18748	19233	19328	19965	19613	19619	19621	19646	19986	20289	20296	20301	20302	20335	21574	21567	21582	21585	21598
		S/T	0.83	0.95	1.00	1.00	1.00	0.66	0.78	0.88	0.89	1.00	0.56	0.67	0.76	0.78	0.89	0.39	0.48	0.57	0.59	0.69
		PI	0.76	0.76	0.76	0.76	0.76	0.76	0.76	0.76	0.76	0.76	0.77	0.77	0.77	0.77	0.77	0.78	0.78	0.78	0.78	0.78
	35°F 1.7°C	TC	19578	19578	19693	19748	20385	20493	20492	20494	20494	20548	21134	21133	21134	21134	21137	22324	22319	22318	22317	22319
		S/T	0.78	0.88	0.97	0.99	1.00	0.63	0.73	0.82	0.83	0.93	0.54	0.63	0.72	0.73	0.83	0.39	0.46	0.54	0.56	0.65
		PI	0.74	0.74	0.74	0.75	0.78	0.78	0.78	0.78	0.78	0.79	0.82	0.82	0.82	0.82	0.82	0.89	0.89	0.89	0.89	0.89
	41°F 5°C	TC	19105	19105	19257	19391	19964	19994	19993	19994	19994	20064	20617	20616	20617	20617	20619	21774	21769	21767	21766	21769
		S/T	0.78	0.89	0.98	1.00	1.00	0.64	0.74	0.83	0.84	0.94	0.54	0.64	0.72	0.74	0.84	0.39	0.47	0.55	0.56	0.66
		PI	0.82	0.82	0.83	0.84	0.87	0.88	0.87	0.88	0.88	0.88	0.91	0.91	0.92	0.92	0.92	1.00	1.00	1.00	1.00	1.00
	47°F 8.3°C	TC	18631	18644	18894	18978	19539	19495	19494	19495	19495	19585	20100	20099	20100	20100	20100	21226	21220	21219	21218	21220
		S/T	0.79	0.90	1.00	1.00	1.00	0.64	0.75	0.84	0.85	0.96	0.54	0.65	0.73	0.75	0.85	0.39	0.47	0.55	0.57	0.67
		PI	0.91	0.91	0.92	0.93	0.97	0.97	0.97	0.97	0.97	0.97	1.01	1.01	1.01	1.01	1.01	1.10	1.10	1.10	1.10	1.10
	50°F 10°C	TC	18344	18850	19486	19599	20358	19380	19391	19525	19586	20378	20136	20162	20173	20174	20368	21524	21581	21636	21643	21670
		S/T	0.90	1.00	1.00	1.00	1.00	0.71	0.85	0.96	0.99	1.00	0.59	0.72	0.83	0.85	0.99	0.40	0.50	0.60	0.62	0.74
		PI	1.03	1.03	1.03	1.03	1.03	1.03	1.03	1.03	1.03	1.03	1.03	1.03	1.03	1.03	1.03	1.03	1.03	1.03	1.03	1.03
	59°F 15°C	TC	18484	19133	19812	19932	20743	19557	19584	19806	19954	20764	20364	20385	20392	20421	20781	21867	21910	21954	21959	21977
		S/T	0.92	1.00	1.00	1.00	1.00	0.73	0.86	1.00	1.00	1.00	0.60	0.73	0.85	0.86	1.00	0.40	0.51	0.61	0.63	0.76
		PI	1.08	1.09	1.09	1.09	1.09	1.09	1.09	1.09	1.09	1.09	1.09	1.09	1.09	1.09	1.09	1.10	1.10	1.10	1.10	1.10
	68°F 20°C	TC	18614	19408	20128	20256	21116	19706	19750	20150	20278	21137	20558	20573	20610	20628	21154	22151	22192	22227	22230	22242
		S/T	0.95	1.00	1.00	1.00	1.00	0.74	0.89	1.00	1.00	1.00	0.61	0.75	0.87	0.89	1.00	0.40	0.51	0.63	0.65	0.78
		PI	1.13	1.14	1.15	1.15	1.15	1.14	1.14	1.15	1.15	1.15	1.15	1.15	1.15	1.15	1.15	1.17	1.17	1.16	1.16	1.16
	77°F 25°C	TC	18727	19629	20397	20533	21450	19853	19916	20419	20556	21472	20752	20776	20829	20852	21490	22413	22481	22533	22539	22560
		S/T	0.97	1.00	1.00	1.00	1.00	0.75	0.90	1.00	1.00	1.00	0.61	0.76	0.88	0.90	1.00	0.40	0.52	0.63	0.65	0.79
		PI	1.19	1.20	1.21	1.21	1.21	1.20	1.20	1.21	1.21	1.21	1.21	1.21	1.21	1.21	1.21	1.22	1.22	1.22	1.22	1.22
	82°F 27.8°C	TC	18723	19679	20473	20611	21555	19841	19917	20491	20635	21578	20764	20790	20855	20880	21597	22450	22534	22593	22599	22624
		S/T	0.99	1.00	1.00	1.00	1.00	0.76	0.91	1.00	1.00	1.00	0.62	0.77	0.89	0.92	1.00	0.40	0.52	0.64	0.66	0.80
		PI	1.29	1.29	1.30	1.30	1.31	1.30	1.30	1.30	1.30	1.31	1.30	1.30	1.30	1.30	1.31	1.32	1.32	1.31	1.31	1.31
	86°F 30°C	TC	18700	19633	20436	20579	21537	19721	19811	20459	20602	21560	20655	20679	20755	20785	21578	22361	22448	22501	22507	22528
		S/T	1.00	1.00	1.00	1.00	1.00	0.77	0.93	1.00	1.00	1.00	0.62	0.78	0.91	0.93	1.00	0.40	0.52	0.64	0.66	0.81
		PI	1.43	1.44	1.45	1.45	1.46	1.44	1.44	1.45	1.45	1.46	1.45	1.45	1.45	1.45	1.46	1.47	1.47	1.47	1.47	1.47
	95°F 35°C	TC	18507	18607	19208	19322	20086	19669	19680	19687	19710	20111	20513	20517	20530	20532	20566	22104	22095	22100	22106	22136
		S/T	0.83	0.95	1.00	1.00	1.00	0.66	0.78	0.88	0.89	1.00	0.56	0.67	0.76	0.78	0.88	0.39	0.48	0.57	0.58	0.68
		PI	1.70	1.70	1.73	1.73	1.77	1.75	1.75	1.75	1.75	1.77	1.79	1.79	1.79	1.79	1.79	1.86	1.86	1.86	1.86	1.86
	104°F 40°C	TC	15911	16056	16661	16761	17430	16913	16923	16953	16971	17451	17635	17642	17651	17652	17702	19008	19000	19009	19016	19036
		S/T	0.85	0.98	1.00	1.00	1.00	0.68	0.80	0.90	0.92	1.00	0.56	0.68	0.78	0.80	0.91	0.39	0.48	0.58	0.59	0.70
		PI	1.60	1.61	1.64	1.64	1.68	1.65	1.65	1.65	1.66	1.68	1.69	1.69	1.69	1.69	1.69	1.76	1.76	1.76	1.76	1.76
	110°F 43°C	TC	14298	14847	15414	15514	16186	15222	15227	15397	15532	16203	15907	15920	15924	15936	16216	17218	17219	17246	17248	17258
		S/T	0.92	1.00	1.00	1.00	1.00	0.72	0.87	0.99	1.00	1.00	0.60	0.73	0.85	0.86	1.00	0.40	0.51	0.61	0.63	0.76
		PI	1.57	1.59	1.61	1.61	1.64	1.60	1.60	1.61	1.61	1.64	1.63	1.63	1.63	1.63	1.64	1.68	1.68	1.68	1.68	1.68
	115°F 46°C	TC	12127	12711	13214	13312	13898	12896	12922	13229	13329	13912	13498	13506	13524	13537	13924	14635	14646	14666	14668	14673
		S/T	0.96	1.00	1.00	1.00	1.00	0.75	0.89	1.00	1.00	1.00	0.61	0.75	0.87	0.90	1.00	0.40	0.52	0.63	0.65	0.78
		PI	1.50	1.52	1.54	1.54	1.56	1.53	1.53	1.54	1.55	1.56	1.55	1.55	1.55	1.55	1.56	1.60	1.59	1.59	1.59	1.59
	122°F 50°C	TC	9348	9864	10306	10383	10907	9647	9875	10317	10394	10917	10159	10156	10325	10403	10924	11093	11136	11138	11137	11152
		S/T	1.00	1.00	1.00	1.00	1.00	0.84	1.00	1.00	1.00	1.00	0.67	0.85	1.00	1.00	1.00	0.41	0.55	0.69	0.72	0.88
		PI	1.42	1.43	1.44	1.44	1.46	1.43	1.43	1.44	1.44	1.46	1.44	1.44	1.44	1.45	1.46	1.47	1.47	1.46	1.46	1.46

NOTE: Values in gray are extrapolated based on tested performance.

Table 56 – High Static Slim Duct 45MBDAQ, Heating Performance (18K HH)

AIRFLOW (CFM)	OUTDOOR DB	HEATING PERFORMANCE AT INDOOR DRY BULB TEMPERATURE									
		TC: Total Heating Capacity (BTU/hr)					PI: Power Input (kW)				
		Indoor Conditions (DB)					Indoor Conditions (DB)				
		60.8°F (16.0°C)	68°F (20.0°C)	70°F (21.1°C)	71.6°F (22.0°C)	75.2°F (24.0°C)	60.8°F (16.0°C)	68°F (20.0°C)	70°F (21.1°C)	71.6°F (22.0°C)	75.2°F (24.0°C)
412	-22°F (-30.0°C)	6646	6513	6480	6419	6361	1.37	1.38	1.39	1.39	1.39
	-13°F (-25.0°C)	7817	7661	7622	7260	7194	1.39	1.40	1.40	1.40	1.41
	-4°F (-20.0°C)	11425	11197	11141	10611	10515	1.58	1.59	1.60	1.60	1.61
	0°F (-17.8°C)	12548	12297	12236	11653	11549	1.65	1.66	1.66	1.67	1.67
	5°F (-15.0°C)	13952	13672	13604	12957	12840	1.73	1.74	1.74	1.75	1.76
	14°F (-10.0°C)	14909	14611	14538	13846	13722	1.70	1.71	1.72	1.72	1.73
	17°F (-8.3°C)	15229	14924	14850	14143	14016	1.69	1.70	1.71	1.71	1.72
	22°F (-5.6°C)	14926	14627	14554	13862	13737	1.60	1.62	1.62	1.62	1.63
	27°F (-2.8°C)	14623	14331	14259	13581	13458	1.52	1.53	1.54	1.54	1.55
	32°F (0.0°C)	14320	14034	13964	13299	13180	1.44	1.45	1.45	1.45	1.46
	35°F (1.7°C)	14139	13856	13787	13131	13012	1.39	1.40	1.40	1.40	1.41
	37°F (2.8°C)	14639	14346	14274	13595	13473	1.37	1.38	1.38	1.38	1.39
	42°F (5.6°C)	15889	15571	15493	14756	14623	1.31	1.33	1.33	1.33	1.34
	44.6°F (7.0°C)	16389	16061	15981	15221	15084	1.29	1.30	1.31	1.31	1.31
	47°F (8.3°C)	17139	16797	16713	15917	15774	1.26	1.27	1.28	1.28	1.28
	52°F (11.1°C)	16326	15999	15919	15162	15025	1.11	1.12	1.12	1.12	1.13
	57F (13.9°C)	15512	15202	15126	14406	14276	0.96	0.97	0.97	0.97	0.97
	59°F (15.0°C)	15187	14883	14809	14104	13977	0.90	0.91	0.91	0.91	0.91
	62°F (16.7°C)	14699	14405	14333	13651	13528	0.81	0.81	0.82	0.82	0.82
	64.4°F (18.0°C)	14308	14022	13952	13288	13168	0.73	0.74	0.74	0.74	0.75
	69.8°F (21.0°C)	12672	12418	12356	11768	11662	0.57	0.58	0.58	0.58	0.58
	75.2°F (24.0°C)	10220	10016	9966	9491	9406	0.41	0.41	0.41	0.41	0.41
529	-22°F (-30.0°C)	7517	7367	7330	7280	7215	1.53	1.54	1.54	1.54	1.55
	-13°F (-25.0°C)	8670	8497	8454	8234	8160	1.54	1.55	1.56	1.56	1.57
	-4°F (-20.0°C)	12672	12419	12357	12035	11927	1.76	1.77	1.77	1.78	1.78
	0°F (-17.8°C)	13917	13639	13571	13217	13099	1.83	1.84	1.85	1.85	1.86
	5°F (-15.0°C)	15474	15164	15089	14696	14564	1.92	1.93	1.94	1.94	1.95
	14°F (-10.0°C)	16536	16206	16125	15705	15563	1.89	1.90	1.91	1.91	1.92
	17°F (-8.3°C)	16890	16553	16470	16041	15897	1.88	1.89	1.90	1.90	1.91
	22°F (-5.6°C)	16555	16224	16142	15722	15581	1.78	1.80	1.80	1.80	1.81
	27°F (-2.8°C)	16219	15894	15815	15403	15265	1.69	1.70	1.71	1.71	1.72
	32°F (0.0°C)	15883	15565	15488	15084	14949	1.60	1.61	1.61	1.62	1.62
	35°F (1.7°C)	15682	15368	15291	14893	14759	1.54	1.55	1.56	1.56	1.57
	37°F (2.8°C)	16236	15912	15832	15420	15281	1.52	1.53	1.53	1.54	1.54
	42°F (5.6°C)	17623	17270	17184	16737	16586	1.46	1.47	1.48	1.48	1.48
	44.6°F (7.0°C)	18178	17814	17725	17263	17108	1.44	1.45	1.45	1.46	1.46
	47°F (8.3°C)	19010	18629	18536	18054	17891	1.40	1.41	1.42	1.42	1.43
	52°F (11.1°C)	18107	17745	17656	17197	17042	1.23	1.24	1.25	1.25	1.25
	57F (13.9°C)	17205	16861	16776	16340	16193	1.07	1.07	1.08	1.08	1.08
	59°F (15.0°C)	16844	16507	16424	15997	15853	1.00	1.01	1.01	1.01	1.01
	62°F (16.7°C)	16302	15976	15897	15483	15343	0.90	0.90	0.91	0.91	0.91
	64.4°F (18.0°C)	15869	15552	15474	15071	14936	0.82	0.82	0.82	0.83	0.83
	69.8°F (21.0°C)	14055	13773	13705	13348	13228	0.63	0.64	0.64	0.64	0.64
	75.2°F (24.0°C)	11335	11109	11053	10765	10668	0.45	0.46	0.46	0.46	0.46

Table 56 – High Static Slim Duct 45MBDAQ, Heating Performance (18K HH) (Continued)

AIRFLOW (CFM)	HEATING PERFORMANCE AT INDOOR DRY BULB TEMPERATURE										
	OUTDOOR DB	TC: Total Heating Capacity (BTU/hr)					PI: Power Input (kW)				
		Indoor Conditions (DB)					Indoor Conditions (DB)				
		60.8°F (16.0°C)	68°F (20.0°C)	70°F (21.1°C)	71.6°F (22.0°C)	75.2°F (24.0°C)	60.8°F (16.0°C)	68°F (20.0°C)	70°F (21.1°C)	71.6°F (22.0°C)	75.2°F (24.0°C)
618	-22°F (-30.0°C)	8502	8332	8291	8257	8183	1.69	1.71	1.71	1.72	1.72
	-13°F (-25.0°C)	9616	9424	9377	9339	9255	1.71	1.73	1.73	1.73	1.74
	-4°F (-20.0°C)	14055	13774	13705	13650	13527	1.95	1.97	1.97	1.97	1.98
	0°F (-17.8°C)	15436	15127	15052	14991	14857	2.03	2.05	2.05	2.06	2.06
	5°F (-15.0°C)	17162	16819	16735	16668	16518	2.13	2.15	2.15	2.16	2.17
	14°F (-10.0°C)	18341	17974	17884	17813	17652	2.10	2.11	2.12	2.12	2.13
	17°F (-8.3°C)	18734	18359	18267	18194	18030	2.08	2.10	2.11	2.11	2.12
	22°F (-5.6°C)	18361	17994	17904	17832	17672	1.98	2.00	2.00	2.01	2.01
	27°F (-2.8°C)	17989	17629	17541	17471	17313	1.88	1.89	1.90	1.90	1.91
	32°F (0.0°C)	17616	17264	17178	17109	16955	1.77	1.79	1.79	1.80	1.80
	35°F (1.7°C)	17393	17045	16960	16892	16740	1.71	1.73	1.73	1.73	1.74
	37°F (2.8°C)	18008	17648	17560	17489	17332	1.69	1.70	1.70	1.71	1.71
	42°F (5.6°C)	19546	19155	19059	18983	18812	1.62	1.64	1.64	1.64	1.65
	44.6°F (7.0°C)	20161	19758	19659	19581	19404	1.60	1.61	1.61	1.62	1.62
	47°F (8.3°C)	21084	20662	20559	20477	20292	1.56	1.57	1.58	1.58	1.58
	52°F (11.1°C)	20083	19681	19583	19505	19329	1.37	1.38	1.39	1.39	1.39
	57F (13.9°C)	19082	18701	18607	18533	18366	1.18	1.19	1.20	1.20	1.20
	59°F (15.0°C)	18682	18308	18217	18144	17981	1.11	1.12	1.12	1.12	1.13
	62°F (16.7°C)	18081	17720	17631	17561	17403	1.00	1.01	1.01	1.01	1.01
	64.4°F (18.0°C)	17601	17249	17163	17094	16940	0.91	0.91	0.92	0.92	0.92
	69.8°F (21.0°C)	15588	15276	15200	15139	15003	0.70	0.71	0.71	0.71	0.72
	75.2°F (24.0°C)	12572	12321	12259	12210	12100	0.50	0.51	0.51	0.51	0.51
706	-22°F (-30.0°C)	9430	9242	9195	9159	9076	1.88	1.90	1.90	1.91	1.91
	-13°F (-25.0°C)	10665	10452	10400	10358	10265	1.90	1.92	1.92	1.93	1.93
	-4°F (-20.0°C)	15589	15277	15200	15140	15003	2.17	2.19	2.19	2.19	2.20
	0°F (-17.8°C)	17120	16778	16694	16627	16478	2.26	2.28	2.28	2.28	2.29
	5°F (-15.0°C)	19035	18655	18561	18487	18321	2.37	2.39	2.39	2.40	2.41
	14°F (-10.0°C)	20342	19935	19836	19756	19579	2.33	2.35	2.35	2.36	2.37
	17°F (-8.3°C)	20778	20362	20260	20179	19998	2.32	2.34	2.34	2.34	2.35
	22°F (-5.6°C)	20365	19957	19858	19778	19600	2.20	2.22	2.22	2.23	2.24
	27°F (-2.8°C)	19952	19553	19455	19377	19203	2.09	2.10	2.11	2.11	2.12
	32°F (0.0°C)	19539	19148	19052	18976	18805	1.97	1.99	1.99	2.00	2.00
	35°F (1.7°C)	19291	18905	18810	18735	18566	1.90	1.92	1.92	1.93	1.93
	37°F (2.8°C)	19973	19574	19476	19398	19223	1.87	1.89	1.89	1.90	1.90
	42°F (5.6°C)	21679	21245	21139	21054	20865	1.80	1.82	1.82	1.83	1.83
	44.6°F (7.0°C)	22361	21914	21804	21717	21522	1.78	1.79	1.79	1.80	1.80
	47°F (8.3°C)	23385	22917	22802	22711	22507	1.73	1.75	1.75	1.75	1.76
	52°F (11.1°C)	22275	21829	21720	21633	21438	1.52	1.54	1.54	1.54	1.55
	57F (13.9°C)	21165	20741	20638	20555	20370	1.32	1.33	1.33	1.33	1.34
	59°F (15.0°C)	20721	20306	20205	20124	19943	1.23	1.24	1.25	1.25	1.25
	62°F (16.7°C)	20054	19653	19555	19477	19302	1.11	1.12	1.12	1.12	1.13
	64.4°F (18.0°C)	19522	19131	19036	18959	18789	1.01	1.02	1.02	1.02	1.02
	69.8°F (21.0°C)	17289	16943	16859	16791	16640	0.78	0.79	0.79	0.79	0.80
	75.2°F (24.0°C)	13944	13665	13597	13542	13421	0.56	0.56	0.56	0.56	0.57

NOTE: Values in gray are extrapolated based on tested performance.

Table 57 – High Static Slim Duct 45MBDAQ, Cooling Performance (24K HH)

Airflow CFM	Out-door DB	ID WB	60.8°F (16.0°C)					64.4°F (16.0°C)					67.0°F (19.4°C)					71.6°F (22.0°C)				
		ID DB	73.4°F 23.0°C	77.0°F 25.0°C	80.0°F 26.7°C	80.6°F 27.0°C	84.2°F 29.0°C	73.4°F 23.0°C	77.0°F 25.0°C	80.0°F 26.7°C	80.6°F 27.0°C	84.2°F 29.0°C	73.4°F 23.0°C	77.0°F 25.0°C	80.0°F 26.7°C	80.6°F 27.0°C	84.2°F 29.0°C	73.4°F 23.0°C	77.0°F 25.0°C	80.0°F 26.7°C	80.6°F 27.0°C	84.2°F 29.0°C
1088	-22°F 30°C	TC	14954	14952	14950	14950	14947	15650	15646	15644	15643	15640	16144	16140	16136	16135	16132	17069	17065	17061	17060	17055
		S/T	0.71	0.80	0.87	0.88	0.96	0.59	0.67	0.74	0.75	0.83	0.51	0.59	0.66	0.67	0.74	0.38	0.46	0.51	0.52	0.59
		PI	0.92	0.92	0.92	0.92	0.92	0.91	0.91	0.91	0.91	0.91	0.91	0.91	0.91	0.91	0.91	0.90	0.90	0.90	0.90	0.90
	-13°F 25°C	TC	16200	16198	16196	16196	16193	16954	16950	16947	16947	16944	17489	17484	17480	17480	17476	18492	18487	18483	18482	18476
		S/T	0.72	0.80	0.87	0.88	0.97	0.59	0.67	0.74	0.76	0.83	0.51	0.59	0.66	0.67	0.75	0.38	0.46	0.51	0.52	0.60
		PI	0.96	0.96	0.96	0.96	0.96	0.94	0.94	0.94	0.94	0.94	0.94	0.94	0.94	0.94	0.94	0.94	0.94	0.94	0.94	0.94
	-4°F 20°C	TC	17447	17444	17442	17441	17438	18259	18254	18251	18250	18247	18834	18829	18825	18824	18820	19914	19909	19904	19904	19897
		S/T	0.72	0.80	0.88	0.89	0.97	0.60	0.68	0.75	0.76	0.84	0.52	0.59	0.66	0.67	0.75	0.39	0.47	0.51	0.52	0.60
		PI	0.99	0.99	0.99	0.99	0.99	0.98	0.98	0.98	0.98	0.98	0.97	0.97	0.97	0.97	0.97	0.97	0.97	0.97	0.97	0.97
	0°F 17.8°C	TC	18014	18011	18008	18007	18002	18844	18841	18836	18836	18831	19432	19427	19423	19422	19416	20529	20523	20519	20519	20511
		S/T	0.72	0.81	0.88	0.90	0.98	0.60	0.68	0.75	0.76	0.85	0.52	0.60	0.67	0.68	0.76	0.39	0.47	0.52	0.53	0.60
		PI	1.00	1.00	1.00	1.00	1.00	0.99	0.99	0.99	0.99	0.99	0.99	0.99	0.99	0.99	0.99	0.99	0.99	0.99	0.99	0.99
	5°F 15°C	TC	18579	18579	18579	18579	18857	19507	19503	19503	19503	19505	20174	20173	20170	20169	20171	21453	21447	21442	21441	21441
		S/T	0.73	0.82	0.90	0.91	1.00	0.60	0.69	0.76	0.77	0.86	0.52	0.60	0.67	0.68	0.77	0.39	0.47	0.52	0.53	0.61
		PI	1.01	1.01	1.01	1.01	1.01	1.00	1.00	1.00	1.00	1.01	1.01	1.01	1.01	1.01	1.01	1.02	1.02	1.02	1.02	1.02
	14°F 10°C	TC	18520	18518	18515	18515	18605	19492	19487	19484	19484	19480	20187	20182	20177	20176	20172	21506	21500	21495	21494	21487
		S/T	0.73	0.81	0.89	0.90	0.99	0.60	0.68	0.75	0.76	0.85	0.52	0.60	0.66	0.68	0.76	0.39	0.47	0.51	0.53	0.60
		PI	0.93	0.93	0.93	0.93	0.93	0.92	0.92	0.92	0.92	0.92	0.92	0.92	0.92	0.92	0.92	0.92	0.92	0.92	0.92	0.92
	17°F 10°C	TC	18515	18511	18508	18508	18774	19486	19481	19477	19476	19477	20183	20182	20179	20179	20182	21546	21540	21535	21534	21535
		S/T	0.73	0.82	0.89	0.91	1.00	0.60	0.69	0.76	0.77	0.85	0.52	0.60	0.67	0.68	0.76	0.39	0.47	0.52	0.53	0.61
		PI	0.90	0.90	0.90	0.90	0.90	0.89	0.89	0.89	0.89	0.89	0.89	0.89	0.89	0.89	0.89	0.89	0.89	0.89	0.89	0.89
	23°F 5°C	TC	18473	18474	18474	18486	18824	19468	19464	19464	19464	19466	20183	20182	20178	20178	20180	21559	21552	21547	21546	21547
		S/T	0.74	0.83	0.90	0.91	1.00	0.61	0.69	0.77	0.78	0.86	0.52	0.60	0.67	0.69	0.77	0.39	0.47	0.52	0.53	0.61
		PI	0.84	0.84	0.84	0.84	0.84	0.85	0.85	0.85	0.85	0.85	0.85	0.85	0.85	0.85	0.85	0.86	0.86	0.86	0.86	0.86
	35°F 1.7°C	TC	18542	18541	18540	18539	18565	19503	19501	19499	19498	19497	20182	20178	20177	20176	20173	21453	21448	21444	21443	21442
		S/T	0.70	0.78	0.85	0.86	0.93	0.59	0.66	0.72	0.74	0.81	0.51	0.58	0.64	0.65	0.73	0.39	0.46	0.50	0.51	0.58
		PI	0.70	0.70	0.70	0.70	0.70	0.73	0.73	0.73	0.73	0.73	0.77	0.76	0.76	0.76	0.76	0.83	0.83	0.83	0.83	0.83
	41°F 5°C	TC	19619	19617	19616	19615	19661	20627	20625	20622	20622	20620	21340	21335	21334	21334	21330	22674	22670	22665	22665	22663
		S/T	0.71	0.79	0.86	0.87	0.95	0.59	0.67	0.73	0.74	0.82	0.51	0.59	0.65	0.66	0.73	0.39	0.46	0.51	0.52	0.59
		PI	0.90	0.90	0.90	0.90	0.90	0.96	0.96	0.96	0.96	0.96	1.00	1.00	1.00	1.00	1.00	1.09	1.09	1.09	1.09	1.09
	47°F 8.3°C	TC	20693	20691	20689	20689	20761	21749	21747	21744	21744	21742	22497	22492	22491	22490	22487	23894	23889	23884	23883	23881
		S/T	0.71	0.80	0.87	0.88	0.96	0.59	0.67	0.74	0.75	0.83	0.51	0.59	0.65	0.66	0.74	0.39	0.46	0.51	0.52	0.59
		PI	1.11	1.11	1.10	1.10	1.11	1.18	1.18	1.18	1.18	1.18	1.23	1.23	1.23	1.23	1.23	1.34	1.34	1.34	1.34	1.34
	50°F 10°C	TC	20168	20171	20357	20522	21284	21388	21392	21398	21399	21478	22273	22275	22285	22287	22295	23988	23979	23982	23981	24002
		S/T	0.79	0.89	0.99	1.00	1.00	0.64	0.74	0.82	0.84	0.94	0.54	0.64	0.72	0.73	0.83	0.39	0.46	0.54	0.56	0.65
		PI	1.26	1.26	1.26	1.26	1.26	1.26	1.26	1.26	1.26	1.26	1.26	1.26	1.26	1.26	1.26	1.26	1.26	1.26	1.26	1.26
	59°F 15°C	TC	19514	19544	19928	20045	20829	20755	20759	20763	20764	20891	21663	21658	21666	21668	21674	23404	23395	23397	23396	23413
		S/T	0.80	0.91	1.00	1.00	1.00	0.65	0.75	0.84	0.86	0.96	0.54	0.65	0.73	0.75	0.85	0.39	0.47	0.55	0.56	0.66
		PI	1.32	1.32	1.33	1.33	1.33	1.33	1.33	1.33	1.33	1.33	1.34	1.34	1.34	1.34	1.34	1.34	1.34	1.34	1.34	1.34
	68°F 20°C	TC	18877	18938	19473	19593	20394	20130	20134	20137	20137	20379	21045	21041	21048	21049	21053	22804	22795	22795	22795	22812
		S/T	0.82	0.94	1.00	1.00	1.00	0.66	0.77	0.86	0.88	1.00	0.55	0.66	0.75	0.77	0.87	0.39	0.47	0.56	0.57	0.67
		PI	1.39	1.39	1.40	1.40	1.41	1.41	1.41	1.41	1.41	1.41	1.42	1.42	1.41	1.41	1.41	1.43	1.43	1.43	1.43	1.43
	77°F 25°C	TC	18215	18305	18933	19056	19877	19489	19496	19500	19519	19905	20421	20419	20430	20432	20456	22214	22204	22207	22207	22233
		S/T	0.83	0.96	1.00	1.00	1.00	0.66	0.78	0.88	0.89	1.00	0.55	0.67	0.76	0.78	0.88	0.39	0.48	0.56	0.58	0.68
		PI	1.47	1.47	1.48	1.48	1.49	1.49	1.49	1.49	1.49	1.49	1.49	1.49	1.49	1.49	1.49	1.51	1.51	1.51	1.51	1.51
	82°F 27.8°C	TC	17885	18001	18691	18815	19646	19169	19178	19195	19211	19675	20109	20110	20122	20123	20158	21918	21908	21912	21914	21943
		S/T	0.84	0.97	1.00	1.00	1.00	0.67	0.79	0.88	0.90	1.00	0.56	0.67	0.77	0.78	0.89	0.39	0.48	0.57	0.58	0.68
		PI	1.53	1.54	1.54	1.54	1.55	1.55	1.55	1.55	1.55	1.55	1.56	1.56	1.55	1.55	1.55	1.57	1.57	1.57	1.57	1.57
	86°F 30°C	TC	17671	17825	18568	18693	19534	18962	18971	18997	19016	19562	19905	19908	19918	19920	19965	21723	21712	21716	21721	21748
		S/T	0.85	0.98	1.00	1.00	1.00	0.67	0.80	0.89	0.91	1.00	0.56	0.68	0.77	0.79	0.90	0.39	0.48	0.57	0.59	0.69
		PI	1.60	1.60	1.61	1.61	1.62	1.62	1.62	1.62	1.62	1.62	1.63	1.63	1.63	1.63	1.63	1.65	1.64	1.64	1.64	1.64
	95°F 35°C	TC	17456	17455	17457	17476	17924	18624	18620	18619	18619	18623	19467	19465	19461	19461	19462	21096	21089	21083	21082	21082
		S/T	0.74	0.83	0.91	0.92	1.00	0.61	0.69	0.77	0.78	0.87	0.52	0.60	0.67	0.69	0.77	0.39	0.47	0.52	0.53	0.61
		PI	1.70	1.70	1.70	1.70	1.72	1.75	1.75	1.75	1.75	1.75	1.79	1.79	1.79	1.79	1.79	1.86	1.86	1.86	1.86	1.86
	104°F 40°C	TC	14723	14723	14750	14770	15262	15706	15702	15702	15702	15706	16416	16415	16411	16411	16413	17786	17780	17776	17775	17775
		S/T	0.75	0.85	0.93	0.95	1.00	0.61	0.71	0.78	0.80	0.89	0.52	0.61	0.69	0.70	0.79	0.39	0.45	0.52	0.54	0.62
		PI	1.66	1.66	1.67	1.67	1.69	1.72	1.72	1.72	1.72	1.72	1.75	1.75	1.75	1.75	1.75	1.82	1.82	1.82	1.82	1.82
	110°F 43°C	TC	12999	13017	13310	13396	13960	13919	13917	13920	13920	14000	14581	14580	14581	14582	14586	15860	15853	15853	15853	15852
		S/T	0.80	0.91	1.00	1.00	1.00	0.64	0.75	0.84	0.86	0.96	0.54	0.65	0.73	0.75	0.85	0.39	0.47	0.55	0.56	0.66
		PI	1.66	1.67	1.68	1.68	1.70	1.70	1.70	1.70	1.70	1.71	1.73	1.73	1.73	1.73	1.73	1.79	1.79	1.79	1.79	1.79
	115°F 46°C	TC	11126	11168	11550	11626	12135	11934	11935	11937	11937	12153	12518	12517	12520	12521	12522	13642	13636	13635	13635	13640
		S/T	0.83	0.95	1.00	1.00	1.00	0.66	0.77	0.87	0.89	1.00	0.55	0.66	0.75	0.77	0.88	0.39	0.47	0.56	0.57	0.67
		PI	1.51	1.51	1.52	1.53	1.55	1.54	1.54	1.54	1.54	1.55	1.56	1.56	1.56	1.56	1.56	1.61	1.61	1.60	1.60	1.60
	122°F 50°C	TC	8595	8966	9361	9428	9896	9270	9270	9351	9442	9909	9769	9772	9772	9772	9919	10736	10730	10738	10738	10741
		S/T	0.93	1.00	1.00	1.00	1.00	0.72	0.86	0.99	1.00	1.00	0.59	0.73	0.84	0.86	1.00	0.39	0.50	0.61	0.62	0.75
		PI	1.30	1.31	1.32	1.32	1.34	1.32	1.32	1.32	1.32	1.34	1.33	1.33	1.33	1.33	1.34	1.36	1.36	1.36	1.36	1.36

Table 57 – High Static Slim Duct 45MBDAQ, Cooling Performance (24K HH) (Continued)

Airflow CFM	Out-door DB	ID WB	60.8°F (16.0°C)					64.4°F (16.0°C)					67.0°F (19.4°C)					71.6°F (22.0°C)				
		ID DB	73.4°F 23.0°C	77.0°F 25.0°C	80.0°F 26.7°C	80.6°F 27.0°C	84.2°F 29.0°C	73.4°F 23.0°C	77.0°F 25.0°C	80.0°F 26.7°C	80.6°F 27.0°C	84.2°F 29.0°C	73.4°F 23.0°C	77.0°F 25.0°C	80.0°F 26.7°C	80.6°F 27.0°C	84.2°F 29.0°C	73.4°F 23.0°C	77.0°F 25.0°C	80.0°F 26.7°C	80.6°F 27.0°C	84.2°F 29.0°C
1265	-22°F 30°C	TC	16893	16890	16886	16886	17233	17654	17649	17644	17643	17638	18193	18187	18181	18180	18171	19204	19199	19192	19191	19179
		S/T	0.74	0.83	0.91	0.93	0.99	0.61	0.70	0.77	0.79	0.88	0.52	0.61	0.68	0.70	0.78	0.38	0.45	0.52	0.54	0.62
		PI	1.00	1.00	1.00	1.00	1.00	0.99	0.99	1.00	1.00	1.00	0.99	0.99	0.99	0.99	0.99	0.99	0.99	0.99	0.99	0.99
	-13°F 25°C	TC	18301	18297	18294	18293	18669	19125	19120	19115	19114	19107	19709	19703	19696	19695	19686	20805	20799	20791	20790	20777
		S/T	0.75	0.84	0.92	0.93	1.00	0.61	0.70	0.78	0.79	0.88	0.52	0.61	0.69	0.70	0.79	0.38	0.46	0.53	0.54	0.62
		PI	1.04	1.04	1.04	1.04	1.04	1.03	1.03	1.03	1.03	1.03	1.03	1.03	1.03	1.03	1.03	1.03	1.03	1.03	1.03	1.03
	-4°F 20°C	TC	19709	19705	19701	19700	20105	20596	20590	20585	20584	20577	21225	21218	21211	21209	21200	22405	22399	22390	22390	22375
		S/T	0.75	0.84	0.92	0.94	1.00	0.61	0.71	0.78	0.79	0.88	0.53	0.61	0.69	0.70	0.79	0.39	0.46	0.53	0.54	0.63
		PI	1.08	1.08	1.08	1.08	1.07	1.07	1.07	1.07	1.07	1.07	1.06	1.06	1.07	1.07	1.07	1.07	1.07	1.07	1.07	1.07
	0°F 17.8°C	TC	20353	20348	20343	20342	20849	21261	21253	21245	21244	21235	21903	21894	21884	21882	21869	23095	23090	23088	23086	23089
		S/T	0.75	0.85	0.93	0.95	1.00	0.62	0.71	0.79	0.80	0.90	0.53	0.62	0.70	0.71	0.80	0.39	0.46	0.53	0.55	0.63
		PI	1.09	1.09	1.09	1.09	1.08	1.08	1.08	1.08	1.08	1.08	1.08	1.08	1.08	1.08	1.08	1.09	1.09	1.09	1.09	1.09
	5°F 15°C	TC	20972	20974	21040	21070	21686	21994	21993	21996	21996	22022	22726	22725	22726	22727	22731	24122	24116	24116	24115	24117
		S/T	0.76	0.86	0.94	0.96	1.00	0.62	0.72	0.80	0.81	0.90	0.53	0.62	0.70	0.72	0.81	0.39	0.46	0.54	0.55	0.64
		PI	1.10	1.10	1.10	1.10	1.10	1.10	1.10	1.10	1.10	1.10	1.10	1.10	1.10	1.10	1.10	1.12	1.12	1.12	1.12	1.12
	14°F 10°C	TC	20917	20913	20909	20908	21502	21986	21979	21973	21972	21965	22750	22742	22734	22733	22722	24202	24195	24185	24184	24168
		S/T	0.75	0.85	0.93	0.95	1.00	0.62	0.71	0.79	0.80	0.89	0.53	0.62	0.69	0.71	0.79	0.39	0.46	0.53	0.54	0.63
		PI	1.02	1.02	1.02	1.02	1.01	1.01	1.01	1.01	1.01	1.01	1.01	1.01	1.01	1.01	1.01	1.01	1.01	1.01	1.01	1.01
	17°F 10°C	TC	20897	20891	20945	20974	21603	21964	21957	21962	21963	21986	22734	22733	22737	22738	22745	24225	24218	24220	24219	24224
		S/T	0.76	0.86	0.94	0.96	1.00	0.62	0.72	0.80	0.81	0.90	0.53	0.62	0.70	0.71	0.80	0.39	0.46	0.53	0.55	0.63
		PI	0.98	0.98	0.98	0.98	0.98	0.98	0.98	0.98	0.98	0.98	0.98	0.98	0.98	0.98	0.98	0.98	0.98	0.98	0.98	0.98
	23°F 5°C	TC	20854	20856	20941	20978	21667	21948	21948	21952	21952	21987	22734	22734	22736	22737	22742	24241	24233	24234	24233	24237
		S/T	0.77	0.87	0.95	0.97	1.00	0.62	0.72	0.80	0.82	0.91	0.53	0.63	0.71	0.72	0.81	0.39	0.46	0.54	0.55	0.64
		PI	0.92	0.92	0.92	0.92	0.92	0.93	0.93	0.93	0.93	0.93	0.93	0.93	0.93	0.93	0.93	0.94	0.94	0.94	0.94	0.94
	35°F 1.7°C	TC	20966	20964	20965	20965	21234	22008	22004	22002	22002	22003	22740	22738	22734	22734	22733	24107	24101	24096	24095	24094
		S/T	0.73	0.81	0.89	0.90	1.00	0.60	0.68	0.76	0.77	0.85	0.52	0.60	0.67	0.68	0.76	0.39	0.47	0.52	0.53	0.60
		PI	0.76	0.76	0.76	0.76	0.77	0.80	0.80	0.80	0.80	0.80	0.84	0.84	0.84	0.84	0.84	0.91	0.91	0.91	0.91	0.91
	41°F 5°C	TC	22124	22177	22177	22184	22549	23274	23270	23268	23268	23269	24044	24042	24038	24037	24036	25480	25474	25469	25467	25466
		S/T	0.74	0.82	0.90	0.91	1.00	0.60	0.69	0.76	0.78	0.86	0.52	0.60	0.67	0.69	0.77	0.39	0.45	0.52	0.53	0.61
		PI	0.98	0.98	0.98	0.98	1.00	1.05	1.05	1.05	1.05	1.05	1.09	1.09	1.09	1.09	1.09	1.19	1.19	1.19	1.19	1.19
	47°F 8.3°C	TC	23391	23390	23390	23413	23874	24539	24535	24533	24533	24533	25348	25345	25341	25341	25340	26853	26847	26842	26841	26839
		S/T	0.74	0.83	0.91	0.92	1.00	0.61	0.70	0.77	0.78	0.87	0.52	0.61	0.68	0.69	0.78	0.39	0.45	0.52	0.53	0.62
		PI	1.21	1.21	1.21	1.21	1.24	1.29	1.29	1.29	1.29	1.29	1.35	1.35	1.35	1.35	1.35	1.47	1.47	1.47	1.47	1.47
	50°F 10°C	TC	22751	22848	23493	23626	24519	24102	24116	24123	24148	24550	25080	25094	25109	25111	25147	26948	26938	26969	26977	27013
		S/T	0.83	0.95	1.00	1.00	1.00	0.66	0.78	0.87	0.88	1.00	0.55	0.66	0.76	0.77	0.88	0.39	0.48	0.56	0.58	0.68
		PI	1.38	1.38	1.38	1.38	1.38	1.38	1.38	1.38	1.38	1.38	1.38	1.38	1.38	1.38	1.38	1.38	1.38	1.38	1.38	1.37
	59°F 15°C	TC	22015	22172	22956	23093	24011	23393	23404	23439	23461	24041	24388	24401	24413	24414	24473	26303	26292	26318	26323	26351
		S/T	0.85	0.97	1.00	1.00	1.00	0.67	0.79	0.89	0.91	1.00	0.56	0.68	0.77	0.79	0.90	0.39	0.48	0.57	0.59	0.69
		PI	1.45	1.45	1.46	1.46	1.46	1.46	1.46	1.46	1.46	1.46	1.46	1.46	1.46	1.46	1.46	1.47	1.47	1.47	1.47	1.47
	68°F 20°C	TC	21296	21654	22441	22581	23518	22690	22699	22761	22789	23549	23696	23708	23716	23717	23809	25634	25623	25648	25653	25674
		S/T	0.87	1.00	1.00	1.00	1.00	0.69	0.81	0.91	0.93	1.00	0.57	0.69	0.79	0.81	0.93	0.39	0.49	0.58	0.60	0.71
		PI	1.52	1.53	1.54	1.54	1.55	1.54	1.54	1.54	1.54	1.55	1.55	1.55	1.55	1.55	1.55	1.57	1.57	1.57	1.57	1.57
	77°F 25°C	TC	20548	21028	21833	21977	22938	21969	21979	22064	22100	22967	22988	23008	23020	23021	23140	24960	24949	24988	24994	25023
		S/T	0.88	1.00	1.00	1.00	1.00	0.69	0.82	0.93	0.95	1.00	0.57	0.70	0.80	0.82	0.94	0.39	0.49	0.59	0.60	0.72
		PI	1.61	1.62	1.62	1.63	1.63	1.63	1.63	1.63	1.63	1.63	1.64	1.64	1.64	1.64	1.64	1.65	1.65	1.65	1.65	1.65
	82°F 27.8°C	TC	20193	20742	21558	21703	22676	21608	21620	21724	21767	22707	22636	22660	22672	22673	22816	24624	24628	24659	24666	24698
		S/T	0.88	1.00	1.00	1.00	1.00	0.70	0.83	0.94	0.96	1.00	0.58	0.70	0.81	0.83	0.96	0.39	0.49	0.59	0.61	0.72
		PI	1.68	1.69	1.69	1.69	1.70	1.69	1.69	1.69	1.69	1.70	1.70	1.70	1.70	1.70	1.70	1.72	1.72	1.72	1.72	1.72
	86°F 30°C	TC	19964	20594	21420	21566	22550	21377	21388	21516	21573	22579	22409	22432	22443	22444	22618	24406	24407	24443	24450	24478
		S/T	0.90	1.00	1.00	1.00	1.00	0.71	0.84	0.96	0.98	1.00	0.58	0.71	0.82	0.84	0.97	0.39	0.50	0.60	0.61	0.73
		PI	1.76	1.76	1.77	1.77	1.78	1.77	1.77	1.77	1.77	1.78	1.78	1.78	1.78	1.78	1.78	1.80	1.80	1.80	1.80	1.80
	95°F 35°C	TC	19714	19718	19826	19877	20696	21002	21000	21005	21006	21044	21929	21928	21928	21929	21939	23716	23708	23701	23712	23706
		S/T	0.77	0.87	0.96	0.98	1.00	0.63	0.72	0.80	0.82	0.91	0.53	0.62	0.70	0.72	0.81	0.39	0.46	0.53	0.55	0.63
		PI	1.86	1.86	1.86	1.86	1.90	1.91	1.91	1.91	1.91	1.92	1.96	1.96	1.96	1.96	1.96	2.04	2.04	2.04	2.04	2.04
	104°F 40°C	TC	16624	16626	16797	16952	17620	17708	17707	17712	17713	17776	18491	18490	18491	18493	18500	19993	19986	19980	19986	19985
		S/T	0.79	0.89	0.99	1.00	1.00	0.63	0.74	0.82	0.84	0.94	0.54	0.64	0.72	0.73	0.83	0.39	0.46	0.54	0.55	0.65
		PI	1.82	1.82	1.83	1.84	1.87	1.88	1.88	1.88	1.88	1.88	1.92	1.92	1.92	1.92	1.92	2.00	2.00	2.00	2.00	2.00
	110°F 43°C	TC	14674	14785	15356	15454	16114	15687	15693	15707	15721	16136	16423	16423	16429	16430	16459	17826	17821	17821	17822	17836
		S/T	0.85	0.97	1.00	1.00	1.00	0.67	0.79	0.89	0.91	1.00	0.56	0.68	0.77	0.79	0.90	0.39	0.48	0.57	0.59	0.69
		PI	1.82	1.83	1.85	1.85	1.88	1.86	1.86	1.86	1.87	1.88	1.90	1.90	1.90	1.90	1.90	1.96	1.96	1.96	1.96	1.96
	115°F 46°C	TC	12558	12826	13327	13415	14008	13453	13458	13494	13513	14027	14099	14102	14107	14107	14160	15337	15330	15335	15339	15350
		S/T	0.88	1.00	1.00	1.00	1.00	0.69	0.82	0.92	0.94	1.00	0.57	0.69	0.80	0.82	0.94	0.39	0.49	0.58	0.60	0.71
		PI	1.65	1.66	1.68	1.68	1.70	1.68	1.68	1.68	1.69	1.71	1.71	1.71	1.71	1.71	1.71	1.76	1.76	1.76	1.76	1.76
	122°F 50°C	TC	9772	10324	10780	10861	11404	10434	10460	10794	10875	11417	10991	10993	11011	11023	11428	12054	12058	12068	12069	12067
		S/T	1.00	1.00	1.00	1.00	1.00	0.76	0.92	1.00	1.00	1.00	0.62	0.77	0.89	0.92	1.00	0.40	0.52	0.64	0.66	0.79
		PI	1.43	1.44	1.45	1.46	1.47	1.45	1.45	1.45	1.46	1.47	1.46	1.46	1.46	1.46	1.47	1.49	1.49	1.49	1.49	1.48

Table 57 – High Static Slim Duct 45MBDAQ, Cooling Performance (24K HH) (Continued)

Airflow CFM	Out-door DB	ID WB	60.8°F (16.0°C)					64.4°F (16.0°C)					67.0°F (19.4°C)					71.6°F (22.0°C)				
		ID DB	73.4°F 23.0°C	77.0°F 25.0°C	80.0°F 26.7°C	80.6°F 27.0°C	84.2°F 29.0°C	73.4°F 23.0°C	77.0°F 25.0°C	80.0°F 26.7°C	80.6°F 27.0°C	84.2°F 29.0°C	73.4°F 23.0°C	77.0°F 25.0°C	80.0°F 26.7°C	80.6°F 27.0°C	84.2°F 29.0°C	73.4°F 23.0°C	77.0°F 25.0°C	80.0°F 26.7°C	80.6°F 27.0°C	84.2°F 29.0°C
1441	-22°F 30°C	TC	19075	19068	19063	19174	19738	19915	19904	19895	19894	19880	20509	20499	20485	20483	20469	21635	21629	21613	21608	21576
		S/T	0.77	0.87	0.96	0.99	0.99	0.63	0.73	0.81	0.82	0.93	0.53	0.63	0.71	0.73	0.82	0.38	0.46	0.54	0.55	0.64
		PI	1.11	1.11	1.11	1.11	1.10	1.10	1.10	1.10	1.10	1.10	1.10	1.10	1.10	1.10	1.10	1.10	1.10	1.10	1.10	1.10
	-13°F 25°C	TC	20665	20658	20652	20772	21383	21575	21563	21553	21551	21537	22219	22207	22192	22190	22174	23438	23432	23414	23408	23374
		S/T	0.77	0.88	0.97	1.00	1.00	0.63	0.73	0.81	0.83	0.93	0.54	0.63	0.71	0.73	0.83	0.39	0.46	0.54	0.56	0.65
		PI	1.15	1.15	1.15	1.15	1.14	1.14	1.14	1.14	1.14	1.14	1.14	1.14	1.14	1.14	1.14	1.14	1.14	1.14	1.14	1.14
	-4°F 20°C	TC	22254	22247	22240	22370	23028	23234	23221	23211	23209	23193	23928	23915	23899	23897	23880	25241	25234	25215	25209	25171
		S/T	0.78	0.88	0.97	1.00	1.00	0.63	0.73	0.82	0.83	0.93	0.54	0.64	0.72	0.73	0.83	0.39	0.47	0.55	0.56	0.65
		PI	1.19	1.19	1.19	1.19	1.18	1.18	1.18	1.18	1.18	1.18	1.18	1.18	1.18	1.18	1.18	1.18	1.18	1.18	1.18	1.18
	0°F 17.8°C	TC	22989	22979	23068	23244	23887	23991	23973	23959	23957	23953	24695	24681	24658	24655	24633	26026	26018	26019	26022	26041
		S/T	0.78	0.89	0.99	1.00	1.00	0.64	0.74	0.83	0.84	0.95	0.54	0.64	0.73	0.74	0.84	0.39	0.47	0.55	0.57	0.66
		PI	1.20	1.20	1.20	1.20	1.20	1.19	1.19	1.19	1.19	1.20	1.19	1.20	1.20	1.20	1.20	1.21	1.21	1.21	1.21	1.21
	5°F 15°C	TC	23665	23686	24006	24116	24853	24790	24795	24798	24799	24921	25602	25599	25606	25607	25610	27131	27123	27124	27126	27141
		S/T	0.79	0.90	1.00	1.00	1.00	0.64	0.75	0.84	0.85	0.96	0.54	0.65	0.73	0.75	0.85	0.39	0.47	0.55	0.57	0.66
		PI	1.21	1.21	1.21	1.21	1.21	1.21	1.21	1.21	1.21	1.21	1.22	1.22	1.22	1.22	1.22	1.24	1.24	1.24	1.24	1.24
	14°F 10°C	TC	23606	23597	23695	23902	24644	24791	24777	24765	24763	24750	25647	25635	25616	25612	25591	27260	27252	27232	27226	27184
		S/T	0.78	0.89	0.99	1.00	1.00	0.64	0.74	0.82	0.84	0.94	0.54	0.64	0.72	0.74	0.83	0.39	0.47	0.55	0.56	0.65
		PI	1.12	1.12	1.12	1.12	1.12	1.12	1.12	1.12	1.12	1.12	1.11	1.11	1.11	1.11	1.12	1.12	1.12	1.12	1.12	1.12
	17°F 10°C	TC	23616	23622	23911	24049	24823	24801	24803	24809	24809	24927	25592	25602	25619	25620	25626	27294	27286	27289	27294	27319
		S/T	0.79	0.89	1.00	1.00	1.00	0.64	0.74	0.83	0.85	0.95	0.55	0.65	0.73	0.75	0.85	0.39	0.47	0.55	0.57	0.66
		PI	1.08	1.08	1.08	1.08	1.08	1.08	1.08	1.08	1.08	1.08	1.08	1.08	1.08	1.08	1.08	1.09	1.09	1.09	1.09	1.09
	23°F 5°C	TC	23530	23563	23947	24064	24851	24738	24744	24748	24748	24895	25610	25610	25618	25619	25623	27262	27253	27254	27258	27277
		S/T	0.80	0.91	1.00	1.00	1.00	0.65	0.75	0.84	0.86	0.97	0.54	0.65	0.74	0.75	0.85	0.39	0.47	0.56	0.57	0.66
		PI	1.02	1.02	1.02	1.02	1.02	1.02	1.02	1.02	1.02	1.02	1.03	1.03	1.03	1.03	1.03	1.05	1.05	1.05	1.05	1.05
	35°F 1.7°C	TC	23686	23687	23732	23759	24370	24822	24819	24820	24821	24821	25620	25618	25616	25615	25618	27104	27098	27092	27096	27091
		S/T	0.75	0.85	0.93	0.94	1.00	0.62	0.71	0.79	0.80	0.89	0.53	0.62	0.69	0.71	0.80	0.39	0.46	0.53	0.54	0.63
		PI	0.84	0.84	0.84	0.84	0.87	0.89	0.89	0.89	0.89	0.89	0.93	0.93	0.93	0.93	0.93	1.01	1.01	1.01	1.01	1.01
	41°F 5°C	TC	25053	25054	25123	25157	25871	26250	26246	26247	26248	26271	27089	27086	27084	27085	27088	28649	28642	28636	28639	28635
		S/T	0.76	0.86	0.94	0.96	1.00	0.62	0.72	0.80	0.81	0.90	0.53	0.62	0.70	0.71	0.81	0.39	0.46	0.53	0.55	0.64
		PI	1.09	1.09	1.09	1.10	1.13	1.16	1.16	1.16	1.16	1.16	1.21	1.21	1.21	1.21	1.21	1.32	1.32	1.32	1.32	1.32
	47°F 8.3°C	TC	26420	26420	26521	26568	27385	27677	27673	27674	27674	27716	28558	28555	28553	28553	28555	30197	30189	30187	30186	30182
		S/T	0.77	0.87	0.95	0.97	1.00	0.63	0.72	0.81	0.82	0.91	0.53	0.63	0.71	0.72	0.82	0.39	0.46	0.54	0.55	0.64
		PI	1.34	1.34	1.34	1.35	1.40	1.42	1.42	1.42	1.42	1.43	1.49	1.49	1.49	1.49	1.49	1.63	1.63	1.63	1.63	1.62
	50°F 10°C	TC	25661	26080	26951	27106	28144	27169	27185	27273	27308	28177	28239	28275	28291	28293	28421	30273	30288	30361	30369	30410
		S/T	0.87	1.00	1.00	1.00	1.00	0.69	0.81	0.92	0.94	1.00	0.57	0.69	0.80	0.81	0.93	0.39	0.49	0.58	0.60	0.71
		PI	1.52	1.52	1.52	1.52	1.52	1.52	1.52	1.52	1.52	1.52	1.52	1.52	1.52	1.52	1.52	1.52	1.52	1.52	1.52	1.52
	59°F 15°C	TC	24854	25453	26348	26507	27574	26371	26383	26514	26565	27605	27466	27495	27507	27508	27689	29563	29571	29629	29636	29665
		S/T	0.88	1.00	1.00	1.00	1.00	0.70	0.83	0.94	0.97	1.00	0.58	0.71	0.81	0.83	0.96	0.39	0.50	0.59	0.61	0.73
		PI	1.60	1.61	1.61	1.61	1.62	1.61	1.61	1.61	1.61	1.62	1.62	1.62	1.62	1.62	1.62	1.63	1.63	1.63	1.63	1.63
	68°F 20°C	TC	24075	24851	25765	25928	27018	25579	25587	25787	25956	27048	26692	26714	26722	26723	27027	28822	28832	28878	28883	28904
		S/T	0.91	1.00	1.00	1.00	1.00	0.72	0.85	0.97	1.00	1.00	0.59	0.72	0.84	0.86	0.99	0.40	0.50	0.61	0.62	0.75
		PI	1.69	1.69	1.70	1.70	1.71	1.70	1.70	1.70	1.70	1.71	1.71	1.71	1.71	1.71	1.71	1.74	1.74	1.73	1.73	1.73
	77°F 25°C	TC	23253	24144	25080	25246	26362	24765	24777	25061	25276	26393	25895	25925	25937	25967	26417	28046	28072	28134	28141	28172
		S/T	0.92	1.00	1.00	1.00	1.00	0.72	0.87	0.99	1.00	1.00	0.59	0.73	0.85	0.86	1.00	0.40	0.51	0.61	0.63	0.76
		PI	1.78	1.79	1.80	1.80	1.81	1.80	1.80	1.80	1.80	1.81	1.81	1.81	1.81	1.81	1.81	1.83	1.83	1.83	1.83	1.83
	82°F 27.8°C	TC	22851	23820	24769	24938	26072	24359	24398	24799	24968	26101	25499	25532	25545	25585	26125	27658	27693	27762	27770	27803
		S/T	0.94	1.00	1.00	1.00	1.00	0.73	0.87	1.00	1.00	1.00	0.60	0.74	0.86	0.87	1.00	0.40	0.51	0.62	0.63	0.76
		PI	1.86	1.87	1.88	1.88	1.89	1.87	1.87	1.88	1.88	1.89	1.88	1.88	1.88	1.88	1.89	1.90	1.90	1.90	1.90	1.90
	86°F 30°C	TC	22579	23624	24583	24752	25906	24070	24120	24612	24782	25926	25218	25248	25287	25310	25950	27385	27425	27489	27496	27525
		S/T	0.95	1.00	1.00	1.00	1.00	0.74	0.88	1.00	1.00	1.00	0.60	0.75	0.86	0.88	1.00	0.40	0.51	0.62	0.64	0.77
		PI	1.94	1.95	1.96	1.96	1.98	1.96	1.96	1.96	1.96	1.97	1.97	1.97	1.97	1.97	1.97	1.99	1.99	1.99	1.99	1.99
	95°F 35°C	TC	22247	22287	22765	22899	23797	23670	23676	23684	23685	23845	24692	24695	24707	24709	24720	26656	26646	26649	26648	26668
		S/T	0.80	0.91	1.00	1.00	1.00	0.65	0.75	0.84	0.86	0.96	0.54	0.65	0.73	0.75	0.85	0.39	0.47	0.55	0.56	0.66
		PI	2.05	2.05	2.07	2.08	2.12	2.12	2.12	2.12	2.12	2.12	2.16	2.16	2.16	2.16	2.16	2.25	2.25	2.25	2.25	2.25
	104°F 40°C	TC	18757	18824	19367	19481	20253	19958	19964	19970	19971	20234	20820	20824	20835	20836	20843	22475	22466	22471	22467	22489
		S/T	0.82	0.94	1.00	1.00	1.00	0.66	0.77	0.86	0.88	1.00	0.55	0.66	0.75	0.77	0.87	0.39	0.47	0.56	0.58	0.67
		PI	2.01	2.02	2.04	2.05	2.09	2.08	2.08	2.08	2.08	2.09	2.12	2.12	2.12	2.12	2.12	2.21	2.21	2.21	2.21	2.21
	110°F 43°C	TC	16556	17004	17649	17763	18526	17686	17693	17770	17804	18547	18495	18505	18511	18512	18620	20047	20038	20058	20062	20077
		S/T	0.89	1.00	1.00	1.00	1.00	0.70	0.83	0.94	0.96	1.00	0.58	0.70	0.81	0.83	0.96	0.39	0.49	0.59	0.61	0.73
		PI	2.01	2.03	2.06	2.06	2.10	2.06	2.06	2.06	2.06	2.10	2.10	2.10	2.10	2.10	2.10	2.16	2.16	2.16	2.16	2.16
	115°F 46°C	TC	14187	14721	15300	15403	16089	15153	15157	15289	15422	16108	15876	15891	15895	15895	16122	17230	17222	17249	17251	17260
		S/T	0.92	1.00	1.00	1.00	1.00	0.72	0.86	0.98	1.00	1.00	0.59	0.73	0.84	0.86	1.00	0.40	0.50	0.61	0.63	0.75
		PI	1.82	1.84	1.86	1.86	1.89	1.86	1.85	1.86	1.87	1.89	1.89	1.89	1.89	1.89	1.89	1.94	1.94	1.94	1.94	1.94
	122°F 50°C	TC	11202	11815	12341	12435	13059	11720	11812	12355	12449	13072	12343	12342	12407	12443	13084	13508	13535	13542	13541	13534
		S/T	1.00	1.00	1.00	1.00	1.00	0.80	0.98	1.00	1.00	1.00	0.64	0.81	0.95	0.98	1.00	0.41	0.54	0.67	0.69	0.84
		PI	1.59	1.60	1.61	1.61	1.63	1.60	1.60	1.61	1.61	1.63	1.61	1.61	1.61	1.61	1.63	1.65	1.64	1.64	1.64	1.64

Table 57 – High Static Slim Duct 45MBDAQ, Cooling Performance (24K HH) (Continued)

Airflow CFM	Out-door DB	ID WB	60.8°F (16.0°C)					64.4°F (16.0°C)					67.0°F (19.4°C)					71.6°F (22.0°C)				
		ID DB	73.4°F 23.0°C	77.0°F 25.0°C	80.0°F 26.7°C	80.6°F 27.0°C	84.2°F 29.0°C	73.4°F 23.0°C	77.0°F 25.0°C	80.0°F 26.7°C	80.6°F 27.0°C	84.2°F 29.0°C	73.4°F 23.0°C	77.0°F 25.0°C	80.0°F 26.7°C	80.6°F 27.0°C	84.2°F 29.0°C	73.4°F 23.0°C	77.0°F 25.0°C	80.0°F 26.7°C	80.6°F 27.0°C	84.2°F 29.0°C
1600	-22°F 30°C	TC	21528	21518	21825	21915	22518	22461	22442	22428	22426	22408	23132	23103	23081	23078	23056	24400	24394	24344	24334	24283
		S/T	0.80	0.91	0.99	0.99	0.99	0.64	0.75	0.84	0.86	0.97	0.55	0.65	0.74	0.75	0.86	0.39	0.47	0.55	0.57	0.67
		PI	1.23	1.23	1.23	1.23	1.22	1.22	1.22	1.22	1.22	1.23	1.22	1.22	1.22	1.22	1.22	1.23	1.23	1.23	1.23	1.23
	-13°F 25°C	TC	23322	23311	23643	23741	24395	24333	24313	24297	24295	24275	25060	25029	25005	25001	24978	26434	26426	26372	26362	26307
		S/T	0.80	0.91	1.00	1.00	1.00	0.65	0.75	0.85	0.86	0.97	0.55	0.65	0.74	0.76	0.86	0.39	0.47	0.56	0.57	0.67
		PI	1.28	1.28	1.27	1.27	1.27	1.27	1.27	1.27	1.27	1.27	1.27	1.27	1.27	1.27	1.27	1.28	1.28	1.28	1.28	1.28
	-4°F 20°C	TC	25116	25104	25462	25568	26271	26204	26183	26166	26164	26142	26988	26954	26928	26925	26899	28467	28459	28401	28390	28330
		S/T	0.80	0.92	1.00	1.00	1.00	0.65	0.76	0.85	0.87	0.98	0.55	0.65	0.74	0.76	0.86	0.39	0.48	0.56	0.57	0.67
		PI	1.32	1.32	1.32	1.32	1.32	1.31	1.31	1.32	1.32	1.32	1.31	1.31	1.31	1.31	1.31	1.32	1.32	1.32	1.32	1.32
	0°F 17.8°C	TC	25949	25934	26415	26525	27254	27062	27032	27011	27008	27280	27857	27818	27783	27779	27766	29356	29349	29346	29350	29369
		S/T	0.81	0.93	1.00	1.00	1.00	0.66	0.77	0.86	0.88	1.00	0.55	0.66	0.75	0.77	0.87	0.39	0.48	0.57	0.58	0.68
		PI	1.33	1.33	1.33	1.33	1.33	1.33	1.33	1.33	1.33	1.33	1.33	1.33	1.33	1.33	1.33	1.35	1.35	1.35	1.35	1.35
	5°F 15°C	TC	26693	26785	27397	27524	28372	27945	27952	27954	27983	28400	28838	28846	28852	28853	28891	30530	30521	30537	30540	30553
		S/T	0.82	0.94	1.00	1.00	1.00	0.66	0.78	0.87	0.88	1.00	0.56	0.67	0.76	0.78	0.88	0.39	0.48	0.57	0.59	0.69
		PI	1.34	1.34	1.35	1.35	1.35	1.35	1.35	1.35	1.35	1.35	1.36	1.36	1.36	1.36	1.36	1.39	1.39	1.39	1.39	1.39
	14°F 10°C	TC	26647	26633	27177	27304	28151	27970	27945	27926	27923	28184	28928	28891	28862	28858	28828	30759	30750	30691	30680	30615
		S/T	0.81	0.93	1.00	1.00	1.00	0.65	0.76	0.86	0.87	1.00	0.55	0.66	0.75	0.76	0.87	0.39	0.48	0.56	0.57	0.67
		PI	1.25	1.25	1.25	1.25	1.24	1.24	1.24	1.24	1.24	1.24	1.24	1.24	1.24	1.24	1.24	1.25	1.25	1.25	1.25	1.25
	17°F 10°C	TC	26569	26655	27271	27404	28295	27891	27903	27908	27931	28325	28843	28854	28866	28867	28902	30675	30667	30662	30668	30694
		S/T	0.82	0.93	1.00	1.00	1.00	0.66	0.77	0.87	0.88	1.00	0.55	0.66	0.76	0.77	0.87	0.39	0.48	0.57	0.58	0.68
		PI	1.20	1.20	1.20	1.20	1.20	1.20	1.20	1.20	1.20	1.20	1.20	1.20	1.21	1.21	1.21	1.21	1.21	1.21	1.21	1.22
	23°F 5°C	TC	26541	26655	27345	27480	28386	27885	27894	27897	27933	28416	28847	28857	28864	28865	28912	30673	30664	30685	30690	30707
		S/T	0.83	0.95	1.00	1.00	1.00	0.66	0.78	0.88	0.89	1.00	0.56	0.67	0.76	0.78	0.89	0.39	0.48	0.57	0.59	0.69
		PI	1.13	1.13	1.14	1.14	1.14	1.14	1.14	1.14	1.14	1.14	1.15	1.15	1.15	1.15	1.15	1.17	1.17	1.17	1.17	1.17
	35°F 1.7°C	TC	26737	26738	26895	26970	27840	27986	27985	27988	27988	28062	28863	28861	28862	28863	28866	30488	30480	30479	30478	30480
		S/T	0.78	0.88	0.97	0.99	1.00	0.63	0.73	0.82	0.83	0.93	0.54	0.63	0.72	0.73	0.83	0.39	0.46	0.54	0.56	0.65
		PI	0.93	0.93	0.94	0.94	0.98	0.99	0.99	0.99	0.99	0.99	1.03	1.03	1.03	1.03	1.03	1.12	1.12	1.12	1.12	1.12
	41°F 5°C	TC	28279	28279	28504	28702	29551	29594	29593	29595	29595	29699	30517	30515	30517	30517	30519	32230	32222	32220	32218	32222
		S/T	0.78	0.89	0.98	1.00	1.00	0.64	0.74	0.83	0.84	0.94	0.54	0.64	0.72	0.74	0.84	0.39	0.47	0.55	0.56	0.66
		PI	1.21	1.21	1.22	1.24	1.29	1.29	1.29	1.29	1.29	1.30	1.35	1.35	1.35	1.35	1.35	1.47	1.47	1.47	1.47	1.47
	47°F 8.3°C	TC	29821	29840	30241	30376	31274	31203	31202	31203	31203	31347	32172	32169	32172	32171	32171	33974	33965	33962	33961	33964
		S/T	0.79	0.90	1.00	1.00	1.00	0.64	0.75	0.84	0.85	0.96	0.54	0.65	0.73	0.75	0.85	0.39	0.47	0.55	0.57	0.67
		PI	1.49	1.49	1.52	1.53	1.59	1.59	1.59	1.59	1.59	1.60	1.66	1.66	1.66	1.66	1.66	1.81	1.81	1.81	1.81	1.81
	50°F 10°C	TC	28988	29786	30791	30969	32170	30624	30641	30853	30950	32201	31819	31860	31877	31879	32185	34012	34102	34190	34200	34243
		S/T	0.90	1.00	1.00	1.00	1.00	0.71	0.85	0.96	0.99	1.00	0.59	0.72	0.83	0.85	0.99	0.40	0.50	0.60	0.62	0.74
		PI	1.70	1.70	1.70	1.70	1.70	1.70	1.70	1.70	1.70	1.70	1.70	1.70	1.70	1.70	1.70	1.70	1.70	1.70	1.70	1.70
	59°F 15°C	TC	28094	29079	30112	30295	31528	29725	29765	30103	30327	31559	30951	30982	30993	31038	31585	33235	33302	33368	33375	33403
		S/T	0.92	1.00	1.00	1.00	1.00	0.73	0.86	1.00	1.00	1.00	0.60	0.73	0.85	0.86	1.00	0.40	0.51	0.61	0.63	0.76
		PI	1.79	1.80	1.80	1.80	1.81	1.80	1.80	1.80	1.80	1.81	1.81	1.80	1.80	1.80	1.81	1.82	1.82	1.82	1.82	1.81
	68°F 20°C	TC	27192	28353	29405	29592	30847	28788	28852	29437	29624	30878	30032	30055	30109	30135	30903	32360	32420	32471	32476	32493
		S/T	0.95	1.00	1.00	1.00	1.00	0.74	0.89	1.00	1.00	1.00	0.61	0.75	0.87	0.89	1.00	0.40	0.51	0.63	0.65	0.78
		PI	1.88	1.89	1.90	1.91	1.92	1.90	1.90	1.90	1.91	1.92	1.91	1.91	1.91	1.91	1.92	1.94	1.94	1.94	1.93	1.93
	77°F 25°C	TC	26276	27541	28619	28810	30097	27856	27944	28650	28842	30127	29117	29150	29224	29257	30152	31448	31543	31616	31624	31654
		S/T	0.97	1.00	1.00	1.00	1.00	0.75	0.90	1.00	1.00	1.00	0.61	0.76	0.88	0.90	1.00	0.40	0.52	0.63	0.65	0.79
		PI	1.99	2.00	2.01	2.01	2.02	2.01	2.01	2.01	2.01	2.02	2.02	2.02	2.02	2.02	2.02	2.04	2.04	2.04	2.04	2.04
	82°F 27.8°C	TC	25841	27161	28256	28447	29750	27384	27489	28281	28479	29781	28658	28694	28783	28818	29808	30985	31101	31182	31191	31225
		S/T	0.99	1.00	1.00	1.00	1.00	0.76	0.91	1.00	1.00	1.00	0.62	0.77	0.89	0.92	1.00	0.40	0.52	0.64	0.66	0.80
		PI	2.08	2.09	2.10	2.10	2.11	2.09	2.09	2.09	2.10	2.11	2.10	2.10	2.10	2.10	2.11	2.12	2.12	2.12	2.12	2.12
	86°F 30°C	TC	25671	26953	28055	28251	29567	27073	27197	28086	28283	29597	28356	28388	28492	28533	29623	30698	30817	30890	30897	30926
		S/T	1.00	1.00	1.00	1.00	1.00	0.77	0.93	1.00	1.00	1.00	0.62	0.78	0.91	0.93	1.00	0.40	0.52	0.64	0.66	0.81
		PI	2.17	2.18	2.19	2.19	2.21	2.18	2.18	2.19	2.19	2.21	2.20	2.20	2.20	2.20	2.21	2.23	2.22	2.22	2.22	2.22
	95°F 35°C	TC	25095	25231	26046	26201	27236	26671	26687	26695	26727	27270	27816	27821	27839	27841	27887	29973	29961	29967	29976	30016
		S/T	0.83	0.95	1.00	1.00	1.00	0.66	0.78	0.88	0.89	1.00	0.56	0.67	0.76	0.78	0.88	0.39	0.48	0.57	0.58	0.68
		PI	2.29	2.29	2.33	2.34	2.38	2.36	2.36	2.36	2.36	2.39	2.41	2.41	2.41	2.41	2.42	2.51	2.51	2.51	2.51	2.51
	104°F 40°C	TC	21161	21355	22158	22292	23181	22494	22507	22546	22571	23209	23454	23463	23475	23477	23543	25279	25270	25282	25290	25317
		S/T	0.85	0.98	1.00	1.00	1.00	0.68	0.80	0.90	0.92	1.00	0.56	0.68	0.78	0.80	0.91	0.39	0.48	0.58	0.59	0.70
		PI	2.25	2.26	2.30	2.30	2.35	2.32	2.32	2.32	2.32	2.35	2.37	2.37	2.37	2.37	2.37	2.46	2.46	2.46	2.46	2.46
	110°F 43°C	TC	18728	19447	20189	20320	21200	19939	19945	20167	20344	21223	20836	20853	20858	20873	21241	22553	22554	22589	22593	22605
		S/T	0.92	1.00	1.00	1.00	1.00	0.72	0.87	0.99	1.00	1.00	0.60	0.73	0.85	0.86	1.00	0.40	0.51	0.61	0.63	0.76
		PI	2.25	2.28	2.31	2.32	2.35	2.30	2.30	2.31	2.32	2.35	2.34	2.34	2.34	2.34	2.35	2.42	2.42	2.41	2.41	2.41
	115°F 46°C	TC	16059	16833	17498	17628	18405	17078	17112	17518	17651	18424	17874	17885	17910	17927	18439	19381	19395	19422	19425	19431
		S/T	0.96	1.00	1.00	1.00	1.00	0.75	0.89	1.00	1.00	1.00	0.61	0.75	0.87	0.90	1.00	0.40	0.52	0.63	0.65	0.78
		PI	2.04	2.07	2.09	2.10	2.13	2.08	2.08	2.09	2.10	2.13	2.11	2.11	2.11	2.11	2.13	2.17	2.17	2.17	2.17	2.17
	122°F 50°C	TC	12657	13355	13953	14058	14767	13061	13369	13969	14073	14781	13754	13750	13979	14084	14790	15019	15077	15080	15079	15099
		S/T	1.00	1.00	1.00	1.00	1.00	0.84	1.00	1.00	1.00	1.00	0.67	0.85	1.00	1.00	1.00	0.41	0.55	0.69	0.72	0.88
		PI	1.77	1.79	1.80	1.80	1.82	1.78	1.79	1.80	1.80	1.82	1.80	1.80	1.80	1.80	1.82	1.84	1.83	1.83	1.83	1.83

NOTE: Values in gray are extrapolated based on tested performance.

Table 58 – High Static Slim Duct 45MBDAQ, Heating Performance (24K HH)

AIRFLOW (CFM)	OUTDOOR DB	HEATING PERFORMANCE AT INDOOR DRY BULB TEMPERATURE									
		TC: Total Heating Capacity (BTU/hr)					PI: Power Input (kW)				
		Indoor Conditions (DB)					Indoor Conditions (DB)				
		60.8°F (16.0°C)	68°F (20.0°C)	70°F (21.1°C)	71.6°F (22.0°C)	75.2°F (24.0°C)	60.8°F (16.0°C)	68°F (20.0°C)	70°F (21.1°C)	71.6°F (22.0°C)	75.2°F (24.0°C)
412	-22°F (-30.0°C)	7955	7796	7757	7651	7582	1.82	1.83	1.83	1.84	1.85
	-13°F (-25.0°C)	11191	10967	10913	10349	10256	1.96	1.97	1.98	1.98	1.99
	-4°F (-20.0°C)	13865	13588	13520	12822	12706	2.09	2.11	2.11	2.12	2.13
	0°F (-17.8°C)	15564	15253	15177	14393	14264	2.18	2.20	2.20	2.21	2.22
	5°F (-15.0°C)	17688	17334	17248	16358	16210	2.29	2.31	2.31	2.32	2.33
	14°F (-10.0°C)	17455	17106	17021	16142	15997	2.11	2.13	2.13	2.14	2.15
	17°F (-8.3°C)	17378	17030	16945	16070	15926	2.05	2.07	2.07	2.08	2.09
	22°F (-5.6°C)	18272	17907	17817	16898	16746	2.06	2.07	2.08	2.08	2.09
	27°F (-2.8°C)	19167	18784	18690	17725	17566	2.06	2.08	2.08	2.09	2.10
	32°F (0.0°C)	20062	19661	19563	18553	18386	2.07	2.08	2.09	2.09	2.10
	35°F (1.7°C)	20599	20187	20086	19050	18878	2.07	2.09	2.09	2.09	2.10
	37°F (2.8°C)	20916	20497	20395	19342	19168	2.02	2.04	2.04	2.05	2.06
	42°F (5.6°C)	21706	21272	21166	20074	19893	1.91	1.92	1.93	1.93	1.94
	44.6°F (7.0°C)	22023	21582	21474	20366	20183	1.86	1.88	1.88	1.88	1.89
	47°F (8.3°C)	22497	22047	21937	20805	20618	1.79	1.81	1.81	1.81	1.82
	52°F (11.1°C)	22521	22071	21961	20827	20640	1.65	1.66	1.67	1.67	1.68
	57F (13.9°C)	22545	22094	21984	20849	20662	1.50	1.52	1.52	1.52	1.53
	59°F (15.0°C)	22555	22104	21993	20858	20670	1.45	1.46	1.46	1.46	1.47
	62°F (16.7°C)	22569	22118	22007	20871	20683	1.36	1.37	1.37	1.38	1.38
	64.4°F (18.0°C)	22581	22129	22018	20882	20694	1.29	1.30	1.30	1.31	1.31
	69.8°F (21.0°C)	20775	20360	20258	19212	19039	1.13	1.14	1.15	1.15	1.15
	75.2°F (24.0°C)	18968	18588	18495	17541	17383	0.98	0.99	0.99	0.99	0.99
529	-22°F (-30.0°C)	9140	8958	8913	8834	8754	2.02	2.03	2.04	2.04	2.05
	-13°F (-25.0°C)	12610	12357	12296	11950	11843	2.17	2.19	2.20	2.20	2.21
	-4°F (-20.0°C)	15622	15310	15233	14805	14672	2.32	2.34	2.35	2.35	2.36
	0°F (-17.8°C)	17537	17186	17100	16620	16470	2.42	2.44	2.45	2.45	2.46
	5°F (-15.0°C)	19930	19531	19434	18888	18718	2.55	2.57	2.57	2.58	2.59
	14°F (-10.0°C)	19668	19274	19178	18639	18471	2.35	2.37	2.37	2.37	2.38
	17°F (-8.3°C)	19580	19188	19093	18556	18389	2.28	2.30	2.30	2.31	2.32
	22°F (-5.6°C)	20588	20177	20076	19512	19336	2.29	2.30	2.31	2.31	2.32
	27°F (-2.8°C)	21597	21165	21059	20467	20283	2.29	2.31	2.31	2.32	2.33
	32°F (0.0°C)	22605	22153	22042	21423	21230	2.30	2.32	2.32	2.32	2.33
	35°F (1.7°C)	23210	22746	22632	21996	21798	2.30	2.32	2.32	2.33	2.34
	37°F (2.8°C)	23566	23095	22980	22334	22133	2.25	2.27	2.27	2.28	2.28
	42°F (5.6°C)	24458	23968	23849	23179	22970	2.12	2.14	2.14	2.15	2.15
	44.6°F (7.0°C)	24814	24318	24196	23516	23305	2.07	2.09	2.09	2.09	2.10
	47°F (8.3°C)	25349	24842	24718	24023	23807	1.99	2.01	2.01	2.02	2.02
	52°F (11.1°C)	25376	24868	24744	24049	23832	1.83	1.85	1.85	1.85	1.86
	57F (13.9°C)	25403	24895	24770	24074	23857	1.67	1.68	1.69	1.69	1.70
	59°F (15.0°C)	25413	24905	24781	24084	23868	1.61	1.62	1.62	1.63	1.63
	62°F (16.7°C)	25430	24921	24796	24100	23883	1.51	1.52	1.53	1.53	1.54
	64.4°F (18.0°C)	25442	24934	24809	24112	23895	1.43	1.45	1.45	1.45	1.46
	69.8°F (21.0°C)	23408	22940	22826	22184	21985	1.26	1.27	1.27	1.28	1.28
	75.2°F (24.0°C)	21372	20944	20839	20254	20072	1.09	1.10	1.10	1.10	1.10

Table 58 – High Static Slim Duct 45MBDAQ, Heating Performance (24K HH) (Continued)

AIRFLOW (CFM)	HEATING PERFORMANCE AT INDOOR DRY BULB TEMPERATURE										
	OUTDOOR DB	TC: Total Heating Capacity (BTU/hr)					PI: Power Input (kW)				
		Indoor Conditions (DB)					Indoor Conditions (DB)				
		60.8°F (16.0°C)	68°F (20.0°C)	70°F (21.1°C)	71.6°F (22.0°C)	75.2°F (24.0°C)	60.8°F (16.0°C)	68°F (20.0°C)	70°F (21.1°C)	71.6°F (22.0°C)	75.2°F (24.0°C)
618	-22°F (-30.0°C)	10503	10293	10241	10200	10109	2.24	2.26	2.26	2.27	2.28
	-13°F (-25.0°C)	14208	13924	13854	13799	13674	2.42	2.44	2.44	2.44	2.45
	-4°F (-20.0°C)	17602	17250	17164	17095	16941	2.58	2.60	2.61	2.61	2.62
	0°F (-17.8°C)	19759	19364	19267	19190	19018	2.69	2.71	2.72	2.72	2.73
	5°F (-15.0°C)	22456	22007	21897	21809	21613	2.83	2.85	2.86	2.86	2.87
	14°F (-10.0°C)	22160	21717	21608	21522	21328	2.61	2.63	2.63	2.64	2.65
	17°F (-8.3°C)	22062	21620	21512	21426	21233	2.53	2.55	2.56	2.56	2.57
	22°F (-5.6°C)	23198	22734	22620	22530	22327	2.54	2.56	2.56	2.57	2.58
	27°F (-2.8°C)	24334	23847	23728	23633	23420	2.55	2.57	2.57	2.58	2.59
	32°F (0.0°C)	25470	24961	24836	24736	24514	2.55	2.57	2.58	2.58	2.59
	35°F (1.7°C)	26152	25629	25500	25398	25170	2.56	2.58	2.58	2.59	2.60
	37°F (2.8°C)	26553	26022	25892	25789	25556	2.50	2.52	2.52	2.53	2.54
	42°F (5.6°C)	27557	27006	26871	26764	26523	2.36	2.38	2.38	2.38	2.39
	44.6°F (7.0°C)	27959	27400	27263	27154	26909	2.30	2.32	2.32	2.33	2.34
	47°F (8.3°C)	28562	27990	27850	27739	27489	2.21	2.23	2.24	2.24	2.25
	52°F (11.1°C)	28592	28020	27880	27768	27519	2.04	2.05	2.06	2.06	2.07
	57F (13.9°C)	28622	28050	27910	27798	27548	1.86	1.87	1.88	1.88	1.89
	59°F (15.0°C)	28634	28062	27921	27810	27559	1.79	1.80	1.80	1.81	1.81
	62°F (16.7°C)	28653	28080	27939	27827	27577	1.68	1.69	1.70	1.70	1.71
	64.4°F (18.0°C)	28667	28094	27953	27842	27591	1.59	1.61	1.61	1.61	1.62
	69.8°F (21.0°C)	26375	25848	25719	25616	25385	1.40	1.41	1.41	1.42	1.42
	75.2°F (24.0°C)	24080	23599	23481	23387	23176	1.21	1.22	1.22	1.22	1.23
706	-22°F (-30.0°C)	11834	11597	11539	11493	11390	2.49	2.51	2.52	2.52	2.53
	-13°F (-25.0°C)	16009	15688	15610	15547	15408	2.68	2.71	2.71	2.72	2.73
	-4°F (-20.0°C)	19833	19436	19339	19262	19089	2.87	2.89	2.90	2.90	2.92
	0°F (-17.8°C)	22264	21819	21709	21623	21428	2.99	3.01	3.02	3.03	3.04
	5°F (-15.0°C)	25302	24796	24672	24573	24352	3.14	3.17	3.17	3.18	3.19
	14°F (-10.0°C)	24969	24470	24347	24250	24032	2.90	2.92	2.93	2.93	2.94
	17°F (-8.3°C)	24858	24361	24239	24142	23925	2.81	2.84	2.84	2.85	2.86
	22°F (-5.6°C)	26138	25615	25487	25385	25157	2.82	2.84	2.85	2.86	2.87
	27°F (-2.8°C)	27418	26870	26735	26628	26389	2.83	2.85	2.86	2.86	2.87
	32°F (0.0°C)	28698	28124	27984	27872	27621	2.84	2.86	2.86	2.87	2.88
	35°F (1.7°C)	29466	28877	28732	28618	28360	2.84	2.86	2.87	2.87	2.89
	37°F (2.8°C)	29919	29320	29174	29057	28796	2.78	2.80	2.80	2.81	2.82
	42°F (5.6°C)	31050	30429	30277	30156	29884	2.62	2.64	2.64	2.65	2.66
	44.6°F (7.0°C)	31503	30873	30718	30595	30320	2.55	2.58	2.58	2.59	2.60
	47°F (8.3°C)	32181	31538	31380	31255	30973	2.46	2.48	2.48	2.49	2.50
	52°F (11.1°C)	32216	31571	31413	31288	31006	2.26	2.28	2.28	2.29	2.30
	57F (13.9°C)	32250	31605	31447	31321	31039	2.06	2.08	2.08	2.09	2.10
	59°F (15.0°C)	32264	31618	31460	31334	31052	1.98	2.00	2.00	2.01	2.02
	62°F (16.7°C)	32284	31638	31480	31354	31072	1.87	1.88	1.88	1.89	1.90
	64.4°F (18.0°C)	32300	31654	31496	31370	31088	1.77	1.78	1.79	1.79	1.80
	69.8°F (21.0°C)	29718	29124	28978	28862	28602	1.56	1.57	1.57	1.58	1.58
	75.2°F (24.0°C)	27132	26590	26457	26351	26114	1.34	1.35	1.36	1.36	1.36

NOTE: Values in gray are extrapolated based on tested performance.

LOW STATIC SLIM DUCT (45MBDAQ)

Table 59 – Low Static Slim Duct 45MBDAQ, Cooling Performance (6K HH)

Airflow CFM	Out-door DB	ID WB	60.8°F (16.0°C)					64.4°F (16.0°C)					67.0°F (19.4°C)					71.6°F (22.0°C)				
		ID DB	73.4°F 23.0°C	77.0°F 25.0°C	80.0°F 26.7°C	80.6°F 27.0°C	84.2°F 29.0°C	73.4°F 23.0°C	77.0°F 25.0°C	80.0°F 26.7°C	80.6°F 27.0°C	84.2°F 29.0°C	73.4°F 23.0°C	77.0°F 25.0°C	80.0°F 26.7°C	80.6°F 27.0°C	84.2°F 29.0°C	73.4°F 23.0°C	77.0°F 25.0°C	80.0°F 26.7°C	80.6°F 27.0°C	84.2°F 29.0°C
1088	-22°F 30°C	TC	5121	5120	5120	5120	5119	5360	5358	5357	5357	5356	5529	5527	5526	5526	5524	5846	5844	5843	5842	5841
		S/T	0.71	0.80	0.87	0.88	0.96	0.59	0.67	0.74	0.75	0.83	0.51	0.59	0.66	0.67	0.74	0.38	0.46	0.51	0.52	0.59
		PI	0.46	0.46	0.46	0.46	0.46	0.45	0.45	0.45	0.45	0.45	0.45	0.45	0.45	0.45	0.45	0.45	0.45	0.45	0.45	0.45
	-13°F 25°C	TC	5548	5547	5546	5546	5545	5806	5805	5804	5804	5802	5989	5988	5986	5986	5985	6333	6331	6330	6329	6327
		S/T	0.72	0.80	0.87	0.88	0.97	0.59	0.67	0.74	0.76	0.83	0.51	0.59	0.66	0.67	0.75	0.38	0.46	0.51	0.52	0.60
		PI	0.48	0.48	0.48	0.48	0.48	0.47	0.47	0.47	0.47	0.47	0.47	0.47	0.47	0.47	0.47	0.47	0.47	0.47	0.47	0.47
	-4°F 20°C	TC	5975	5974	5973	5973	5972	6253	6251	6250	6250	6249	6450	6448	6447	6447	6445	6820	6818	6816	6816	6814
		S/T	0.72	0.80	0.88	0.89	0.97	0.60	0.68	0.75	0.76	0.84	0.52	0.59	0.66	0.67	0.75	0.39	0.47	0.51	0.52	0.60
		PI	0.49	0.49	0.49	0.49	0.49	0.49	0.49	0.49	0.49	0.49	0.48	0.48	0.48	0.48	0.48	0.48	0.48	0.48	0.48	0.48
	0°F 17.8°C	TC	6169	6168	6167	6167	6165	6453	6452	6451	6451	6449	6655	6653	6652	6651	6649	7030	7028	7027	7027	7024
		S/T	0.72	0.81	0.88	0.90	0.98	0.60	0.68	0.75	0.76	0.85	0.52	0.60	0.67	0.68	0.76	0.39	0.47	0.52	0.53	0.60
		PI	0.50	0.50	0.50	0.50	0.50	0.49	0.49	0.49	0.49	0.49	0.49	0.49	0.49	0.49	0.49	0.49	0.49	0.49	0.49	0.49
	5°F 15°C	TC	6363	6363	6363	6363	6458	6680	6679	6679	6679	6680	6909	6908	6907	6907	6908	7347	7345	7343	7343	7343
		S/T	0.73	0.82	0.90	0.91	1.00	0.60	0.69	0.76	0.77	0.86	0.52	0.60	0.67	0.68	0.77	0.39	0.47	0.52	0.53	0.61
		PI	0.50	0.50	0.50	0.50	0.50	0.50	0.50	0.50	0.50	0.50	0.50	0.50	0.50	0.50	0.50	0.51	0.51	0.51	0.51	0.51
	14°F 10°C	TC	6634	6633	6632	6632	6664	6982	6980	6979	6979	6978	7231	7229	7227	7227	7225	7703	7701	7699	7699	7696
		S/T	0.73	0.81	0.89	0.90	0.99	0.60	0.68	0.75	0.76	0.85	0.52	0.60	0.66	0.68	0.76	0.39	0.47	0.51	0.53	0.60
		PI	0.51	0.51	0.51	0.51	0.51	0.50	0.50	0.50	0.50	0.50	0.50	0.50	0.50	0.50	0.50	0.50	0.50	0.50	0.50	0.50
	17°F 10°C	TC	6729	6727	6726	6726	6823	7082	7080	7078	7078	7078	7335	7335	7334	7334	7335	7830	7828	7826	7826	7826
		S/T	0.73	0.82	0.89	0.91	1.00	0.60	0.69	0.76	0.77	0.85	0.52	0.60	0.67	0.68	0.76	0.39	0.47	0.52	0.53	0.61
		PI	0.50	0.50	0.50	0.50	0.50	0.50	0.50	0.50	0.50	0.50	0.50	0.50	0.50	0.50	0.50	0.50	0.50	0.50	0.50	0.50
	23°F 5°C	TC	6868	6869	6869	6873	6999	7238	7237	7236	7237	7237	7504	7503	7502	7502	7503	8015	8013	8011	8011	8011
		S/T	0.74	0.83	0.90	0.91	1.00	0.61	0.69	0.77	0.78	0.86	0.52	0.60	0.67	0.69	0.77	0.39	0.47	0.52	0.53	0.61
		PI	0.51	0.51	0.51	0.51	0.51	0.51	0.51	0.51	0.51	0.51	0.51	0.51	0.51	0.51	0.51	0.52	0.52	0.52	0.52	0.52
	35°F 1.7°C	TC	7204	7204	7203	7203	7213	7578	7577	7576	7576	7575	7842	7840	7840	7839	7838	8335	8333	8332	8332	8331
		S/T	0.70	0.78	0.85	0.86	0.93	0.59	0.66	0.72	0.74	0.81	0.51	0.58	0.64	0.65	0.73	0.39	0.46	0.50	0.51	0.58
		PI	0.48	0.48	0.48	0.48	0.48	0.50	0.50	0.50	0.50	0.50	0.53	0.53	0.53	0.53	0.53	0.57	0.57	0.57	0.57	0.57
	41°F 5°C	TC	6653	6652	6652	6652	6668	6995	6994	6993	6993	6993	7237	7235	7235	7235	7233	7689	7688	7686	7686	7685
		S/T	0.71	0.79	0.86	0.87	0.95	0.59	0.67	0.73	0.74	0.82	0.51	0.59	0.65	0.66	0.73	0.39	0.46	0.51	0.52	0.59
		PI	0.37	0.37	0.37	0.37	0.37	0.39	0.39	0.39	0.39	0.39	0.41	0.41	0.41	0.41	0.41	0.45	0.45	0.45	0.45	0.45
	47°F 8.3°C	TC	6100	6099	6099	6099	6120	6411	6411	6410	6410	6409	6632	6630	6630	6630	6629	7044	7042	7041	7040	7040
		S/T	0.71	0.80	0.87	0.88	0.96	0.59	0.67	0.74	0.75	0.83	0.51	0.59	0.65	0.66	0.74	0.39	0.46	0.51	0.52	0.59
		PI	0.26	0.26	0.26	0.26	0.26	0.28	0.28	0.28	0.28	0.28	0.29	0.29	0.29	0.29	0.29	0.32	0.32	0.32	0.32	0.32
	50°F 10°C	TC	6017	6018	6073	6123	6350	6381	6382	6384	6385	6408	6645	6646	6649	6649	6652	7157	7154	7155	7155	7161
		S/T	0.79	0.89	0.99	1.00	1.00	0.64	0.74	0.82	0.84	0.94	0.54	0.64	0.72	0.73	0.83	0.39	0.46	0.54	0.56	0.65
		PI	0.30	0.30	0.30	0.30	0.30	0.30	0.30	0.30	0.30	0.30	0.30	0.30	0.30	0.30	0.30	0.30	0.30	0.30	0.30	0.30
	59°F 15°C	TC	6039	6048	6167	6203	6446	6423	6424	6426	6426	6465	6704	6702	6705	6705	6707	7243	7240	7241	7240	7246
		S/T	0.80	0.91	1.00	1.00	1.00	0.65	0.75	0.84	0.86	0.96	0.54	0.65	0.73	0.75	0.85	0.39	0.47	0.55	0.56	0.66
		PI	0.32	0.32	0.32	0.32	0.32	0.32	0.32	0.32	0.32	0.32	0.32	0.32	0.32	0.32	0.32	0.33	0.33	0.33	0.33	0.33
	68°F 20°C	TC	6064	6084	6256	6294	6551	6467	6468	6469	6469	6546	6760	6759	6762	6762	6763	7326	7323	7323	7323	7328
		S/T	0.82	0.94	1.00	1.00	1.00	0.66	0.77	0.86	0.88	1.00	0.55	0.66	0.75	0.77	0.87	0.39	0.47	0.56	0.57	0.67
		PI	0.34	0.34	0.34	0.34	0.35	0.34	0.34	0.34	0.34	0.35	0.35	0.35	0.35	0.35	0.35	0.35	0.35	0.35	0.35	0.35
	77°F 25°C	TC	6079	6109	6318	6360	6633	6504	6506	6507	6514	6643	6815	6814	6818	6818	6827	7413	7410	7411	7411	7419
		S/T	0.83	0.96	1.00	1.00	1.00	0.66	0.78	0.88	0.89	1.00	0.55	0.67	0.76	0.78	0.88	0.39	0.48	0.56	0.58	0.68
		PI	0.37	0.37	0.37	0.37	0.37	0.37	0.37	0.37	0.37	0.37	0.37	0.37	0.37	0.37	0.37	0.37	0.37	0.37	0.37	0.37
	82°F 27.8°C	TC	6105	6145	6380	6423	6706	6543	6547	6552	6558	6716	6864	6865	6869	6869	6881	7482	7478	7480	7480	7490
		S/T	0.84	0.97	1.00	1.00	1.00	0.67	0.79	0.88	0.90	1.00	0.56	0.67	0.77	0.78	0.89	0.39	0.48	0.57	0.58	0.68
		PI	0.40	0.41	0.41	0.41	0.41	0.41	0.41	0.41	0.41	0.41	0.41	0.41	0.41	0.41	0.41	0.41	0.41	0.41	0.41	0.41
	86°F 30°C	TC	6151	6204	6463	6507	6799	6600	6603	6612	6619	6809	6929	6930	6933	6934	6949	7561	7558	7559	7561	7570
		S/T	0.85	0.98	1.00	1.00	1.00	0.67	0.80	0.89	0.91	1.00	0.56	0.68	0.77	0.79	0.90	0.39	0.48	0.57	0.59	0.69
		PI	0.47	0.47	0.47	0.47	0.47	0.47	0.47	0.47	0.47	0.47	0.48	0.47	0.47	0.47	0.47	0.48	0.48	0.48	0.48	0.48
	95°F 35°C	TC	6349	6349	6349	6357	6519	6774	6773	6772	6772	6774	7081	7080	7079	7079	7079	7673	7671	7669	7668	7668
		S/T	0.74	0.83	0.91	0.92	1.00	0.61	0.69	0.77	0.78	0.87	0.52	0.60	0.67	0.69	0.77	0.39	0.47	0.52	0.53	0.61
		PI	0.59	0.59	0.59	0.59	0.60	0.61	0.61	0.61	0.61	0.61	0.62	0.62	0.62	0.62	0.62	0.65	0.65	0.65	0.65	0.65
	104°F 40°C	TC	5884	5884	5895	5902	6099	6277	6275	6275	6275	6276	6561	6560	6558	6559	6559	7108	7106	7104	7103	7103
		S/T	0.75	0.85	0.93	0.95	1.00	0.61	0.71	0.78	0.80	0.89	0.52	0.61	0.69	0.70	0.79	0.39	0.45	0.52	0.54	0.62
		PI	0.61	0.61	0.61	0.62	0.62	0.63	0.63	0.63	0.63	0.63	0.65	0.65	0.65	0.65	0.65	0.67	0.67	0.67	0.67	0.67
	110°F 43°C	TC	5569	5577	5702	5739	5980	5963	5962	5963	5963	5997	6246	6246	6246	6247	6248	6794	6791	6791	6791	6791
		S/T	0.80	0.91	1.00	1.00	1.00	0.64	0.75	0.84	0.86	0.96	0.54	0.65	0.73	0.75	0.85	0.39	0.47	0.55	0.56	0.66
		PI	0.64	0.64	0.64	0.64	0.65	0.65	0.65	0.65	0.65	0.65	0.66	0.66	0.66	0.66	0.66	0.68	0.68	0.68	0.68	0.68
	115°F 46°C	TC	4854	4872	5039	5072	5294	5206	5207	5208	5208	5302	5461	5461	5462	5462	5463	5952	5949	5949	5948	5951
		S/T	0.83	0.95	1.00	1.00	1.00	0.66	0.77	0.87	0.89	1.00	0.55	0.66	0.75	0.77	0.88	0.39	0.47	0.56	0.57	0.67
		PI	0.60	0.60	0.61	0.61	0.62	0.62	0.62	0.62	0.62	0.62	0.63	0.63	0.63	0.63	0.63	0.64	0.64	0.64	0.64	0.64
	122°F 50°C	TC	3884	4052	4231	4261	4472	4189	4189	4226	4267	4478	4415	4416	4417	4416	4483	4852	4849	4853	4853	4854
		S/T	0.93	1.00	1.00	1.00	1.00	0.72	0.86	0.99	1.00	1.00	0.59	0.73	0.84	0.86	1.00	0.39	0.50	0.61	0.62	0.75
		PI	0.56	0.57	0.57	0.57	0.58	0.57	0.57	0.57	0.57	0.58	0.58	0.58	0.58	0.58	0.58	0.59	0.59	0.59	0.59	0.59

Manufacturer reserves the right to change, at any time, specifications and designs without notice and without obligations.

Table 59 – Low Static Slim Duct 45MBDAQ, Cooling Performance (6K HH) (Continued)

Airflow CFM	Out-door DB	ID WB	60.8°F (16.0°C)					64.4°F (16.0°C)					67.0°F (19.4°C)					71.6°F (22.0°C)				
		ID DB	73.4°F 23.0°C	77.0°F 25.0°C	80.0°F 26.7°C	80.6°F 27.0°C	84.2°F 29.0°C	73.4°F 23.0°C	77.0°F 25.0°C	80.0°F 26.7°C	80.6°F 27.0°C	84.2°F 29.0°C	73.4°F 23.0°C	77.0°F 25.0°C	80.0°F 26.7°C	80.6°F 27.0°C	84.2°F 29.0°C	73.4°F 23.0°C	77.0°F 25.0°C	80.0°F 26.7°C	80.6°F 27.0°C	84.2°F 29.0°C
1265	-22°F 30°C	TC	6095	6094	6092	6092	6217	6369	6367	6366	6365	6363	6564	6562	6559	6559	6556	6929	6927	6924	6924	6919
		S/T	0.74	0.83	0.91	0.93	0.99	0.61	0.70	0.77	0.79	0.88	0.52	0.61	0.68	0.70	0.78	0.38	0.45	0.52	0.54	0.62
		PI	0.53	0.53	0.53	0.53	0.52	0.52	0.52	0.52	0.52	0.52	0.52	0.52	0.52	0.52	0.52	0.52	0.52	0.52	0.52	0.52
	-13°F 25°C	TC	6603	6601	6600	6600	6735	6900	6898	6896	6896	6894	7111	7108	7106	7105	7102	7506	7504	7501	7501	7496
		S/T	0.75	0.84	0.92	0.93	1.00	0.61	0.70	0.78	0.79	0.88	0.52	0.61	0.69	0.70	0.79	0.38	0.46	0.53	0.54	0.62
		PI	0.55	0.55	0.55	0.55	0.54	0.54	0.54	0.54	0.54	0.54	0.54	0.54	0.54	0.54	0.54	0.54	0.54	0.54	0.54	0.54
	-4°F 20°C	TC	7111	7109	7108	7108	7253	7431	7429	7427	7426	7424	7658	7655	7653	7652	7649	8083	8081	8078	8078	8073
		S/T	0.75	0.84	0.92	0.94	1.00	0.61	0.71	0.78	0.79	0.88	0.53	0.61	0.69	0.70	0.79	0.39	0.46	0.53	0.54	0.63
		PI	0.57	0.57	0.57	0.57	0.56	0.56	0.56	0.56	0.56	0.56	0.56	0.56	0.56	0.56	0.56	0.56	0.56	0.56	0.56	0.56
	0°F 17.8°C	TC	7343	7341	7340	7339	7522	7671	7668	7665	7664	7661	7902	7899	7896	7895	7890	8332	8331	8330	8329	8330
		S/T	0.75	0.85	0.93	0.95	1.00	0.62	0.71	0.79	0.80	0.90	0.53	0.62	0.70	0.71	0.80	0.39	0.46	0.53	0.55	0.63
		PI	0.57	0.57	0.57	0.57	0.57	0.57	0.57	0.57	0.57	0.57	0.57	0.57	0.57	0.57	0.57	0.57	0.57	0.57	0.57	0.57
	5°F 15°C	TC	7566	7567	7591	7602	7824	7935	7935	7936	7936	7945	8199	8199	8199	8199	8201	8703	8701	8701	8700	8701
		S/T	0.76	0.86	0.94	0.96	1.00	0.62	0.72	0.80	0.81	0.90	0.53	0.62	0.70	0.72	0.81	0.39	0.46	0.54	0.55	0.64
		PI	0.58	0.58	0.58	0.58	0.58	0.58	0.58	0.58	0.58	0.58	0.58	0.58	0.58	0.58	0.58	0.59	0.59	0.59	0.59	0.59
	14°F 10°C	TC	7893	7891	7890	7890	8114	8296	8294	8292	8291	8288	8585	8582	8579	8578	8574	9133	9130	9126	9126	9120
		S/T	0.75	0.85	0.93	0.95	1.00	0.62	0.71	0.79	0.80	0.89	0.53	0.62	0.69	0.71	0.79	0.39	0.46	0.53	0.54	0.63
		PI	0.58	0.58	0.58	0.58	0.58	0.58	0.58	0.58	0.58	0.58	0.58	0.58	0.58	0.58	0.58	0.58	0.58	0.58	0.58	0.58
	17°F 10°C	TC	8001	7998	8019	8031	8271	8410	8407	8409	8409	8418	8704	8704	8705	8706	8709	9275	9272	9273	9273	9275
		S/T	0.76	0.86	0.94	0.96	1.00	0.62	0.72	0.80	0.81	0.90	0.53	0.62	0.70	0.71	0.80	0.39	0.46	0.53	0.55	0.63
		PI	0.58	0.58	0.58	0.58	0.58	0.58	0.58	0.58	0.58	0.58	0.58	0.58	0.58	0.58	0.58	0.58	0.58	0.58	0.58	0.58
	23°F 5°C	TC	8168	8169	8202	8217	8487	8597	8597	8598	8598	8612	8905	8905	8905	8906	8908	9495	9492	9492	9492	9493
		S/T	0.77	0.87	0.95	0.97	1.00	0.62	0.72	0.80	0.82	0.91	0.53	0.63	0.71	0.72	0.81	0.39	0.46	0.54	0.55	0.64
		PI	0.58	0.58	0.58	0.58	0.58	0.58	0.58	0.58	0.58	0.58	0.59	0.59	0.59	0.59	0.59	0.60	0.60	0.60	0.60	0.60
	35°F 1.7°C	TC	8582	8581	8582	8582	8692	9009	9007	9006	9006	9007	9308	9307	9306	9306	9305	9868	9865	9863	9863	9863
		S/T	0.73	0.81	0.89	0.90	1.00	0.60	0.68	0.76	0.77	0.85	0.52	0.60	0.67	0.68	0.76	0.39	0.47	0.52	0.53	0.60
		PI	0.55	0.55	0.55	0.55	0.56	0.58	0.58	0.58	0.58	0.58	0.61	0.61	0.61	0.61	0.61	0.66	0.66	0.66	0.66	0.66
	41°F 5°C	TC	7904	7923	7923	7926	8056	8315	8314	8313	8313	8313	8590	8589	8588	8588	8587	9103	9101	9099	9099	9098
		S/T	0.74	0.82	0.90	0.91	1.00	0.60	0.69	0.76	0.78	0.86	0.52	0.60	0.67	0.69	0.77	0.39	0.45	0.52	0.53	0.61
		PI	0.42	0.42	0.42	0.42	0.43	0.45	0.45	0.45	0.45	0.45	0.47	0.47	0.47	0.47	0.47	0.51	0.51	0.51	0.51	0.51
	47°F 8.3°C	TC	7264	7264	7264	7271	7414	7621	7619	7619	7619	7619	7872	7871	7870	7870	7870	8340	8338	8336	8336	8335
		S/T	0.74	0.83	0.91	0.92	1.00	0.61	0.70	0.77	0.78	0.87	0.52	0.61	0.68	0.69	0.78	0.39	0.45	0.52	0.53	0.62
		PI	0.30	0.30	0.30	0.30	0.31	0.32	0.32	0.32	0.32	0.32	0.34	0.34	0.34	0.34	0.34	0.37	0.37	0.37	0.37	0.37
	50°F 10°C	TC	7151	7181	7384	7426	7707	7576	7580	7582	7590	7716	7883	7888	7892	7893	7904	8470	8467	8477	8479	8491
		S/T	0.83	0.95	1.00	1.00	1.00	0.66	0.78	0.87	0.88	1.00	0.55	0.66	0.76	0.77	0.88	0.39	0.48	0.56	0.58	0.68
		PI	0.35	0.35	0.35	0.35	0.35	0.35	0.35	0.35	0.35	0.35	0.35	0.35	0.35	0.35	0.35	0.35	0.35	0.35	0.35	0.35
	59°F 15°C	TC	7177	7229	7484	7529	7828	7627	7630	7642	7649	7838	7951	7955	7959	7960	7979	8576	8572	8580	8582	8591
		S/T	0.85	0.97	1.00	1.00	1.00	0.67	0.79	0.89	0.91	1.00	0.56	0.68	0.77	0.79	0.90	0.39	0.48	0.57	0.59	0.69
		PI	0.37	0.37	0.37	0.37	0.37	0.37	0.37	0.37	0.37	0.37	0.37	0.37	0.37	0.37	0.37	0.38	0.38	0.38	0.38	0.38
	68°F 20°C	TC	7207	7328	7595	7642	7959	7679	7682	7703	7712	7969	8019	8024	8026	8027	8058	8675	8672	8680	8682	8689
		S/T	0.87	1.00	1.00	1.00	1.00	0.69	0.81	0.91	0.93	1.00	0.57	0.69	0.79	0.81	0.93	0.39	0.49	0.58	0.60	0.71
		PI	0.39	0.39	0.40	0.40	0.40	0.40	0.40	0.40	0.40	0.40	0.40	0.40	0.40	0.40	0.40	0.41	0.41	0.41	0.41	0.41
	77°F 25°C	TC	7224	7393	7676	7726	8064	7724	7727	7757	7770	8075	8082	8089	8093	8094	8135	8775	8771	8785	8787	8797
		S/T	0.88	1.00	1.00	1.00	1.00	0.69	0.82	0.93	0.95	1.00	0.57	0.70	0.80	0.82	0.94	0.39	0.49	0.59	0.60	0.72
		PI	0.42	0.42	0.42	0.43	0.43	0.43	0.43	0.43	0.43	0.43	0.43	0.43	0.43	0.43	0.43	0.43	0.43	0.43	0.43	0.43
	82°F 27.8°C	TC	7262	7459	7753	7805	8155	7771	7775	7812	7828	8166	8140	8149	8153	8154	8205	8855	8857	8868	8870	8882
		S/T	0.88	1.00	1.00	1.00	1.00	0.70	0.83	0.94	0.96	1.00	0.58	0.70	0.81	0.83	0.96	0.39	0.49	0.59	0.61	0.72
		PI	0.47	0.47	0.47	0.47	0.47	0.47	0.47	0.47	0.47	0.47	0.47	0.47	0.47	0.47	0.47	0.48	0.48	0.48	0.48	0.48
	86°F 30°C	TC	7321	7552	7855	7908	8269	7839	7843	7890	7911	8280	8217	8226	8230	8230	8294	8950	8950	8963	8966	8976
		S/T	0.90	1.00	1.00	1.00	1.00	0.71	0.84	0.96	0.98	1.00	0.58	0.71	0.82	0.84	0.97	0.39	0.50	0.60	0.61	0.73
		PI	0.54	0.54	0.54	0.55	0.55	0.54	0.54	0.54	0.55	0.55	0.55	0.55	0.55	0.55	0.55	0.55	0.55	0.55	0.55	0.55
	95°F 35°C	TC	7554	7556	7597	7617	7931	8048	8047	8049	8049	8064	8403	8403	8403	8403	8407	9088	9085	9082	9086	9084
		S/T	0.77	0.87	0.96	0.98	1.00	0.63	0.72	0.80	0.82	0.91	0.53	0.62	0.70	0.72	0.81	0.39	0.46	0.53	0.55	0.63
		PI	0.68	0.68	0.68	0.68	0.70	0.70	0.70	0.70	0.70	0.70	0.72	0.72	0.72	0.72	0.72	0.75	0.75	0.75	0.75	0.75
	104°F 40°C	TC	6999	7000	7072	7137	7418	7455	7455	7457	7457	7484	7785	7785	7785	7786	7789	8418	8414	8412	8414	8414
		S/T	0.79	0.89	0.99	1.00	1.00	0.63	0.74	0.82	0.84	0.94	0.54	0.64	0.72	0.73	0.83	0.39	0.46	0.54	0.55	0.65
		PI	0.71	0.71	0.71	0.72	0.73	0.73	0.73	0.73	0.73	0.73	0.75	0.75	0.75	0.75	0.75	0.78	0.78	0.78	0.78	0.78
	110°F 43°C	TC	6622	6673	6930	6975	7272	7080	7082	7089	7095	7282	7412	7412	7415	7415	7428	8045	8043	8043	8043	8049
		S/T	0.85	0.97	1.00	1.00	1.00	0.67	0.79	0.89	0.91	1.00	0.56	0.68	0.77	0.79	0.90	0.39	0.48	0.57	0.59	0.69
		PI	0.73	0.74	0.75	0.75	0.76	0.75	0.75	0.75	0.75	0.76	0.76	0.76	0.76	0.76	0.76	0.79	0.79	0.79	0.79	0.79
	115°F 46°C	TC	5772	5895	6125	6166	6438	6183	6185	6202	6211	6447	6480	6482	6484	6484	6508	7049	7046	7048	7050	7055
		S/T	0.88	1.00	1.00	1.00	1.00	0.69	0.82	0.92	0.94	1.00	0.57	0.69	0.80	0.82	0.94	0.39	0.49	0.58	0.60	0.71
		PI	0.70	0.70	0.71	0.71	0.72	0.71	0.71	0.71	0.71	0.72	0.72	0.72	0.72	0.72	0.72	0.74	0.74	0.74	0.74	0.74
	122°F 50°C	TC	4653	4915	5133	5171	5430	4968	4980	5139	5178	5436	5233	5234	5243	5248	5441	5739	5741	5746	5746	5745
		S/T	1.00	1.00	1.00	1.00	1.00	0.76	0.92	1.00	1.00	1.00	0.62	0.77	0.89	0.92	1.00	0.40	0.52	0.64	0.66	0.79
		PI	0.65	0.66	0.66	0.66	0.67	0.66	0.66	0.66	0.66	0.67	0.67	0.66	0.66	0.66	0.67	0.68	0.68	0.68	0.68	0.68

Table 59 – Low Static Slim Duct 45MBDAQ, Cooling Performance (6K HH) (Continued)

Airflow CFM	Out-door DB	ID WB	60.8°F (16.0°C)					64.4°F (16.0°C)					67.0°F (19.4°C)					71.6°F (22.0°C)				
		ID DB	73.4°F 23.0°C	77.0°F 25.0°C	80.0°F 26.7°C	80.6°F 27.0°C	84.2°F 29.0°C	73.4°F 23.0°C	77.0°F 25.0°C	80.0°F 26.7°C	80.6°F 27.0°C	84.2°F 29.0°C	73.4°F 23.0°C	77.0°F 25.0°C	80.0°F 26.7°C	80.6°F 27.0°C	84.2°F 29.0°C	73.4°F 23.0°C	77.0°F 25.0°C	80.0°F 26.7°C	80.6°F 27.0°C	84.2°F 29.0°C
1441	-22°F 30°C	TC	7250	7248	7246	7288	7502	7569	7565	7562	7561	7556	7795	7791	7786	7785	7780	8223	8221	8215	8213	8201
		S/T	0.77	0.87	0.96	0.99	0.99	0.63	0.73	0.81	0.82	0.93	0.53	0.63	0.71	0.73	0.82	0.38	0.46	0.54	0.55	0.64
		PI	0.61	0.61	0.61	0.61	0.61	0.61	0.61	0.61	0.61	0.61	0.61	0.61	0.61	0.61	0.61	0.61	0.61	0.61	0.61	0.61
	-13°F 25°C	TC	7854	7852	7849	7895	8128	8200	8196	8192	8191	8186	8445	8441	8435	8434	8428	8908	8906	8899	8897	8884
		S/T	0.77	0.88	0.97	1.00	1.00	0.63	0.73	0.81	0.83	0.93	0.54	0.63	0.71	0.73	0.83	0.39	0.46	0.54	0.56	0.65
		PI	0.63	0.63	0.63	0.63	0.63	0.63	0.63	0.63	0.63	0.63	0.63	0.63	0.63	0.63	0.63	0.63	0.63	0.63	0.63	0.63
	-4°F 20°C	TC	8459	8456	8453	8502	8753	8831	8826	8822	8822	8815	9095	9090	9084	9083	9077	9594	9591	9584	9582	9567
		S/T	0.78	0.88	0.97	1.00	1.00	0.63	0.73	0.82	0.83	0.93	0.54	0.64	0.72	0.73	0.83	0.39	0.47	0.55	0.56	0.65
		PI	0.66	0.66	0.66	0.66	0.65	0.65	0.65	0.65	0.65	0.65	0.65	0.65	0.65	0.65	0.65	0.65	0.65	0.65	0.65	0.65
	0°F 17.8°C	TC	8738	8734	8768	8835	9079	9119	9112	9107	9106	9104	9386	9381	9372	9371	9363	9892	9889	9890	9891	9898
		S/T	0.78	0.89	0.99	1.00	1.00	0.64	0.74	0.83	0.84	0.95	0.54	0.64	0.73	0.74	0.84	0.39	0.47	0.55	0.57	0.66
		PI	0.66	0.66	0.66	0.66	0.66	0.66	0.66	0.66	0.66	0.66	0.66	0.66	0.66	0.66	0.66	0.67	0.67	0.67	0.67	0.67
	5°F 15°C	TC	8995	9003	9124	9166	9446	9423	9424	9425	9426	9472	9731	9730	9733	9733	9734	10312	10309	10309	10310	10316
		S/T	0.79	0.90	1.00	1.00	1.00	0.64	0.75	0.84	0.85	0.96	0.54	0.65	0.73	0.75	0.85	0.39	0.47	0.55	0.57	0.66
		PI	0.67	0.67	0.67	0.67	0.67	0.67	0.67	0.67	0.67	0.67	0.67	0.67	0.67	0.67	0.67	0.69	0.69	0.69	0.69	0.69
	14°F 10°C	TC	9384	9381	9420	9502	9797	9855	9850	9845	9844	9839	10196	10191	10183	10182	10173	10837	10834	10826	10824	10807
		S/T	0.78	0.89	0.99	1.00	1.00	0.64	0.74	0.82	0.84	0.94	0.54	0.64	0.72	0.74	0.83	0.39	0.47	0.55	0.56	0.65
		PI	0.68	0.68	0.68	0.68	0.67	0.67	0.67	0.67	0.67	0.67	0.67	0.67	0.67	0.67	0.67	0.67	0.67	0.67	0.67	0.67
	17°F 10°C	TC	9526	9528	9645	9700	10013	10004	10005	10007	10007	10054	10323	10327	10333	10334	10337	11009	11006	11007	11009	11019
		S/T	0.79	0.89	1.00	1.00	1.00	0.64	0.74	0.83	0.85	0.95	0.55	0.65	0.73	0.75	0.85	0.39	0.47	0.55	0.57	0.66
		PI	0.67	0.67	0.67	0.67	0.67	0.67	0.67	0.67	0.67	0.67	0.67	0.67	0.67	0.67	0.67	0.68	0.68	0.68	0.68	0.68
	23°F 5°C	TC	9710	9723	9882	9930	10255	10208	10211	10212	10212	10273	10568	10568	10571	10572	10573	11249	11246	11246	11248	11256
		S/T	0.80	0.91	1.00	1.00	1.00	0.65	0.75	0.84	0.86	0.97	0.54	0.65	0.74	0.75	0.85	0.39	0.47	0.56	0.57	0.66
		PI	0.67	0.67	0.68	0.68	0.68	0.68	0.68	0.68	0.68	0.68	0.68	0.68	0.68	0.68	0.68	0.70	0.70	0.70	0.70	0.70
	35°F 1.7°C	TC	10214	10214	10234	10246	10509	10704	10703	10703	10704	10704	11048	11047	11046	11046	11048	11688	11685	11683	11685	11682
		S/T	0.75	0.85	0.93	0.94	1.00	0.62	0.71	0.79	0.80	0.89	0.53	0.62	0.69	0.71	0.80	0.39	0.46	0.53	0.54	0.63
		PI	0.64	0.64	0.64	0.64	0.66	0.68	0.68	0.68	0.68	0.68	0.71	0.71	0.71	0.71	0.71	0.77	0.77	0.77	0.77	0.77
	41°F 5°C	TC	9430	9430	9456	9469	9737	9880	9879	9879	9879	9888	10196	10195	10194	10194	10195	10783	10780	10778	10779	10778
		S/T	0.76	0.86	0.94	0.96	1.00	0.62	0.72	0.80	0.81	0.90	0.53	0.62	0.70	0.71	0.81	0.39	0.46	0.53	0.55	0.64
		PI	0.49	0.49	0.50	0.50	0.52	0.53	0.53	0.53	0.53	0.53	0.55	0.55	0.55	0.55	0.55	0.60	0.60	0.60	0.60	0.60
	47°F 8.3°C	TC	8644	8644	8677	8692	8960	9055	9054	9054	9054	9068	9344	9343	9342	9342	9342	9880	9877	9876	9876	9875
		S/T	0.77	0.87	0.95	0.97	1.00	0.63	0.72	0.81	0.82	0.91	0.53	0.63	0.71	0.72	0.82	0.39	0.46	0.54	0.55	0.64
		PI	0.35	0.35	0.35	0.35	0.37	0.37	0.37	0.37	0.37	0.38	0.39	0.39	0.39	0.39	0.39	0.43	0.43	0.43	0.43	0.43
	50°F 10°C	TC	8497	8636	8925	8976	9320	8997	9002	9031	9043	9331	9351	9363	9368	9369	9411	10024	10029	10054	10056	10070
		S/T	0.87	1.00	1.00	1.00	1.00	0.69	0.81	0.92	0.94	1.00	0.57	0.69	0.80	0.81	0.93	0.39	0.49	0.58	0.60	0.71
		PI	0.40	0.40	0.40	0.40	0.40	0.40	0.40	0.40	0.40	0.40	0.40	0.40	0.40	0.40	0.40	0.40	0.40	0.40	0.40	0.40
	59°F 15°C	TC	8537	8742	9050	9104	9471	9058	9062	9107	9124	9482	9434	9444	9448	9448	9511	10154	10157	10177	10179	10189
		S/T	0.88	1.00	1.00	1.00	1.00	0.70	0.83	0.94	0.97	1.00	0.58	0.71	0.81	0.83	0.96	0.39	0.50	0.59	0.61	0.73
		PI	0.43	0.43	0.43	0.43	0.43	0.43	0.43	0.43	0.43	0.43	0.43	0.43	0.43	0.43	0.43	0.44	0.44	0.44	0.44	0.44
	68°F 20°C	TC	8583	8860	9186	9244	9633	9120	9123	9194	9254	9644	9517	9525	9527	9528	9636	10276	10279	10296	10298	10305
		S/T	0.91	1.00	1.00	1.00	1.00	0.72	0.85	0.97	1.00	1.00	0.59	0.72	0.84	0.86	0.99	0.40	0.50	0.61	0.62	0.75
		PI	0.46	0.46	0.46	0.46	0.47	0.46	0.46	0.46	0.46	0.47	0.47	0.47	0.47	0.47	0.47	0.47	0.47	0.47	0.47	0.47
	77°F 25°C	TC	8613	8943	9289	9351	9764	9173	9177	9282	9362	9776	9591	9602	9607	9618	9785	10388	10397	10421	10423	10434
		S/T	0.92	1.00	1.00	1.00	1.00	0.72	0.87	0.99	1.00	1.00	0.59	0.73	0.85	0.86	1.00	0.40	0.51	0.61	0.63	0.76
		PI	0.49	0.49	0.50	0.50	0.50	0.50	0.50	0.50	0.50	0.50	0.50	0.50	0.50	0.50	0.50	0.50	0.50	0.50	0.50	0.50
	82°F 27.8°C	TC	8657	9024	9384	9448	9877	9229	9244	9395	9459	9889	9660	9673	9678	9693	9898	10478	10492	10518	10521	10533
		S/T	0.94	1.00	1.00	1.00	1.00	0.73	0.87	1.00	1.00	1.00	0.60	0.74	0.86	0.87	1.00	0.40	0.51	0.62	0.63	0.76
		PI	0.54	0.55	0.55	0.55	0.55	0.55	0.55	0.55	0.55	0.55	0.55	0.55	0.55	0.55	0.55	0.56	0.56	0.56	0.56	0.56
	86°F 30°C	TC	8723	9127	9497	9562	10008	9299	9318	9508	9574	10016	9742	9754	9769	9778	10025	10580	10595	10620	10623	10634
		S/T	0.95	1.00	1.00	1.00	1.00	0.74	0.88	1.00	1.00	1.00	0.60	0.75	0.86	0.88	1.00	0.40	0.51	0.62	0.64	0.77
		PI	0.63	0.63	0.64	0.64	0.64	0.63	0.63	0.64	0.64	0.64	0.64	0.64	0.64	0.64	0.64	0.65	0.65	0.65	0.64	0.64
	95°F 35°C	TC	8981	8997	9190	9244	9607	9555	9558	9561	9562	9626	9968	9969	9974	9975	9979	10761	10757	10758	10758	10766
		S/T	0.80	0.91	1.00	1.00	1.00	0.65	0.75	0.84	0.86	0.96	0.54	0.65	0.73	0.75	0.85	0.39	0.47	0.55	0.56	0.66
		PI	0.79	0.79	0.80	0.80	0.82	0.82	0.82	0.82	0.82	0.82	0.83	0.83	0.83	0.83	0.83	0.87	0.87	0.87	0.87	0.87
	104°F 40°C	TC	8320	8350	8590	8641	8983	8852	8855	8857	8858	8975	9235	9236	9241	9242	9245	9969	9965	9967	9965	9975
		S/T	0.82	0.94	1.00	1.00	1.00	0.66	0.77	0.86	0.88	1.00	0.55	0.66	0.75	0.77	0.87	0.39	0.47	0.56	0.58	0.67
		PI	0.83	0.83	0.84	0.84	0.86	0.85	0.85	0.85	0.85	0.86	0.87	0.87	0.87	0.87	0.87	0.90	0.90	0.90	0.90	0.90
	110°F 43°C	TC	7872	8085	8391	8446	8809	8409	8412	8449	8465	8818	8793	8798	8801	8802	8853	9532	9527	9537	9539	9546
		S/T	0.89	1.00	1.00	1.00	1.00	0.70	0.83	0.94	0.96	1.00	0.58	0.70	0.81	0.83	0.96	0.39	0.49	0.59	0.61	0.73
		PI	0.85	0.86	0.87	0.88	0.89	0.88	0.88	0.88	0.88	0.89	0.89	0.89	0.89	0.89	0.89	0.92	0.92	0.92	0.92	0.92
	115°F 46°C	TC	6869	7128	7408	7458	7790	7337	7339	7403	7467	7799	7687	7694	7696	7697	7806	8343	8339	8352	8353	8357
		S/T	0.92	1.00	1.00	1.00	1.00	0.72	0.86	0.98	1.00	1.00	0.59	0.73	0.84	0.86	1.00	0.40	0.50	0.61	0.63	0.75
		PI	0.81	0.82	0.83	0.83	0.84	0.83	0.83	0.83	0.83	0.84	0.84	0.84	0.84	0.84	0.84	0.86	0.86	0.86	0.86	0.86
	122°F 50°C	TC	5619	5926	6190	6237	6550	5879	5925	6197	6244	6557	6191	6191	6223	6242	6563	6776	6789	6793	6792	6789
		S/T	1.00	1.00	1.00	1.00	1.00	0.80	0.98	1.00	1.00	1.00	0.64	0.81	0.95	0.98	1.00	0.41	0.54	0.67	0.69	0.84
		PI	0.76	0.77	0.77	0.77	0.78	0.77	0.77	0.77	0.77	0.78	0.77	0.77	0.77	0.77	0.78	0.79	0.79	0.79	0.79	0.79

Table 59 – Low Static Slim Duct 45MBDAQ, Cooling Performance (6K HH) (Continued)

Airflow CFM	Out-door DB	ID WB	60.8°F (16.0°C)					64.4°F (16.0°C)					67.0°F (19.4°C)					71.6°F (22.0°C)				
		ID DB	73.4°F 23.0°C	77.0°F 25.0°C	80.0°F 26.7°C	80.6°F 27.0°C	84.2°F 29.0°C	73.4°F 23.0°C	77.0°F 25.0°C	80.0°F 26.7°C	80.6°F 27.0°C	84.2°F 29.0°C	73.4°F 23.0°C	77.0°F 25.0°C	80.0°F 26.7°C	80.6°F 27.0°C	84.2°F 29.0°C	73.4°F 23.0°C	77.0°F 25.0°C	80.0°F 26.7°C	80.6°F 27.0°C	84.2°F 29.0°C
1600	-22°F 30°C	TC	8620	8616	8739	8775	9017	8994	8987	8981	8980	8973	9263	9251	9242	9241	9232	9771	9768	9748	9744	9724
		S/T	0.80	0.91	0.99	0.99	0.99	0.64	0.75	0.84	0.86	0.97	0.55	0.65	0.74	0.75	0.86	0.39	0.47	0.55	0.57	0.67
		PI	0.72	0.72	0.71	0.71	0.71	0.71	0.71	0.71	0.71	0.71	0.71	0.71	0.71	0.71	0.71	0.72	0.72	0.72	0.72	0.72
	-13°F 25°C	TC	9339	9334	9467	9507	9768	9743	9735	9729	9728	9720	10035	10022	10013	10011	10002	10585	10582	10560	10556	10534
		S/T	0.80	0.91	1.00	1.00	1.00	0.65	0.75	0.85	0.86	0.97	0.55	0.65	0.74	0.76	0.86	0.39	0.47	0.56	0.57	0.67
		PI	0.74	0.74	0.74	0.74	0.74	0.74	0.74	0.74	0.74	0.74	0.74	0.74	0.74	0.74	0.74	0.74	0.74	0.74	0.74	0.74
	-4°F 20°C	TC	10057	10052	10196	10238	10520	10493	10484	10478	10477	10468	10807	10793	10783	10781	10771	11399	11396	11372	11368	11344
		S/T	0.80	0.92	1.00	1.00	1.00	0.65	0.76	0.85	0.87	0.98	0.55	0.65	0.74	0.76	0.86	0.39	0.48	0.56	0.57	0.67
		PI	0.77	0.77	0.77	0.77	0.77	0.76	0.77	0.77	0.77	0.77	0.76	0.76	0.76	0.76	0.76	0.77	0.77	0.77	0.77	0.77
	0°F 17.8°C	TC	10391	10385	10577	10621	10913	10836	10824	10816	10815	10923	11155	11139	11125	11124	11118	11755	11752	11751	11753	11760
		S/T	0.81	0.93	1.00	1.00	1.00	0.66	0.77	0.86	0.88	1.00	0.55	0.66	0.75	0.77	0.87	0.39	0.48	0.57	0.58	0.68
		PI	0.78	0.78	0.78	0.78	0.78	0.77	0.78	0.78	0.78	0.78	0.78	0.78	0.78	0.78	0.78	0.78	0.78	0.78	0.78	0.79
	5°F 15°C	TC	10689	10725	10971	11021	11361	11190	11193	11193	11205	11372	11548	11551	11553	11553	11569	12225	12221	12228	12229	12234
		S/T	0.82	0.94	1.00	1.00	1.00	0.66	0.78	0.87	0.88	1.00	0.56	0.67	0.76	0.78	0.88	0.39	0.48	0.57	0.59	0.69
		PI	0.78	0.78	0.78	0.78	0.79	0.79	0.79	0.79	0.79	0.79	0.79	0.79	0.79	0.79	0.79	0.81	0.81	0.81	0.81	0.81
	14°F 10°C	TC	11160	11154	11382	11435	11790	11714	11704	11696	11694	11804	12115	12100	12088	12086	12074	12882	12878	12854	12849	12822
		S/T	0.81	0.93	1.00	1.00	1.00	0.65	0.76	0.86	0.87	1.00	0.55	0.66	0.75	0.76	0.87	0.39	0.48	0.56	0.57	0.67
		PI	0.79	0.79	0.79	0.79	0.79	0.79	0.79	0.79	0.79	0.79	0.79	0.79	0.79	0.79	0.79	0.79	0.79	0.79	0.79	0.79
	17°F 10°C	TC	11290	11327	11589	11645	12024	11852	11857	11859	11869	12036	12257	12261	12266	12267	12282	13035	13032	13030	13032	13043
		S/T	0.82	0.93	1.00	1.00	1.00	0.66	0.77	0.87	0.88	1.00	0.55	0.66	0.76	0.77	0.87	0.39	0.48	0.57	0.58	0.68
		PI	0.79	0.79	0.79	0.79	0.79	0.79	0.79	0.79	0.79	0.79	0.79	0.79	0.79	0.79	0.79	0.80	0.80	0.80	0.80	0.80
	23°F 5°C	TC	11538	11588	11888	11946	12340	12123	12126	12128	12143	12353	12541	12545	12548	12549	12569	13335	13330	13340	13342	13349
		S/T	0.83	0.95	1.00	1.00	1.00	0.66	0.78	0.88	0.89	1.00	0.56	0.67	0.76	0.78	0.89	0.39	0.48	0.57	0.59	0.69
		PI	0.79	0.79	0.80	0.80	0.80	0.80	0.80	0.80	0.80	0.80	0.80	0.80	0.80	0.80	0.80	0.82	0.82	0.82	0.82	0.82
	35°F 1.7°C	TC	12147	12147	12219	12253	12648	12715	12714	12715	12715	12749	13113	13112	13112	13113	13114	13851	13848	13847	13846	13847
		S/T	0.78	0.88	0.97	0.99	1.00	0.63	0.73	0.82	0.83	0.93	0.54	0.63	0.72	0.73	0.83	0.39	0.46	0.54	0.56	0.65
		PI	0.75	0.75	0.76	0.76	0.79	0.80	0.80	0.80	0.80	0.80	0.83	0.83	0.83	0.83	0.83	0.90	0.90	0.90	0.90	0.90
	41°F 5°C	TC	11213	11213	11303	11381	11718	11735	11734	11735	11735	11776	12101	12100	12101	12101	12102	12780	12777	12776	12775	12777
		S/T	0.78	0.89	0.98	1.00	1.00	0.64	0.74	0.83	0.84	0.94	0.54	0.64	0.72	0.74	0.84	0.39	0.47	0.55	0.56	0.66
		PI	0.58	0.58	0.59	0.59	0.62	0.62	0.62	0.62	0.62	0.62	0.65	0.65	0.65	0.65	0.65	0.70	0.70	0.70	0.70	0.70
	47°F 8.3°C	TC	10279	10285	10423	10470	10780	10755	10755	10755	10755	10805	11089	11088	11089	11089	11089	11710	11707	11706	11706	11707
		S/T	0.79	0.90	1.00	1.00	1.00	0.64	0.75	0.84	0.85	0.96	0.54	0.65	0.73	0.75	0.85	0.39	0.47	0.55	0.57	0.67
		PI	0.41	0.41	0.42	0.42	0.44	0.44	0.44	0.44	0.44	0.44	0.46	0.46	0.46	0.46	0.46	0.50	0.50	0.50	0.50	0.50
	50°F 10°C	TC	10113	10391	10742	10804	11223	10683	10689	10763	10797	11233	11100	11115	11120	11121	11228	11865	11897	11927	11931	11946
		S/T	0.90	1.00	1.00	1.00	1.00	0.71	0.85	0.96	0.99	1.00	0.59	0.72	0.83	0.85	0.99	0.40	0.50	0.60	0.62	0.74
		PI	0.47	0.47	0.47	0.47	0.47	0.47	0.47	0.47	0.47	0.47	0.47	0.47	0.47	0.47	0.47	0.47	0.47	0.47	0.47	0.47
	59°F 15°C	TC	10166	10522	10896	10962	11408	10756	10771	10893	10974	11420	11200	11211	11215	11231	11429	12026	12050	12074	12077	12087
		S/T	0.92	1.00	1.00	1.00	1.00	0.73	0.86	1.00	1.00	1.00	0.60	0.73	0.85	0.86	1.00	0.40	0.51	0.61	0.63	0.76
		PI	0.51	0.51	0.51	0.51	0.51	0.51	0.51	0.51	0.51	0.51	0.51	0.51	0.51	0.51	0.51	0.51	0.51	0.51	0.51	0.51
	68°F 20°C	TC	10214	10650	11045	11115	11587	10813	10837	11057	11127	11598	11280	11289	11309	11319	11608	12155	12177	12196	12198	12205
		S/T	0.95	1.00	1.00	1.00	1.00	0.74	0.89	1.00	1.00	1.00	0.61	0.75	0.87	0.89	1.00	0.40	0.51	0.63	0.65	0.78
		PI	0.54	0.54	0.55	0.55	0.55	0.54	0.54	0.55	0.55	0.55	0.55	0.55	0.55	0.55	0.55	0.56	0.56	0.56	0.55	0.55
	77°F 25°C	TC	10253	10747	11167	11242	11744	10869	10904	11179	11254	11756	11362	11375	11404	11416	11766	12271	12308	12337	12340	12351
		S/T	0.97	1.00	1.00	1.00	1.00	0.75	0.90	1.00	1.00	1.00	0.61	0.76	0.88	0.90	1.00	0.40	0.52	0.63	0.65	0.79
		PI	0.58	0.58	0.58	0.58	0.59	0.58	0.58	0.58	0.58	0.59	0.59	0.59	0.59	0.59	0.59	0.59	0.59	0.59	0.59	0.59
	82°F 27.8°C	TC	10314	10841	11278	11354	11874	10930	10972	11288	11367	11887	11438	11452	11488	11502	11897	12367	12413	12446	12449	12463
		S/T	0.99	1.00	1.00	1.00	1.00	0.76	0.91	1.00	1.00	1.00	0.62	0.77	0.89	0.92	1.00	0.40	0.52	0.64	0.66	0.80
		PI	0.64	0.64	0.65	0.65	0.65	0.64	0.64	0.65	0.65	0.65	0.65	0.65	0.65	0.65	0.65	0.66	0.65	0.65	0.65	0.65
	86°F 30°C	TC	10448	10970	11418	11498	12034	11019	11069	11431	11511	12046	11541	11554	11596	11613	12056	12494	12542	12572	12575	12587
		S/T	1.00	1.00	1.00	1.00	1.00	0.77	0.93	1.00	1.00	1.00	0.62	0.78	0.91	0.93	1.00	0.40	0.52	0.64	0.66	0.81
		PI	0.74	0.74	0.75	0.75	0.75	0.75	0.75	0.75	0.75	0.75	0.75	0.75	0.75	0.75	0.75	0.76	0.76	0.76	0.76	0.76
	95°F 35°C	TC	10673	10731	11077	11143	11583	11343	11350	11353	11367	11598	11830	11832	11840	11841	11860	12747	12742	12745	12749	12766
		S/T	0.83	0.95	1.00	1.00	1.00	0.66	0.78	0.88	0.89	1.00	0.56	0.67	0.76	0.78	0.88	0.39	0.48	0.57	0.58	0.68
		PI	0.93	0.93	0.95	0.95	0.97	0.96	0.96	0.96	0.96	0.97	0.98	0.98	0.98	0.98	0.98	1.02	1.02	1.02	1.02	1.02
	104°F 40°C	TC	9888	9979	10354	10416	10832	10511	10517	10535	10547	10845	10959	10964	10970	10970	11001	11813	11808	11814	11818	11830
		S/T	0.85	0.98	1.00	1.00	1.00	0.68	0.80	0.90	0.92	1.00	0.56	0.68	0.78	0.80	0.91	0.39	0.48	0.58	0.59	0.70
		PI	0.97	0.97	0.99	0.99	1.01	1.00	1.00	1.00	1.00	1.01	1.02	1.02	1.02	1.02	1.02	1.06	1.06	1.06	1.06	1.06
	110°F 43°C	TC	9381	9741	10113	10178	10619	9987	9990	10102	10190	10630	10437	10445	10448	10455	10640	11297	11297	11315	11317	11323
		S/T	0.92	1.00	1.00	1.00	1.00	0.72	0.87	0.99	1.00	1.00	0.60	0.73	0.85	0.86	1.00	0.40	0.51	0.61	0.63	0.76
		PI	1.01	1.02	1.03	1.04	1.05	1.03	1.03	1.03	1.04	1.05	1.05	1.05	1.05	1.05	1.05	1.08	1.08	1.08	1.08	1.08
	115°F 46°C	TC	8192	8587	8926	8992	9388	8712	8729	8936	9004	9398	9118	9123	9136	9145	9406	9886	9894	9908	9909	9912
		S/T	0.96	1.00	1.00	1.00	1.00	0.75	0.89	1.00	1.00	1.00	0.61	0.75	0.87	0.90	1.00	0.40	0.52	0.63	0.65	0.78
		PI	0.95	0.97	0.98	0.98	1.00	0.97	0.97	0.98	0.99	1.00	0.99	0.99	0.99	0.99	1.00	1.02	1.02	1.02	1.02	1.01
	122°F 50°C	TC	6688	7057	7373	7428	7804	6902	7065	7382	7437	7811	7268	7266	7387	7443	7816	7936	7967	7969	7968	7979
		S/T	1.00	1.00	1.00	1.00	1.00	0.84	1.00	1.00	1.00	1.00	0.67	0.85	1.00	1.00	1.00	0.41	0.55	0.69	0.72	0.88
		PI	0.89	0.90	0.91	0.91	0.92	0.90	0.90	0.91	0.91	0.92	0.91	0.91	0.91	0.91	0.92	0.93	0.93	0.92	0.92	0.92

NOTE: Values in gray are extrapolated based on tested performance.

Table 60 – Low Static Slim Duct 45MBDAQ, Heating Performance (6K HH)

AIRFLOW (CFM)	OUTDOOR DB	HEATING PERFORMANCE AT INDOOR DRY BULB TEMPERATURE									
		TC: Total Heating Capacity (BTU/hr)					PI: Power Input (kW)				
		Indoor Conditions (DB)					Indoor Conditions (DB)				
		60.8°F (16.0°C)	68°F (20.0°C)	70°F (21.1°C)	71.6°F (22.0°C)	75.2°F (24.0°C)	60.8°F (16.0°C)	68°F (20.0°C)	70°F (21.1°C)	71.6°F (22.0°C)	75.2°F (24.0°C)
147	-22°F (-30.0°C)	2378	2330	2319	2169	2150	0.58	0.58	0.58	0.58	0.59
	-13°F (-25.0°C)	3167	3104	3089	2779	2754	0.61	0.62	0.62	0.62	0.62
	-4°F (-20.0°C)	3864	3787	3768	3390	3359	0.66	0.66	0.66	0.66	0.67
	0°F (-17.8°C)	4276	4190	4169	3751	3718	0.67	0.67	0.68	0.68	0.68
	5°F (-15.0°C)	4791	4695	4672	4203	4165	0.69	0.69	0.69	0.69	0.70
	14°F (-10.0°C)	5403	5295	5268	4740	4697	0.75	0.75	0.75	0.75	0.76
	17°F (-8.3°C)	5607	5495	5467	4919	4875	0.77	0.77	0.77	0.78	0.78
	22°F (-5.6°C)	5982	5862	5833	5248	5200	0.79	0.80	0.80	0.80	0.80
	27°F (-2.8°C)	6356	6229	6198	5576	5526	0.81	0.82	0.82	0.82	0.82
	32°F (0.0°C)	6731	6597	6564	5905	5852	0.83	0.84	0.84	0.85	0.85
	35°F (1.7°C)	6956	6817	6783	6103	6048	0.85	0.86	0.86	0.86	0.86
	37°F (2.8°C)	7136	6994	6959	6261	6204	0.83	0.84	0.84	0.84	0.85
	42°F (5.6°C)	7587	7435	7398	6656	6596	0.79	0.80	0.80	0.80	0.80
	44.6°F (7.0°C)	7767	7612	7574	6814	6753	0.78	0.78	0.78	0.78	0.79
	47°F (8.3°C)	8038	7877	7838	7051	6988	0.75	0.76	0.76	0.76	0.76
	52°F (11.1°C)	8137	7975	7935	7139	7075	0.71	0.72	0.72	0.72	0.72
	57F (13.9°C)	8237	8073	8032	7227	7162	0.67	0.68	0.68	0.68	0.69
	59°F (15.0°C)	8277	8112	8071	7262	7196	0.66	0.66	0.67	0.67	0.67
	62°F (16.7°C)	8337	8170	8129	7314	7248	0.64	0.64	0.64	0.64	0.65
	64.4°F (18.0°C)	8385	8217	8176	7356	7290	0.62	0.62	0.62	0.63	0.63
	69.8°F (21.0°C)	7502	7352	7315	6582	6522	0.58	0.58	0.58	0.58	0.59
	75.2°F (24.0°C)	5149	5046	5020	4517	4476	0.54	0.54	0.54	0.54	0.55
206	-22°F (-30.0°C)	2878	2821	2807	2709	2685	0.64	0.65	0.65	0.65	0.65
	-13°F (-25.0°C)	3760	3685	3666	3470	3439	0.68	0.68	0.69	0.69	0.69
	-4°F (-20.0°C)	4587	4495	4473	4234	4196	0.73	0.74	0.74	0.74	0.74
	0°F (-17.8°C)	5076	4974	4949	4685	4643	0.74	0.75	0.75	0.75	0.76
	5°F (-15.0°C)	5687	5573	5545	5249	5202	0.76	0.77	0.77	0.77	0.77
	14°F (-10.0°C)	6413	6285	6254	5920	5866	0.83	0.84	0.84	0.84	0.84
	17°F (-8.3°C)	6655	6522	6490	6143	6088	0.85	0.86	0.86	0.86	0.86
	22°F (-5.6°C)	7100	6958	6923	6554	6495	0.88	0.88	0.89	0.89	0.89
	27°F (-2.8°C)	7545	7394	7357	6965	6902	0.90	0.91	0.91	0.91	0.92
	32°F (0.0°C)	7990	7830	7791	7375	7309	0.93	0.94	0.94	0.94	0.94
	35°F (1.7°C)	8257	8092	8052	7622	7553	0.94	0.95	0.95	0.95	0.96
	37°F (2.8°C)	8471	8302	8260	7819	7749	0.92	0.93	0.93	0.94	0.94
	42°F (5.6°C)	9006	8826	8782	8313	8238	0.88	0.89	0.89	0.89	0.89
	44.6°F (7.0°C)	9220	9036	8990	8511	8434	0.86	0.87	0.87	0.87	0.88
	47°F (8.3°C)	9541	9350	9303	8807	8728	0.83	0.84	0.84	0.84	0.85
	52°F (11.1°C)	9659	9466	9419	8916	8836	0.79	0.80	0.80	0.80	0.80
	57F (13.9°C)	9778	9582	9534	9026	8944	0.75	0.76	0.76	0.76	0.76
	59°F (15.0°C)	9825	9629	9581	9069	8988	0.73	0.74	0.74	0.74	0.74
	62°F (16.7°C)	9896	9698	9650	9135	9053	0.71	0.71	0.71	0.72	0.72
	64.4°F (18.0°C)	9953	9754	9705	9187	9105	0.69	0.69	0.69	0.70	0.70
	69.8°F (21.0°C)	8905	8727	8684	8220	8146	0.64	0.65	0.65	0.65	0.65
	75.2°F (24.0°C)	6111	5989	5959	5641	5590	0.60	0.60	0.60	0.60	0.61

Table 60 – Low Static Slim Duct 45MBDAQ, Heating Performance (6K HH) (Continued)

AIRFLOW (CFM)	OUTDOOR DB	HEATING PERFORMANCE AT INDOOR DRY BULB TEMPERATURE									
		TC: Total Heating Capacity (BTU/hr)					PI: Power Input (kW)				
		Indoor Conditions (DB)					Indoor Conditions (DB)				
		60.8°F (16.0°C)	68°F (20.0°C)	70°F (21.1°C)	71.6°F (22.0°C)	75.2°F (24.0°C)	60.8°F (16.0°C)	68°F (20.0°C)	70°F (21.1°C)	71.6°F (22.0°C)	75.2°F (24.0°C)
265	-22°F (-30.0°C)	3484	3415	3398	3384	3353	0.71	0.72	0.72	0.72	0.72
	-13°F (-25.0°C)	4463	4374	4352	4334	4295	0.75	0.76	0.76	0.76	0.77
	-4°F (-20.0°C)	5445	5336	5309	5288	5240	0.81	0.82	0.82	0.82	0.82
	0°F (-17.8°C)	6025	5904	5875	5851	5799	0.83	0.83	0.84	0.84	0.84
	5°F (-15.0°C)	6750	6615	6582	6556	6497	0.85	0.85	0.86	0.86	0.86
	14°F (-10.0°C)	7613	7460	7423	7393	7327	0.92	0.93	0.93	0.93	0.94
	17°F (-8.3°C)	7900	7742	7703	7673	7604	0.95	0.95	0.95	0.96	0.96
	22°F (-5.6°C)	8428	8260	8218	8186	8112	0.97	0.98	0.98	0.99	0.99
	27°F (-2.8°C)	8956	8777	8733	8698	8620	1.00	1.01	1.01	1.01	1.02
	32°F (0.0°C)	9485	9295	9248	9211	9128	1.03	1.04	1.04	1.04	1.05
	35°F (1.7°C)	9801	9605	9557	9519	9433	1.05	1.06	1.06	1.06	1.06
	37°F (2.8°C)	10055	9854	9805	9766	9678	1.03	1.04	1.04	1.04	1.04
	42°F (5.6°C)	10690	10477	10424	10383	10289	0.98	0.99	0.99	0.99	0.99
	44.6°F (7.0°C)	10944	10726	10672	10629	10534	0.96	0.96	0.97	0.97	0.97
	47°F (8.3°C)	11325	11099	11043	10999	10900	0.93	0.93	0.94	0.94	0.94
	52°F (11.1°C)	11466	11237	11181	11136	11036	0.88	0.89	0.89	0.89	0.89
	57F (13.9°C)	11607	11375	11318	11272	11171	0.83	0.84	0.84	0.84	0.85
	59°F (15.0°C)	11663	11430	11373	11327	11225	0.81	0.82	0.82	0.82	0.83
	62°F (16.7°C)	11747	11512	11455	11409	11306	0.79	0.79	0.79	0.80	0.80
	64.4°F (18.0°C)	11815	11578	11521	11475	11371	0.76	0.77	0.77	0.77	0.78
	69.8°F (21.0°C)	10571	10359	10308	10266	10174	0.71	0.72	0.72	0.72	0.72
	75.2°F (24.0°C)	7255	7109	7074	7046	6982	0.66	0.67	0.67	0.67	0.67
324	-22°F (-30.0°C)	4136	4053	4033	4017	3981	0.79	0.80	0.80	0.80	0.80
	-13°F (-25.0°C)	5298	5192	5166	5145	5099	0.84	0.85	0.85	0.85	0.85
	-4°F (-20.0°C)	6463	6334	6302	6277	6220	0.90	0.91	0.91	0.91	0.92
	0°F (-17.8°C)	7152	7009	6974	6946	6883	0.92	0.93	0.93	0.93	0.93
	5°F (-15.0°C)	8013	7853	7813	7782	7712	0.94	0.95	0.95	0.95	0.96
	14°F (-10.0°C)	9036	8856	8811	8776	8697	1.02	1.03	1.03	1.04	1.04
	17°F (-8.3°C)	9378	9190	9144	9108	9026	1.05	1.06	1.06	1.06	1.07
	22°F (-5.6°C)	10005	9804	9755	9716	9629	1.08	1.09	1.09	1.10	1.10
	27°F (-2.8°C)	10632	10419	10367	10325	10232	1.11	1.12	1.12	1.13	1.13
	32°F (0.0°C)	11258	11033	10978	10934	10836	1.15	1.15	1.16	1.16	1.16
	35°F (1.7°C)	11635	11402	11345	11300	11198	1.16	1.17	1.18	1.18	1.18
	37°F (2.8°C)	11936	11697	11639	11592	11488	1.14	1.15	1.15	1.16	1.16
	42°F (5.6°C)	12690	12436	12374	12324	12213	1.09	1.09	1.10	1.10	1.10
	44.6°F (7.0°C)	12991	12732	12668	12617	12504	1.06	1.07	1.07	1.08	1.08
	47°F (8.3°C)	13444	13175	13109	13056	12939	1.03	1.04	1.04	1.04	1.05
	52°F (11.1°C)	13611	13338	13272	13219	13100	0.98	0.99	0.99	0.99	0.99
	57F (13.9°C)	13777	13502	13434	13381	13260	0.93	0.93	0.93	0.94	0.94
	59°F (15.0°C)	13844	13567	13500	13446	13325	0.90	0.91	0.91	0.92	0.92
	62°F (16.7°C)	13944	13666	13597	13543	13421	0.87	0.88	0.88	0.88	0.89
	64.4°F (18.0°C)	14025	13744	13675	13621	13498	0.85	0.86	0.86	0.86	0.86
	69.8°F (21.0°C)	12548	12297	12235	12186	12077	0.79	0.80	0.80	0.80	0.81
	75.2°F (24.0°C)	8611	8439	8397	8363	8288	0.74	0.74	0.74	0.74	0.75

NOTE: Values in gray are extrapolated based on tested performance.

Table 61 – Low Static Slim Duct 45MBDAQ, Cooling Performance (9K HH)

Airflow CFM	Out-door DB	ID WB	60.8°F (16.0°C)					64.4°F (16.0°C)					67.0°F (19.4°C)					71.6°F (22.0°C)				
		ID DB	73.4°F 23.0°C	77.0°F 25.0°C	80.0°F 26.7°C	80.6°F 27.0°C	84.2°F 29.0°C	73.4°F 23.0°C	77.0°F 25.0°C	80.0°F 26.7°C	80.6°F 27.0°C	84.2°F 29.0°C	73.4°F 23.0°C	77.0°F 25.0°C	80.0°F 26.7°C	80.6°F 27.0°C	84.2°F 29.0°C	73.4°F 23.0°C	77.0°F 25.0°C	80.0°F 26.7°C	80.6°F 27.0°C	84.2°F 29.0°C
1088	-22°F 30°C	TC	5891	5890	5889	5889	5888	6165	6164	6163	6162	6161	6360	6358	6357	6356	6355	6724	6723	6721	6721	6719
		S/T	0.71	0.80	0.87	0.88	0.96	0.59	0.67	0.74	0.75	0.83	0.51	0.59	0.66	0.67	0.74	0.38	0.46	0.51	0.52	0.59
		PI	0.37	0.37	0.37	0.37	0.37	0.36	0.36	0.36	0.36	0.36	0.36	0.36	0.36	0.36	0.36	0.36	0.36	0.36	0.36	0.36
	-13°F 25°C	TC	6382	6381	6380	6380	6379	6679	6677	6676	6676	6675	6890	6888	6886	6886	6884	7285	7283	7281	7281	7278
		S/T	0.72	0.80	0.87	0.88	0.97	0.59	0.67	0.74	0.76	0.83	0.51	0.59	0.66	0.67	0.75	0.38	0.46	0.51	0.52	0.60
		PI	0.38	0.38	0.38	0.38	0.38	0.38	0.38	0.38	0.38	0.38	0.37	0.37	0.37	0.37	0.37	0.37	0.37	0.37	0.37	0.37
	-4°F 20°C	TC	6873	6872	6871	6871	6870	7193	7191	7190	7190	7188	7420	7418	7416	7416	7414	7845	7843	7841	7841	7838
		S/T	0.72	0.80	0.88	0.89	0.97	0.60	0.68	0.75	0.76	0.84	0.52	0.59	0.66	0.67	0.75	0.39	0.47	0.51	0.52	0.60
		PI	0.39	0.39	0.39	0.39	0.39	0.39	0.39	0.39	0.39	0.39	0.39	0.39	0.39	0.39	0.39	0.39	0.39	0.39	0.39	0.39
	0°F 17.8°C	TC	7096	7095	7094	7094	7092	7424	7422	7420	7420	7418	7655	7653	7651	7651	7649	8087	8085	8083	8083	8080
		S/T	0.72	0.81	0.88	0.90	0.98	0.60	0.68	0.75	0.76	0.85	0.52	0.60	0.67	0.68	0.76	0.39	0.47	0.52	0.53	0.60
		PI	0.40	0.40	0.40	0.40	0.40	0.39	0.39	0.39	0.39	0.39	0.39	0.39	0.39	0.39	0.39	0.39	0.39	0.39	0.39	0.39
	5°F 15°C	TC	7319	7319	7319	7319	7428	7685	7683	7683	7683	7684	7947	7947	7946	7946	7946	8451	8449	8447	8447	8447
		S/T	0.73	0.82	0.90	0.91	1.00	0.60	0.69	0.76	0.77	0.86	0.52	0.60	0.67	0.68	0.77	0.39	0.47	0.52	0.53	0.61
		PI	0.40	0.40	0.40	0.40	0.40	0.40	0.40	0.40	0.40	0.40	0.40	0.40	0.40	0.40	0.40	0.41	0.41	0.41	0.41	0.41
	14°F 10°C	TC	6650	6649	6648	6648	6681	6999	6997	6996	6996	6995	7249	7247	7245	7245	7243	7722	7720	7718	7718	7715
		S/T	0.73	0.81	0.89	0.90	0.99	0.60	0.68	0.75	0.76	0.85	0.52	0.60	0.66	0.68	0.76	0.39	0.47	0.51	0.53	0.60
		PI	0.36	0.36	0.36	0.36	0.36	0.35	0.35	0.35	0.35	0.35	0.35	0.35	0.35	0.35	0.35	0.35	0.35	0.35	0.35	0.35
	17°F 10°C	TC	6433	6432	6431	6431	6523	6770	6769	6767	6767	6767	7013	7012	7011	7011	7012	7486	7484	7482	7482	7482
		S/T	0.73	0.82	0.89	0.91	1.00	0.60	0.69	0.76	0.77	0.85	0.52	0.60	0.67	0.68	0.76	0.39	0.47	0.52	0.53	0.61
		PI	0.34	0.34	0.34	0.34	0.34	0.34	0.34	0.34	0.34	0.34	0.34	0.34	0.34	0.34	0.34	0.34	0.34	0.34	0.34	0.34
	23°F 5°C	TC	6551	6551	6551	6555	6675	6903	6902	6902	6902	6903	7157	7157	7156	7155	7156	7645	7643	7641	7641	7641
		S/T	0.74	0.83	0.90	0.91	1.00	0.61	0.69	0.77	0.78	0.86	0.52	0.60	0.67	0.69	0.77	0.39	0.47	0.52	0.53	0.61
		PI	0.35	0.35	0.35	0.35	0.35	0.35	0.35	0.35	0.35	0.35	0.36	0.36	0.36	0.36	0.36	0.36	0.36	0.36	0.36	0.36
	35°F 1.7°C	TC	6841	6840	6840	6840	6849	7195	7194	7194	7193	7193	7446	7444	7444	7444	7443	7915	7913	7911	7911	7911
		S/T	0.70	0.78	0.85	0.86	0.93	0.59	0.66	0.72	0.74	0.81	0.51	0.58	0.64	0.65	0.73	0.39	0.46	0.50	0.51	0.58
		PI	0.36	0.36	0.36	0.36	0.36	0.38	0.38	0.38	0.38	0.38	0.39	0.39	0.39	0.39	0.39	0.43	0.43	0.43	0.43	0.43
	41°F 5°C	TC	6925	6924	6924	6924	6940	7281	7280	7279	7279	7279	7533	7531	7531	7530	7529	8004	8002	8001	8000	8000
		S/T	0.71	0.79	0.86	0.87	0.95	0.59	0.67	0.73	0.74	0.82	0.51	0.59	0.65	0.66	0.73	0.39	0.46	0.51	0.52	0.59
		PI	0.35	0.35	0.35	0.35	0.35	0.37	0.37	0.37	0.37	0.37	0.39	0.39	0.39	0.39	0.39	0.42	0.42	0.42	0.42	0.42
	47°F 8.3°C	TC	7008	7008	7007	7007	7031	7366	7365	7364	7364	7364	7619	7618	7617	7617	7616	8093	8091	8089	8089	8088
		S/T	0.71	0.80	0.87	0.88	0.96	0.59	0.67	0.74	0.75	0.83	0.51	0.59	0.65	0.66	0.74	0.39	0.46	0.51	0.52	0.59
		PI	0.34	0.34	0.34	0.34	0.34	0.36	0.36	0.36	0.36	0.36	0.38	0.38	0.38	0.38	0.38	0.42	0.42	0.42	0.42	0.42
	50°F 10°C	TC	6772	6773	6835	6891	7147	7182	7183	7185	7186	7212	7479	7480	7483	7483	7486	8055	8052	8053	8052	8059
		S/T	0.79	0.89	0.99	1.00	1.00	0.64	0.74	0.82	0.84	0.94	0.54	0.64	0.72	0.73	0.83	0.39	0.46	0.54	0.56	0.65
		PI	0.37	0.37	0.37	0.37	0.37	0.37	0.37	0.37	0.37	0.37	0.37	0.37	0.37	0.37	0.37	0.37	0.37	0.37	0.37	0.37
	59°F 15°C	TC	6376	6386	6512	6550	6806	6782	6783	6784	6785	6826	7078	7077	7080	7080	7082	7647	7644	7645	7645	7650
		S/T	0.80	0.91	1.00	1.00	1.00	0.65	0.75	0.84	0.86	0.96	0.54	0.65	0.73	0.75	0.85	0.39	0.47	0.55	0.56	0.66
		PI	0.35	0.35	0.35	0.35	0.35	0.35	0.35	0.35	0.35	0.35	0.35	0.35	0.35	0.35	0.35	0.35	0.35	0.35	0.35	0.35
	68°F 20°C	TC	5987	6007	6177	6214	6469	6385	6386	6387	6387	6464	6675	6674	6676	6677	6678	7233	7230	7230	7230	7236
		S/T	0.82	0.94	1.00	1.00	1.00	0.66	0.77	0.86	0.88	1.00	0.55	0.66	0.75	0.77	0.87	0.39	0.47	0.56	0.57	0.67
		PI	0.32	0.32	0.32	0.33	0.33	0.33	0.33	0.33	0.33	0.33	0.33	0.33	0.33	0.33	0.33	0.33	0.33	0.33	0.33	0.33
	77°F 25°C	TC	5593	5620	5813	5851	6103	5984	5986	5987	5993	6112	6270	6270	6273	6273	6281	6821	6817	6818	6818	6826
		S/T	0.83	0.96	1.00	1.00	1.00	0.66	0.78	0.88	0.89	1.00	0.55	0.67	0.76	0.78	0.88	0.39	0.48	0.56	0.58	0.68
		PI	0.30	0.30	0.30	0.30	0.30	0.30	0.30	0.30	0.30	0.31	0.31	0.31	0.31	0.31	0.31	0.31	0.31	0.31	0.31	0.31
	82°F 27.8°C	TC	5677	5714	5933	5973	6236	6085	6088	6093	6098	6245	6383	6384	6387	6388	6399	6958	6954	6956	6956	6965
		S/T	0.84	0.97	1.00	1.00	1.00	0.67	0.79	0.88	0.90	1.00	0.56	0.67	0.77	0.78	0.89	0.39	0.48	0.57	0.58	0.68
		PI	0.35	0.35	0.35	0.35	0.35	0.35	0.35	0.35	0.35	0.35	0.36	0.36	0.36	0.36	0.36	0.36	0.36	0.36	0.36	0.36
	86°F 30°C	TC	6126	6180	6437	6481	6772	6574	6577	6586	6593	6782	6901	6902	6906	6906	6922	7531	7528	7529	7531	7540
		S/T	0.85	0.98	1.00	1.00	1.00	0.67	0.80	0.89	0.91	1.00	0.56	0.68	0.77	0.79	0.90	0.39	0.48	0.57	0.59	0.69
		PI	0.47	0.47	0.47	0.47	0.47	0.47	0.47	0.47	0.47	0.47	0.47	0.47	0.47	0.47	0.47	0.48	0.48	0.48	0.48	0.48
	95°F 35°C	TC	7240	7240	7241	7249	7434	7725	7723	7723	7723	7724	8075	8074	8072	8072	8072	8750	8747	8745	8744	8744
		S/T	0.74	0.83	0.91	0.92	1.00	0.61	0.69	0.77	0.78	0.87	0.52	0.60	0.67	0.69	0.77	0.39	0.47	0.52	0.53	0.61
		PI	0.70	0.70	0.70	0.70	0.71	0.73	0.73	0.73	0.73	0.73	0.74	0.74	0.74	0.74	0.74	0.77	0.77	0.77	0.77	0.77
	104°F 40°C	TC	6452	6453	6464	6473	6689	6883	6882	6882	6882	6883	7195	7194	7192	7192	7193	7795	7792	7790	7790	7790
		S/T	0.75	0.85	0.93	0.95	1.00	0.61	0.71	0.78	0.80	0.89	0.52	0.61	0.69	0.70	0.79	0.39	0.45	0.52	0.54	0.62
		PI	0.71	0.71	0.71	0.71	0.72	0.73	0.73	0.73	0.73	0.73	0.75	0.75	0.75	0.75	0.75	0.78	0.78	0.78	0.78	0.78
	110°F 43°C	TC	5941	5950	6084	6123	6381	6362	6361	6362	6362	6399	6665	6664	6665	6665	6667	7249	7246	7246	7246	7246
		S/T	0.80	0.91	1.00	1.00	1.00	0.64	0.75	0.84	0.86	0.96	0.54	0.65	0.73	0.75	0.85	0.39	0.47	0.55	0.56	0.66
		PI	0.72	0.72	0.73	0.73	0.74	0.74	0.74	0.74	0.74	0.74	0.75	0.75	0.75	0.75	0.75	0.78	0.78	0.78	0.78	0.78
	115°F 46°C	TC	4763	4781	4945	4977	5195	5109	5110	5110	5111	5203	5359	5359	5360	5360	5361	5841	5838	5838	5837	5840
		S/T	0.83	0.95	1.00	1.00	1.00	0.66	0.77	0.87	0.89	1.00	0.55	0.66	0.75	0.77	0.88	0.39	0.47	0.56	0.57	0.67
		PI	0.60	0.61	0.61	0.61	0.62	0.62	0.62	0.62	0.62	0.62	0.63	0.63	0.63	0.63	0.63	0.64	0.64	0.64	0.64	0.64
	122°F 50°C	TC	3185	3322	3468	3494	3667	3435	3435	3465	3498	3671	3620	3621	3621	3621	3675	3978	3976	3979	3979	3980
		S/T	0.93	1.00	1.00	1.00	1.00	0.72	0.86	0.99	1.00	1.00	0.59	0.73	0.84	0.86	1.00	0.39	0.50	0.61	0.62	0.75
		PI	0.45	0.45	0.46	0.46	0.46	0.46	0.46	0.46	0.46	0.46	0.46	0.46	0.46	0.46	0.46	0.47	0.47	0.47	0.47	0.47

Table 61 – Low Static Slim Duct 45MBDAQ, Cooling Performance (9K HH) (Continued)

Airflow CFM	Out-door DB	ID WB	60.8°F (16.0°C)					64.4°F (16.0°C)					67.0°F (19.4°C)					71.6°F (22.0°C)				
		ID DB	73.4°F 23.0°C	77.0°F 25.0°C	80.0°F 26.7°C	80.6°F 27.0°C	84.2°F 29.0°C	73.4°F 23.0°C	77.0°F 25.0°C	80.0°F 26.7°C	80.6°F 27.0°C	84.2°F 29.0°C	73.4°F 23.0°C	77.0°F 25.0°C	80.0°F 26.7°C	80.6°F 27.0°C	84.2°F 29.0°C	73.4°F 23.0°C	77.0°F 25.0°C	80.0°F 26.7°C	80.6°F 27.0°C	84.2°F 29.0°C
1265	-22°F 30°C	TC	7011	7010	7008	7008	7152	7327	7325	7323	7322	7320	7550	7548	7545	7545	7541	7970	7968	7965	7965	7959
		S/T	0.74	0.83	0.91	0.93	0.99	0.61	0.70	0.77	0.79	0.88	0.52	0.61	0.68	0.70	0.78	0.38	0.45	0.52	0.54	0.62
		PI	0.42	0.42	0.42	0.42	0.42	0.42	0.42	0.42	0.42	0.42	0.42	0.42	0.42	0.42	0.42	0.42	0.42	0.42	0.42	0.42
	-13°F 25°C	TC	7595	7594	7592	7592	7748	7937	7935	7933	7933	7930	8180	8177	8174	8174	8170	8634	8632	8629	8628	8623
		S/T	0.75	0.84	0.92	0.93	1.00	0.61	0.70	0.78	0.79	0.88	0.52	0.61	0.69	0.70	0.79	0.38	0.46	0.53	0.54	0.62
		PI	0.44	0.44	0.44	0.44	0.44	0.43	0.43	0.43	0.43	0.43	0.43	0.43	0.43	0.43	0.43	0.43	0.43	0.43	0.43	0.43
	-4°F 20°C	TC	8180	8178	8176	8176	8344	8548	8545	8543	8543	8540	8809	8806	8803	8802	8798	9299	9296	9292	9292	9286
		S/T	0.75	0.84	0.92	0.94	1.00	0.61	0.71	0.78	0.79	0.88	0.53	0.61	0.69	0.70	0.79	0.39	0.46	0.53	0.54	0.63
		PI	0.45	0.45	0.45	0.45	0.45	0.45	0.45	0.45	0.45	0.45	0.45	0.45	0.45	0.45	0.45	0.45	0.45	0.45	0.45	0.45
	0°F 17.8°C	TC	8447	8445	8443	8442	8653	8824	8821	8817	8817	8813	9090	9086	9082	9082	9076	9585	9583	9582	9581	9582
		S/T	0.75	0.85	0.93	0.95	1.00	0.62	0.71	0.79	0.80	0.90	0.53	0.62	0.70	0.71	0.80	0.39	0.46	0.53	0.55	0.63
		PI	0.46	0.46	0.46	0.46	0.45	0.45	0.45	0.45	0.45	0.45	0.45	0.45	0.45	0.45	0.45	0.46	0.46	0.46	0.46	0.46
	5°F 15°C	TC	8704	8705	8732	8744	9000	9128	9127	9129	9129	9140	9432	9431	9432	9432	9434	10011	10009	10009	10008	10009
		S/T	0.76	0.86	0.94	0.96	1.00	0.62	0.72	0.80	0.81	0.90	0.53	0.62	0.70	0.72	0.81	0.39	0.46	0.54	0.55	0.64
		PI	0.46	0.46	0.46	0.46	0.46	0.46	0.46	0.46	0.46	0.46	0.46	0.46	0.46	0.46	0.46	0.47	0.47	0.47	0.47	0.47
	14°F 10°C	TC	7913	7911	7909	7909	8134	8317	8314	8312	8312	8309	8606	8603	8600	8599	8595	9155	9152	9149	9148	9143
		S/T	0.75	0.85	0.93	0.95	1.00	0.62	0.71	0.79	0.80	0.89	0.53	0.62	0.69	0.71	0.79	0.39	0.46	0.53	0.54	0.63
		PI	0.41	0.41	0.41	0.41	0.41	0.41	0.41	0.41	0.41	0.41	0.41	0.41	0.41	0.41	0.41	0.41	0.41	0.41	0.41	0.41
	17°F 10°C	TC	7649	7647	7667	7678	7908	8040	8037	8039	8039	8048	8322	8321	8323	8323	8326	8867	8865	8866	8865	8867
		S/T	0.76	0.86	0.94	0.96	1.00	0.62	0.72	0.80	0.81	0.90	0.53	0.62	0.70	0.71	0.80	0.39	0.46	0.53	0.55	0.63
		PI	0.39	0.39	0.39	0.39	0.39	0.39	0.39	0.39	0.39	0.39	0.39	0.39	0.39	0.39	0.39	0.39	0.39	0.39	0.39	0.39
	23°F 5°C	TC	7791	7791	7823	7837	8095	8200	8199	8201	8201	8214	8493	8493	8494	8494	8496	9056	9053	9054	9053	9055
		S/T	0.77	0.87	0.95	0.97	1.00	0.62	0.72	0.80	0.82	0.91	0.53	0.63	0.71	0.72	0.81	0.39	0.46	0.54	0.55	0.64
		PI	0.41	0.41	0.41	0.41	0.41	0.41	0.41	0.41	0.41	0.41	0.41	0.41	0.41	0.41	0.41	0.42	0.42	0.42	0.42	0.42
	35°F 1.7°C	TC	8149	8148	8148	8148	8253	8554	8552	8552	8552	8552	8838	8838	8836	8836	8836	9370	9367	9365	9365	9365
		S/T	0.73	0.81	0.89	0.90	1.00	0.60	0.68	0.76	0.77	0.85	0.52	0.60	0.67	0.68	0.76	0.39	0.47	0.52	0.53	0.60
		PI	0.41	0.41	0.41	0.41	0.42	0.44	0.44	0.44	0.44	0.44	0.45	0.45	0.45	0.45	0.45	0.49	0.49	0.49	0.49	0.49
	41°F 5°C	TC	8227	8247	8247	8250	8385	8655	8653	8653	8653	8653	8941	8940	8939	8939	8939	9475	9473	9471	9471	9470
		S/T	0.74	0.82	0.90	0.91	1.00	0.60	0.69	0.76	0.78	0.86	0.52	0.60	0.67	0.69	0.77	0.39	0.45	0.52	0.53	0.61
		PI	0.40	0.40	0.40	0.40	0.41	0.43	0.43	0.43	0.43	0.43	0.45	0.45	0.45	0.45	0.45	0.49	0.49	0.49	0.49	0.49
	47°F 8.3°C	TC	8346	8346	8346	8354	8518	8756	8754	8753	8753	8754	9044	9043	9042	9042	9042	9581	9579	9577	9577	9576
		S/T	0.74	0.83	0.91	0.92	1.00	0.61	0.70	0.77	0.78	0.87	0.52	0.61	0.68	0.69	0.78	0.39	0.45	0.52	0.53	0.62
		PI	0.39	0.39	0.39	0.40	0.41	0.42	0.42	0.42	0.42	0.42	0.44	0.44	0.44	0.44	0.44	0.48	0.48	0.48	0.48	0.48
	50°F 10°C	TC	8048	8082	8311	8358	8674	8526	8531	8534	8542	8685	8872	8877	8882	8883	8896	9533	9529	9540	9543	9556
		S/T	0.83	0.95	1.00	1.00	1.00	0.66	0.78	0.87	0.88	1.00	0.55	0.66	0.76	0.77	0.88	0.39	0.48	0.56	0.58	0.68
		PI	0.43	0.43	0.43	0.43	0.43	0.43	0.43	0.43	0.43	0.43	0.43	0.43	0.43	0.43	0.43	0.43	0.43	0.43	0.43	0.43
	59°F 15°C	TC	7578	7632	7902	7949	8265	8053	8056	8068	8076	8276	8395	8400	8404	8404	8425	9054	9050	9059	9061	9071
		S/T	0.85	0.97	1.00	1.00	1.00	0.67	0.79	0.89	0.91	1.00	0.56	0.68	0.77	0.79	0.90	0.39	0.48	0.57	0.59	0.69
		PI	0.40	0.40	0.40	0.40	0.40	0.40	0.40	0.40	0.40	0.40	0.41	0.41	0.41	0.41	0.41	0.41	0.41	0.41	0.41	0.41
	68°F 20°C	TC	7116	7236	7499	7545	7859	7582	7585	7606	7615	7869	7918	7922	7925	7925	7956	8566	8562	8570	8572	8579
		S/T	0.87	1.00	1.00	1.00	1.00	0.69	0.81	0.91	0.93	1.00	0.57	0.69	0.79	0.81	0.93	0.39	0.49	0.58	0.60	0.71
		PI	0.37	0.37	0.38	0.38	0.38	0.38	0.38	0.38	0.38	0.38	0.38	0.38	0.38	0.38	0.38	0.38	0.38	0.38	0.38	0.38
	77°F 25°C	TC	6647	6802	7062	7109	7420	7106	7110	7137	7149	7429	7436	7442	7446	7447	7485	8074	8070	8083	8085	8094
		S/T	0.88	1.00	1.00	1.00	1.00	0.69	0.82	0.93	0.95	1.00	0.57	0.70	0.80	0.82	0.94	0.39	0.49	0.59	0.60	0.72
		PI	0.35	0.35	0.35	0.35	0.35	0.35	0.35	0.35	0.35	0.35	0.35	0.35	0.35	0.35	0.35	0.36	0.36	0.36	0.36	0.36
	82°F 27.8°C	TC	6753	6936	7209	7258	7583	7226	7230	7265	7279	7594	7570	7578	7582	7582	7630	8235	8236	8246	8249	8259
		S/T	0.88	1.00	1.00	1.00	1.00	0.70	0.83	0.94	0.96	1.00	0.58	0.70	0.81	0.83	0.96	0.39	0.49	0.59	0.61	0.72
		PI	0.41	0.41	0.41	0.41	0.41	0.41	0.41	0.41	0.41	0.41	0.41	0.41	0.41	0.41	0.41	0.41	0.41	0.41	0.41	0.41
	86°F 30°C	TC	7292	7522	7824	7877	8236	7808	7812	7859	7879	8247	8185	8193	8197	8198	8261	8914	8915	8928	8930	8941
		S/T	0.90	1.00	1.00	1.00	1.00	0.71	0.84	0.96	0.98	1.00	0.58	0.71	0.82	0.84	0.97	0.39	0.50	0.60	0.61	0.73
		PI	0.54	0.54	0.54	0.54	0.55	0.54	0.54	0.54	0.54	0.55	0.55	0.55	0.55	0.55	0.55	0.55	0.55	0.55	0.55	0.55
	95°F 35°C	TC	8614	8616	8663	8686	9044	9177	9176	9179	9179	9195	9582	9582	9582	9582	9587	10363	10360	10357	10361	10359
		S/T	0.77	0.87	0.96	0.98	1.00	0.63	0.72	0.80	0.82	0.91	0.53	0.62	0.70	0.72	0.81	0.39	0.46	0.53	0.55	0.63
		PI	0.81	0.81	0.81	0.81	0.83	0.84	0.84	0.84	0.84	0.84	0.85	0.85	0.85	0.85	0.85	0.89	0.89	0.89	0.89	0.89
	104°F 40°C	TC	7675	7677	7755	7827	8135	8176	8176	8178	8178	8208	8537	8537	8538	8538	8542	9231	9228	9225	9228	9227
		S/T	0.79	0.89	0.99	1.00	1.00	0.63	0.74	0.82	0.84	0.94	0.54	0.64	0.72	0.73	0.83	0.39	0.46	0.54	0.55	0.65
		PI	0.82	0.82	0.82	0.83	0.84	0.84	0.84	0.84	0.84	0.85	0.86	0.86	0.86	0.86	0.86	0.90	0.90	0.90	0.90	0.90
	110°F 43°C	TC	7066	7120	7394	7442	7759	7554	7557	7563	7570	7770	7908	7908	7911	7911	7925	8584	8581	8581	8582	8588
		S/T	0.85	0.97	1.00	1.00	1.00	0.67	0.79	0.89	0.91	1.00	0.56	0.68	0.77	0.79	0.90	0.39	0.48	0.57	0.59	0.69
		PI	0.83	0.84	0.85	0.85	0.86	0.85	0.85	0.85	0.85	0.86	0.87	0.87	0.87	0.87	0.87	0.89	0.89	0.89	0.89	0.89
	115°F 46°C	TC	5664	5785	6011	6051	6318	6068	6070	6086	6095	6327	6359	6361	6363	6363	6387	6917	6914	6917	6918	6923
		S/T	0.88	1.00	1.00	1.00	1.00	0.69	0.82	0.92	0.94	1.00	0.57	0.69	0.80	0.82	0.94	0.39	0.49	0.58	0.60	0.71
		PI	0.70	0.70	0.71	0.71	0.72	0.71	0.71	0.71	0.71	0.72	0.72	0.72	0.72	0.72	0.72	0.74	0.74	0.74	0.74	0.74
	122°F 50°C	TC	3815	4030	4208	4240	4452	4073	4083	4213	4245	4456	4290	4291	4298	4303	4461	4705	4707	4711	4711	4710
		S/T	1.00	1.00	1.00	1.00	1.00	0.76	0.92	1.00	1.00	1.00	0.62	0.77	0.89	0.92	1.00	0.40	0.52	0.64	0.66	0.79
		PI	0.52	0.52	0.53	0.53	0.53	0.53	0.53	0.53	0.53	0.53	0.53	0.53	0.53	0.53	0.53	0.54	0.54	0.54	0.54	0.54

Table 61 – Low Static Slim Duct 45MBDAQ, Cooling Performance (9K HH) (Continued)

Airflow CFM	Out-door DB	ID WB	60.8°F (16.0°C)					64.4°F (16.0°C)					67.0°F (19.4°C)					71.6°F (22.0°C)				
		ID DB	73.4°F 23.0°C	77.0°F 25.0°C	80.0°F 26.7°C	80.6°F 27.0°C	84.2°F 29.0°C	73.4°F 23.0°C	77.0°F 25.0°C	80.0°F 26.7°C	80.6°F 27.0°C	84.2°F 29.0°C	73.4°F 23.0°C	77.0°F 25.0°C	80.0°F 26.7°C	80.6°F 27.0°C	84.2°F 29.0°C	73.4°F 23.0°C	77.0°F 25.0°C	80.0°F 26.7°C	80.6°F 27.0°C	84.2°F 29.0°C
1441	-22°F 30°C	TC	8340	8337	8335	8383	8630	8707	8703	8699	8698	8692	8967	8963	8957	8956	8949	9459	9457	9450	9447	9433
		S/T	0.77	0.87	0.96	0.99	0.99	0.63	0.73	0.81	0.82	0.93	0.53	0.63	0.71	0.73	0.82	0.38	0.46	0.54	0.55	0.64
		PI	0.49	0.49	0.49	0.49	0.49	0.49	0.49	0.49	0.49	0.49	0.48	0.48	0.48	0.48	0.48	0.49	0.49	0.49	0.49	0.49
	-13°F 25°C	TC	9035	9032	9029	9082	9349	9433	9428	9424	9423	9416	9715	9709	9703	9702	9695	10248	10245	10237	10235	10219
		S/T	0.77	0.88	0.97	1.00	1.00	0.63	0.73	0.81	0.83	0.93	0.54	0.63	0.71	0.73	0.83	0.39	0.46	0.54	0.56	0.65
		PI	0.51	0.51	0.51	0.51	0.50	0.50	0.50	0.50	0.50	0.50	0.50	0.50	0.50	0.50	0.50	0.50	0.50	0.50	0.50	0.50
	-4°F 20°C	TC	9730	9727	9724	9781	10068	10159	10153	10148	10148	10141	10462	10456	10449	10448	10441	11036	11033	11025	11022	11006
		S/T	0.78	0.88	0.97	1.00	1.00	0.63	0.73	0.82	0.83	0.93	0.54	0.64	0.72	0.73	0.83	0.39	0.47	0.55	0.56	0.65
		PI	0.52	0.53	0.53	0.52	0.52	0.52	0.52	0.52	0.52	0.52	0.52	0.52	0.52	0.52	0.52	0.52	0.52	0.52	0.52	0.52
	0°F 17.8°C	TC	10051	10047	10086	10163	10444	10490	10482	10476	10475	10473	10797	10791	10781	10780	10770	11379	11376	11376	11378	11386
		S/T	0.78	0.89	0.99	1.00	1.00	0.64	0.74	0.83	0.84	0.95	0.54	0.64	0.73	0.74	0.84	0.39	0.47	0.55	0.57	0.66
		PI	0.53	0.53	0.53	0.53	0.53	0.53	0.53	0.53	0.53	0.53	0.53	0.53	0.53	0.53	0.53	0.53	0.53	0.53	0.53	0.53
	5°F 15°C	TC	10347	10356	10496	10544	10866	10839	10841	10842	10843	10896	11194	11193	11196	11196	11197	11863	11859	11859	11860	11867
		S/T	0.79	0.90	1.00	1.00	1.00	0.64	0.75	0.84	0.85	0.96	0.54	0.65	0.73	0.75	0.85	0.39	0.47	0.55	0.57	0.66
		PI	0.53	0.53	0.53	0.53	0.54	0.54	0.54	0.54	0.54	0.54	0.54	0.54	0.54	0.54	0.54	0.55	0.55	0.55	0.55	0.55
	14°F 10°C	TC	9407	9404	9443	9526	9821	9880	9874	9869	9869	9863	10221	10216	10208	10207	10198	10864	10861	10853	10850	10834
		S/T	0.78	0.89	0.99	1.00	1.00	0.64	0.74	0.82	0.84	0.94	0.54	0.64	0.72	0.74	0.83	0.39	0.47	0.55	0.56	0.65
		PI	0.48	0.48	0.48	0.48	0.47	0.47	0.47	0.47	0.47	0.47	0.47	0.47	0.47	0.47	0.47	0.47	0.47	0.47	0.47	0.48
	17°F 10°C	TC	9107	9109	9221	9274	9573	9564	9565	9567	9567	9613	9869	9873	9879	9880	9882	10526	10522	10523	10525	10535
		S/T	0.79	0.89	1.00	1.00	1.00	0.64	0.74	0.83	0.85	0.95	0.55	0.65	0.73	0.75	0.85	0.39	0.47	0.55	0.57	0.66
		PI	0.45	0.45	0.45	0.45	0.45	0.45	0.45	0.45	0.45	0.45	0.45	0.45	0.45	0.45	0.45	0.45	0.45	0.45	0.45	0.46
	23°F 5°C	TC	9261	9274	9425	9471	9781	9736	9739	9740	9740	9798	10080	10079	10082	10083	10085	10729	10726	10727	10728	10735
		S/T	0.80	0.91	1.00	1.00	1.00	0.65	0.75	0.84	0.86	0.97	0.54	0.65	0.74	0.75	0.85	0.39	0.47	0.56	0.57	0.66
		PI	0.47	0.47	0.47	0.47	0.47	0.47	0.47	0.47	0.47	0.48	0.48	0.48	0.48	0.48	0.48	0.49	0.49	0.49	0.49	0.49
	35°F 1.7°C	TC	9699	9699	9718	9728	9979	10164	10163	10163	10163	10163	10491	10490	10489	10489	10490	11098	11096	11093	11095	11093
		S/T	0.75	0.85	0.93	0.94	1.00	0.62	0.71	0.79	0.80	0.89	0.53	0.62	0.69	0.71	0.80	0.39	0.46	0.53	0.54	0.63
		PI	0.48	0.48	0.48	0.48	0.50	0.51	0.51	0.51	0.51	0.51	0.53	0.53	0.53	0.53	0.53	0.58	0.57	0.57	0.58	0.57
	41°F 5°C	TC	9815	9815	9843	9856	10136	10284	10283	10283	10283	10292	10613	10612	10611	10611	10612	11224	11221	11219	11220	11218
		S/T	0.76	0.86	0.94	0.96	1.00	0.62	0.72	0.80	0.81	0.90	0.53	0.62	0.70	0.71	0.81	0.39	0.46	0.53	0.55	0.64
		PI	0.47	0.47	0.47	0.47	0.49	0.50	0.50	0.50	0.50	0.50	0.52	0.52	0.52	0.52	0.52	0.57	0.57	0.57	0.57	0.57
	47°F 8.3°C	TC	9931	9931	9969	9987	10294	10404	10402	10403	10403	10418	10735	10734	10733	10733	10734	11351	11348	11347	11347	11345
		S/T	0.77	0.87	0.95	0.97	1.00	0.63	0.72	0.81	0.82	0.91	0.53	0.63	0.71	0.72	0.82	0.39	0.46	0.54	0.55	0.64
		PI	0.46	0.46	0.46	0.46	0.48	0.49	0.49	0.49	0.49	0.49	0.51	0.51	0.51	0.51	0.51	0.56	0.56	0.56	0.56	0.56
	50°F 10°C	TC	9563	9720	10044	10102	10489	10125	10131	10164	10177	10501	10524	10537	10544	10544	10592	11282	11288	11315	11318	11333
		S/T	0.87	1.00	1.00	1.00	1.00	0.69	0.81	0.92	0.94	1.00	0.57	0.69	0.80	0.81	0.93	0.39	0.49	0.58	0.60	0.71
		PI	0.50	0.50	0.50	0.50	0.50	0.50	0.50	0.50	0.50	0.50	0.50	0.50	0.50	0.50	0.50	0.50	0.50	0.50	0.50	0.50
	59°F 15°C	TC	9013	9230	9555	9613	10000	9564	9568	9615	9634	10011	9961	9971	9975	9976	10042	10721	10724	10745	10748	10758
		S/T	0.88	1.00	1.00	1.00	1.00	0.70	0.83	0.94	0.97	1.00	0.58	0.71	0.81	0.83	0.96	0.39	0.50	0.59	0.61	0.73
		PI	0.47	0.47	0.47	0.47	0.47	0.47	0.47	0.47	0.47	0.47	0.47	0.47	0.47	0.47	0.47	0.48	0.48	0.48	0.47	0.47
	68°F 20°C	TC	8475	8748	9070	9128	9511	9005	9008	9078	9137	9522	9397	9404	9407	9407	9514	10146	10150	10166	10168	10175
		S/T	0.91	1.00	1.00	1.00	1.00	0.72	0.85	0.97	1.00	1.00	0.59	0.72	0.84	0.86	0.99	0.40	0.50	0.61	0.62	0.75
		PI	0.43	0.44	0.44	0.44	0.44	0.44	0.44	0.44	0.44	0.44	0.44	0.44	0.44	0.44	0.44	0.45	0.45	0.45	0.45	0.45
	77°F 25°C	TC	7924	8228	8547	8603	8984	8439	8443	8540	8614	8994	8825	8835	8839	8849	9002	9558	9566	9588	9590	9600
		S/T	0.92	1.00	1.00	1.00	1.00	0.72	0.87	0.99	1.00	1.00	0.59	0.73	0.85	0.86	1.00	0.40	0.51	0.61	0.63	0.76
		PI	0.41	0.41	0.41	0.41	0.41	0.41	0.41	0.41	0.41	0.41	0.41	0.41	0.41	0.41	0.41	0.42	0.42	0.42	0.42	0.42
	82°F 27.8°C	TC	8051	8392	8726	8786	9185	8582	8596	8737	8796	9196	8983	8995	9000	9014	9204	9744	9757	9781	9784	9795
		S/T	0.94	1.00	1.00	1.00	1.00	0.73	0.87	1.00	1.00	1.00	0.60	0.74	0.86	0.87	1.00	0.40	0.51	0.62	0.63	0.76
		PI	0.47	0.47	0.48	0.48	0.48	0.48	0.48	0.48	0.48	0.48	0.48	0.48	0.48	0.48	0.48	0.48	0.48	0.48	0.48	0.48
	86°F 30°C	TC	8688	9091	9459	9524	9968	9262	9281	9471	9536	9976	9704	9715	9730	9739	9986	10538	10553	10578	10580	10591
		S/T	0.95	1.00	1.00	1.00	1.00	0.74	0.88	1.00	1.00	1.00	0.60	0.75	0.86	0.88	1.00	0.40	0.51	0.62	0.64	0.77
		PI	0.63	0.63	0.63	0.64	0.64	0.63	0.63	0.63	0.64	0.64	0.64	0.64	0.64	0.64	0.64	0.65	0.64	0.64	0.64	0.64
	95°F 35°C	TC	10242	10260	10480	10542	10955	10897	10899	10903	10903	10977	11367	11368	11374	11375	11380	12271	12267	12268	12267	12276
		S/T	0.80	0.91	1.00	1.00	1.00	0.65	0.75	0.84	0.86	0.96	0.54	0.65	0.73	0.75	0.85	0.39	0.47	0.55	0.56	0.66
		PI	0.94	0.95	0.95	0.96	0.98	0.97	0.97	0.97	0.97	0.98	1.00	1.00	1.00	1.00	1.00	1.04	1.04	1.04	1.04	1.04
	104°F 40°C	TC	9124	9157	9420	9476	9852	9708	9711	9714	9714	9842	10127	10129	10134	10135	10138	10932	10928	10930	10928	10939
		S/T	0.82	0.94	1.00	1.00	1.00	0.66	0.77	0.86	0.88	1.00	0.55	0.66	0.75	0.77	0.87	0.39	0.47	0.56	0.58	0.67
		PI	0.95	0.95	0.97	0.97	0.99	0.98	0.98	0.98	0.98	0.99	1.00	1.00	1.00	1.00	1.00	1.05	1.05	1.05	1.04	1.05
	110°F 43°C	TC	8399	8626	8953	9011	9398	8972	8975	9014	9032	9409	9382	9388	9391	9391	9446	10170	10165	10175	10177	10185
		S/T	0.89	1.00	1.00	1.00	1.00	0.70	0.83	0.94	0.96	1.00	0.58	0.70	0.81	0.83	0.96	0.39	0.49	0.59	0.61	0.73
		PI	0.97	0.98	0.99	0.99	1.01	0.99	0.99	0.99	0.99	1.01	1.01	1.01	1.01	1.01	1.01	1.04	1.04	1.04	1.04	1.04
	115°F 46°C	TC	6741	6995	7270	7319	7645	7200	7202	7265	7328	7654	7544	7551	7553	7553	7661	8187	8183	8196	8197	8201
		S/T	0.92	1.00	1.00	1.00	1.00	0.72	0.86	0.98	1.00	1.00	0.59	0.73	0.84	0.86	1.00	0.40	0.50	0.61	0.63	0.75
		PI	0.81	0.82	0.83	0.83	0.84	0.83	0.83	0.83	0.83	0.84	0.84	0.84	0.84	0.84	0.84	0.86	0.86	0.86	0.86	0.86
	122°F 50°C	TC	4607	4859	5075	5114	5370	4820	4858	5081	5119	5376	5076	5075	5102	5117	5381	5555	5566	5569	5569	5566
		S/T	1.00	1.00	1.00	1.00	1.00	0.80	0.98	1.00	1.00	1.00	0.64	0.81	0.95	0.98	1.00	0.41	0.54	0.67	0.69	0.84
		PI	0.61	0.61	0.62	0.62	0.62	0.61	0.61	0.62	0.62	0.62	0.62	0.62	0.62	0.62	0.62	0.63	0.63	0.63	0.63	0.63

Manufacturer reserves the right to change, at any time, specifications and designs without notice and without obligations.

Table 61 – Low Static Slim Duct 45MBDAQ, Cooling Performance (9K HH) (Continued)

Airflow CFM	Out-door DB	ID WB	60.8°F (16.0°C)					64.4°F (16.0°C)					67.0°F (19.4°C)					71.6°F (22.0°C)				
		ID DB	73.4°F 23.0°C	77.0°F 25.0°C	80.0°F 26.7°C	80.6°F 27.0°C	84.2°F 29.0°C	73.4°F 23.0°C	77.0°F 25.0°C	80.0°F 26.7°C	80.6°F 27.0°C	84.2°F 29.0°C	73.4°F 23.0°C	77.0°F 25.0°C	80.0°F 26.7°C	80.6°F 27.0°C	84.2°F 29.0°C	73.4°F 23.0°C	77.0°F 25.0°C	80.0°F 26.7°C	80.6°F 27.0°C	84.2°F 29.0°C
1600	-22°F 30°C	TC	9916	9911	10053	10095	10372	10346	10337	10331	10330	10321	10655	10642	10632	10630	10620	11239	11236	11213	11209	11185
		S/T	0.80	0.91	0.99	0.99	0.99	0.64	0.75	0.84	0.86	0.97	0.55	0.65	0.74	0.75	0.86	0.39	0.47	0.55	0.57	0.67
		PI	0.57	0.57	0.57	0.57	0.57	0.57	0.57	0.57	0.57	0.57	0.57	0.57	0.57	0.57	0.57	0.57	0.57	0.57	0.57	0.57
	-13°F 25°C	TC	10742	10737	10891	10936	11237	11208	11199	11192	11191	11181	11543	11529	11518	11516	11505	12176	12173	12148	12143	12117
		S/T	0.80	0.91	1.00	1.00	1.00	0.65	0.75	0.85	0.86	0.97	0.55	0.65	0.74	0.76	0.86	0.39	0.47	0.56	0.57	0.67
		PI	0.59	0.59	0.59	0.59	0.59	0.59	0.59	0.59	0.59	0.59	0.59	0.59	0.59	0.59	0.59	0.59	0.59	0.59	0.59	0.59
	-4°F 20°C	TC	11569	11563	11728	11777	12101	12070	12060	12053	12052	12042	12431	12416	12404	12402	12390	13112	13109	13082	13077	13049
		S/T	0.80	0.92	1.00	1.00	1.00	0.65	0.76	0.85	0.87	0.98	0.55	0.65	0.74	0.76	0.86	0.39	0.48	0.56	0.57	0.67
		PI	0.62	0.62	0.61	0.61	0.61	0.61	0.61	0.61	0.61	0.61	0.61	0.61	0.61	0.61	0.61	0.62	0.62	0.62	0.62	0.62
	0°F 17.8°C	TC	11953	11946	12167	12218	12554	12465	12451	12442	12440	12566	12832	12813	12798	12796	12790	13522	13519	13517	13519	13528
		S/T	0.81	0.93	1.00	1.00	1.00	0.66	0.77	0.86	0.88	1.00	0.55	0.66	0.75	0.77	0.87	0.39	0.48	0.57	0.58	0.68
		PI	0.62	0.62	0.62	0.62	0.62	0.62	0.62	0.62	0.62	0.62	0.62	0.62	0.62	0.62	0.62	0.63	0.63	0.63	0.63	0.63
	5°F 15°C	TC	12295	12338	12620	12678	13069	12872	12875	12876	12889	13081	13284	13287	13290	13290	13308	14063	14058	14066	14067	14074
		S/T	0.82	0.94	1.00	1.00	1.00	0.66	0.78	0.87	0.88	1.00	0.56	0.67	0.76	0.78	0.88	0.39	0.48	0.57	0.59	0.69
		PI	0.63	0.63	0.63	0.63	0.63	0.63	0.63	0.63	0.63	0.63	0.63	0.63	0.63	0.63	0.63	0.65	0.65	0.65	0.65	0.65
	14°F 10°C	TC	11188	11182	11410	11464	11819	11743	11733	11725	11723	11833	12145	12130	12118	12116	12104	12914	12910	12886	12881	12854
		S/T	0.81	0.93	1.00	1.00	1.00	0.65	0.76	0.86	0.87	1.00	0.55	0.66	0.75	0.76	0.87	0.39	0.48	0.56	0.57	0.67
		PI	0.56	0.56	0.56	0.56	0.56	0.56	0.56	0.56	0.56	0.56	0.56	0.56	0.56	0.56	0.56	0.56	0.56	0.56	0.56	0.56
	17°F 10°C	TC	10794	10829	11079	11133	11495	11331	11336	11338	11348	11507	11718	11722	11727	11728	11742	12462	12459	12457	12459	12470
		S/T	0.82	0.93	1.00	1.00	1.00	0.66	0.77	0.87	0.88	1.00	0.55	0.66	0.76	0.77	0.87	0.39	0.48	0.57	0.58	0.68
		PI	0.53	0.53	0.53	0.53	0.53	0.53	0.53	0.53	0.53	0.53	0.53	0.53	0.53	0.53	0.53	0.54	0.54	0.54	0.54	0.54
	23°F 5°C	TC	11005	11052	11338	11394	11770	11562	11566	11567	11582	11782	11961	11965	11968	11968	11988	12718	12714	12723	12725	12732
		S/T	0.83	0.95	1.00	1.00	1.00	0.66	0.78	0.88	0.89	1.00	0.56	0.67	0.76	0.78	0.89	0.39	0.48	0.57	0.59	0.69
		PI	0.55	0.55	0.56	0.56	0.56	0.56	0.56	0.56	0.56	0.56	0.56	0.56	0.56	0.56	0.56	0.57	0.57	0.57	0.57	0.57
	35°F 1.7°C	TC	11534	11534	11602	11634	12009	12073	12072	12073	12073	12105	12451	12450	12450	12451	12452	13152	13149	13148	13147	13148
		S/T	0.78	0.88	0.97	0.99	1.00	0.63	0.73	0.82	0.83	0.93	0.54	0.63	0.72	0.73	0.83	0.39	0.46	0.54	0.56	0.65
		PI	0.56	0.56	0.57	0.57	0.59	0.60	0.60	0.60	0.60	0.60	0.62	0.62	0.62	0.62	0.62	0.68	0.68	0.68	0.68	0.68
	41°F 5°C	TC	11672	11672	11765	11846	12197	12214	12214	12215	12215	12258	12596	12595	12595	12596	12596	13302	13299	13298	13298	13299
		S/T	0.78	0.89	0.98	1.00	1.00	0.64	0.74	0.83	0.84	0.94	0.54	0.64	0.72	0.74	0.84	0.39	0.47	0.55	0.56	0.66
		PI	0.55	0.55	0.56	0.56	0.58	0.59	0.59	0.59	0.59	0.59	0.61	0.61	0.61	0.61	0.61	0.67	0.67	0.67	0.67	0.67
	47°F 8.3°C	TC	11809	11817	11976	12029	12385	12357	12356	12357	12357	12414	12741	12740	12740	12740	12740	13454	13451	13449	13449	13450
		S/T	0.79	0.90	1.00	1.00	1.00	0.64	0.75	0.84	0.85	0.96	0.54	0.65	0.73	0.75	0.85	0.39	0.47	0.55	0.57	0.67
		PI	0.54	0.54	0.55	0.55	0.58	0.58	0.58	0.58	0.58	0.58	0.60	0.60	0.60	0.60	0.60	0.66	0.66	0.66	0.66	0.66
	50°F 10°C	TC	11381	11694	12089	12159	12631	12024	12030	12113	12152	12643	12493	12509	12516	12516	12637	13354	13389	13424	13428	13444
		S/T	0.90	1.00	1.00	1.00	1.00	0.71	0.85	0.96	0.99	1.00	0.59	0.72	0.83	0.85	0.99	0.40	0.50	0.60	0.62	0.74
		PI	0.59	0.59	0.59	0.59	0.59	0.59	0.59	0.59	0.59	0.59	0.59	0.59	0.59	0.59	0.59	0.59	0.59	0.59	0.59	0.59
	59°F 15°C	TC	10733	11110	11504	11574	12045	11357	11372	11501	11587	12057	11825	11837	11841	11858	12067	12698	12723	12748	12751	12762
		S/T	0.92	1.00	1.00	1.00	1.00	0.73	0.86	1.00	1.00	1.00	0.60	0.73	0.85	0.86	1.00	0.40	0.51	0.61	0.63	0.76
		PI	0.55	0.55	0.55	0.55	0.56	0.55	0.55	0.55	0.55	0.56	0.56	0.56	0.56	0.56	0.56	0.56	0.56	0.56	0.56	0.56
	68°F 20°C	TC	10085	10515	10905	10975	11440	10677	10701	10917	10987	11452	11138	11146	11166	11176	11461	12001	12024	12042	12044	12051
		S/T	0.95	1.00	1.00	1.00	1.00	0.74	0.89	1.00	1.00	1.00	0.61	0.75	0.87	0.89	1.00	0.40	0.51	0.63	0.65	0.78
		PI	0.51	0.51	0.52	0.52	0.52	0.52	0.52	0.52	0.52	0.52	0.52	0.52	0.52	0.52	0.52	0.53	0.53	0.53	0.53	0.53
	77°F 25°C	TC	9433	9888	10275	10343	10805	10001	10032	10286	10355	10816	10454	10465	10492	10504	10825	11290	11324	11351	11353	11364
		S/T	0.97	1.00	1.00	1.00	1.00	0.75	0.90	1.00	1.00	1.00	0.61	0.76	0.88	0.90	1.00	0.40	0.52	0.63	0.65	0.79
		PI	0.48	0.48	0.48	0.48	0.48	0.48	0.48	0.48	0.48	0.48	0.48	0.48	0.48	0.48	0.48	0.49	0.49	0.49	0.49	0.49
	82°F 27.8°C	TC	9591	10081	10488	10559	11042	10164	10203	10497	10571	11054	10637	10650	10683	10696	11063	11500	11544	11574	11577	11589
		S/T	0.99	1.00	1.00	1.00	1.00	0.76	0.91	1.00	1.00	1.00	0.62	0.77	0.89	0.92	1.00	0.40	0.52	0.64	0.66	0.80
		PI	0.56	0.56	0.56	0.56	0.56	0.56	0.56	0.56	0.56	0.56	0.56	0.56	0.56	0.56	0.56	0.57	0.57	0.57	0.57	0.57
	86°F 30°C	TC	10407	10926	11373	11452	11986	10975	11025	11386	11466	11998	11495	11508	11550	11567	12009	12444	12493	12522	12525	12537
		S/T	1.00	1.00	1.00	1.00	1.00	0.77	0.93	1.00	1.00	1.00	0.62	0.78	0.91	0.93	1.00	0.40	0.52	0.64	0.66	0.81
		PI	0.74	0.74	0.75	0.75	0.75	0.74	0.74	0.75	0.75	0.75	0.75	0.75	0.75	0.75	0.75	0.76	0.76	0.76	0.76	0.76
	95°F 35°C	TC	12171	12237	12632	12707	13209	12935	12943	12947	12962	13226	13490	13493	13501	13503	13525	14536	14531	14534	14538	14557
		S/T	0.83	0.95	1.00	1.00	1.00	0.66	0.78	0.88	0.89	1.00	0.56	0.67	0.76	0.78	0.88	0.39	0.48	0.57	0.58	0.68
		PI	1.11	1.11	1.13	1.13	1.16	1.14	1.14	1.14	1.14	1.16	1.17	1.17	1.17	1.17	1.17	1.22	1.22	1.22	1.22	1.22
	104°F 40°C	TC	10844	10943	11355	11423	11879	11527	11533	11554	11566	11894	12019	12024	12030	12030	12065	12954	12949	12955	12960	12973
		S/T	0.85	0.98	1.00	1.00	1.00	0.68	0.80	0.90	0.92	1.00	0.56	0.68	0.78	0.80	0.91	0.39	0.48	0.58	0.59	0.70
		PI	1.12	1.13	1.15	1.15	1.17	1.16	1.16	1.16	1.16	1.17	1.18	1.18	1.18	1.18	1.18	1.23	1.23	1.23	1.23	1.23
	110°F 43°C	TC	10009	10393	10790	10860	11330	10656	10659	10778	10872	11342	11136	11144	11147	11155	11352	12053	12054	12072	12074	12081
		S/T	0.92	1.00	1.00	1.00	1.00	0.72	0.87	0.99	1.00	1.00	0.60	0.73	0.85	0.86	1.00	0.40	0.51	0.61	0.63	0.76
		PI	1.14	1.16	1.17	1.17	1.19	1.17	1.17	1.17	1.17	1.19	1.19	1.19	1.19	1.19	1.19	1.23	1.23	1.22	1.22	1.22
	115°F 46°C	TC	8039	8426	8759	8825	9213	8549	8566	8769	8836	9223	8948	8953	8965	8974	9231	9702	9709	9723	9724	9727
		S/T	0.96	1.00	1.00	1.00	1.00	0.75	0.89	1.00	1.00	1.00	0.61	0.75	0.87	0.90	1.00	0.40	0.52	0.63	0.65	0.78
		PI	0.96	0.97	0.98	0.99	1.00	0.97	0.97	0.98	0.99	1.00	0.99	0.99	0.99	0.99	1.00	1.02	1.02	1.02	1.02	1.02
	122°F 50°C	TC	5484	5786	6045	6090	6398	5659	5792	6052	6097	6404	5959	5957	6056	6102	6408	6507	6532	6533	6533	6542
		S/T	1.00	1.00	1.00	1.00	1.00	0.84	1.00	1.00	1.00	1.00	0.67	0.85	1.00	1.00	1.00	0.41	0.55	0.69	0.72	0.88
		PI	0.71	0.72	0.73	0.73	0.73	0.72	0.72	0.73	0.73	0.73	0.73	0.72	0.73	0.73	0.73	0.74	0.74	0.74	0.74	0.74

NOTE: Values in gray are extrapolated based on tested performance.

Table 62 – Low Static Slim Duct 45MBDAQ, Heating Performance (9K HH)

AIRFLOW (CFM)	OUTDOOR DB	HEATING PERFORMANCE AT INDOOR DRY BULB TEMPERATURE									
		TC: Total Heating Capacity (BTU/hr)					PI: Power Input (kW)				
		Indoor Conditions (DB)					Indoor Conditions (DB)				
		60.8°F (16.0°C)	68°F (20.0°C)	70°F (21.1°C)	71.6°F (22.0°C)	75.2°F (24.0°C)	60.8°F (16.0°C)	68°F (20.0°C)	70°F (21.1°C)	71.6°F (22.0°C)	75.2°F (24.0°C)
147	-22°F (-30.0°C)	3784	3708	3690	3452	3421	0.97	0.98	0.98	0.99	0.99
	-13°F (-25.0°C)	4701	4607	4584	4124	4087	1.05	1.06	1.06	1.06	1.06
	-4°F (-20.0°C)	5950	5831	5802	5220	5173	1.12	1.13	1.13	1.13	1.14
	0°F (-17.8°C)	6355	6228	6197	5575	5525	1.14	1.15	1.15	1.15	1.15
	5°F (-15.0°C)	6862	6725	6691	6020	5966	1.16	1.17	1.17	1.17	1.18
	14°F (-10.0°C)	7563	7412	7375	6635	6576	1.20	1.21	1.21	1.21	1.22
	17°F (-8.3°C)	7797	7641	7603	6840	6779	1.21	1.22	1.22	1.23	1.23
	22°F (-5.6°C)	8052	7891	7851	7064	7000	1.19	1.20	1.20	1.20	1.21
	27°F (-2.8°C)	8306	8140	8099	7287	7221	1.17	1.18	1.18	1.18	1.19
	32°F (0.0°C)	8561	8389	8348	7510	7443	1.14	1.15	1.16	1.16	1.16
	35°F (1.7°C)	8713	8539	8496	7644	7576	1.13	1.14	1.14	1.14	1.15
	37°F (2.8°C)	8914	8735	8692	7820	7750	1.10	1.11	1.11	1.11	1.12
	42°F (5.6°C)	9414	9226	9180	8259	8185	1.02	1.03	1.03	1.03	1.04
	44.6°F (7.0°C)	9614	9422	9375	8434	8359	0.99	1.00	1.00	1.00	1.01
	47°F (8.3°C)	9914	9716	9667	8698	8620	0.94	0.95	0.95	0.96	0.96
	52°F (11.1°C)	9492	9302	9255	8327	8252	0.85	0.85	0.85	0.86	0.86
	57F (13.9°C)	9069	8888	8843	7956	7885	0.75	0.75	0.75	0.75	0.76
	59°F (15.0°C)	8900	8722	8678	7808	7738	0.71	0.71	0.71	0.71	0.72
	62°F (16.7°C)	8646	8473	8431	7586	7517	0.65	0.65	0.65	0.65	0.66
	64.4°F (18.0°C)	8444	8275	8233	7408	7341	0.60	0.60	0.60	0.61	0.61
	69.8°F (21.0°C)	7349	7202	7166	6448	6390	0.49	0.50	0.50	0.50	0.50
	75.2°F (24.0°C)	5473	5363	5337	4801	4758	0.38	0.39	0.39	0.39	0.39
206	-22°F (-30.0°C)	4580	4489	4466	4312	4273	1.18	1.19	1.19	1.20	1.20
	-13°F (-25.0°C)	5580	5468	5441	5151	5104	1.27	1.28	1.28	1.28	1.29
	-4°F (-20.0°C)	7063	6921	6887	6519	6461	1.36	1.37	1.37	1.37	1.38
	0°F (-17.8°C)	7544	7393	7356	6963	6901	1.38	1.39	1.39	1.39	1.40
	5°F (-15.0°C)	8145	7982	7943	7519	7451	1.40	1.41	1.42	1.42	1.43
	14°F (-10.0°C)	8978	8798	8754	8287	8213	1.45	1.46	1.47	1.47	1.48
	17°F (-8.3°C)	9255	9070	9025	8543	8466	1.47	1.48	1.48	1.49	1.49
	22°F (-5.6°C)	9558	9366	9320	8822	8743	1.44	1.45	1.46	1.46	1.46
	27°F (-2.8°C)	9860	9662	9614	9101	9019	1.41	1.43	1.43	1.43	1.44
	32°F (0.0°C)	10162	9959	9909	9380	9296	1.39	1.40	1.40	1.40	1.41
	35°F (1.7°C)	10343	10136	10086	9547	9461	1.37	1.38	1.38	1.39	1.39
	37°F (2.8°C)	10581	10369	10317	9767	9679	1.33	1.34	1.35	1.35	1.35
	42°F (5.6°C)	11175	10951	10896	10315	10222	1.24	1.25	1.25	1.25	1.26
	44.6°F (7.0°C)	11412	11184	11128	10534	10439	1.20	1.21	1.21	1.22	1.22
	47°F (8.3°C)	11769	11533	11476	10863	10765	1.15	1.15	1.16	1.16	1.16
	52°F (11.1°C)	11267	11042	10986	10400	10306	1.02	1.03	1.03	1.04	1.04
	57F (13.9°C)	10765	10550	10497	9937	9847	0.90	0.91	0.91	0.92	0.92
	59°F (15.0°C)	10565	10353	10301	9752	9664	0.86	0.86	0.86	0.87	0.87
	62°F (16.7°C)	10264	10058	10008	9474	9389	0.78	0.79	0.79	0.79	0.80
	64.4°F (18.0°C)	10023	9822	9773	9252	9168	0.73	0.73	0.73	0.73	0.74
	69.8°F (21.0°C)	8724	8549	8507	8053	7980	0.60	0.60	0.60	0.60	0.61
	75.2°F (24.0°C)	6496	6366	6335	5997	5943	0.47	0.47	0.47	0.47	0.47

Table 62 – Low Static Slim Duct 45MBDAQ, Heating Performance (9K HH) (Continued)

AIRFLOW (CFM)	OUTDOOR DB	HEATING PERFORMANCE AT INDOOR DRY BULB TEMPERATURE									
		TC: Total Heating Capacity (BTU/hr)					PI: Power Input (kW)				
		Indoor Conditions (DB)					Indoor Conditions (DB)				
		60.8°F (16.0°C)	68°F (20.0°C)	70°F (21.1°C)	71.6°F (22.0°C)	75.2°F (24.0°C)	60.8°F (16.0°C)	68°F (20.0°C)	70°F (21.1°C)	71.6°F (22.0°C)	75.2°F (24.0°C)
265	-22°F (-30.0°C)	5545	5434	5407	5385	5337	1.31	1.32	1.33	1.33	1.33
	-13°F (-25.0°C)	6624	6491	6459	6433	6375	1.41	1.42	1.42	1.43	1.43
	-4°F (-20.0°C)	8384	8216	8175	8142	8069	1.51	1.52	1.52	1.53	1.53
	0°F (-17.8°C)	8955	8776	8732	8697	8619	1.53	1.54	1.55	1.55	1.56
	5°F (-15.0°C)	9669	9475	9428	9390	9306	1.56	1.57	1.58	1.58	1.58
	14°F (-10.0°C)	10657	10444	10392	10350	10257	1.61	1.63	1.63	1.63	1.64
	17°F (-8.3°C)	10986	10767	10713	10670	10574	1.63	1.65	1.65	1.65	1.66
	22°F (-5.6°C)	11345	11118	11063	11018	10919	1.60	1.61	1.62	1.62	1.63
	27°F (-2.8°C)	11704	11470	11412	11367	11264	1.57	1.58	1.59	1.59	1.60
	32°F (0.0°C)	12062	11821	11762	11715	11610	1.54	1.55	1.56	1.56	1.57
	35°F (1.7°C)	12278	12032	11972	11924	11817	1.52	1.53	1.54	1.54	1.55
	37°F (2.8°C)	12560	12308	12247	12198	12088	1.48	1.49	1.50	1.50	1.50
	42°F (5.6°C)	13265	12999	12934	12883	12767	1.38	1.39	1.39	1.39	1.40
	44.6°F (7.0°C)	13547	13276	13209	13156	13038	1.33	1.35	1.35	1.35	1.36
	47°F (8.3°C)	13970	13690	13622	13567	13445	1.27	1.28	1.29	1.29	1.29
	52°F (11.1°C)	13374	13107	13041	12989	12872	1.14	1.15	1.15	1.15	1.16
	57F (13.9°C)	12779	12523	12460	12411	12299	1.00	1.01	1.01	1.02	1.02
	59°F (15.0°C)	12540	12290	12228	12179	12070	0.95	0.96	0.96	0.96	0.97
	62°F (16.7°C)	12183	11939	11880	11832	11726	0.87	0.88	0.88	0.88	0.88
	64.4°F (18.0°C)	11897	11659	11601	11555	11451	0.81	0.81	0.81	0.82	0.82
	69.8°F (21.0°C)	10356	10149	10098	10057	9967	0.66	0.67	0.67	0.67	0.67
	75.2°F (24.0°C)	7711	7557	7519	7489	7422	0.52	0.52	0.52	0.52	0.53
324	-22°F (-30.0°C)	6582	6450	6418	6392	6335	1.46	1.47	1.47	1.48	1.48
	-13°F (-25.0°C)	7863	7705	7667	7636	7567	1.57	1.58	1.58	1.59	1.59
	-4°F (-20.0°C)	9952	9752	9704	9665	9578	1.68	1.69	1.69	1.70	1.70
	0°F (-17.8°C)	10630	10417	10365	10323	10231	1.70	1.71	1.72	1.72	1.73
	5°F (-15.0°C)	11477	11248	11191	11147	11046	1.73	1.75	1.75	1.75	1.76
	14°F (-10.0°C)	12650	12397	12335	12286	12175	1.79	1.81	1.81	1.82	1.82
	17°F (-8.3°C)	13041	12780	12717	12666	12552	1.81	1.83	1.83	1.84	1.84
	22°F (-5.6°C)	13467	13198	13132	13079	12961	1.78	1.79	1.80	1.80	1.81
	27°F (-2.8°C)	13893	13615	13547	13493	13371	1.75	1.76	1.76	1.77	1.77
	32°F (0.0°C)	14318	14032	13962	13906	13781	1.71	1.73	1.73	1.73	1.74
	35°F (1.7°C)	14574	14282	14211	14154	14027	1.69	1.70	1.71	1.71	1.72
	37°F (2.8°C)	14909	14610	14537	14479	14349	1.64	1.66	1.66	1.66	1.67
	42°F (5.6°C)	15745	15431	15353	15292	15154	1.53	1.54	1.54	1.55	1.55
	44.6°F (7.0°C)	16080	15759	15680	15617	15477	1.48	1.50	1.50	1.50	1.51
	47°F (8.3°C)	16582	16251	16169	16105	15960	1.41	1.43	1.43	1.43	1.44
	52°F (11.1°C)	15876	15558	15480	15418	15280	1.26	1.28	1.28	1.28	1.29
	57F (13.9°C)	15169	14865	14791	14732	14599	1.12	1.13	1.13	1.13	1.13
	59°F (15.0°C)	14886	14588	14515	14457	14327	1.06	1.07	1.07	1.07	1.07
	62°F (16.7°C)	14462	14173	14102	14045	13919	0.97	0.98	0.98	0.98	0.98
	64.4°F (18.0°C)	14122	13840	13771	13716	13592	0.90	0.90	0.91	0.91	0.91
	69.8°F (21.0°C)	12292	12047	11986	11938	11831	0.74	0.74	0.74	0.74	0.75
	75.2°F (24.0°C)	9154	8971	8926	8890	8810	0.57	0.58	0.58	0.58	0.58

NOTE: Values in gray are extrapolated based on tested performance.

Table 63 – Low Static Slim Duct 45MBDAQ, Cooling Performance (12K HH)

Airflow CFM	Out-door DB	ID WB	60.8°F (16.0°C)					64.4°F (16.0°C)					67.0°F (19.4°C)					71.6°F (22.0°C)				
		ID DB	73.4°F 23.0°C	77.0°F 25.0°C	80.0°F 26.7°C	80.6°F 27.0°C	84.2°F 29.0°C	73.4°F 23.0°C	77.0°F 25.0°C	80.0°F 26.7°C	80.6°F 27.0°C	84.2°F 29.0°C	73.4°F 23.0°C	77.0°F 25.0°C	80.0°F 26.7°C	80.6°F 27.0°C	84.2°F 29.0°C	73.4°F 23.0°C	77.0°F 25.0°C	80.0°F 26.7°C	80.6°F 27.0°C	84.2°F 29.0°C
1088	-22°F 30°C	TC	5722	5721	5720	5720	5719	5988	5987	5986	5986	5984	6177	6176	6174	6174	6172	6531	6530	6528	6528	6526
		S/T	0.71	0.80	0.87	0.88	0.96	0.59	0.67	0.74	0.75	0.83	0.51	0.59	0.66	0.67	0.74	0.38	0.46	0.51	0.52	0.59
		PI	0.36	0.36	0.36	0.36	0.36	0.35	0.35	0.35	0.35	0.35	0.35	0.35	0.35	0.35	0.35	0.35	0.35	0.35	0.35	0.35
	-13°F 25°C	TC	6199	6198	6197	6197	6196	6487	6486	6485	6484	6483	6692	6690	6689	6688	6687	7076	7074	7072	7072	7070
		S/T	0.72	0.80	0.87	0.88	0.97	0.59	0.67	0.74	0.76	0.83	0.51	0.59	0.66	0.67	0.75	0.38	0.46	0.51	0.52	0.60
		PI	0.37	0.37	0.37	0.37	0.37	0.37	0.37	0.37	0.37	0.37	0.36	0.36	0.36	0.36	0.36	0.36	0.36	0.36	0.36	0.36
	-4°F 20°C	TC	6676	6675	6674	6674	6672	6986	6984	6983	6983	6982	7207	7205	7203	7203	7201	7620	7618	7616	7616	7613
		S/T	0.72	0.80	0.88	0.89	0.97	0.60	0.68	0.75	0.76	0.84	0.52	0.59	0.66	0.67	0.75	0.39	0.47	0.51	0.52	0.60
		PI	0.38	0.38	0.38	0.38	0.38	0.38	0.38	0.38	0.38	0.38	0.38	0.38	0.38	0.38	0.38	0.38	0.38	0.38	0.38	0.38
	0°F 17.8°C	TC	6893	6891	6890	6890	6888	7211	7209	7207	7207	7205	7436	7433	7432	7432	7429	7855	7853	7851	7851	7848
		S/T	0.72	0.81	0.88	0.90	0.98	0.60	0.68	0.75	0.76	0.85	0.52	0.60	0.67	0.68	0.76	0.39	0.47	0.52	0.53	0.60
		PI	0.39	0.39	0.39	0.39	0.39	0.38	0.38	0.38	0.38	0.38	0.38	0.38	0.38	0.38	0.38	0.38	0.38	0.38	0.38	0.38
	5°F 15°C	TC	7109	7109	7109	7109	7215	7464	7463	7462	7463	7463	7719	7719	7718	7717	7718	8209	8206	8204	8204	8204
		S/T	0.73	0.82	0.90	0.91	1.00	0.60	0.69	0.76	0.77	0.86	0.52	0.60	0.67	0.68	0.77	0.39	0.47	0.52	0.53	0.61
		PI	0.39	0.39	0.39	0.39	0.39	0.39	0.39	0.39	0.39	0.39	0.39	0.39	0.39	0.39	0.39	0.39	0.39	0.39	0.39	0.39
	14°F 10°C	TC	6681	6681	6680	6680	6712	7032	7030	7029	7029	7028	7283	7281	7279	7279	7277	7759	7757	7755	7754	7752
		S/T	0.73	0.81	0.89	0.90	0.99	0.60	0.68	0.75	0.76	0.85	0.52	0.60	0.66	0.68	0.76	0.39	0.47	0.51	0.53	0.60
		PI	0.44	0.44	0.44	0.44	0.44	0.44	0.44	0.44	0.44	0.44	0.44	0.44	0.44	0.44	0.44	0.44	0.44	0.44	0.44	0.44
	17°F 10°C	TC	6545	6543	6542	6542	6636	6888	6886	6885	6885	6885	7134	7134	7133	7133	7134	7616	7614	7612	7612	7612
		S/T	0.73	0.82	0.89	0.91	1.00	0.60	0.69	0.76	0.77	0.85	0.52	0.60	0.67	0.68	0.76	0.39	0.47	0.52	0.53	0.61
		PI	0.46	0.46	0.46	0.46	0.45	0.45	0.45	0.45	0.45	0.45	0.45	0.45	0.45	0.45	0.45	0.45	0.45	0.45	0.45	0.45
	23°F 5°C	TC	6803	6803	6803	6808	6932	7169	7168	7168	7168	7169	7433	7432	7431	7431	7432	7939	7937	7935	7935	7935
		S/T	0.74	0.83	0.90	0.91	1.00	0.61	0.69	0.77	0.78	0.86	0.52	0.60	0.67	0.69	0.77	0.39	0.47	0.52	0.53	0.61
		PI	0.46	0.46	0.46	0.46	0.46	0.46	0.46	0.46	0.46	0.46	0.46	0.46	0.46	0.46	0.46	0.47	0.47	0.47	0.47	0.47
	35°F 1.7°C	TC	7376	7376	7375	7375	7385	7758	7758	7757	7757	7756	8029	8027	8027	8027	8025	8534	8532	8531	8530	8530
		S/T	0.70	0.78	0.85	0.86	0.93	0.59	0.66	0.72	0.74	0.81	0.51	0.58	0.64	0.65	0.73	0.39	0.46	0.50	0.51	0.58
		PI	0.44	0.44	0.44	0.44	0.44	0.47	0.47	0.47	0.47	0.47	0.49	0.49	0.49	0.49	0.49	0.53	0.53	0.53	0.53	0.53
	41°F 5°C	TC	7127	7126	7126	7126	7143	7494	7493	7492	7492	7491	7752	7751	7750	7750	7749	8237	8236	8234	8234	8233
		S/T	0.71	0.79	0.86	0.87	0.95	0.59	0.67	0.73	0.74	0.82	0.51	0.59	0.65	0.66	0.73	0.39	0.46	0.51	0.52	0.59
		PI	0.40	0.40	0.40	0.40	0.41	0.43	0.43	0.43	0.43	0.43	0.45	0.45	0.45	0.45	0.45	0.49	0.49	0.49	0.49	0.49
	47°F 8.3°C	TC	6877	6876	6875	6875	6899	7228	7227	7226	7226	7225	7476	7474	7474	7474	7473	7940	7939	7937	7937	7936
		S/T	0.71	0.80	0.87	0.88	0.96	0.59	0.67	0.74	0.75	0.83	0.51	0.59	0.65	0.66	0.74	0.39	0.46	0.51	0.52	0.59
		PI	0.37	0.37	0.37	0.37	0.37	0.39	0.39	0.39	0.39	0.39	0.41	0.41	0.41	0.41	0.41	0.45	0.45	0.45	0.45	0.45
	50°F 10°C	TC	6770	6771	6833	6889	7145	7179	7181	7183	7183	7210	7477	7477	7481	7481	7484	8052	8049	8050	8050	8057
		S/T	0.79	0.89	0.99	1.00	1.00	0.64	0.74	0.82	0.84	0.94	0.54	0.64	0.72	0.73	0.83	0.39	0.46	0.54	0.56	0.65
		PI	0.41	0.41	0.41	0.41	0.41	0.41	0.41	0.41	0.41	0.41	0.41	0.41	0.41	0.41	0.41	0.41	0.41	0.41	0.41	0.41
	59°F 15°C	TC	6755	6766	6899	6939	7210	7185	7186	7188	7188	7232	7499	7497	7500	7501	7503	8102	8099	8099	8099	8105
		S/T	0.80	0.91	1.00	1.00	1.00	0.65	0.75	0.84	0.86	0.96	0.54	0.65	0.73	0.75	0.85	0.39	0.47	0.55	0.56	0.66
		PI	0.42	0.42	0.42	0.42	0.42	0.42	0.42	0.42	0.42	0.42	0.42	0.42	0.42	0.42	0.42	0.42	0.42	0.42	0.42	0.42
	68°F 20°C	TC	6744	6766	6957	7000	7286	7192	7194	7194	7195	7281	7519	7517	7520	7521	7522	8148	8144	8144	8144	8150
		S/T	0.82	0.94	1.00	1.00	1.00	0.66	0.77	0.86	0.88	1.00	0.55	0.66	0.75	0.77	0.87	0.39	0.47	0.56	0.57	0.67
		PI	0.42	0.42	0.42	0.42	0.43	0.43	0.43	0.43	0.43	0.43	0.43	0.43	0.43	0.43	0.43	0.43	0.43	0.43	0.43	0.43
	77°F 25°C	TC	6722	6756	6987	7033	7336	7193	7195	7197	7204	7346	7537	7536	7540	7541	7550	8198	8195	8196	8196	8205
		S/T	0.83	0.96	1.00	1.00	1.00	0.66	0.78	0.88	0.89	1.00	0.55	0.67	0.76	0.78	0.88	0.39	0.48	0.56	0.58	0.68
		PI	0.43	0.43	0.43	0.43	0.43	0.43	0.43	0.43	0.43	0.44	0.44	0.44	0.44	0.44	0.44	0.44	0.44	0.44	0.44	0.44
	82°F 27.8°C	TC	6744	6787	7048	7094	7408	7228	7231	7237	7244	7419	7582	7583	7587	7588	7601	8264	8261	8262	8263	8274
		S/T	0.84	0.97	1.00	1.00	1.00	0.67	0.79	0.88	0.90	1.00	0.56	0.67	0.77	0.78	0.89	0.39	0.48	0.57	0.58	0.68
		PI	0.47	0.47	0.47	0.47	0.48	0.47	0.47	0.47	0.47	0.48	0.48	0.48	0.48	0.48	0.48	0.48	0.48	0.48	0.48	0.48
	86°F 30°C	TC	6804	6864	7150	7198	7522	7302	7305	7315	7322	7533	7665	7666	7670	7670	7688	8365	8361	8362	8364	8374
		S/T	0.85	0.98	1.00	1.00	1.00	0.67	0.80	0.89	0.91	1.00	0.56	0.68	0.77	0.79	0.90	0.39	0.48	0.57	0.59	0.69
		PI	0.55	0.55	0.55	0.55	0.55	0.55	0.55	0.55	0.55	0.55	0.56	0.56	0.56	0.56	0.56	0.56	0.56	0.56	0.56	0.56
	95°F 35°C	TC	7047	7046	7047	7055	7236	7518	7517	7516	7516	7518	7859	7858	7856	7856	7856	8516	8513	8511	8511	8511
		S/T	0.74	0.83	0.91	0.92	1.00	0.61	0.69	0.77	0.78	0.87	0.52	0.60	0.67	0.69	0.77	0.39	0.47	0.52	0.53	0.61
		PI	0.69	0.69	0.69	0.69	0.70	0.72	0.72	0.72	0.72	0.72	0.73	0.73	0.73	0.73	0.73	0.76	0.76	0.76	0.76	0.76
	104°F 40°C	TC	6365	6365	6376	6385	6598	6790	6788	6788	6788	6790	7097	7096	7095	7095	7096	7689	7687	7685	7684	7684
		S/T	0.75	0.85	0.93	0.95	1.00	0.61	0.71	0.78	0.80	0.89	0.52	0.61	0.69	0.70	0.79	0.39	0.45	0.52	0.54	0.62
		PI	0.71	0.71	0.71	0.71	0.72	0.73	0.73	0.73	0.73	0.73	0.75	0.75	0.75	0.75	0.75	0.78	0.78	0.78	0.78	0.78
	110°F 43°C	TC	5917	5926	6059	6098	6355	6336	6335	6337	6337	6373	6638	6637	6638	6638	6640	7220	7217	7217	7217	7216
		S/T	0.80	0.91	1.00	1.00	1.00	0.64	0.75	0.84	0.86	0.96	0.54	0.65	0.73	0.75	0.85	0.39	0.47	0.55	0.56	0.66
		PI	0.72	0.73	0.73	0.73	0.74	0.74	0.74	0.74	0.74	0.74	0.75	0.75	0.75	0.75	0.75	0.78	0.78	0.78	0.78	0.78
	115°F 46°C	TC	4746	4764	4927	4959	5177	5091	5092	5092	5092	5184	5340	5340	5341	5341	5342	5820	5817	5817	5816	5819
		S/T	0.83	0.95	1.00	1.00	1.00	0.66	0.77	0.87	0.89	1.00	0.55	0.66	0.75	0.77	0.88	0.39	0.47	0.56	0.57	0.67
		PI	0.60	0.60	0.61	0.61	0.62	0.62	0.62	0.62	0.62	0.62	0.63	0.63	0.63	0.63	0.63	0.64	0.64	0.64	0.64	0.64
	122°F 50°C	TC	3177	3314	3460	3485	3658	3426	3426	3456	3490	3663	3611	3612	3612	3612	3666	3968	3966	3969	3969	3970
		S/T	0.93	1.00	1.00	1.00	1.00	0.72	0.86	0.99	1.00	1.00	0.59	0.73	0.84	0.86	1.00	0.39	0.50	0.61	0.62	0.75
		PI	0.45	0.45	0.45	0.45	0.46	0.45	0.45	0.45	0.45	0.46	0.46	0.46	0.46	0.46	0.46	0.46	0.46	0.46	0.46	0.46

Table 63 – Low Static Slim Duct 45MBDAQ, Cooling Performance (12K HH) (Continued)

Airflow CFM	Out-door DB	ID WB	60.8°F (16.0°C)					64.4°F (16.0°C)					67.0°F (19.4°C)					71.6°F (22.0°C)				
		ID DB	73.4°F 23.0°C	77.0°F 25.0°C	80.0°F 26.7°C	80.6°F 27.0°C	84.2°F 29.0°C	73.4°F 23.0°C	77.0°F 25.0°C	80.0°F 26.7°C	80.6°F 27.0°C	84.2°F 29.0°C	73.4°F 23.0°C	77.0°F 25.0°C	80.0°F 26.7°C	80.6°F 27.0°C	84.2°F 29.0°C	73.4°F 23.0°C	77.0°F 25.0°C	80.0°F 26.7°C	80.6°F 27.0°C	84.2°F 29.0°C
1265	-22°F 30°C	TC	6876	6875	6873	6873	7014	7186	7184	7182	7182	7179	7405	7403	7400	7400	7396	7817	7815	7812	7812	7806
		S/T	0.74	0.83	0.91	0.93	0.99	0.61	0.70	0.77	0.79	0.88	0.52	0.61	0.68	0.70	0.78	0.38	0.45	0.52	0.54	0.62
		PI	0.41	0.41	0.41	0.41	0.41	0.41	0.41	0.41	0.41	0.41	0.41	0.41	0.41	0.41	0.41	0.41	0.41	0.41	0.41	0.41
	-13°F 25°C	TC	7449	7448	7446	7446	7599	7785	7782	7780	7780	7777	8022	8020	8017	8016	8013	8468	8466	8463	8463	8457
		S/T	0.75	0.84	0.92	0.93	1.00	0.61	0.70	0.78	0.79	0.88	0.52	0.61	0.69	0.70	0.79	0.38	0.46	0.53	0.54	0.62
		PI	0.43	0.43	0.43	0.43	0.43	0.42	0.42	0.42	0.42	0.42	0.42	0.42	0.42	0.42	0.42	0.42	0.42	0.42	0.42	0.42
	-4°F 20°C	TC	8022	8021	8019	8019	8183	8383	8381	8379	8378	8376	8639	8637	8634	8633	8629	9120	9117	9114	9113	9108
		S/T	0.75	0.84	0.92	0.94	1.00	0.61	0.71	0.78	0.79	0.88	0.53	0.61	0.69	0.70	0.79	0.39	0.46	0.53	0.54	0.63
		PI	0.44	0.44	0.44	0.44	0.44	0.44	0.44	0.44	0.44	0.44	0.44	0.44	0.44	0.44	0.44	0.44	0.44	0.44	0.44	0.44
	0°F 17.8°C	TC	8285	8282	8281	8280	8487	8654	8651	8648	8647	8643	8915	8912	8908	8907	8901	9401	9399	9398	9397	9398
		S/T	0.75	0.85	0.93	0.95	1.00	0.62	0.71	0.79	0.80	0.90	0.53	0.62	0.70	0.71	0.80	0.39	0.46	0.53	0.55	0.63
		PI	0.45	0.45	0.45	0.45	0.45	0.45	0.45	0.45	0.45	0.45	0.44	0.45	0.45	0.45	0.45	0.45	0.45	0.45	0.45	0.45
	5°F 15°C	TC	8537	8537	8564	8576	8827	8952	8952	8953	8953	8964	9250	9250	9250	9251	9252	9819	9816	9816	9816	9816
		S/T	0.76	0.86	0.94	0.96	1.00	0.62	0.72	0.80	0.81	0.90	0.53	0.62	0.70	0.72	0.81	0.39	0.46	0.54	0.55	0.64
		PI	0.45	0.45	0.45	0.45	0.45	0.45	0.45	0.45	0.45	0.45	0.45	0.45	0.45	0.45	0.45	0.46	0.46	0.46	0.46	0.46
	14°F 10°C	TC	8028	8026	8024	8024	8252	8438	8435	8433	8432	8430	8731	8728	8725	8724	8720	9288	9285	9282	9281	9275
		S/T	0.75	0.85	0.93	0.95	1.00	0.62	0.71	0.79	0.80	0.89	0.53	0.62	0.69	0.71	0.79	0.39	0.46	0.53	0.54	0.63
		PI	0.51	0.51	0.51	0.51	0.51	0.51	0.51	0.51	0.51	0.51	0.51	0.51	0.51	0.51	0.51	0.51	0.51	0.51	0.51	0.51
	17°F 10°C	TC	7858	7856	7876	7887	8123	8259	8256	8258	8259	8267	8549	8549	8550	8550	8553	9109	9107	9108	9107	9109
		S/T	0.76	0.86	0.94	0.96	1.00	0.62	0.72	0.80	0.81	0.90	0.53	0.62	0.70	0.71	0.80	0.39	0.46	0.53	0.55	0.63
		PI	0.53	0.53	0.53	0.53	0.53	0.53	0.53	0.53	0.53	0.53	0.53	0.53	0.53	0.53	0.53	0.53	0.53	0.53	0.53	0.53
	23°F 5°C	TC	8170	8170	8204	8218	8488	8598	8598	8600	8600	8614	8906	8906	8907	8907	8909	9496	9493	9494	9493	9495
		S/T	0.77	0.87	0.95	0.97	1.00	0.62	0.72	0.80	0.82	0.91	0.53	0.63	0.71	0.72	0.81	0.39	0.46	0.54	0.55	0.64
		PI	0.53	0.53	0.53	0.54	0.54	0.54	0.54	0.54	0.54	0.54	0.54	0.54	0.54	0.54	0.54	0.55	0.55	0.55	0.55	0.55
	35°F 1.7°C	TC	8873	8872	8872	8872	8986	9314	9312	9311	9311	9312	9623	9622	9621	9621	9620	10202	10199	10197	10197	10197
		S/T	0.73	0.81	0.89	0.90	1.00	0.60	0.68	0.76	0.77	0.85	0.52	0.60	0.67	0.68	0.76	0.39	0.47	0.52	0.53	0.60
		PI	0.51	0.51	0.51	0.51	0.52	0.54	0.54	0.54	0.54	0.54	0.57	0.57	0.57	0.57	0.57	0.62	0.61	0.61	0.61	0.61
	41°F 5°C	TC	8550	8571	8571	8573	8714	8995	8993	8992	8992	8992	9292	9291	9290	9289	9289	9847	9845	9843	9842	9841
		S/T	0.74	0.82	0.90	0.91	1.00	0.60	0.69	0.76	0.78	0.86	0.52	0.60	0.67	0.69	0.77	0.39	0.45	0.52	0.53	0.61
		PI	0.47	0.47	0.47	0.47	0.48	0.50	0.50	0.50	0.50	0.50	0.52	0.52	0.52	0.52	0.52	0.57	0.57	0.57	0.57	0.57
	47°F 8.3°C	TC	8269	8269	8268	8277	8439	8675	8673	8672	8672	8673	8961	8960	8958	8958	8958	9493	9491	9489	9489	9488
		S/T	0.74	0.83	0.91	0.92	1.00	0.61	0.70	0.77	0.78	0.87	0.52	0.61	0.68	0.69	0.78	0.39	0.45	0.52	0.53	0.62
		PI	0.43	0.43	0.43	0.43	0.44	0.46	0.46	0.46	0.46	0.46	0.48	0.48	0.48	0.48	0.48	0.52	0.52	0.52	0.52	0.52
	50°F 10°C	TC	8124	8159	8389	8437	8756	8607	8612	8614	8623	8767	8956	8961	8966	8967	8980	9623	9619	9630	9633	9646
		S/T	0.83	0.95	1.00	1.00	1.00	0.66	0.78	0.87	0.88	1.00	0.55	0.66	0.76	0.77	0.88	0.39	0.48	0.56	0.58	0.68
		PI	0.48	0.48	0.48	0.48	0.48	0.48	0.48	0.48	0.48	0.48	0.48	0.48	0.48	0.48	0.48	0.48	0.48	0.48	0.48	0.48
	59°F 15°C	TC	8107	8165	8454	8504	8842	8614	8618	8631	8639	8853	8981	8986	8990	8991	9012	9686	9682	9692	9694	9704
		S/T	0.85	0.97	1.00	1.00	1.00	0.67	0.79	0.89	0.91	1.00	0.56	0.68	0.77	0.79	0.90	0.39	0.48	0.57	0.59	0.69
		PI	0.49	0.49	0.49	0.49	0.49	0.49	0.49	0.49	0.49	0.49	0.49	0.49	0.49	0.49	0.49	0.49	0.49	0.49	0.49	0.49
	68°F 20°C	TC	8094	8230	8529	8582	8939	8624	8627	8651	8661	8950	9006	9011	9014	9014	9049	9743	9739	9748	9750	9758
		S/T	0.87	1.00	1.00	1.00	1.00	0.69	0.81	0.91	0.93	1.00	0.57	0.69	0.79	0.81	0.93	0.39	0.49	0.58	0.60	0.71
		PI	0.49	0.49	0.49	0.50	0.50	0.50	0.50	0.50	0.50	0.50	0.50	0.50	0.50	0.50	0.50	0.51	0.51	0.51	0.51	0.51
	77°F 25°C	TC	8067	8256	8572	8628	9005	8625	8629	8662	8676	9017	9025	9033	9038	9038	9085	9800	9795	9810	9813	9824
		S/T	0.88	1.00	1.00	1.00	1.00	0.69	0.82	0.93	0.95	1.00	0.57	0.70	0.80	0.82	0.94	0.39	0.49	0.59	0.60	0.72
		PI	0.50	0.50	0.51	0.51	0.51	0.51	0.51	0.51	0.51	0.51	0.51	0.51	0.51	0.51	0.51	0.51	0.51	0.51	0.51	0.51
	82°F 27.8°C	TC	8100	8320	8647	8705	9096	8667	8672	8714	8731	9108	9079	9089	9094	9094	9152	9877	9879	9891	9894	9907
		S/T	0.88	1.00	1.00	1.00	1.00	0.70	0.83	0.94	0.96	1.00	0.58	0.70	0.81	0.83	0.96	0.39	0.49	0.59	0.61	0.72
		PI	0.55	0.55	0.55	0.55	0.56	0.55	0.55	0.55	0.55	0.56	0.56	0.56	0.56	0.56	0.56	0.56	0.56	0.56	0.56	0.56
	86°F 30°C	TC	8178	8436	8774	8834	9237	8757	8761	8813	8837	9249	9179	9189	9193	9194	9265	9997	9998	10013	10015	10027
		S/T	0.90	1.00	1.00	1.00	1.00	0.71	0.84	0.96	0.98	1.00	0.58	0.71	0.82	0.84	0.97	0.39	0.50	0.60	0.61	0.73
		PI	0.64	0.64	0.64	0.64	0.65	0.64	0.64	0.64	0.64	0.65	0.65	0.65	0.65	0.65	0.65	0.65	0.65	0.65	0.65	0.65
	95°F 35°C	TC	8466	8467	8514	8536	8888	9019	9018	9020	9021	9037	9417	9417	9417	9417	9421	10185	10181	10178	10183	10180
		S/T	0.77	0.87	0.96	0.98	1.00	0.63	0.72	0.80	0.82	0.91	0.53	0.62	0.70	0.72	0.81	0.39	0.46	0.53	0.55	0.63
		PI	0.81	0.81	0.81	0.81	0.83	0.83	0.83	0.83	0.83	0.83	0.85	0.85	0.85	0.85	0.85	0.89	0.89	0.89	0.89	0.89
	104°F 40°C	TC	7645	7646	7725	7796	8103	8144	8143	8146	8146	8175	8504	8503	8504	8504	8508	9195	9191	9188	9191	9191
		S/T	0.79	0.89	0.99	1.00	1.00	0.63	0.74	0.82	0.84	0.94	0.54	0.64	0.72	0.73	0.83	0.39	0.46	0.54	0.55	0.65
		PI	0.82	0.82	0.83	0.83	0.85	0.85	0.85	0.85	0.85	0.85	0.87	0.87	0.87	0.87	0.87	0.90	0.90	0.90	0.90	0.90
	110°F 43°C	TC	7106	7160	7436	7484	7803	7597	7600	7606	7613	7814	7953	7953	7956	7956	7970	8632	8630	8630	8631	8637
		S/T	0.85	0.97	1.00	1.00	1.00	0.67	0.79	0.89	0.91	1.00	0.56	0.68	0.77	0.79	0.90	0.39	0.48	0.57	0.59	0.69
		PI	0.84	0.85	0.86	0.86	0.87	0.86	0.86	0.86	0.86	0.87	0.88	0.88	0.88	0.88	0.88	0.91	0.91	0.91	0.91	0.91
	115°F 46°C	TC	5699	5821	6048	6088	6357	6105	6107	6124	6132	6365	6398	6400	6402	6402	6426	6960	6957	6959	6961	6966
		S/T	0.88	1.00	1.00	1.00	1.00	0.69	0.82	0.92	0.94	1.00	0.57	0.69	0.80	0.82	0.94	0.39	0.49	0.58	0.60	0.71
		PI	0.70	0.71	0.72	0.72	0.73	0.72	0.72	0.72	0.72	0.73	0.73	0.73	0.73	0.73	0.73	0.75	0.75	0.75	0.75	0.75
	122°F 50°C	TC	3843	4059	4239	4271	4484	4103	4113	4244	4276	4489	4322	4323	4330	4334	4493	4740	4741	4745	4745	4745
		S/T	1.00	1.00	1.00	1.00	1.00	0.76	0.92	1.00	1.00	1.00	0.62	0.77	0.89	0.92	1.00	0.40	0.52	0.64	0.66	0.79
		PI	0.52	0.52	0.53	0.53	0.53	0.53	0.53	0.53	0.53	0.53	0.53	0.53	0.53	0.53	0.53	0.54	0.54	0.54	0.54	0.54

Table 63 – Low Static Slim Duct 45MBDAQ, Cooling Performance (12K HH) (Continued)

Airflow CFM	Out-door DB	ID WB	60.8°F (16.0°C)					64.4°F (16.0°C)					67.0°F (19.4°C)					71.6°F (22.0°C)				
		ID DB	73.4°F 23.0°C	77.0°F 25.0°C	80.0°F 26.7°C	80.6°F 27.0°C	84.2°F 29.0°C	73.4°F 23.0°C	77.0°F 25.0°C	80.0°F 26.7°C	80.6°F 27.0°C	84.2°F 29.0°C	73.4°F 23.0°C	77.0°F 25.0°C	80.0°F 26.7°C	80.6°F 27.0°C	84.2°F 29.0°C	73.4°F 23.0°C	77.0°F 25.0°C	80.0°F 26.7°C	80.6°F 27.0°C	84.2°F 29.0°C
1441	-22°F 30°C	TC	8260	8257	8254	8302	8547	8623	8618	8615	8614	8608	8881	8876	8870	8869	8863	9368	9365	9359	9356	9342
		S/T	0.77	0.87	0.96	0.99	0.99	0.63	0.73	0.81	0.82	0.93	0.53	0.63	0.71	0.73	0.82	0.38	0.46	0.54	0.55	0.64
		PI	0.48	0.48	0.48	0.48	0.48	0.48	0.48	0.48	0.48	0.48	0.48	0.48	0.48	0.48	0.48	0.48	0.48	0.48	0.48	0.48
	-13°F 25°C	TC	8948	8945	8942	8994	9259	9342	9337	9333	9332	9325	9621	9616	9609	9608	9602	10149	10146	10138	10136	10121
		S/T	0.77	0.88	0.97	1.00	1.00	0.63	0.73	0.81	0.83	0.93	0.54	0.63	0.71	0.73	0.83	0.39	0.46	0.54	0.56	0.65
		PI	0.50	0.50	0.50	0.50	0.50	0.50	0.50	0.50	0.50	0.50	0.50	0.50	0.50	0.50	0.50	0.50	0.50	0.50	0.50	0.50
	-4°F 20°C	TC	9636	9633	9630	9686	9971	10060	10055	10050	10050	10043	10361	10355	10348	10347	10340	10929	10926	10918	10916	10899
		S/T	0.78	0.88	0.97	1.00	1.00	0.63	0.73	0.82	0.83	0.93	0.54	0.64	0.72	0.73	0.83	0.39	0.47	0.55	0.56	0.65
		PI	0.52	0.52	0.52	0.52	0.52	0.52	0.52	0.52	0.52	0.52	0.52	0.52	0.52	0.52	0.52	0.52	0.52	0.52	0.52	0.52
	0°F 17.8°C	TC	9954	9950	9988	10065	10343	10388	10380	10374	10373	10372	10693	10687	10677	10675	10666	11269	11266	11266	11268	11276
		S/T	0.78	0.89	0.99	1.00	1.00	0.64	0.74	0.83	0.84	0.95	0.54	0.64	0.73	0.74	0.84	0.39	0.47	0.55	0.57	0.66
		PI	0.52	0.52	0.52	0.52	0.52	0.52	0.52	0.52	0.52	0.52	0.52	0.52	0.52	0.52	0.52	0.53	0.53	0.53	0.53	0.53
	5°F 15°C	TC	10247	10256	10394	10442	10761	10734	10736	10738	10738	10791	11086	11085	11088	11088	11089	11748	11744	11745	11745	11752
		S/T	0.79	0.90	1.00	1.00	1.00	0.64	0.75	0.84	0.85	0.96	0.54	0.65	0.73	0.75	0.85	0.39	0.47	0.55	0.57	0.66
		PI	0.53	0.53	0.53	0.53	0.53	0.53	0.53	0.53	0.53	0.53	0.53	0.53	0.53	0.53	0.53	0.54	0.54	0.54	0.54	0.54
	14°F 10°C	TC	9637	9634	9674	9758	10061	10121	10115	10110	10110	10104	10471	10466	10458	10456	10448	11129	11126	11118	11115	11098
		S/T	0.78	0.89	0.99	1.00	1.00	0.64	0.74	0.82	0.84	0.94	0.54	0.64	0.72	0.74	0.83	0.39	0.47	0.55	0.56	0.65
		PI	0.60	0.60	0.60	0.60	0.60	0.60	0.60	0.60	0.60	0.60	0.60	0.60	0.60	0.60	0.60	0.60	0.60	0.60	0.60	0.60
	17°F 10°C	TC	9447	9449	9565	9620	9930	9921	9922	9924	9924	9971	10237	10241	10248	10248	10251	10918	10915	10916	10918	10928
		S/T	0.79	0.89	1.00	1.00	1.00	0.64	0.74	0.83	0.85	0.95	0.55	0.65	0.73	0.75	0.85	0.39	0.47	0.55	0.57	0.66
		PI	0.62	0.62	0.62	0.62	0.62	0.62	0.62	0.62	0.62	0.62	0.62	0.62	0.62	0.62	0.62	0.62	0.62	0.62	0.62	0.62
	23°F 5°C	TC	9806	9820	9979	10028	10356	10309	10312	10313	10314	10375	10673	10672	10676	10676	10678	11361	11357	11358	11359	11367
		S/T	0.80	0.91	1.00	1.00	1.00	0.65	0.75	0.84	0.86	0.97	0.54	0.65	0.74	0.75	0.85	0.39	0.47	0.56	0.57	0.66
		PI	0.63	0.63	0.63	0.63	0.63	0.63	0.63	0.63	0.63	0.63	0.64	0.64	0.64	0.64	0.64	0.65	0.65	0.65	0.65	0.65
	35°F 1.7°C	TC	10663	10663	10684	10696	10971	11175	11173	11174	11174	11174	11534	11533	11532	11532	11533	12202	12199	12196	12198	12196
		S/T	0.75	0.85	0.93	0.94	1.00	0.62	0.71	0.79	0.80	0.89	0.53	0.62	0.69	0.71	0.80	0.39	0.46	0.53	0.54	0.63
		PI	0.60	0.60	0.60	0.60	0.62	0.64	0.64	0.64	0.64	0.64	0.67	0.67	0.67	0.67	0.67	0.72	0.72	0.72	0.72	0.72
	41°F 5°C	TC	10300	10300	10328	10342	10636	10791	10790	10791	10791	10800	11137	11135	11135	11135	11136	11778	11775	11773	11774	11772
		S/T	0.76	0.86	0.94	0.96	1.00	0.62	0.72	0.80	0.81	0.90	0.53	0.62	0.70	0.71	0.81	0.39	0.46	0.53	0.55	0.64
		PI	0.55	0.55	0.56	0.56	0.58	0.59	0.59	0.59	0.59	0.59	0.61	0.61	0.61	0.61	0.61	0.67	0.67	0.67	0.67	0.67
	47°F 8.3°C	TC	9935	9935	9974	9991	10298	10408	10407	10407	10407	10423	10739	10738	10737	10738	10738	11356	11353	11352	11352	11350
		S/T	0.77	0.87	0.95	0.97	1.00	0.63	0.72	0.81	0.82	0.91	0.53	0.63	0.71	0.72	0.82	0.39	0.46	0.54	0.55	0.64
		PI	0.50	0.50	0.51	0.51	0.53	0.54	0.54	0.54	0.54	0.54	0.56	0.56	0.56	0.56	0.56	0.61	0.61	0.61	0.61	0.61
	50°F 10°C	TC	9748	9907	10238	10297	10691	10321	10327	10360	10373	10704	10727	10741	10747	10748	10796	11500	11505	11533	11536	11552
		S/T	0.87	1.00	1.00	1.00	1.00	0.69	0.81	0.92	0.94	1.00	0.57	0.69	0.80	0.81	0.93	0.39	0.49	0.58	0.60	0.71
		PI	0.57	0.57	0.57	0.57	0.56	0.56	0.56	0.57	0.56	0.56	0.56	0.56	0.56	0.56	0.56	0.56	0.56	0.56	0.56	0.56
	59°F 15°C	TC	9736	9971	10322	10384	10802	10331	10335	10386	10407	10814	10760	10771	10776	10776	10847	11581	11584	11607	11610	11621
		S/T	0.88	1.00	1.00	1.00	1.00	0.70	0.83	0.94	0.97	1.00	0.58	0.71	0.81	0.83	0.96	0.39	0.50	0.59	0.61	0.73
		PI	0.57	0.57	0.57	0.57	0.58	0.57	0.57	0.57	0.57	0.58	0.58	0.58	0.58	0.58	0.58	0.58	0.58	0.58	0.58	0.58
	68°F 20°C	TC	9734	10048	10417	10483	10924	10342	10345	10426	10494	10936	10792	10801	10804	10804	10927	11653	11657	11676	11678	11686
		S/T	0.91	1.00	1.00	1.00	1.00	0.72	0.85	0.97	1.00	1.00	0.59	0.72	0.84	0.86	0.99	0.40	0.50	0.61	0.62	0.75
		PI	0.58	0.58	0.58	0.58	0.59	0.58	0.58	0.58	0.58	0.59	0.59	0.59	0.59	0.59	0.59	0.59	0.59	0.59	0.59	0.59
	77°F 25°C	TC	9711	10084	10475	10544	11010	10343	10348	10467	10557	11023	10815	10828	10833	10845	11033	11713	11724	11750	11753	11766
		S/T	0.92	1.00	1.00	1.00	1.00	0.72	0.87	0.99	1.00	1.00	0.59	0.73	0.85	0.86	1.00	0.40	0.51	0.61	0.63	0.76
		PI	0.59	0.59	0.60	0.60	0.60	0.59	0.59	0.60	0.60	0.60	0.60	0.60	0.60	0.60	0.60	0.60	0.60	0.60	0.60	0.60
	82°F 27.8°C	TC	9750	10164	10569	10641	11125	10394	10411	10581	10654	11137	10880	10895	10900	10917	11147	11801	11816	11846	11849	11863
		S/T	0.94	1.00	1.00	1.00	1.00	0.73	0.87	1.00	1.00	1.00	0.60	0.74	0.86	0.87	1.00	0.40	0.51	0.62	0.63	0.76
		PI	0.65	0.65	0.65	0.65	0.65	0.65	0.65	0.65	0.65	0.65	0.65	0.65	0.65	0.65	0.65	0.66	0.66	0.66	0.66	0.66
	86°F 30°C	TC	9839	10294	10712	10786	11289	10488	10510	10725	10799	11297	10989	11002	11019	11029	11308	11933	11951	11978	11982	11994
		S/T	0.95	1.00	1.00	1.00	1.00	0.74	0.88	1.00	1.00	1.00	0.60	0.75	0.86	0.88	1.00	0.40	0.51	0.62	0.64	0.77
		PI	0.75	0.75	0.76	0.76	0.76	0.76	0.76	0.76	0.76	0.76	0.76	0.76	0.76	0.76	0.76	0.77	0.77	0.77	0.77	0.77
	95°F 35°C	TC	10163	10181	10400	10461	10871	10813	10816	10819	10820	10893	11280	11281	11287	11288	11293	12177	12173	12174	12173	12182
		S/T	0.80	0.91	1.00	1.00	1.00	0.65	0.75	0.84	0.86	0.96	0.54	0.65	0.73	0.75	0.85	0.39	0.47	0.55	0.56	0.66
		PI	0.95	0.95	0.96	0.96	0.98	0.98	0.98	0.98	0.98	0.98	1.00	1.00	1.00	1.00	1.00	1.04	1.04	1.04	1.04	1.04
	104°F 40°C	TC	9176	9209	9475	9530	9908	9764	9767	9769	9770	9899	10186	10187	10193	10193	10197	10995	10991	10993	10991	11002
		S/T	0.82	0.94	1.00	1.00	1.00	0.66	0.77	0.86	0.88	1.00	0.55	0.66	0.75	0.77	0.87	0.39	0.47	0.56	0.58	0.67
		PI	0.97	0.97	0.98	0.99	1.01	1.00	1.00	1.00	1.00	1.01	1.02	1.02	1.02	1.02	1.02	1.06	1.06	1.06	1.06	1.06
	110°F 43°C	TC	8529	8760	9092	9151	9544	9111	9115	9154	9172	9555	9528	9533	9536	9536	9592	10327	10323	10333	10335	10343
		S/T	0.89	1.00	1.00	1.00	1.00	0.70	0.83	0.94	0.96	1.00	0.58	0.70	0.81	0.83	0.96	0.39	0.49	0.59	0.61	0.73
		PI	0.99	1.00	1.01	1.02	1.03	1.02	1.01	1.02	1.02	1.03	1.03	1.03	1.03	1.03	1.03	1.07	1.07	1.07	1.07	1.06
	115°F 46°C	TC	6849	7107	7386	7436	7767	7315	7317	7381	7445	7776	7664	7671	7673	7673	7783	8318	8314	8327	8328	8332
		S/T	0.92	1.00	1.00	1.00	1.00	0.72	0.86	0.98	1.00	1.00	0.59	0.73	0.84	0.86	1.00	0.40	0.50	0.61	0.63	0.75
		PI	0.83	0.83	0.84	0.85	0.86	0.84	0.84	0.84	0.85	0.86	0.86	0.86	0.86	0.86	0.86	0.88	0.88	0.88	0.88	0.88
	122°F 50°C	TC	4685	4942	5162	5201	5462	4902	4941	5168	5207	5468	5163	5162	5189	5205	5473	5650	5661	5664	5664	5661
		S/T	1.00	1.00	1.00	1.00	1.00	0.80	0.98	1.00	1.00	1.00	0.64	0.81	0.95	0.98	1.00	0.41	0.54	0.67	0.69	0.84
		PI	0.61	0.62	0.62	0.62	0.63	0.62	0.62	0.62	0.62	0.63	0.62	0.62	0.62	0.62	0.63	0.64	0.64	0.63	0.63	0.63

Table 63 – Low Static Slim Duct 45MBDAQ, Cooling Performance (12K HH) (Continued)

Airflow CFM	Out-door DB	ID WB	60.8°F (16.0°C)					64.4°F (16.0°C)					67.0°F (19.4°C)					71.6°F (22.0°C)				
		ID DB	73.4°F 23.0°C	77.0°F 25.0°C	80.0°F 26.7°C	80.6°F 27.0°C	84.2°F 29.0°C	73.4°F 23.0°C	77.0°F 25.0°C	80.0°F 26.7°C	80.6°F 27.0°C	84.2°F 29.0°C	73.4°F 23.0°C	77.0°F 25.0°C	80.0°F 26.7°C	80.6°F 27.0°C	84.2°F 29.0°C	73.4°F 23.0°C	77.0°F 25.0°C	80.0°F 26.7°C	80.6°F 27.0°C	84.2°F 29.0°C
1600	-22°F 30°C	TC	9916	9911	10053	10095	10372	10346	10337	10331	10330	10321	10655	10642	10632	10630	10620	11239	11236	11213	11209	11185
		S/T	0.80	0.91	0.99	0.99	0.99	0.64	0.75	0.84	0.86	0.97	0.55	0.65	0.74	0.75	0.86	0.39	0.47	0.55	0.57	0.67
		PI	0.57	0.57	0.57	0.57	0.57	0.57	0.57	0.57	0.57	0.57	0.57	0.57	0.57	0.57	0.57	0.57	0.57	0.57	0.57	0.57
	-13°F 25°C	TC	10742	10737	10891	10936	11237	11208	11199	11192	11191	11181	11543	11529	11518	11516	11505	12176	12173	12148	12143	12117
		S/T	0.80	0.91	1.00	1.00	1.00	0.65	0.75	0.85	0.86	0.97	0.55	0.65	0.74	0.76	0.86	0.39	0.47	0.56	0.57	0.67
		PI	0.59	0.59	0.59	0.59	0.59	0.59	0.59	0.59	0.59	0.59	0.59	0.59	0.59	0.59	0.59	0.59	0.59	0.59	0.59	0.59
	-4°F 20°C	TC	11569	11563	11728	11777	12101	12070	12060	12053	12052	12042	12431	12416	12404	12402	12390	13112	13109	13082	13077	13049
		S/T	0.80	0.92	1.00	1.00	1.00	0.65	0.76	0.85	0.87	0.98	0.55	0.65	0.74	0.76	0.86	0.39	0.48	0.56	0.57	0.67
		PI	0.62	0.62	0.61	0.61	0.61	0.61	0.61	0.61	0.61	0.61	0.61	0.61	0.61	0.61	0.61	0.62	0.62	0.62	0.62	0.62
	0°F 17.8°C	TC	11953	11946	12167	12218	12554	12465	12451	12442	12440	12566	12832	12813	12798	12796	12790	13522	13519	13517	13519	13528
		S/T	0.81	0.93	1.00	1.00	1.00	0.66	0.77	0.86	0.88	1.00	0.55	0.66	0.75	0.77	0.87	0.39	0.48	0.57	0.58	0.68
		PI	0.62	0.62	0.62	0.62	0.62	0.62	0.62	0.62	0.62	0.62	0.62	0.62	0.62	0.62	0.62	0.63	0.63	0.63	0.63	0.63
	5°F 15°C	TC	12295	12338	12620	12678	13069	12872	12875	12876	12889	13081	13284	13287	13290	13290	13308	14063	14058	14066	14067	14074
		S/T	0.82	0.94	1.00	1.00	1.00	0.66	0.78	0.87	0.88	1.00	0.56	0.67	0.76	0.78	0.88	0.39	0.48	0.57	0.59	0.69
		PI	0.63	0.63	0.63	0.63	0.63	0.63	0.63	0.63	0.63	0.63	0.63	0.63	0.63	0.63	0.63	0.65	0.65	0.65	0.65	0.65
	14°F 10°C	TC	11573	11567	11803	11858	12226	12147	12136	12128	12127	12240	12563	12548	12535	12533	12520	13359	13355	13329	13324	13296
		S/T	0.81	0.93	1.00	1.00	1.00	0.65	0.76	0.86	0.87	1.00	0.55	0.66	0.75	0.76	0.87	0.39	0.48	0.56	0.57	0.67
		PI	0.71	0.71	0.71	0.71	0.71	0.71	0.71	0.71	0.71	0.71	0.71	0.71	0.71	0.71	0.71	0.71	0.71	0.71	0.71	0.71
	17°F 10°C	TC	11306	11343	11605	11661	12040	11869	11874	11876	11886	12053	12274	12278	12283	12284	12299	13053	13050	13048	13050	13061
		S/T	0.82	0.93	1.00	1.00	1.00	0.66	0.77	0.87	0.88	1.00	0.55	0.66	0.76	0.77	0.87	0.39	0.48	0.57	0.58	0.68
		PI	0.74	0.74	0.73	0.73	0.73	0.73	0.73	0.73	0.73	0.73	0.74	0.74	0.74	0.74	0.74	0.74	0.74	0.74	0.74	0.74
	23°F 5°C	TC	11766	11817	12123	12182	12584	12362	12366	12367	12383	12597	12788	12793	12796	12796	12817	13598	13594	13603	13605	13613
		S/T	0.83	0.95	1.00	1.00	1.00	0.66	0.78	0.88	0.89	1.00	0.56	0.67	0.76	0.78	0.89	0.39	0.48	0.57	0.59	0.69
		PI	0.74	0.74	0.75	0.75	0.75	0.75	0.75	0.75	0.75	0.75	0.75	0.75	0.75	0.75	0.75	0.77	0.77	0.77	0.77	0.77
	35°F 1.7°C	TC	12804	12805	12880	12916	13332	13403	13402	13403	13403	13439	13822	13821	13822	13822	13824	14601	14597	14596	14596	14597
		S/T	0.78	0.88	0.97	0.99	1.00	0.63	0.73	0.82	0.83	0.93	0.54	0.63	0.72	0.73	0.83	0.39	0.46	0.54	0.56	0.65
		PI	0.71	0.71	0.72	0.72	0.75	0.76	0.76	0.76	0.76	0.76	0.79	0.79	0.79	0.79	0.79	0.86	0.86	0.86	0.86	0.86
	41°F 5°C	TC	12367	12367	12466	12552	12924	12942	12942	12943	12943	12988	13346	13345	13346	13346	13347	14095	14092	14091	14090	14092
		S/T	0.78	0.89	0.98	1.00	1.00	0.64	0.74	0.83	0.84	0.94	0.54	0.64	0.72	0.74	0.84	0.39	0.47	0.55	0.56	0.66
		PI	0.65	0.65	0.66	0.67	0.69	0.70	0.70	0.70	0.70	0.70	0.73	0.73	0.73	0.73	0.73	0.79	0.79	0.79	0.79	0.79
	47°F 8.3°C	TC	11930	11937	12098	12152	12511	12483	12482	12483	12482	12540	12870	12869	12870	12870	12870	13591	13587	13586	13586	13587
		S/T	0.79	0.90	1.00	1.00	1.00	0.64	0.75	0.84	0.85	0.96	0.54	0.65	0.73	0.75	0.85	0.39	0.47	0.55	0.57	0.67
		PI	0.60	0.60	0.61	0.61	0.64	0.64	0.64	0.64	0.64	0.64	0.67	0.67	0.67	0.67	0.67	0.73	0.73	0.73	0.73	0.73
	50°F 10°C	TC	11714	12036	12443	12515	13000	12375	12382	12468	12507	13012	12858	12875	12881	12882	13006	13744	13780	13816	13820	13837
		S/T	0.90	1.00	1.00	1.00	1.00	0.71	0.85	0.96	0.99	1.00	0.59	0.72	0.83	0.85	0.99	0.40	0.50	0.60	0.62	0.74
		PI	0.67	0.67	0.67	0.67	0.67	0.67	0.67	0.67	0.67	0.67	0.67	0.67	0.67	0.67	0.67	0.67	0.67	0.67	0.67	0.67
	59°F 15°C	TC	11708	12118	12548	12625	13138	12387	12404	12545	12638	13151	12898	12911	12916	12934	13162	13850	13878	13905	13909	13920
		S/T	0.92	1.00	1.00	1.00	1.00	0.73	0.86	1.00	1.00	1.00	0.60	0.73	0.85	0.86	1.00	0.40	0.51	0.61	0.63	0.76
		PI	0.68	0.68	0.68	0.68	0.68	0.68	0.68	0.68	0.68	0.68	0.68	0.68	0.68	0.68	0.68	0.69	0.69	0.69	0.69	0.69
	68°F 20°C	TC	11696	12195	12647	12727	13267	12382	12410	12661	12741	13281	12917	12927	12950	12961	13292	13918	13944	13966	13968	13975
		S/T	0.95	1.00	1.00	1.00	1.00	0.74	0.89	1.00	1.00	1.00	0.61	0.75	0.87	0.89	1.00	0.40	0.51	0.63	0.65	0.78
		PI	0.69	0.69	0.69	0.69	0.70	0.69	0.69	0.69	0.69	0.70	0.70	0.70	0.70	0.70	0.70	0.71	0.71	0.71	0.71	0.70
	77°F 25°C	TC	11674	12236	12715	12800	13372	12376	12415	12729	12814	13385	12936	12951	12984	12999	13396	13972	14014	14047	14050	14063
		S/T	0.97	1.00	1.00	1.00	1.00	0.75	0.90	1.00	1.00	1.00	0.61	0.76	0.88	0.90	1.00	0.40	0.52	0.63	0.65	0.79
		PI	0.70	0.70	0.71	0.71	0.71	0.71	0.71	0.71	0.71	0.71	0.71	0.71	0.71	0.71	0.71	0.72	0.72	0.72	0.72	0.72
	82°F 27.8°C	TC	11730	12328	12826	12913	13504	12430	12478	12837	12927	13518	13008	13024	13065	13081	13530	14064	14117	14154	14158	14173
		S/T	0.99	1.00	1.00	1.00	1.00	0.76	0.91	1.00	1.00	1.00	0.62	0.77	0.89	0.92	1.00	0.40	0.52	0.64	0.66	0.80
		PI	0.77	0.77	0.77	0.77	0.78	0.77	0.77	0.77	0.77	0.78	0.78	0.78	0.78	0.78	0.78	0.78	0.78	0.78	0.78	0.78
	86°F 30°C	TC	11900	12494	13005	13096	13706	12550	12607	13019	13111	13720	13144	13159	13208	13227	13732	14230	14285	14319	14322	14336
		S/T	1.00	1.00	1.00	1.00	1.00	0.77	0.93	1.00	1.00	1.00	0.62	0.78	0.91	0.93	1.00	0.40	0.52	0.64	0.66	0.81
		PI	0.89	0.90	0.90	0.90	0.91	0.90	0.90	0.90	0.90	0.91	0.90	0.90	0.90	0.90	0.91	0.92	0.91	0.91	0.91	0.91
	95°F 35°C	TC	12195	12261	12658	12733	13236	12961	12969	12973	12988	13252	13517	13520	13529	13530	13552	14566	14560	14563	14567	14587
		S/T	0.83	0.95	1.00	1.00	1.00	0.66	0.78	0.88	0.89	1.00	0.56	0.67	0.76	0.78	0.88	0.39	0.48	0.57	0.58	0.68
		PI	1.13	1.13	1.15	1.15	1.17	1.16	1.16	1.16	1.16	1.18	1.19	1.19	1.19	1.19	1.19	1.24	1.24	1.24	1.24	1.24
	104°F 40°C	TC	11012	11113	11532	11601	12064	11706	11713	11734	11746	12079	12206	12211	12217	12218	12252	13156	13151	13157	13162	13175
		S/T	0.85	0.98	1.00	1.00	1.00	0.68	0.80	0.90	0.92	1.00	0.56	0.68	0.78	0.80	0.91	0.39	0.48	0.58	0.59	0.70
		PI	1.15	1.16	1.18	1.18	1.20	1.19	1.19	1.19	1.19	1.20	1.21	1.21	1.21	1.21	1.21	1.26	1.26	1.26	1.26	1.26
	110°F 43°C	TC	10263	10657	11064	11136	11618	10927	10930	11052	11149	11630	11418	11427	11430	11439	11640	12359	12360	12379	12381	12388
		S/T	0.92	1.00	1.00	1.00	1.00	0.72	0.87	0.99	1.00	1.00	0.60	0.73	0.85	0.86	1.00	0.40	0.51	0.61	0.63	0.76
		PI	1.18	1.19	1.21	1.21	1.23	1.21	1.20	1.21	1.21	1.23	1.23	1.23	1.23	1.23	1.23	1.27	1.27	1.26	1.26	1.26
	115°F 46°C	TC	8247	8644	8986	9053	9452	8770	8788	8996	9064	9461	9179	9185	9197	9206	9469	9953	9960	9974	9975	9979
		S/T	0.96	1.00	1.00	1.00	1.00	0.75	0.89	1.00	1.00	1.00	0.61	0.75	0.87	0.90	1.00	0.40	0.52	0.63	0.65	0.78
		PI	0.98	1.00	1.01	1.01	1.03	1.00	1.00	1.01	1.02	1.03	1.02	1.02	1.02	1.02	1.03	1.05	1.05	1.05	1.05	1.05
	122°F 50°C	TC	5632	5943	6209	6255	6571	5812	5949	6216	6262	6577	6120	6118	6220	6267	6581	6683	6709	6710	6710	6718
		S/T	1.00	1.00	1.00	1.00	1.00	0.84	1.00	1.00	1.00	1.00	0.67	0.85	1.00	1.00	1.00	0.41	0.55	0.69	0.72	0.88
		PI	0.73	0.73	0.74	0.74	0.75	0.73	0.73	0.74	0.74	0.75	0.74	0.74	0.74	0.74	0.75	0.76	0.75	0.75	0.75	0.75

NOTE: Values in gray are extrapolated based on tested performance.

Table 64 – Low Static Slim Duct 45MBDAQ, Heating Performance (12K HH)

AIRFLOW (CFM)	OUTDOOR DB	HEATING PERFORMANCE AT INDOOR DRY BULB TEMPERATURE									
		TC: Total Heating Capacity (BTU/hr)					PI: Power Input (kW)				
		Indoor Conditions (DB)					Indoor Conditions (DB)				
		60.8°F (16.0°C)	68°F (20.0°C)	70°F (21.1°C)	71.6°F (22.0°C)	75.2°F (24.0°C)	60.8°F (16.0°C)	68°F (20.0°C)	70°F (21.1°C)	71.6°F (22.0°C)	75.2°F (24.0°C)
176	-22°F (-30.0°C)	3689	3615	3597	3799	3765	1.00	1.01	1.01	1.01	1.02
	-13°F (-25.0°C)	4834	4737	4714	4787	4744	1.05	1.06	1.06	1.07	1.07
	-4°F (-20.0°C)	6108	5986	5956	6049	5994	1.13	1.14	1.14	1.14	1.15
	0°F (-17.8°C)	6516	6386	6354	6453	6395	1.18	1.19	1.19	1.19	1.20
	5°F (-15.0°C)	7027	6886	6852	6958	6895	1.24	1.25	1.25	1.26	1.26
	14°F (-10.0°C)	7632	7479	7442	7557	7489	1.29	1.31	1.31	1.31	1.32
	17°F (-8.3°C)	7833	7677	7638	7757	7687	1.31	1.32	1.33	1.33	1.33
	22°F (-5.6°C)	8008	7848	7809	7930	7859	1.27	1.28	1.28	1.29	1.29
	27°F (-2.8°C)	8183	8020	7980	8103	8031	1.23	1.24	1.24	1.25	1.25
	32°F (0.0°C)	8358	8191	8150	8277	8202	1.19	1.20	1.20	1.20	1.21
	35°F (1.7°C)	8463	8294	8253	8381	8305	1.16	1.17	1.18	1.18	1.18
	37°F (2.8°C)	8658	8485	8442	8573	8496	1.13	1.14	1.14	1.15	1.15
	42°F (5.6°C)	9144	8961	8916	9054	8973	1.05	1.06	1.06	1.07	1.07
	44.6°F (7.0°C)	9338	9151	9106	9247	9164	1.02	1.03	1.03	1.03	1.04
	47°F (8.3°C)	9630	9437	9390	9536	9450	0.97	0.98	0.98	0.99	0.99
	52°F (11.1°C)	9513	9323	9276	9420	9335	0.88	0.88	0.88	0.89	0.89
	57F (13.9°C)	9396	9208	9162	9304	9221	0.78	0.78	0.79	0.79	0.79
	59°F (15.0°C)	9349	9162	9117	9258	9175	0.74	0.74	0.75	0.75	0.75
	62°F (16.7°C)	9279	9094	9048	9189	9106	0.68	0.69	0.69	0.69	0.69
	64.4°F (18.0°C)	9223	9039	8994	9133	9051	0.63	0.64	0.64	0.64	0.64
	69.8°F (21.0°C)	7882	7725	7686	7805	7735	0.53	0.53	0.53	0.53	0.54
	75.2°F (24.0°C)	5868	5751	5722	5811	5759	0.42	0.43	0.43	0.43	0.43
265	-22°F (-30.0°C)	4509	4419	4397	4510	4469	1.18	1.19	1.19	1.19	1.20
	-13°F (-25.0°C)	5794	5678	5650	5682	5631	1.24	1.25	1.25	1.25	1.26
	-4°F (-20.0°C)	7321	7175	7139	7180	7115	1.33	1.34	1.34	1.34	1.35
	0°F (-17.8°C)	7811	7654	7616	7660	7591	1.39	1.40	1.40	1.40	1.41
	5°F (-15.0°C)	8422	8254	8213	8259	8185	1.46	1.47	1.47	1.48	1.48
	14°F (-10.0°C)	9147	8965	8920	8971	8890	1.52	1.54	1.54	1.54	1.55
	17°F (-8.3°C)	9389	9201	9155	9208	9125	1.54	1.56	1.56	1.56	1.57
	22°F (-5.6°C)	9599	9407	9360	9413	9329	1.50	1.51	1.51	1.51	1.52
	27°F (-2.8°C)	9809	9612	9564	9619	9533	1.45	1.46	1.46	1.46	1.47
	32°F (0.0°C)	10018	9818	9769	9825	9736	1.40	1.41	1.41	1.42	1.42
	35°F (1.7°C)	10144	9941	9892	9948	9859	1.37	1.38	1.38	1.39	1.39
	37°F (2.8°C)	10377	10170	10119	10177	10085	1.33	1.34	1.35	1.35	1.35
	42°F (5.6°C)	10960	10741	10687	10748	10651	1.24	1.25	1.25	1.25	1.26
	44.6°F (7.0°C)	11193	10969	10914	10976	10878	1.20	1.21	1.21	1.22	1.22
	47°F (8.3°C)	11542	11311	11255	11319	11217	1.15	1.15	1.16	1.16	1.16
	52°F (11.1°C)	11402	11174	11118	11182	11081	1.03	1.04	1.04	1.04	1.05
	57F (13.9°C)	11262	11037	10982	11045	10945	0.92	0.92	0.92	0.93	0.93
	59°F (15.0°C)	11206	10982	10927	10990	10891	0.87	0.88	0.88	0.88	0.88
	62°F (16.7°C)	11122	10900	10845	10907	10809	0.80	0.81	0.81	0.81	0.81
	64.4°F (18.0°C)	11055	10834	10780	10841	10744	0.74	0.75	0.75	0.75	0.76
	69.8°F (21.0°C)	9448	9259	9212	9265	9182	0.62	0.63	0.63	0.63	0.63
	75.2°F (24.0°C)	7034	6893	6859	6898	6836	0.50	0.50	0.50	0.50	0.50

Table 64 – Low Static Slim Duct 45MBDAQ, Heating Performance (12K HH) (Continued)

AIRFLOW (CFM)	OUTDOOR DB	HEATING PERFORMANCE AT INDOOR DRY BULB TEMPERATURE									
		TC: Total Heating Capacity (BTU/hr)					PI: Power Input (kW)				
		Indoor Conditions (DB)					Indoor Conditions (DB)				
		60.8°F (16.0°C)	68°F (20.0°C)	70°F (21.1°C)	71.6°F (22.0°C)	75.2°F (24.0°C)	60.8°F (16.0°C)	68°F (20.0°C)	70°F (21.1°C)	71.6°F (22.0°C)	75.2°F (24.0°C)
324	-22°F (-30.0°C)	5512	5401	5374	5353	5305	1.31	1.32	1.32	1.33	1.33
	-13°F (-25.0°C)	6945	6806	6772	6745	6684	1.38	1.39	1.39	1.39	1.40
	-4°F (-20.0°C)	8775	8600	8557	8523	8446	1.47	1.49	1.49	1.49	1.50
	0°F (-17.8°C)	9362	9175	9129	9092	9010	1.54	1.55	1.56	1.56	1.56
	5°F (-15.0°C)	10095	9893	9844	9804	9716	1.62	1.63	1.64	1.64	1.65
	14°F (-10.0°C)	10964	10745	10691	10648	10553	1.69	1.71	1.71	1.71	1.72
	17°F (-8.3°C)	11254	11029	10974	10930	10832	1.72	1.73	1.73	1.74	1.74
	22°F (-5.6°C)	11505	11275	11219	11174	11073	1.66	1.68	1.68	1.68	1.69
	27°F (-2.8°C)	11757	11522	11464	11418	11315	1.61	1.62	1.62	1.63	1.63
	32°F (0.0°C)	12008	11768	11709	11662	11557	1.55	1.57	1.57	1.57	1.58
	35°F (1.7°C)	12159	11916	11856	11809	11703	1.52	1.53	1.54	1.54	1.55
	37°F (2.8°C)	12438	12189	12129	12080	11971	1.48	1.49	1.50	1.50	1.50
	42°F (5.6°C)	13136	12874	12809	12758	12643	1.38	1.39	1.39	1.39	1.40
	44.6°F (7.0°C)	13416	13147	13082	13029	12912	1.33	1.35	1.35	1.35	1.36
	47°F (8.3°C)	13835	13558	13490	13436	13315	1.27	1.28	1.29	1.29	1.29
	52°F (11.1°C)	13667	13394	13327	13273	13154	1.14	1.15	1.16	1.16	1.16
	57F (13.9°C)	13499	13229	13163	13110	12992	1.02	1.03	1.03	1.03	1.03
	59°F (15.0°C)	13432	13163	13098	13045	12928	0.97	0.97	0.98	0.98	0.98
	62°F (16.7°C)	13331	13065	12999	12947	12831	0.89	0.90	0.90	0.90	0.90
	64.4°F (18.0°C)	13251	12986	12921	12869	12753	0.83	0.83	0.84	0.84	0.84
	69.8°F (21.0°C)	11324	11098	11042	10998	10899	0.69	0.70	0.70	0.70	0.70
	75.2°F (24.0°C)	8431	8262	8221	8188	8114	0.55	0.56	0.56	0.56	0.56
400	-22°F (-30.0°C)	6606	6474	6442	6416	6358	1.46	1.47	1.47	1.47	1.48
	-13°F (-25.0°C)	8324	8158	8117	8085	8012	1.53	1.54	1.55	1.55	1.55
	-4°F (-20.0°C)	10518	10308	10256	10215	10124	1.64	1.65	1.66	1.66	1.66
	0°F (-17.8°C)	11221	10997	10942	10898	10800	1.71	1.72	1.73	1.73	1.74
	5°F (-15.0°C)	12100	11858	11799	11752	11646	1.80	1.82	1.82	1.82	1.83
	14°F (-10.0°C)	13142	12879	12815	12763	12648	1.88	1.90	1.90	1.90	1.91
	17°F (-8.3°C)	13489	13219	13153	13101	12983	1.91	1.92	1.93	1.93	1.94
	22°F (-5.6°C)	13790	13515	13447	13393	13273	1.85	1.86	1.87	1.87	1.88
	27°F (-2.8°C)	14092	13810	13741	13686	13563	1.79	1.80	1.80	1.81	1.82
	32°F (0.0°C)	14393	14105	14035	13979	13853	1.73	1.74	1.74	1.75	1.75
	35°F (1.7°C)	14574	14282	14211	14154	14027	1.69	1.70	1.71	1.71	1.72
	37°F (2.8°C)	14909	14610	14537	14479	14349	1.64	1.66	1.66	1.66	1.67
	42°F (5.6°C)	15745	15431	15353	15292	15154	1.53	1.54	1.54	1.55	1.55
	44.6°F (7.0°C)	16080	15759	15680	15617	15477	1.48	1.50	1.50	1.50	1.51
	47°F (8.3°C)	16582	16251	16169	16105	15960	1.41	1.43	1.43	1.43	1.44
	52°F (11.1°C)	16381	16054	15973	15909	15766	1.27	1.28	1.28	1.29	1.29
	57F (13.9°C)	16180	15857	15777	15714	15573	1.13	1.14	1.14	1.14	1.15
	59°F (15.0°C)	16100	15778	15699	15636	15495	1.07	1.08	1.08	1.09	1.09
	62°F (16.7°C)	15979	15659	15581	15519	15379	0.99	1.00	1.00	1.00	1.00
	64.4°F (18.0°C)	15883	15565	15487	15425	15286	0.92	0.93	0.93	0.93	0.93
	69.8°F (21.0°C)	13573	13302	13235	13182	13064	0.77	0.77	0.77	0.78	0.78
	75.2°F (24.0°C)	10105	9903	9854	9814	9726	0.61	0.62	0.62	0.62	0.62

Table 65 – Low Static Slim Duct 45MBDAQ, Cooling Performance (18K HH)

Airflow CFM	Out-door DB	ID WB	60.8°F (16.0°C)					64.4°F (16.0°C)					67.0°F (19.4°C)					71.6°F (22.0°C)				
		ID DB	73.4°F 23.0°C	77.0°F 25.0°C	80.0°F 26.7°C	80.6°F 27.0°C	84.2°F 29.0°C	73.4°F 23.0°C	77.0°F 25.0°C	80.0°F 26.7°C	80.6°F 27.0°C	84.2°F 29.0°C	73.4°F 23.0°C	77.0°F 25.0°C	80.0°F 26.7°C	80.6°F 27.0°C	84.2°F 29.0°C	73.4°F 23.0°C	77.0°F 25.0°C	80.0°F 26.7°C	80.6°F 27.0°C	84.2°F 29.0°C
1088	-22°F 30°C	TC	12327	12325	12325	12323	12902	12899	12897	12896	12894	13309	13306	13303	13302	13299	14072	14069	14065	14065	14060	12327
		S/T	0.80	0.87	0.88	0.96	0.59	0.67	0.74	0.75	0.83	0.51	0.59	0.66	0.67	0.74	0.38	0.46	0.51	0.52	0.59	0.80
		PI	0.72	0.72	0.72	0.72	0.71	0.71	0.71	0.71	0.71	0.71	0.71	0.71	0.71	0.71	0.71	0.71	0.71	0.71	0.71	0.72
	-13°F 25°C	TC	13354	13352	13352	13349	13977	13974	13972	13971	13969	14418	14415	14411	14411	14407	15245	15241	15237	15237	15232	13354
		S/T	0.80	0.87	0.88	0.97	0.59	0.67	0.74	0.76	0.83	0.51	0.59	0.66	0.67	0.75	0.38	0.46	0.51	0.52	0.60	0.80
		PI	0.75	0.75	0.75	0.75	0.74	0.74	0.74	0.74	0.74	0.73	0.73	0.73	0.73	0.73	0.73	0.73	0.73	0.73	0.73	0.75
	-4°F 20°C	TC	14381	14379	14379	14376	15053	15049	15046	15046	15043	15527	15523	15520	15519	15516	16418	16413	16410	16409	16404	14381
		S/T	0.80	0.88	0.89	0.97	0.60	0.68	0.75	0.76	0.84	0.52	0.59	0.66	0.67	0.75	0.39	0.47	0.51	0.52	0.60	0.80
		PI	0.77	0.77	0.77	0.77	0.76	0.76	0.77	0.77	0.77	0.76	0.76	0.76	0.76	0.76	0.76	0.76	0.76	0.76	0.76	0.77
	0°F 17.8°C	TC	14848	14846	14846	14841	15536	15533	15529	15529	15524	16020	16016	16012	16012	16007	16924	16920	16917	16916	16909	14848
		S/T	0.81	0.88	0.90	0.98	0.60	0.68	0.75	0.76	0.85	0.52	0.60	0.67	0.68	0.76	0.39	0.47	0.52	0.53	0.60	0.81
		PI	0.78	0.78	0.78	0.78	0.77	0.77	0.77	0.77	0.77	0.77	0.77	0.77	0.77	0.77	0.77	0.77	0.77	0.77	0.77	0.78
	5°F 15°C	TC	15317	15317	15317	15546	16082	16079	16078	16079	16080	16632	16631	16628	16628	16629	17686	17681	17677	17677	17677	15317
		S/T	0.82	0.90	0.91	1.00	0.60	0.69	0.76	0.77	0.86	0.52	0.60	0.67	0.68	0.77	0.39	0.47	0.52	0.53	0.61	0.82
		PI	0.79	0.79	0.79	0.79	0.79	0.79	0.79	0.79	0.79	0.79	0.79	0.79	0.79	0.79	0.80	0.80	0.80	0.80	0.80	0.79
	14°F 10°C	TC	16284	16282	16282	16361	17141	17137	17134	17134	17130	17752	17748	17743	17743	17739	18912	18907	18902	18901	18895	16284
		S/T	0.81	0.89	0.90	0.99	0.60	0.68	0.75	0.76	0.85	0.52	0.60	0.66	0.68	0.76	0.39	0.47	0.51	0.53	0.60	0.81
		PI	0.74	0.74	0.74	0.74	0.73	0.73	0.73	0.73	0.73	0.73	0.73	0.73	0.73	0.73	0.73	0.73	0.73	0.73	0.73	0.74
	17°F 10°C	TC	16617	16614	16614	16854	17492	17488	17484	17484	17484	18118	18117	18115	18114	18117	19342	19336	19332	19331	19332	16617
		S/T	0.82	0.89	0.91	1.00	0.60	0.69	0.76	0.77	0.85	0.52	0.60	0.67	0.68	0.76	0.39	0.47	0.52	0.53	0.61	0.82
		PI	0.72	0.72	0.72	0.72	0.71	0.71	0.71	0.71	0.71	0.71	0.71	0.71	0.71	0.71	0.71	0.71	0.71	0.71	0.71	0.72
	23°F 5°C	TC	16521	16521	16532	16834	17410	17406	17406	17406	17408	18049	18048	18045	18045	18047	19280	19274	19269	19269	19269	16521
		S/T	0.83	0.90	0.91	1.00	0.61	0.69	0.77	0.78	0.86	0.52	0.60	0.67	0.69	0.77	0.39	0.47	0.52	0.53	0.61	0.83
		PI	0.74	0.74	0.74	0.74	0.74	0.74	0.74	0.74	0.74	0.74	0.74	0.74	0.74	0.74	0.75	0.75	0.75	0.75	0.75	0.74
	35°F 1.7°C	TC	16455	16454	16453	16476	17308	17307	17305	17304	17303	17911	17907	17907	17906	17904	19039	19035	19031	19031	19030	16455
		S/T	0.78	0.85	0.86	0.93	0.59	0.66	0.72	0.74	0.81	0.51	0.58	0.64	0.65	0.73	0.39	0.46	0.50	0.51	0.58	0.78
		PI	0.73	0.73	0.73	0.73	0.77	0.77	0.77	0.77	0.77	0.80	0.80	0.80	0.80	0.80	0.87	0.87	0.87	0.87	0.87	0.73
	41°F 5°C	TC	16292	16291	16291	16329	17131	17130	17127	17127	17126	17723	17720	17718	17718	17715	18832	18828	18824	18823	18822	16292
		S/T	0.79	0.86	0.87	0.95	0.59	0.67	0.73	0.74	0.82	0.51	0.59	0.65	0.66	0.73	0.39	0.46	0.51	0.52	0.59	0.79
		PI	0.75	0.75	0.75	0.75	0.80	0.80	0.80	0.80	0.80	0.83	0.83	0.83	0.83	0.83	0.91	0.91	0.91	0.91	0.91	0.75
	47°F 8.3°C	TC	16127	16126	16126	16182	16952	16950	16948	16948	16946	17535	17531	17530	17529	17527	18624	18620	18616	18615	18614	16127
		S/T	0.80	0.87	0.88	0.96	0.59	0.67	0.74	0.75	0.83	0.51	0.59	0.65	0.66	0.74	0.39	0.46	0.51	0.52	0.59	0.80
		PI	0.78	0.78	0.78	0.79	0.83	0.83	0.83	0.83	0.83	0.87	0.87	0.87	0.87	0.87	0.95	0.95	0.95	0.95	0.95	0.78
	50°F 10°C	TC	15904	16050	16181	16781	16863	16867	16872	16872	16935	17561	17563	17570	17572	17579	18914	18906	18909	18908	18925	15904
		S/T	0.89	0.99	1.00	1.00	0.64	0.74	0.82	0.84	0.94	0.54	0.64	0.72	0.73	0.83	0.39	0.46	0.54	0.56	0.65	0.89
		PI	0.89	0.89	0.89	0.89	0.89	0.89	0.89	0.89	0.89	0.89	0.89	0.89	0.89	0.89	0.89	0.89	0.89	0.89	0.89	0.89
	59°F 15°C	TC	15959	16273	16368	17008	16948	16951	16955	16955	17059	17690	17685	17692	17693	17698	19112	19104	19105	19104	19119	15959
		S/T	0.91	1.00	1.00	1.00	0.65	0.75	0.84	0.86	0.96	0.54	0.65	0.73	0.75	0.85	0.39	0.47	0.55	0.56	0.66	0.91
		PI	0.95	0.95	0.95	0.96	0.96	0.96	0.96	0.96	0.96	0.96	0.96	0.96	0.96	0.96	0.97	0.97	0.97	0.97	0.97	0.95
	68°F 20°C	TC	16028	16481	16582	17260	17037	17040	17043	17043	17248	17811	17808	17814	17815	17818	19301	19292	19293	19292	19307	16028
		S/T	0.94	1.00	1.00	1.00	0.66	0.77	0.86	0.88	1.00	0.55	0.66	0.75	0.77	0.87	0.39	0.47	0.56	0.57	0.67	0.94
		PI	1.01	1.01	1.01	1.02	1.02	1.02	1.02	1.02	1.02	1.03	1.03	1.03	1.03	1.03	1.04	1.04	1.04	1.04	1.04	1.01
	77°F 25°C	TC	16070	16622	16730	17450	17110	17116	17119	17136	17475	17928	17927	17936	17937	17959	19502	19493	19496	19496	19518	16070
		S/T	0.96	1.00	1.00	1.00	0.66	0.78	0.88	0.89	1.00	0.55	0.67	0.76	0.78	0.88	0.39	0.48	0.56	0.58	0.68	0.96
		PI	1.08	1.08	1.08	1.09	1.09	1.09	1.09	1.09	1.09	1.09	1.09	1.09	1.09	1.09	1.10	1.10	1.10	1.10	1.10	1.08
	82°F 27.8°C	TC	15896	16505	16615	17349	16928	16936	16950	16965	17374	17757	17759	17769	17770	17800	19355	19346	19349	19351	19377	15896
		S/T	0.97	1.00	1.00	1.00	0.67	0.79	0.88	0.90	1.00	0.56	0.67	0.77	0.78	0.89	0.39	0.48	0.57	0.58	0.68	0.97
		PI	1.17	1.17	1.17	1.18	1.17	1.17	1.17	1.17	1.18	1.18	1.18	1.18	1.18	1.18	1.19	1.19	1.19	1.19	1.19	1.17
	86°F 30°C	TC	15516	16162	16271	17003	16506	16513	16536	16552	17028	17327	17329	17338	17339	17378	18909	18899	18903	18907	18930	15516
		S/T	0.98	1.00	1.00	1.00	0.67	0.80	0.89	0.91	1.00	0.56	0.68	0.77	0.79	0.90	0.39	0.48	0.57	0.59	0.69	0.98
		PI	1.30	1.30	1.31	1.31	1.31	1.31	1.31	1.31	1.31	1.32	1.32	1.32	1.32	1.32	1.33	1.33	1.33	1.33	1.33	1.30
	95°F 35°C	TC	14682	14683	14699	15076	15665	15661	15660	15660	15663	16374	16372	16369	16369	16369	17744	17738	17733	17732	17732	14682
		S/T	0.83	0.91	0.92	1.00	0.61	0.69	0.77	0.78	0.87	0.52	0.60	0.67	0.69	0.77	0.39	0.47	0.52	0.53	0.61	0.83
		PI	1.54	1.54	1.54	1.56	1.59	1.59	1.59	1.59	1.59	1.62	1.62	1.62	1.62	1.62	1.69	1.69	1.69	1.69	1.69	1.54
	104°F 40°C	TC	12704	12727	12744	13169	13552	13549	13549	13549	13552	14165	14163	14160	14160	14162	15347	15342	15338	15337	15337	12704
		S/T	0.85	0.93	0.95	1.00	0.61	0.71	0.78	0.80	0.89	0.52	0.61	0.69	0.70	0.79	0.39	0.45	0.52	0.54	0.62	0.85
		PI	1.47	1.47	1.47	1.49	1.51	1.51	1.51	1.51	1.51	1.55	1.55	1.55	1.55	1.55	1.61	1.61	1.61	1.61	1.61	1.47
	110°F 43°C	TC	11459	11716	11792	12289	12252	12251	12253	12253	12323	12836	12834	12835	12836	12839	13961	13955	13955	13955	13954	11459
		S/T	0.91	1.00	1.00	1.00	0.64	0.75	0.84	0.86	0.96	0.54	0.65	0.73	0.75	0.85	0.39	0.47	0.55	0.56	0.66	0.91
		PI	1.45	1.45	1.46	1.48	1.48	1.48	1.48	1.48	1.48	1.50	1.50	1.50	1.50	1.50	1.55	1.55	1.55	1.55	1.55	1.45
	115°F 46°C	TC	10104	10450	10518	10978	10797	10798	10800	10800	10995	11325	11324	11327	11328	11329	12343	12337	12336	12336	12341	10104
		S/T	0.95	1.00	1.00	1.00	0.66	0.77	0.87	0.89	1.00	0.55	0.66	0.75	0.77	0.88	0.39	0.47	0.56	0.57	0.67	0.95
		PI	1.45	1.46	1.47	1.49	1.48	1.48	1.48	1.48	1.49	1.50	1.50	1.50	1.50	1.50	1.54	1.54	1.54	1.54	1.54	1.45
	122°F 50°C	TC	8548	8924	8989	9434	8837	8838	8915	9001	9447	9314	9317	9317	9316	9456	10235	10230	10237	10238	10240	8548
		S/T	1.00	1.00	1.00	1.00	0.72	0.86	0.99	1.00	1.00	0.59	0.73	0.84	0.86	1.00	0.39	0.50	0.61	0.62	0.75	1.00
		PI	1.48	1.49	1.49	1.50	1.48	1.48	1.49	1.49	1.50	1.50	1.50	1.50	1.50	1.50	1.53	1.53	1.52	1.52	1.52	1.48

Table 65 – Low Static Slim Duct 45MBDAQ, Cooling Performance (18K HH) (Continued)

Airflow CFM	Out-door DB	ID WB	60.8°F (16.0°C)					64.4°F (16.0°C)					67.0°F (19.4°C)					71.6°F (22.0°C)				
		ID DB	73.4°F 23.0°C	77.0°F 25.0°C	80.0°F 26.7°C	80.6°F 27.0°C	84.2°F 29.0°C	73.4°F 23.0°C	77.0°F 25.0°C	80.0°F 26.7°C	80.6°F 27.0°C	84.2°F 29.0°C	73.4°F 23.0°C	77.0°F 25.0°C	80.0°F 26.7°C	80.6°F 27.0°C	84.2°F 29.0°C	73.4°F 23.0°C	77.0°F 25.0°C	80.0°F 26.7°C	80.6°F 27.0°C	84.2°F 29.0°C
1265	-22°F 30°C	TC	12878	12875	12875	13139	13461	13457	13453	13453	13448	13872	13867	13862	13861	13855	14643	14639	14633	14633	14623	12878
		S/T	0.83	0.91	0.93	0.99	0.61	0.70	0.77	0.79	0.88	0.52	0.61	0.68	0.70	0.78	0.38	0.45	0.52	0.54	0.62	0.83
		PI	0.73	0.73	0.73	0.72	0.72	0.72	0.72	0.72	0.72	0.72	0.72	0.72	0.72	0.72	0.72	0.72	0.72	0.72	0.72	0.73
	-13°F 25°C	TC	13951	13948	13948	14234	14582	14578	14574	14574	14569	15028	15023	15018	15017	15010	15863	15859	15853	15852	15842	13951
		S/T	0.84	0.92	0.93	1.00	0.61	0.70	0.78	0.79	0.88	0.52	0.61	0.69	0.70	0.79	0.38	0.46	0.53	0.54	0.62	0.84
		PI	0.75	0.75	0.75	0.75	0.75	0.75	0.75	0.75	0.75	0.74	0.74	0.74	0.74	0.74	0.74	0.74	0.74	0.74	0.74	0.75
	-4°F 20°C	TC	15024	15021	15021	15329	15704	15700	15695	15695	15690	16184	16178	16173	16172	16164	17083	17079	17072	17072	17060	15024
		S/T	0.84	0.92	0.94	1.00	0.61	0.71	0.78	0.79	0.88	0.53	0.61	0.69	0.70	0.79	0.39	0.46	0.53	0.54	0.63	0.84
		PI	0.78	0.78	0.78	0.78	0.77	0.77	0.77	0.77	0.77	0.77	0.77	0.77	0.77	0.77	0.77	0.77	0.77	0.77	0.77	0.78
	0°F 17.8°C	TC	15515	15511	15511	15897	16211	16205	16199	16198	16191	16700	16694	16686	16685	16674	17609	17606	17604	17603	17605	15515
		S/T	0.85	0.93	0.95	1.00	0.62	0.71	0.79	0.80	0.90	0.53	0.62	0.70	0.71	0.80	0.39	0.46	0.53	0.55	0.63	0.85
		PI	0.79	0.79	0.79	0.78	0.78	0.78	0.78	0.78	0.78	0.78	0.78	0.78	0.78	0.78	0.79	0.79	0.79	0.79	0.79	0.79
	5°F 15°C	TC	15992	16042	16065	16535	16769	16769	16771	16771	16791	17328	17327	17328	17329	17332	18393	18388	18388	18387	18388	15992
		S/T	0.86	0.94	0.96	1.00	0.62	0.72	0.80	0.81	0.90	0.53	0.62	0.70	0.72	0.81	0.39	0.46	0.54	0.55	0.64	0.86
		PI	0.79	0.79	0.79	0.79	0.79	0.79	0.79	0.79	0.79	0.80	0.80	0.80	0.80	0.80	0.81	0.81	0.81	0.81	0.81	0.79
	14°F 10°C	TC	17008	17005	17004	17487	17881	17876	17871	17870	17864	18502	18496	18490	18489	18480	19683	19678	19670	19669	19656	17008
		S/T	0.85	0.93	0.95	1.00	0.62	0.71	0.79	0.80	0.89	0.53	0.62	0.69	0.71	0.79	0.39	0.46	0.53	0.54	0.63	0.85
		PI	0.75	0.75	0.75	0.74	0.74	0.74	0.74	0.74	0.74	0.74	0.74	0.74	0.74	0.74	0.74	0.74	0.74	0.74	0.74	0.75
	17°F 10°C	TC	17344	17389	17414	17936	18236	18229	18234	18234	18254	18874	18874	18877	18878	18884	20113	20107	20109	20107	20112	17344
		S/T	0.86	0.94	0.96	1.00	0.62	0.72	0.80	0.81	0.90	0.53	0.62	0.70	0.71	0.80	0.39	0.46	0.53	0.55	0.63	0.86
		PI	0.72	0.72	0.72	0.72	0.72	0.72	0.72	0.72	0.72	0.72	0.72	0.72	0.72	0.72	0.73	0.73	0.73	0.73	0.73	0.72
	23°F 5°C	TC	17250	17320	17351	17921	18153	18153	18156	18156	18186	18804	18803	18805	18806	18810	20049	20043	20044	20043	20046	17250
		S/T	0.87	0.95	0.97	1.00	0.62	0.72	0.80	0.82	0.91	0.53	0.63	0.71	0.72	0.81	0.39	0.46	0.54	0.55	0.64	0.87
		PI	0.74	0.74	0.74	0.75	0.75	0.75	0.75	0.75	0.75	0.75	0.75	0.75	0.75	0.75	0.76	0.76	0.76	0.76	0.76	0.74
	35°F 1.7°C	TC	17208	17208	17208	17429	18064	18061	18060	18060	18060	18665	18663	18660	18660	18659	19787	19782	19778	19777	19777	17208
		S/T	0.81	0.89	0.90	1.00	0.60	0.68	0.76	0.77	0.85	0.52	0.60	0.67	0.68	0.76	0.39	0.47	0.52	0.53	0.60	0.81
		PI	0.73	0.73	0.73	0.74	0.77	0.77	0.77	0.77	0.77	0.81	0.81	0.81	0.81	0.81	0.88	0.88	0.88	0.88	0.88	0.73
	41°F 5°C	TC	17035	17035	17040	17321	17877	17874	17872	17873	17873	18469	18467	18464	18464	18463	19572	19567	19563	19562	19561	17035
		S/T	0.82	0.90	0.91	1.00	0.60	0.69	0.76	0.78	0.86	0.52	0.60	0.67	0.69	0.77	0.39	0.45	0.52	0.53	0.61	0.82
		PI	0.76	0.76	0.76	0.78	0.81	0.81	0.81	0.81	0.81	0.85	0.85	0.85	0.84	0.85	0.92	0.92	0.92	0.92	0.92	0.76
	47°F 8.3°C	TC	16861	16861	16877	17210	17689	17686	17685	17685	17685	18272	18270	18268	18267	18267	19358	19353	19349	19349	19347	16861
		S/T	0.83	0.91	0.92	1.00	0.61	0.70	0.77	0.78	0.87	0.52	0.61	0.68	0.69	0.78	0.39	0.45	0.52	0.53	0.62	0.83
		PI	0.79	0.79	0.79	0.81	0.85	0.85	0.85	0.85	0.85	0.88	0.88	0.88	0.88	0.88	0.96	0.96	0.96	0.96	0.96	0.79
	50°F 10°C	TC	16661	17131	17229	17880	17575	17586	17591	17609	17902	18289	18299	18310	18311	18338	19651	19644	19666	19672	19698	16661
		S/T	0.95	1.00	1.00	1.00	0.66	0.78	0.87	0.88	1.00	0.55	0.66	0.76	0.77	0.88	0.39	0.48	0.56	0.58	0.68	0.95
		PI	0.90	0.91	0.91	0.90	0.91	0.91	0.91	0.91	0.90	0.90	0.90	0.90	0.90	0.90	0.90	0.90	0.90	0.90	0.90	0.90
	59°F 15°C	TC	16745	17337	17440	18133	17667	17675	17702	17718	18157	18419	18428	18437	18438	18483	19865	19856	19876	19880	19901	16745
		S/T	0.97	1.00	1.00	1.00	0.67	0.79	0.89	0.91	1.00	0.56	0.68	0.77	0.79	0.90	0.39	0.48	0.57	0.59	0.69	0.97
		PI	0.96	0.97	0.97	0.97	0.97	0.97	0.97	0.97	0.97	0.97	0.97	0.97	0.97	0.97	0.98	0.98	0.98	0.98	0.98	0.96
	68°F 20°C	TC	16950	17566	17675	18409	17761	17767	17817	17838	18433	18548	18558	18564	18565	18637	20065	20057	20076	20080	20096	16950
		S/T	1.00	1.00	1.00	1.00	0.69	0.81	0.91	0.93	1.00	0.57	0.69	0.79	0.81	0.93	0.39	0.49	0.58	0.60	0.71	1.00
		PI	1.02	1.03	1.03	1.04	1.03	1.03	1.03	1.03	1.04	1.04	1.04	1.04	1.04	1.04	1.05	1.05	1.05	1.05	1.05	1.02
	77°F 25°C	TC	17074	17728	17844	18624	17838	17846	17915	17944	18648	18666	18682	18691	18692	18789	20267	20257	20289	20294	20318	17074
		S/T	1.00	1.00	1.00	1.00	0.69	0.82	0.93	0.95	1.00	0.57	0.70	0.80	0.82	0.94	0.39	0.49	0.59	0.60	0.72	1.00
		PI	1.09	1.10	1.10	1.10	1.10	1.10	1.10	1.10	1.10	1.11	1.11	1.11	1.11	1.11	1.12	1.12	1.12	1.12	1.12	1.09
	82°F 27.8°C	TC	16940	17607	17725	18520	17648	17658	17743	17778	18545	18487	18507	18516	18518	18634	20111	20114	20139	20145	20171	16940
		S/T	1.00	1.00	1.00	1.00	0.70	0.83	0.94	0.96	1.00	0.58	0.70	0.81	0.83	0.96	0.39	0.49	0.59	0.61	0.72	1.00
		PI	1.18	1.19	1.19	1.19	1.19	1.19	1.19	1.19	1.19	1.20	1.20	1.19	1.19	1.20	1.21	1.21	1.21	1.21	1.21	1.18
	86°F 30°C	TC	16579	17244	17362	18154	17210	17218	17321	17367	18178	18040	18059	18068	18069	18209	19648	19649	19678	19683	19706	16579
		S/T	1.00	1.00	1.00	1.00	0.71	0.84	0.96	0.98	1.00	0.58	0.71	0.82	0.84	0.97	0.39	0.50	0.60	0.61	0.73	1.00
		PI	1.32	1.33	1.33	1.33	1.33	1.33	1.33	1.33	1.33	1.33	1.33	1.33	1.33	1.33	1.35	1.35	1.35	1.35	1.35	1.32
	95°F 35°C	TC	15338	15423	15462	16100	16338	16336	16340	16341	16370	17059	17058	17058	17059	17066	18449	18443	18437	18446	18441	15338
		S/T	0.87	0.96	0.98	1.00	0.63	0.72	0.80	0.82	0.91	0.53	0.62	0.70	0.72	0.81	0.39	0.46	0.53	0.55	0.63	0.87
		PI	1.56	1.56	1.57	1.60	1.61	1.61	1.61	1.61	1.61	1.64	1.64	1.64	1.64	1.64	1.71	1.71	1.71	1.71	1.71	1.56
	104°F 40°C	TC	13268	13405	13528	14061	14131	14131	14135	14135	14186	14756	14755	14756	14757	14763	15955	15949	15944	15949	15948	13268
		S/T	0.89	0.99	1.00	1.00	0.63	0.74	0.82	0.84	0.94	0.54	0.64	0.72	0.73	0.83	0.39	0.46	0.54	0.55	0.65	0.89
		PI	1.49	1.49	1.50	1.53	1.53	1.53	1.53	1.53	1.54	1.57	1.57	1.57	1.57	1.57	1.63	1.63	1.63	1.63	1.63	1.49
	110°F 43°C	TC	12037	12501	12582	13119	12772	12776	12787	12799	13137	13371	13370	13375	13376	13399	14513	14508	14508	14509	14521	12037
		S/T	0.97	1.00	1.00	1.00	0.67	0.79	0.89	0.91	1.00	0.56	0.68	0.77	0.79	0.90	0.39	0.48	0.57	0.59	0.69	0.97
		PI	1.47	1.48	1.49	1.51	1.50	1.50	1.50	1.50	1.51	1.52	1.52	1.52	1.52	1.52	1.57	1.57	1.57	1.57	1.57	1.47
	115°F 46°C	TC	10732	11152	11225	11721	11257	11261	11291	11307	11737	11797	11800	11804	11804	11849	12833	12828	12832	12835	12844	10732
		S/T	1.00	1.00	1.00	1.00	0.69	0.82	0.92	0.94	1.00	0.57	0.69	0.80	0.82	0.94	0.39	0.49	0.58	0.60	0.71	1.00
		PI	1.48	1.49	1.50	1.51	1.50	1.50	1.50	1.50	1.52	1.52	1.52	1.52	1.52	1.52	1.56	1.56	1.56	1.56	1.56	1.48
	122°F 50°C	TC	9103	9505	9577	10055	9200	9223	9517	9589	10066	9691	9693	9709	9719	10076	10628	10632	10641	10641	10640	9103
		S/T	1.00	1.00	1.00	1.00	0.76	0.92	1.00	1.00	1.00	0.62	0.77	0.89	0.92	1.00	0.40	0.52	0.64	0.66	0.79	1.00
		PI	1.50	1.51	1.51	1.53	1.50	1.50	1.51	1.51	1.53	1.52	1.52	1.52	1.52	1.53	1.55	1.55	1.54	1.54	1.54	1.50

Table 65 – Low Static Slim Duct 45MBDAQ, Cooling Performance (18K HH) (Continued)

Airflow CFM	Out-door DB	ID WB	60.8°F (16.0°C)					64.4°F (16.0°C)					67.0°F (19.4°C)					71.6°F (22.0°C)				
		ID DB	73.4°F 23.0°C	77.0°F 25.0°C	80.0°F 26.7°C	80.6°F 27.0°C	84.2°F 29.0°C	73.4°F 23.0°C	77.0°F 25.0°C	80.0°F 26.7°C	80.6°F 27.0°C	84.2°F 29.0°C	73.4°F 23.0°C	77.0°F 25.0°C	80.0°F 26.7°C	80.6°F 27.0°C	84.2°F 29.0°C	73.4°F 23.0°C	77.0°F 25.0°C	80.0°F 26.7°C	80.6°F 27.0°C	84.2°F 29.0°C
1441	-22°F 30°C	TC	13447	13443	13521	13919	14044	14036	14030	14029	14019	14463	14455	14446	14444	14434	15257	15253	15241	15237	15215	13447
		S/T	0.87	0.96	0.99	0.99	0.63	0.73	0.81	0.82	0.93	0.53	0.63	0.71	0.73	0.82	0.38	0.46	0.54	0.55	0.64	0.87
		PI	0.74	0.74	0.74	0.74	0.73	0.73	0.74	0.74	0.74	0.73	0.73	0.73	0.73	0.73	0.74	0.74	0.74	0.74	0.74	0.74
	-13°F 25°C	TC	14567	14563	14648	15079	15214	15206	15199	15198	15187	15668	15660	15650	15648	15637	16528	16524	16511	16507	16483	14567
		S/T	0.88	0.97	1.00	1.00	0.63	0.73	0.81	0.83	0.93	0.54	0.63	0.71	0.73	0.83	0.39	0.46	0.54	0.56	0.65	0.88
		PI	0.77	0.77	0.77	0.76	0.76	0.76	0.76	0.76	0.76	0.76	0.76	0.76	0.76	0.76	0.76	0.76	0.76	0.76	0.76	0.77
	-4°F 20°C	TC	15688	15684	15775	16239	16384	16375	16368	16367	16355	16873	16865	16853	16852	16840	17799	17795	17781	17777	17751	15688
		S/T	0.88	0.97	1.00	1.00	0.63	0.73	0.82	0.83	0.93	0.54	0.64	0.72	0.73	0.83	0.39	0.47	0.55	0.56	0.65	0.88
		PI	0.79	0.79	0.79	0.79	0.79	0.79	0.79	0.79	0.79	0.79	0.79	0.79	0.79	0.79	0.79	0.79	0.79	0.79	0.79	0.79
	0°F 17.8°C	TC	16204	16267	16391	16845	16918	16905	16896	16894	16891	17414	17404	17388	17386	17371	18353	18348	18348	18350	18364	16204
		S/T	0.89	0.99	1.00	1.00	0.64	0.74	0.83	0.84	0.95	0.54	0.64	0.73	0.74	0.84	0.39	0.47	0.55	0.57	0.66	0.89
		PI	0.80	0.80	0.80	0.80	0.80	0.80	0.80	0.80	0.80	0.80	0.80	0.80	0.80	0.80	0.81	0.81	0.81	0.81	0.81	0.80
	5°F 15°C	TC	16703	16928	17006	17526	17482	17485	17487	17488	17574	18054	18052	18057	18058	18060	19133	19127	19127	19129	19139	16703
		S/T	0.90	1.00	1.00	1.00	0.64	0.75	0.84	0.85	0.96	0.54	0.65	0.73	0.75	0.85	0.39	0.47	0.55	0.57	0.66	0.90
		PI	0.81	0.81	0.81	0.81	0.81	0.81	0.81	0.81	0.81	0.81	0.81	0.81	0.81	0.82	0.83	0.83	0.83	0.83	0.83	0.81
	14°F 10°C	TC	17750	17823	17979	18537	18648	18637	18628	18626	18617	19292	19283	19268	19265	19249	20505	20499	20484	20479	20448	17750
		S/T	0.89	0.99	1.00	1.00	0.64	0.74	0.82	0.84	0.94	0.54	0.64	0.72	0.74	0.83	0.39	0.47	0.55	0.56	0.65	0.89
		PI	0.76	0.76	0.76	0.76	0.76	0.76	0.76	0.76	0.76	0.76	0.76	0.76	0.76	0.76	0.76	0.76	0.76	0.76	0.76	0.76
	17°F 10°C	TC	18138	18360	18466	19061	19044	19046	19050	19050	19140	19651	19659	19671	19672	19677	20958	20952	20954	20958	20977	18138
		S/T	0.89	1.00	1.00	1.00	0.64	0.74	0.83	0.85	0.95	0.55	0.65	0.73	0.75	0.85	0.39	0.47	0.55	0.57	0.66	0.89
		PI	0.74	0.74	0.74	0.74	0.74	0.74	0.74	0.74	0.74	0.74	0.74	0.74	0.74	0.74	0.74	0.74	0.74	0.74	0.74	0.74
	23°F 5°C	TC	18025	18318	18408	19010	18923	18928	18931	18931	19043	19591	19590	19596	19597	19600	20854	20847	20848	20851	20865	18025
		S/T	0.91	1.00	1.00	1.00	0.65	0.75	0.84	0.86	0.97	0.54	0.65	0.74	0.75	0.85	0.39	0.47	0.56	0.57	0.66	0.91
		PI	0.76	0.76	0.76	0.76	0.76	0.76	0.76	0.76	0.76	0.77	0.77	0.77	0.77	0.77	0.78	0.78	0.78	0.78	0.78	0.76
	35°F 1.7°C	TC	17981	18016	18036	18500	18843	18841	18842	18842	18842	19449	19448	19446	19446	19448	20575	20571	20566	20569	20565	17981
		S/T	0.85	0.93	0.94	1.00	0.62	0.71	0.79	0.80	0.89	0.53	0.62	0.69	0.71	0.80	0.39	0.46	0.53	0.54	0.63	0.85
		PI	0.75	0.75	0.75	0.77	0.79	0.79	0.79	0.79	0.79	0.83	0.83	0.83	0.83	0.83	0.90	0.90	0.90	0.90	0.90	0.75
	41°F 5°C	TC	17799	17848	17872	18379	18648	18646	18646	18647	18663	19245	19242	19241	19241	19243	20353	20348	20343	20346	20343	17799
		S/T	0.86	0.94	0.96	1.00	0.62	0.72	0.80	0.81	0.90	0.53	0.62	0.70	0.71	0.81	0.39	0.46	0.53	0.55	0.64	0.86
		PI	0.78	0.78	0.78	0.81	0.83	0.83	0.83	0.83	0.83	0.86	0.86	0.86	0.86	0.86	0.94	0.94	0.94	0.94	0.94	0.78
	47°F 8.3°C	TC	17614	17682	17713	18258	18452	18450	18450	18450	18478	19040	19038	19036	19036	19038	20132	20127	20126	20125	20122	17614
		S/T	0.87	0.95	0.97	1.00	0.63	0.72	0.81	0.82	0.91	0.53	0.63	0.71	0.72	0.82	0.39	0.46	0.54	0.55	0.64	0.87
		PI	0.81	0.81	0.81	0.85	0.86	0.86	0.86	0.86	0.86	0.90	0.90	0.90	0.90	0.90	0.98	0.98	0.98	0.98	0.98	0.81
	50°F 10°C	TC	17589	18177	18281	18981	18323	18334	18394	18417	19003	19045	19069	19080	19082	19168	20417	20427	20476	20482	20509	17589
		S/T	1.00	1.00	1.00	1.00	0.69	0.81	0.92	0.94	1.00	0.57	0.69	0.80	0.81	0.93	0.39	0.49	0.58	0.60	0.71	1.00
		PI	0.93	0.93	0.93	0.92	0.93	0.93	0.93	0.93	0.92	0.92	0.92	0.92	0.92	0.92	0.92	0.92	0.92	0.92	0.92	0.93
	59°F 15°C	TC	17778	18404	18515	19260	18420	18428	18519	18555	19282	19184	19205	19213	19214	19340	20649	20655	20695	20700	20720	17778
		S/T	1.00	1.00	1.00	1.00	0.70	0.83	0.94	0.97	1.00	0.58	0.71	0.81	0.83	0.96	0.39	0.50	0.59	0.61	0.73	1.00
		PI	0.99	0.99	0.99	0.99	0.99	0.99	0.99	0.99	0.99	0.99	0.99	0.99	0.99	0.99	1.00	1.00	1.00	1.00	1.00	0.99
	68°F 20°C	TC	17991	18653	18770	19560	18518	18524	18669	18790	19581	19324	19340	19345	19346	19566	20866	20872	20906	20910	20925	17991
		S/T	1.00	1.00	1.00	1.00	0.72	0.85	0.97	1.00	1.00	0.59	0.72	0.84	0.86	0.99	0.40	0.50	0.61	0.62	0.75	1.00
		PI	1.05	1.06	1.06	1.06	1.05	1.05	1.06	1.06	1.06	1.06	1.06	1.06	1.06	1.06	1.08	1.08	1.08	1.07	1.07	1.05
	77°F 25°C	TC	18131	18834	18959	19797	18597	18606	18820	18981	19820	19446	19468	19477	19500	19838	21061	21080	21127	21133	21155	18131
		S/T	1.00	1.00	1.00	1.00	0.72	0.87	0.99	1.00	1.00	0.59	0.73	0.85	0.86	1.00	0.40	0.51	0.61	0.63	0.76	1.00
		PI	1.12	1.13	1.13	1.13	1.12	1.12	1.13	1.13	1.13	1.13	1.13	1.13	1.13	1.13	1.14	1.14	1.14	1.14	1.14	1.12
	82°F 27.8°C	TC	17992	18709	18837	19693	18400	18429	18732	18859	19715	19260	19286	19296	19326	19733	20891	20918	20970	20976	21001	17992
		S/T	1.00	1.00	1.00	1.00	0.73	0.87	1.00	1.00	1.00	0.60	0.74	0.86	0.87	1.00	0.40	0.51	0.62	0.63	0.76	1.00
		PI	1.21	1.22	1.22	1.22	1.22	1.22	1.22	1.22	1.22	1.22	1.22	1.22	1.22	1.22	1.24	1.23	1.23	1.23	1.23	1.21
	86°F 30°C	TC	17590	18303	18430	19289	17921	17959	18325	18452	19304	18776	18798	18828	18845	19322	20390	20420	20467	20473	20494	17590
		S/T	1.00	1.00	1.00	1.00	0.74	0.88	1.00	1.00	1.00	0.60	0.75	0.86	0.88	1.00	0.40	0.51	0.62	0.64	0.77	1.00
		PI	1.35	1.36	1.36	1.37	1.35	1.35	1.36	1.36	1.37	1.36	1.36	1.36	1.36	1.37	1.38	1.38	1.38	1.38	1.38	1.35
	95°F 35°C	TC	16034	16379	16475	17121	17030	17034	17039	17040	17156	17765	17767	17776	17777	17785	19178	19171	19173	19172	19186	16034
		S/T	0.91	1.00	1.00	1.00	0.65	0.75	0.84	0.86	0.96	0.54	0.65	0.73	0.75	0.85	0.39	0.47	0.55	0.56	0.66	0.91
		PI	1.60	1.61	1.62	1.65	1.64	1.64	1.64	1.64	1.65	1.68	1.68	1.68	1.68	1.68	1.75	1.75	1.75	1.75	1.75	1.60
	104°F 40°C	TC	13894	14294	14378	14948	14730	14735	14739	14740	14934	15367	15369	15377	15379	15383	16588	16582	16585	16582	16598	13894
		S/T	0.94	1.00	1.00	1.00	0.66	0.77	0.86	0.88	1.00	0.55	0.66	0.75	0.77	0.87	0.39	0.47	0.56	0.58	0.67	0.94
		PI	1.52	1.54	1.55	1.58	1.57	1.57	1.57	1.57	1.58	1.60	1.60	1.60	1.60	1.60	1.67	1.67	1.67	1.67	1.67	1.52
	110°F 43°C	TC	12803	13289	13375	13950	13317	13322	13380	13406	13965	13926	13934	13938	13939	14020	15095	15088	15103	15106	15117	12803
		S/T	1.00	1.00	1.00	1.00	0.70	0.83	0.94	0.96	1.00	0.58	0.70	0.81	0.83	0.96	0.39	0.49	0.59	0.61	0.73	1.00
		PI	1.51	1.53	1.53	1.55	1.53	1.53	1.53	1.53	1.56	1.55	1.55	1.55	1.55	1.56	1.61	1.61	1.60	1.60	1.60	1.51
	115°F 46°C	TC	11392	11840	11920	12451	11727	11730	11832	11935	12465	12286	12297	12301	12301	12477	13334	13328	13348	13350	13357	11392
		S/T	1.00	1.00	1.00	1.00	0.72	0.86	0.98	1.00	1.00	0.59	0.73	0.84	0.86	1.00	0.40	0.50	0.61	0.63	0.75	1.00
		PI	1.51	1.53	1.53	1.55	1.53	1.52	1.53	1.53	1.55	1.55	1.55	1.55	1.55	1.55	1.59	1.59	1.59	1.59	1.59	1.51
	122°F 50°C	TC	9635	10064	10140	10650	9558	9633	10075	10152	10660	10065	10065	10117	10147	10670	11016	11037	11043	11043	11037	9635
		S/T	1.00	1.00	1.00	1.00	0.80	0.98	1.00	1.00	1.00	0.64	0.81	0.95	0.98	1.00	0.41	0.54	0.67	0.69	0.84	1.00
		PI	1.54	1.55	1.55	1.56	1.54	1.54	1.55	1.55	1.56	1.55	1.55	1.55	1.55	1.56	1.58	1.58	1.58	1.58	1.57	1.54

Table 65 – Low Static Slim Duct 45MBDAQ, Cooling Performance (18K HH) (Continued)

Airflow CFM	Out-door DB	ID WB	60.8°F (16.0°C)					64.4°F (16.0°C)					67.0°F (19.4°C)					71.6°F (22.0°C)				
		ID DB	73.4°F 23.0°C	77.0°F 25.0°C	80.0°F 26.7°C	80.6°F 27.0°C	84.2°F 29.0°C	73.4°F 23.0°C	77.0°F 25.0°C	80.0°F 26.7°C	80.6°F 27.0°C	84.2°F 29.0°C	73.4°F 23.0°C	77.0°F 25.0°C	80.0°F 26.7°C	80.6°F 27.0°C	84.2°F 29.0°C	73.4°F 23.0°C	77.0°F 25.0°C	80.0°F 26.7°C	80.6°F 27.0°C	84.2°F 29.0°C
1600	-22°F 30°C	TC	14034	14234	14293	14686	14649	14637	14628	14626	14614	15087	15068	15054	15052	15037	15914	15910	15877	15871	15837	14034
		S/T	0.91	0.99	0.99	0.99	0.64	0.75	0.84	0.86	0.97	0.55	0.65	0.74	0.75	0.86	0.39	0.47	0.55	0.57	0.67	0.91
		PI	0.76	0.76	0.76	0.76	0.76	0.76	0.76	0.76	0.76	0.76	0.76	0.76	0.76	0.76	0.76	0.76	0.76	0.76	0.76	0.76
	-13°F 25°C	TC	15203	15420	15484	15910	15870	15857	15847	15845	15832	16344	16324	16308	16306	16290	17240	17235	17200	17193	17157	15203
		S/T	0.91	1.00	1.00	1.00	0.65	0.75	0.85	0.86	0.97	0.55	0.65	0.74	0.76	0.86	0.39	0.47	0.56	0.57	0.67	0.91
		PI	0.79	0.79	0.79	0.79	0.79	0.79	0.79	0.79	0.79	0.78	0.78	0.78	0.78	0.79	0.79	0.79	0.79	0.79	0.79	0.79
	-4°F 20°C	TC	16373	16606	16675	17134	17090	17076	17066	17064	17050	17601	17579	17563	17560	17543	18566	18561	18523	18516	18477	16373
		S/T	0.92	1.00	1.00	1.00	0.65	0.76	0.85	0.87	0.98	0.55	0.65	0.74	0.76	0.86	0.39	0.48	0.56	0.57	0.67	0.92
		PI	0.82	0.82	0.82	0.81	0.81	0.81	0.81	0.81	0.81	0.81	0.81	0.81	0.81	0.81	0.82	0.82	0.82	0.82	0.82	0.82
	0°F 17.8°C	TC	16914	17228	17300	17775	17650	17630	17617	17615	17792	18169	18143	18120	18118	18109	19146	19141	19140	19142	19155	16914
		S/T	0.93	1.00	1.00	1.00	0.66	0.77	0.86	0.88	1.00	0.55	0.66	0.75	0.77	0.87	0.39	0.48	0.57	0.58	0.68	0.93
		PI	0.83	0.82	0.82	0.82	0.82	0.82	0.82	0.82	0.82	0.83	0.83	0.83	0.83	0.83	0.83	0.83	0.83	0.83	0.83	0.83
	5°F 15°C	TC	17469	17868	17951	18504	18226	18230	18231	18250	18522	18808	18813	18817	18818	18843	19912	19906	19916	19918	19927	17469
		S/T	0.94	1.00	1.00	1.00	0.66	0.78	0.87	0.88	1.00	0.56	0.67	0.76	0.78	0.88	0.39	0.48	0.57	0.59	0.69	0.94
		PI	0.83	0.83	0.83	0.84	0.83	0.84	0.84	0.84	0.84	0.84	0.84	0.84	0.84	0.84	0.86	0.86	0.86	0.86	0.86	0.83
	14°F 10°C	TC	18528	18906	18995	19584	19458	19441	19427	19425	19607	20124	20099	20079	20076	20055	21399	21392	21351	21344	21298	18528
		S/T	0.93	1.00	1.00	1.00	0.65	0.76	0.86	0.87	1.00	0.55	0.66	0.75	0.76	0.87	0.39	0.48	0.56	0.57	0.67	0.93
		PI	0.79	0.78	0.78	0.78	0.78	0.78	0.78	0.78	0.78	0.78	0.78	0.78	0.78	0.78	0.78	0.78	0.79	0.79	0.79	0.79
	17°F 10°C	TC	18930	19367	19462	20094	19807	19816	19819	19836	20115	20483	20491	20499	20500	20526	21785	21779	21775	21779	21798	18930
		S/T	0.93	1.00	1.00	1.00	0.66	0.77	0.87	0.88	1.00	0.55	0.66	0.76	0.77	0.87	0.39	0.48	0.57	0.58	0.68	0.93
		PI	0.76	0.76	0.76	0.76	0.76	0.76	0.76	0.76	0.76	0.76	0.76	0.76	0.76	0.76	0.77	0.77	0.77	0.77	0.77	0.76
	23°F 5°C	TC	18858	19346	19441	20082	19728	19734	19736	19762	20104	20409	20416	20421	20421	20454	21700	21694	21709	21712	21725	18858
		S/T	0.95	1.00	1.00	1.00	0.66	0.78	0.88	0.89	1.00	0.56	0.67	0.76	0.78	0.89	0.39	0.48	0.57	0.59	0.69	0.95
		PI	0.78	0.78	0.78	0.79	0.79	0.79	0.79	0.79	0.79	0.79	0.79	0.79	0.79	0.79	0.81	0.81	0.81	0.81	0.81	0.78
	35°F 1.7°C	TC	18772	18883	18935	19546	19649	19648	19650	19650	19702	20264	20263	20264	20264	20266	21405	21400	21399	21398	21400	18772
		S/T	0.88	0.97	0.99	1.00	0.63	0.73	0.82	0.83	0.93	0.54	0.63	0.72	0.73	0.83	0.39	0.46	0.54	0.56	0.65	0.88
		PI	0.77	0.78	0.78	0.81	0.82	0.82	0.82	0.82	0.82	0.85	0.85	0.85	0.85	0.85	0.93	0.93	0.93	0.93	0.93	0.77
	41°F 5°C	TC	18580	18728	18858	19416	19444	19444	19445	19445	19513	20051	20049	20051	20051	20052	21176	21171	21169	21168	21171	18580
		S/T	0.89	0.98	1.00	1.00	0.64	0.74	0.83	0.84	0.94	0.54	0.64	0.72	0.74	0.84	0.39	0.47	0.55	0.56	0.66	0.89
		PI	0.80	0.81	0.82	0.85	0.85	0.85	0.85	0.85	0.86	0.89	0.89	0.89	0.89	0.89	0.97	0.97	0.97	0.97	0.97	0.80
	47°F 8.3°C	TC	18400	18647	18730	19284	19240	19240	19240	19240	19329	19838	19836	19837	19837	19837	20948	20943	20941	20940	20943	18400
		S/T	0.90	1.00	1.00	1.00	0.64	0.75	0.84	0.85	0.96	0.54	0.65	0.73	0.75	0.85	0.39	0.47	0.55	0.57	0.67	0.90
		PI	0.84	0.85	0.86	0.89	0.89	0.89	0.89	0.89	0.90	0.93	0.93	0.93	0.93	0.93	1.02	1.01	1.01	1.01	1.01	0.84
	50°F 10°C	TC	18579	19206	19317	20066	19102	19112	19245	19305	20085	19847	19873	19883	19885	20076	21215	21271	21326	21332	21359	18579
		S/T	1.00	1.00	1.00	1.00	0.71	0.85	0.96	0.99	1.00	0.59	0.72	0.83	0.85	0.99	0.40	0.50	0.60	0.62	0.74	1.00
		PI	0.96	0.96	0.96	0.95	0.96	0.96	0.96	0.96	0.95	0.95	0.95	0.95	0.95	0.95	0.95	0.95	0.95	0.95	0.95	0.96
	59°F 15°C	TC	18785	19452	19570	20367	19202	19228	19446	19591	20387	19994	20014	20021	20050	20404	21470	21513	21556	21560	21578	18785
		S/T	1.00	1.00	1.00	1.00	0.73	0.86	1.00	1.00	1.00	0.60	0.73	0.85	0.86	1.00	0.40	0.51	0.61	0.63	0.76	1.00
		PI	1.02	1.02	1.02	1.03	1.02	1.02	1.02	1.02	1.03	1.03	1.03	1.03	1.03	1.03	1.03	1.03	1.03	1.03	1.03	1.02
	68°F 20°C	TC	18984	19688	19813	20654	19275	19318	19709	19834	20674	20108	20123	20159	20177	20691	21666	21707	21741	21744	21755	18984
		S/T	1.00	1.00	1.00	1.00	0.74	0.89	1.00	1.00	1.00	0.61	0.75	0.87	0.89	1.00	0.40	0.51	0.63	0.65	0.78	1.00
		PI	1.09	1.09	1.09	1.10	1.09	1.09	1.09	1.09	1.10	1.10	1.10	1.10	1.10	1.10	1.11	1.11	1.11	1.11	1.11	1.09
	77°F 25°C	TC	19128	19877	20009	20903	19347	19408	19898	20031	20924	20223	20245	20297	20320	20942	21841	21908	21958	21964	21984	19128
		S/T	1.00	1.00	1.00	1.00	0.75	0.90	1.00	1.00	1.00	0.61	0.76	0.88	0.90	1.00	0.40	0.52	0.63	0.65	0.79	1.00
		PI	1.16	1.16	1.16	1.17	1.16	1.16	1.16	1.16	1.17	1.17	1.17	1.17	1.17	1.17	1.18	1.18	1.18	1.18	1.18	1.16
	82°F 27.8°C	TC	18974	19740	19873	20783	19130	19204	19757	19896	20805	20020	20045	20108	20132	20824	21646	21727	21784	21790	21813	18974
		S/T	1.00	1.00	1.00	1.00	0.76	0.91	1.00	1.00	1.00	0.62	0.77	0.89	0.92	1.00	0.40	0.52	0.64	0.66	0.80	1.00
		PI	1.25	1.26	1.26	1.26	1.25	1.25	1.26	1.26	1.26	1.26	1.26	1.26	1.26	1.27	1.28	1.27	1.27	1.27	1.27	1.25
	86°F 30°C	TC	18560	19319	19454	20360	18643	18729	19341	19476	20381	19526	19549	19620	19649	20399	21139	21221	21271	21277	21296	18560
		S/T	1.00	1.00	1.00	1.00	0.77	0.93	1.00	1.00	1.00	0.62	0.78	0.91	0.93	1.00	0.40	0.52	0.64	0.66	0.81	1.00
		PI	1.40	1.40	1.40	1.41	1.40	1.40	1.40	1.40	1.41	1.41	1.41	1.41	1.41	1.41	1.43	1.42	1.42	1.42	1.42	1.40
	95°F 35°C	TC	16789	17331	17434	18123	17747	17757	17763	17784	18146	18508	18512	18524	18525	18556	19944	19936	19940	19946	19973	16789
		S/T	0.95	1.00	1.00	1.00	0.66	0.78	0.88	0.89	1.00	0.56	0.67	0.76	0.78	0.88	0.39	0.48	0.57	0.58	0.68	0.95
		PI	1.65	1.67	1.68	1.71	1.70	1.70	1.70	1.70	1.71	1.73	1.73	1.73	1.73	1.74	1.81	1.81	1.81	1.81	1.81	1.65
	104°F 40°C	TC	14577	15125	15216	15823	15354	15363	15390	15407	15843	16010	16016	16024	16025	16071	17256	17249	17257	17263	17281	14577
		S/T	0.98	1.00	1.00	1.00	0.68	0.80	0.90	0.92	1.00	0.56	0.68	0.78	0.80	0.91	0.39	0.48	0.58	0.59	0.70	0.98
		PI	1.58	1.60	1.61	1.64	1.62	1.62	1.62	1.62	1.64	1.65	1.65	1.65	1.65	1.65	1.72	1.72	1.72	1.72	1.72	1.58
	110°F 43°C	TC	13543	14059	14151	14764	13885	13889	14044	14167	14779	14510	14521	14525	14536	14792	15705	15706	15731	15733	15742	13543
		S/T	1.00	1.00	1.00	1.00	0.72	0.87	0.99	1.00	1.00	0.60	0.73	0.85	0.86	1.00	0.40	0.51	0.61	0.63	0.76	1.00
		PI	1.56	1.58	1.59	1.61	1.58	1.58	1.58	1.59	1.61	1.61	1.60	1.60	1.60	1.61	1.66	1.66	1.66	1.66	1.66	1.56
	115°F 46°C	TC	12048	12524	12617	13173	12223	12248	12538	12633	13186	12793	12801	12818	12831	13198	13871	13882	13901	13903	13907	12048
		S/T	1.00	1.00	1.00	1.00	0.75	0.89	1.00	1.00	1.00	0.61	0.75	0.87	0.90	1.00	0.40	0.52	0.63	0.65	0.78	1.00
		PI	1.57	1.59	1.60	1.62	1.58	1.58	1.59	1.60	1.62	1.60	1.60	1.60	1.60	1.62	1.65	1.65	1.65	1.65	1.65	1.57
	122°F 50°C	TC	10073	10524	10602	11138	9851	10083	10536	10614	11148	10374	10371	10543	10623	11155	11327	11371	11374	11373	11388	10073
		S/T	1.00	1.00	1.00	1.00	0.84	1.00	1.00	1.00	1.00	0.67	0.85	1.00	1.00	1.00	0.41	0.55	0.69	0.72	0.88	1.00
		PI	1.59	1.60	1.60	1.62	1.58	1.59	1.60	1.60	1.62	1.60	1.60	1.60	1.60	1.62	1.63	1.63	1.62	1.62	1.62	1.59

Table 66 – Low Static Slim Duct 45MBDAQ, Heating Performance (18K HH)

AIRFLOW (CFM)	OUTDOOR DB	HEATING PERFORMANCE AT INDOOR DRY BULB TEMPERATURE									
		TC: Total Heating Capacity (BTU/hr)					PI: Power Input (kW)				
		Indoor Conditions (DB)					Indoor Conditions (DB)				
		60.8°F (16.0°C)	68°F (20.0°C)	70°F (21.1°C)	71.6°F (22.0°C)	75.2°F (24.0°C)	60.8°F (16.0°C)	68°F (20.0°C)	70°F (21.1°C)	71.6°F (22.0°C)	75.2°F (24.0°C)
441	-22°F (-30.0°C)	8949	8770	8726	8332	8257	1.39	1.40	1.41	1.41	1.41
	-13°F (-25.0°C)	11583	11351	11295	10369	10275	1.51	1.52	1.52	1.52	1.53
	-4°F (-20.0°C)	14425	14136	14065	12912	12796	1.64	1.65	1.66	1.66	1.67
	0°F (-17.8°C)	15275	14970	14895	13674	13551	1.73	1.74	1.74	1.75	1.75
	5°F (-15.0°C)	16339	16012	15932	14626	14494	1.84	1.85	1.85	1.86	1.87
	14°F (-10.0°C)	17776	17421	17334	15913	15770	1.81	1.83	1.83	1.84	1.84
	17°F (-8.3°C)	18256	17891	17801	16342	16195	1.81	1.82	1.82	1.83	1.83
	22°F (-5.6°C)	18336	17970	17880	16414	16266	1.72	1.74	1.74	1.74	1.75
	27°F (-2.8°C)	18417	18049	17959	16486	16338	1.64	1.65	1.66	1.66	1.67
	32°F (0.0°C)	18498	18128	18037	16559	16410	1.55	1.57	1.57	1.57	1.58
	35°F (1.7°C)	18546	18175	18085	16602	16453	1.50	1.52	1.52	1.52	1.53
	37°F (2.8°C)	18675	18301	18210	16717	16567	1.47	1.48	1.48	1.49	1.49
	42°F (5.6°C)	18996	18616	18523	17004	16851	1.38	1.39	1.40	1.40	1.41
	44.6°F (7.0°C)	19124	18741	18648	17119	16965	1.35	1.36	1.36	1.36	1.37
	47°F (8.3°C)	19316	18930	18835	17291	17136	1.30	1.31	1.31	1.31	1.32
	52°F (11.1°C)	18527	18157	18066	16585	16436	1.15	1.16	1.16	1.17	1.17
	57F (13.9°C)	17738	17384	17297	15879	15736	1.01	1.01	1.02	1.02	1.02
	59°F (15.0°C)	17423	17074	16989	15596	15456	0.95	0.96	0.96	0.96	0.96
	62°F (16.7°C)	16949	16610	16527	15172	15036	0.86	0.87	0.87	0.87	0.88
	64.4°F (18.0°C)	16571	16239	16158	14833	14700	0.79	0.80	0.80	0.80	0.80
	69.8°F (21.0°C)	14678	14385	14313	13139	13021	0.64	0.64	0.64	0.64	0.65
	75.2°F (24.0°C)	11837	11600	11542	10596	10500	0.48	0.48	0.48	0.48	0.49
500	-22°F (-30.0°C)	9511	9320	9274	9043	8962	1.55	1.56	1.56	1.57	1.57
	-13°F (-25.0°C)	12070	11829	11770	11255	11153	1.67	1.69	1.69	1.69	1.70
	-4°F (-20.0°C)	15032	14731	14657	14016	13890	1.82	1.84	1.84	1.84	1.85
	0°F (-17.8°C)	15918	15600	15522	14842	14709	1.92	1.93	1.94	1.94	1.95
	5°F (-15.0°C)	17026	16686	16602	15875	15733	2.04	2.06	2.06	2.06	2.07
	14°F (-10.0°C)	18525	18154	18063	17272	17117	2.01	2.03	2.03	2.04	2.05
	17°F (-8.3°C)	19024	18644	18550	17738	17578	2.01	2.02	2.03	2.03	2.04
	22°F (-5.6°C)	19108	18726	18632	17817	17656	1.91	1.93	1.93	1.94	1.94
	27°F (-2.8°C)	19192	18808	18714	17895	17734	1.82	1.84	1.84	1.84	1.85
	32°F (0.0°C)	19276	18891	18796	17973	17812	1.73	1.74	1.75	1.75	1.76
	35°F (1.7°C)	19327	18940	18846	18021	17858	1.67	1.69	1.69	1.69	1.70
	37°F (2.8°C)	19461	19071	18976	18145	17982	1.63	1.65	1.65	1.65	1.66
	42°F (5.6°C)	19795	19399	19302	18457	18291	1.54	1.55	1.55	1.56	1.56
	44.6°F (7.0°C)	19929	19530	19432	18582	18414	1.50	1.51	1.51	1.52	1.52
	47°F (8.3°C)	20129	19727	19628	18769	18600	1.44	1.45	1.45	1.46	1.46
	52°F (11.1°C)	19307	18921	18826	18002	17840	1.28	1.29	1.29	1.29	1.30
	57F (13.9°C)	18485	18115	18025	17235	17080	1.12	1.13	1.13	1.13	1.14
	59°F (15.0°C)	18156	17793	17704	16929	16776	1.05	1.06	1.06	1.07	1.07
	62°F (16.7°C)	17663	17309	17223	16469	16320	0.96	0.96	0.97	0.97	0.97
	64.4°F (18.0°C)	17268	16923	16838	16101	15956	0.88	0.89	0.89	0.89	0.89
	69.8°F (21.0°C)	15296	14990	14915	14262	14134	0.71	0.71	0.71	0.71	0.72
	75.2°F (24.0°C)	12335	12088	12028	11501	11397	0.53	0.54	0.54	0.54	0.54

Table 66 – Low Static Slim Duct 45MBDAQ, Heating Performance (18K HH) (Continued)

AIRFLOW (CFM)	HEATING PERFORMANCE AT INDOOR DRY BULB TEMPERATURE										
	OUTDOOR DB	TC: Total Heating Capacity (BTU/hr)					PI: Power Input (kW)				
		Indoor Conditions (DB)					Indoor Conditions (DB)				
		60.8°F (16.0°C)	68°F (20.0°C)	70°F (21.1°C)	71.6°F (22.0°C)	75.2°F (24.0°C)	60.8°F (16.0°C)	68°F (20.0°C)	70°F (21.1°C)	71.6°F (22.0°C)	75.2°F (24.0°C)
559	-22°F (-30.0°C)	10107	9905	9855	9816	9728	1.72	1.73	1.74	1.74	1.75
	-13°F (-25.0°C)	12578	12327	12265	12216	12106	1.86	1.87	1.88	1.88	1.89
	-4°F (-20.0°C)	15664	15351	15274	15213	15076	2.02	2.04	2.04	2.05	2.06
	0°F (-17.8°C)	16588	16256	16175	16110	15965	2.13	2.15	2.15	2.16	2.17
	5°F (-15.0°C)	17743	17388	17301	17232	17077	2.27	2.28	2.29	2.29	2.30
	14°F (-10.0°C)	19304	18918	18823	18748	18579	2.24	2.26	2.26	2.27	2.27
	17°F (-8.3°C)	19825	19428	19331	19254	19080	2.23	2.25	2.25	2.26	2.27
	22°F (-5.6°C)	19912	19514	19416	19339	19165	2.13	2.14	2.15	2.15	2.16
	27°F (-2.8°C)	20000	19600	19502	19424	19249	2.02	2.04	2.04	2.05	2.06
	32°F (0.0°C)	20088	19686	19587	19509	19333	1.92	1.94	1.94	1.94	1.95
	35°F (1.7°C)	20140	19737	19639	19560	19384	1.86	1.87	1.88	1.88	1.89
	37°F (2.8°C)	20280	19874	19775	19696	19518	1.81	1.83	1.83	1.84	1.84
	42°F (5.6°C)	20628	20215	20114	20034	19854	1.71	1.72	1.72	1.73	1.74
	44.6°F (7.0°C)	20767	20352	20250	20169	19988	1.66	1.68	1.68	1.68	1.69
	47°F (8.3°C)	20976	20557	20454	20372	20189	1.60	1.61	1.62	1.62	1.63
	52°F (11.1°C)	20119	19717	19619	19540	19364	1.42	1.43	1.44	1.44	1.44
	57F (13.9°C)	19263	18877	18783	18708	18540	1.24	1.25	1.25	1.26	1.26
	59°F (15.0°C)	18920	18542	18449	18375	18210	1.17	1.18	1.18	1.18	1.19
	62°F (16.7°C)	18406	18038	17948	17876	17715	1.06	1.07	1.07	1.08	1.08
	64.4°F (18.0°C)	17995	17635	17547	17476	17319	0.98	0.99	0.99	0.99	0.99
	69.8°F (21.0°C)	15940	15621	15543	15481	15341	0.78	0.79	0.79	0.79	0.80
	75.2°F (24.0°C)	12854	12597	12534	12484	12371	0.59	0.60	0.60	0.60	0.60
600	-22°F (-30.0°C)	10532	10322	10270	10229	10137	1.91	1.93	1.93	1.93	1.94
	-13°F (-25.0°C)	13108	12846	12781	12730	12616	2.07	2.08	2.09	2.09	2.10
	-4°F (-20.0°C)	16323	15997	15917	15853	15711	2.25	2.27	2.27	2.28	2.29
	0°F (-17.8°C)	17286	16940	16856	16788	16637	2.37	2.39	2.39	2.40	2.41
	5°F (-15.0°C)	18489	18120	18029	17957	17795	2.52	2.54	2.54	2.55	2.56
	14°F (-10.0°C)	20116	19714	19616	19537	19361	2.49	2.51	2.51	2.52	2.53
	17°F (-8.3°C)	20659	20246	20144	20064	19883	2.48	2.50	2.50	2.51	2.52
	22°F (-5.6°C)	20750	20335	20234	20153	19971	2.36	2.38	2.39	2.39	2.40
	27°F (-2.8°C)	20842	20425	20323	20241	20059	2.25	2.27	2.27	2.27	2.28
	32°F (0.0°C)	20933	20514	20412	20330	20147	2.13	2.15	2.15	2.16	2.17
	35°F (1.7°C)	20988	20568	20465	20383	20200	2.06	2.08	2.09	2.09	2.10
	37°F (2.8°C)	21133	20710	20607	20524	20340	2.02	2.03	2.04	2.04	2.05
	42°F (5.6°C)	21496	21066	20961	20877	20689	1.90	1.91	1.92	1.92	1.93
	44.6°F (7.0°C)	21641	21208	21102	21018	20829	1.85	1.86	1.87	1.87	1.88
	47°F (8.3°C)	21859	21422	21315	21230	21038	1.78	1.79	1.80	1.80	1.81
	52°F (11.1°C)	20966	20547	20444	20362	20179	1.58	1.59	1.60	1.60	1.60
	57F (13.9°C)	20073	19672	19573	19495	19320	1.38	1.39	1.39	1.40	1.40
	59°F (15.0°C)	19716	19322	19225	19148	18976	1.30	1.31	1.31	1.32	1.32
	62°F (16.7°C)	19180	18797	18703	18628	18460	1.18	1.19	1.19	1.20	1.20
	64.4°F (18.0°C)	18752	18377	18285	18212	18048	1.09	1.09	1.10	1.10	1.10
	69.8°F (21.0°C)	16610	16278	16197	16132	15987	0.87	0.88	0.88	0.88	0.89
	75.2°F (24.0°C)	13395	13127	13061	13009	12892	0.66	0.66	0.66	0.66	0.67

CEILING/FLOOR CONSOLE (45MCFAQ)

Table 67 – Ceiling/Floor Console 45MCFAQ, Cooling Performance (18K)

Airflow CFM	Out-door DB	ID WB	60.8°F (16.0°C)					64.4°F (16.0°C)					67.0°F (19.4°C)					71.6°F (22.0°C)				
		ID DB	73.4°F 23.0°C	77.0°F 25.0°C	80.0°F 26.7°C	80.6°F 27.0°C	84.2°F 29.0°C	73.4°F 23.0°C	77.0°F 25.0°C	80.0°F 26.7°C	80.6°F 27.0°C	84.2°F 29.0°C	73.4°F 23.0°C	77.0°F 25.0°C	80.0°F 26.7°C	80.6°F 27.0°C	84.2°F 29.0°C	73.4°F 23.0°C	77.0°F 25.0°C	80.0°F 26.7°C	80.6°F 27.0°C	84.2°F 29.0°C
421	-22°F 30°C	TC	13640	13638	13636	13636	13633	14275	14271	14269	14268	14266	14725	14721	14718	14717	14714	15569	15565	15561	15561	15556
		S/T	0.71	0.80	0.87	0.88	0.96	0.59	0.67	0.74	0.75	0.83	0.51	0.59	0.66	0.67	0.74	0.38	0.46	0.51	0.52	0.59
		PI	0.61	0.61	0.61	0.61	0.61	0.61	0.61	0.61	0.61	0.61	0.60	0.60	0.60	0.60	0.60	0.60	0.60	0.60	0.60	0.60
	-13°F 25°C	TC	14777	14774	14772	14772	14769	15464	15460	15458	15457	15454	15952	15948	15944	15944	15940	16867	16862	16858	16858	16852
		S/T	0.72	0.80	0.87	0.88	0.97	0.59	0.67	0.74	0.76	0.83	0.51	0.59	0.66	0.67	0.75	0.38	0.46	0.51	0.52	0.60
		PI	0.64	0.64	0.64	0.64	0.64	0.63	0.63	0.63	0.63	0.63	0.63	0.63	0.63	0.63	0.63	0.62	0.62	0.62	0.62	0.62
	-4°F 20°C	TC	15913	15911	15909	15908	15906	16654	16649	16647	16646	16643	17179	17175	17171	17170	17166	18164	18159	18155	18154	18148
		S/T	0.72	0.80	0.88	0.89	0.97	0.60	0.68	0.75	0.76	0.84	0.52	0.59	0.66	0.67	0.75	0.39	0.47	0.51	0.52	0.60
		PI	0.66	0.66	0.66	0.66	0.66	0.65	0.65	0.65	0.65	0.65	0.65	0.65	0.65	0.65	0.65	0.65	0.65	0.65	0.65	0.65
	0°F 17.8°C	TC	16431	16428	16425	16425	16420	17188	17185	17181	17180	17176	17725	17720	17716	17715	17709	18724	18720	18716	18715	18708
		S/T	0.72	0.81	0.88	0.90	0.98	0.60	0.68	0.75	0.76	0.85	0.52	0.60	0.67	0.68	0.76	0.39	0.47	0.52	0.53	0.60
		PI	0.67	0.67	0.67	0.67	0.67	0.66	0.66	0.66	0.66	0.66	0.66	0.66	0.66	0.66	0.66	0.66	0.66	0.66	0.66	0.66
	5°F 15°C	TC	16946	16946	16946	16946	17200	17793	17789	17789	17789	17791	18401	18400	18397	18397	18398	19567	19562	19558	19557	19557
		S/T	0.73	0.82	0.90	0.91	1.00	0.60	0.69	0.76	0.77	0.86	0.52	0.60	0.67	0.68	0.77	0.39	0.47	0.52	0.53	0.61
		PI	0.67	0.67	0.67	0.67	0.67	0.67	0.67	0.67	0.67	0.67	0.67	0.67	0.67	0.67	0.67	0.68	0.68	0.68	0.68	0.68
	14°F 10°C	TC	17390	17388	17386	17385	17470	18303	18299	18296	18295	18292	18955	18951	18946	18946	18941	20194	20188	20184	20183	20176
		S/T	0.73	0.81	0.89	0.90	0.99	0.60	0.68	0.75	0.76	0.85	0.52	0.60	0.66	0.68	0.76	0.39	0.47	0.51	0.53	0.60
		PI	0.60	0.60	0.60	0.60	0.60	0.60	0.60	0.60	0.60	0.60	0.60	0.60	0.60	0.60	0.60	0.59	0.59	0.59	0.59	0.59
	17°F 10°C	TC	17551	17548	17545	17544	17797	18472	18467	18463	18463	18463	19132	19132	19129	19129	19132	20425	20419	20414	20413	20414
		S/T	0.73	0.82	0.89	0.91	1.00	0.60	0.69	0.76	0.77	0.85	0.52	0.60	0.67	0.68	0.76	0.39	0.47	0.52	0.53	0.61
		PI	0.57	0.57	0.57	0.57	0.57	0.57	0.57	0.57	0.57	0.57	0.57	0.57	0.57	0.57	0.57	0.57	0.57	0.57	0.57	0.57
	23°F 5°C	TC	17405	17406	17406	17417	17735	18342	18339	18338	18339	18341	19016	19015	19012	19012	19014	20312	20306	20302	20301	20301
		S/T	0.74	0.83	0.90	0.91	1.00	0.61	0.69	0.77	0.78	0.86	0.52	0.60	0.67	0.69	0.77	0.39	0.47	0.52	0.53	0.61
		PI	0.62	0.62	0.62	0.62	0.62	0.62	0.62	0.62	0.62	0.62	0.62	0.62	0.62	0.62	0.62	0.63	0.63	0.63	0.63	0.63
	35°F 1.7°C	TC	17257	17255	17254	17254	17278	18150	18149	18147	18146	18145	18783	18779	18778	18777	18774	19965	19961	19957	19956	19955
		S/T	0.70	0.78	0.85	0.86	0.93	0.59	0.66	0.72	0.74	0.81	0.51	0.58	0.64	0.65	0.73	0.39	0.46	0.50	0.51	0.58
		PI	0.66	0.66	0.66	0.66	0.66	0.69	0.69	0.69	0.69	0.69	0.72	0.72	0.72	0.72	0.72	0.78	0.78	0.78	0.78	0.78
	41°F 5°C	TC	17175	17173	17172	17171	17212	18057	18055	18053	18053	18051	18681	18677	18676	18676	18672	19849	19845	19841	19841	19839
		S/T	0.71	0.79	0.86	0.87	0.95	0.59	0.67	0.73	0.74	0.82	0.51	0.59	0.65	0.66	0.73	0.39	0.46	0.51	0.52	0.59
		PI	0.71	0.71	0.71	0.71	0.71	0.76	0.76	0.76	0.76	0.76	0.79	0.79	0.79	0.79	0.79	0.86	0.86	0.86	0.86	0.86
	47°F 8.3°C	TC	17089	17087	17086	17086	17145	17961	17959	17957	17957	17956	18579	18575	18574	18573	18570	19733	19728	19724	19724	19722
		S/T	0.71	0.80	0.87	0.88	0.96	0.59	0.67	0.74	0.75	0.83	0.51	0.59	0.65	0.66	0.74	0.39	0.46	0.51	0.52	0.59
		PI	0.77	0.77	0.77	0.77	0.77	0.82	0.82	0.82	0.82	0.82	0.86	0.86	0.86	0.86	0.86	0.94	0.94	0.94	0.94	0.94
	50°F 10°C	TC	16844	16846	17002	17140	17776	17863	17867	17872	17872	17938	18602	18604	18612	18613	18621	20034	20027	20030	20028	20046
		S/T	0.79	0.89	0.99	1.00	1.00	0.64	0.74	0.82	0.84	0.94	0.54	0.64	0.72	0.73	0.83	0.39	0.46	0.54	0.56	0.65
		PI	0.88	0.88	0.88	0.88	0.88	0.88	0.88	0.88	0.88	0.88	0.88	0.88	0.88	0.88	0.88	0.88	0.88	0.88	0.88	0.88
	59°F 15°C	TC	16866	16892	17224	17325	18002	17939	17942	17946	17946	18056	18723	18719	18726	18727	18733	20229	20220	20222	20221	20236
		S/T	0.80	0.91	1.00	1.00	1.00	0.65	0.75	0.84	0.86	0.96	0.54	0.65	0.73	0.75	0.85	0.39	0.47	0.55	0.56	0.66
		PI	0.93	0.93	0.94	0.94	0.94	0.94	0.94	0.94	0.94	0.94	0.94	0.94	0.94	0.94	0.94	0.95	0.95	0.95	0.95	0.95
	68°F 20°C	TC	16897	16952	17431	17538	18255	18019	18023	18025	18025	18242	18838	18834	18841	18842	18846	20413	20404	20405	20404	20420
		S/T	0.82	0.94	1.00	1.00	1.00	0.66	0.77	0.86	0.88	1.00	0.55	0.66	0.75	0.77	0.87	0.39	0.47	0.56	0.57	0.67
		PI	0.99	0.99	0.99	0.99	1.00	1.00	1.00	1.00	1.00	1.00	1.00	1.00	1.00	1.00	1.00	1.02	1.02	1.02	1.02	1.02
	77°F 25°C	TC	16900	16984	17567	17681	18442	18082	18089	18092	18110	18469	18947	18946	18956	18957	18980	20611	20601	20604	20604	20628
		S/T	0.83	0.96	1.00	1.00	1.00	0.66	0.78	0.88	0.89	1.00	0.55	0.67	0.76	0.78	0.88	0.39	0.48	0.56	0.58	0.68
		PI	1.05	1.05	1.06	1.06	1.06	1.06	1.06	1.06	1.06	1.06	1.07	1.07	1.07	1.07	1.07	1.08	1.08	1.08	1.08	1.08
	82°F 27.8°C	TC	16772	16880	17527	17643	18423	17975	17984	17999	18015	18450	18857	18858	18869	18870	18902	20554	20544	20547	20549	20577
		S/T	0.84	0.97	1.00	1.00	1.00	0.67	0.79	0.88	0.90	1.00	0.56	0.67	0.77	0.78	0.89	0.39	0.48	0.57	0.58	0.68
		PI	1.15	1.15	1.15	1.15	1.16	1.16	1.16	1.16	1.16	1.16	1.16	1.16	1.16	1.16	1.16	1.17	1.17	1.17	1.17	1.17
	86°F 30°C	TC	16509	16653	17347	17464	18249	17716	17723	17748	17765	18276	18596	18599	18609	18610	18652	20294	20284	20288	20292	20318
		S/T	0.85	0.98	1.00	1.00	1.00	0.67	0.80	0.89	0.91	1.00	0.56	0.68	0.77	0.79	0.90	0.39	0.48	0.57	0.59	0.69
		PI	1.29	1.29	1.30	1.30	1.31	1.30	1.30	1.30	1.30	1.31	1.31	1.31	1.31	1.31	1.31	1.33	1.33	1.33	1.33	1.33
	95°F 35°C	TC	16166	16166	16167	16185	16600	17248	17244	17243	17243	17247	18029	18027	18024	18023	18024	19538	19531	19525	19525	19524
		S/T	0.74	0.83	0.91	0.92	1.00	0.61	0.69	0.77	0.78	0.87	0.52	0.60	0.67	0.69	0.77	0.39	0.47	0.52	0.53	0.61
		PI	1.57	1.57	1.57	1.57	1.59	1.62	1.62	1.62	1.62	1.62	1.65	1.65	1.65	1.65	1.65	1.72	1.72	1.72	1.72	1.72
	104°F 40°C	TC	13656	13656	13681	13699	14156	14568	14565	14564	14565	14567	15227	15225	15222	15222	15224	16498	16492	16487	16487	16487
		S/T	0.75	0.85	0.93	0.95	1.00	0.61	0.71	0.78	0.80	0.89	0.52	0.61	0.69	0.70	0.79	0.39	0.45	0.52	0.54	0.62
		PI	1.50	1.50	1.50	1.51	1.53	1.55	1.55	1.55	1.55	1.55	1.58	1.58	1.58	1.58	1.58	1.65	1.65	1.65	1.65	1.65
	110°F 43°C	TC	12072	12089	12360	12440	12964	12926	12924	12927	12927	13001	13541	13540	13541	13542	13545	14729	14723	14722	14722	14721
		S/T	0.80	0.91	1.00	1.00	1.00	0.64	0.75	0.84	0.86	0.96	0.54	0.65	0.73	0.75	0.85	0.39	0.47	0.55	0.56	0.66
		PI	1.48	1.48	1.49	1.50	1.52	1.52	1.52	1.52	1.52	1.52	1.54	1.54	1.54	1.54	1.54	1.59	1.59	1.59	1.59	1.59
	115°F 46°C	TC	10535	10575	10936	11008	11490	11300	11301	11303	11303	11507	11853	11852	11855	11856	11856	12917	12912	12911	12910	12916
		S/T	0.83	0.95	1.00	1.00	1.00	0.66	0.77	0.87	0.89	1.00	0.55	0.66	0.75	0.77	0.88	0.39	0.47	0.56	0.57	0.67
		PI	1.39	1.40	1.41	1.41	1.43	1.42	1.42	1.42	1.42	1.43	1.44	1.44	1.44	1.44	1.44	1.49	1.49	1.49	1.49	1.48
	122°F 50°C	TC	8449	8815	9202	9269	9728	9113	9113	9193	9282	9741	9604	9607	9607	9607	9751	10554	10548	10556	10556	10559
		S/T	0.93	1.00	1.00	1.00	1.00	0.72	0.86	0.99	1.00	1.00	0.59	0.73	0.84	0.86	1.00	0.39	0.50	0.61	0.62	0.75
		PI	1.29	1.29	1.30	1.31	1.32	1.30	1.30	1.30	1.31	1.32	1.31	1.31	1.31	1.31	1.32	1.34	1.34	1.34	1.34	1.34

Manufacturer reserves the right to change, at any time, specifications and designs without notice and without obligations.

Table 67 – Ceiling/Floor Console 45MCFAQ, Cooling Performance (18K) (Continued)

Airflow CFM	Out-door DB	ID WB	60.8°F (16.0°C)					64.4°F (16.0°C)					67.0°F (19.4°C)					71.6°F (22.0°C)				
		ID DB	73.4°F 23.0°C	77.0°F 25.0°C	80.0°F 26.7°C	80.6°F 27.0°C	84.2°F 29.0°C	73.4°F 23.0°C	77.0°F 25.0°C	80.0°F 26.7°C	80.6°F 27.0°C	84.2°F 29.0°C	73.4°F 23.0°C	77.0°F 25.0°C	80.0°F 26.7°C	80.6°F 27.0°C	84.2°F 29.0°C	73.4°F 23.0°C	77.0°F 25.0°C	80.0°F 26.7°C	80.6°F 27.0°C	84.2°F 29.0°C
485	-22°F 30°C	TC	13991	13988	13985	13985	14272	14621	14617	14613	14612	14607	15067	15062	15057	15056	15049	15905	15901	15894	15894	15884
		S/T	0.74	0.83	0.91	0.93	0.99	0.61	0.70	0.77	0.79	0.88	0.52	0.61	0.68	0.70	0.78	0.38	0.45	0.52	0.54	0.62
		PI	0.61	0.61	0.61	0.61	0.61	0.60	0.60	0.60	0.60	0.60	0.60	0.60	0.60	0.60	0.60	0.60	0.60	0.60	0.60	0.60
	-13°F 25°C	TC	15157	15154	15151	15150	15461	15839	15835	15830	15830	15824	16323	16318	16312	16311	16303	17230	17226	17219	17218	17207
		S/T	0.75	0.84	0.92	0.93	1.00	0.61	0.70	0.78	0.79	0.88	0.52	0.61	0.69	0.70	0.79	0.38	0.46	0.53	0.54	0.62
		PI	0.63	0.63	0.63	0.63	0.63	0.62	0.62	0.62	0.62	0.63	0.62	0.62	0.62	0.62	0.62	0.62	0.62	0.62	0.62	0.62
	-4°F 20°C	TC	16323	16319	16316	16316	16650	17058	17053	17048	17047	17042	17578	17573	17567	17565	17558	18556	18551	18543	18543	18531
		S/T	0.75	0.84	0.92	0.94	1.00	0.61	0.71	0.78	0.79	0.88	0.53	0.61	0.69	0.70	0.79	0.39	0.46	0.53	0.54	0.63
		PI	0.65	0.65	0.65	0.65	0.65	0.65	0.65	0.65	0.65	0.65	0.64	0.64	0.64	0.64	0.65	0.65	0.65	0.65	0.65	0.65
	0°F 17.8°C	TC	16856	16852	16848	16847	17267	17608	17602	17595	17594	17586	18140	18132	18124	18123	18112	19127	19123	19121	19120	19122
		S/T	0.75	0.85	0.93	0.95	1.00	0.62	0.71	0.79	0.80	0.90	0.53	0.62	0.70	0.71	0.80	0.39	0.46	0.53	0.55	0.63
		PI	0.66	0.66	0.66	0.66	0.66	0.65	0.66	0.66	0.66	0.66	0.65	0.65	0.65	0.65	0.66	0.66	0.66	0.66	0.66	0.66
	5°F 15°C	TC	17369	17370	17425	17450	17960	18215	18214	18217	18217	18239	18821	18820	18822	18822	18826	19978	19973	19973	19972	19973
		S/T	0.76	0.86	0.94	0.96	1.00	0.62	0.72	0.80	0.81	0.90	0.53	0.62	0.70	0.72	0.81	0.39	0.46	0.54	0.55	0.64
		PI	0.66	0.66	0.66	0.66	0.66	0.66	0.66	0.66	0.66	0.66	0.67	0.67	0.67	0.67	0.67	0.68	0.68	0.68	0.68	0.68
	14°F 10°C	TC	17834	17830	17827	17826	18332	18745	18739	18734	18733	18727	19396	19390	19383	19382	19373	20634	20628	20620	20619	20606
		S/T	0.75	0.85	0.93	0.95	1.00	0.62	0.71	0.79	0.80	0.89	0.53	0.62	0.69	0.71	0.79	0.39	0.46	0.53	0.54	0.63
		PI	0.60	0.60	0.60	0.60	0.60	0.59	0.59	0.59	0.59	0.59	0.59	0.59	0.59	0.59	0.59	0.59	0.59	0.59	0.59	0.59
	17°F 10°C	TC	17987	17981	18028	18053	18594	18905	18899	18903	18904	18924	19568	19567	19570	19572	19578	20851	20845	20847	20846	20851
		S/T	0.76	0.86	0.94	0.96	1.00	0.62	0.72	0.80	0.81	0.90	0.53	0.62	0.70	0.71	0.80	0.39	0.46	0.53	0.55	0.63
		PI	0.57	0.57	0.57	0.57	0.57	0.57	0.57	0.57	0.57	0.57	0.57	0.57	0.57	0.57	0.57	0.57	0.57	0.57	0.57	0.57
	23°F 5°C	TC	17841	17842	17915	17947	18536	18777	18776	18780	18780	18810	19449	19449	19451	19451	19456	20738	20732	20732	20731	20735
		S/T	0.77	0.87	0.95	0.97	1.00	0.62	0.72	0.80	0.82	0.91	0.53	0.63	0.71	0.72	0.81	0.39	0.46	0.54	0.55	0.64
		PI	0.61	0.61	0.61	0.61	0.61	0.61	0.61	0.61	0.61	0.61	0.62	0.62	0.62	0.62	0.62	0.63	0.63	0.63	0.63	0.63
	35°F 1.7°C	TC	17717	17715	17716	17716	17944	18598	18594	18593	18593	18594	19216	19214	19211	19211	19210	20371	20366	20362	20361	20360
		S/T	0.73	0.81	0.89	0.90	1.00	0.60	0.68	0.76	0.77	0.85	0.52	0.60	0.67	0.68	0.76	0.39	0.47	0.52	0.53	0.60
		PI	0.65	0.65	0.65	0.65	0.66	0.69	0.69	0.69	0.69	0.69	0.72	0.72	0.72	0.72	0.72	0.78	0.78	0.78	0.78	0.78
	41°F 5°C	TC	17585	17628	17628	17633	17924	18500	18496	18495	18495	18495	19111	19110	19107	19106	19106	20253	20248	20244	20243	20242
		S/T	0.74	0.82	0.90	0.91	1.00	0.60	0.69	0.76	0.78	0.86	0.52	0.60	0.67	0.69	0.77	0.39	0.45	0.52	0.53	0.61
		PI	0.71	0.71	0.71	0.71	0.72	0.75	0.75	0.75	0.75	0.75	0.79	0.79	0.79	0.79	0.79	0.86	0.86	0.86	0.86	0.86
	47°F 8.3°C	TC	17540	17539	17539	17556	17902	18400	18397	18396	18396	18396	19007	19005	19002	19002	19001	20136	20131	20127	20127	20125
		S/T	0.74	0.83	0.91	0.92	1.00	0.61	0.70	0.77	0.78	0.87	0.52	0.61	0.68	0.69	0.78	0.39	0.45	0.52	0.53	0.62
		PI	0.76	0.76	0.76	0.77	0.79	0.82	0.82	0.82	0.82	0.82	0.85	0.85	0.85	0.85	0.85	0.93	0.93	0.93	0.93	0.93
	50°F 10°C	TC	17253	17326	17816	17917	18594	18277	18289	18293	18312	18617	19019	19030	19041	19043	19070	20436	20428	20452	20458	20485
		S/T	0.83	0.95	1.00	1.00	1.00	0.66	0.78	0.87	0.88	1.00	0.55	0.66	0.76	0.77	0.88	0.39	0.48	0.56	0.58	0.68
		PI	0.87	0.87	0.87	0.87	0.87	0.87	0.87	0.87	0.87	0.87	0.87	0.87	0.87	0.87	0.87	0.87	0.87	0.87	0.87	0.87
	59°F 15°C	TC	17277	17400	18015	18123	18843	18358	18367	18394	18411	18867	19140	19149	19158	19160	19206	20642	20633	20654	20658	20680
		S/T	0.85	0.97	1.00	1.00	1.00	0.67	0.79	0.89	0.91	1.00	0.56	0.68	0.77	0.79	0.90	0.39	0.48	0.57	0.59	0.69
		PI	0.93	0.93	0.93	0.93	0.93	0.93	0.93	0.93	0.93	0.93	0.94	0.94	0.94	0.94	0.94	0.94	0.94	0.94	0.94	0.94
	68°F 20°C	TC	17309	17600	18239	18353	19115	18442	18449	18500	18522	19140	19259	19270	19276	19277	19352	20835	20826	20846	20850	20867
		S/T	0.87	1.00	1.00	1.00	1.00	0.69	0.81	0.91	0.93	1.00	0.57	0.69	0.79	0.81	0.93	0.39	0.49	0.58	0.60	0.71
		PI	0.98	0.98	0.99	0.99	1.00	0.99	0.99	0.99	0.99	1.00	1.00	1.00	1.00	1.00	1.00	1.01	1.01	1.01	1.01	1.01
	77°F 25°C	TC	17311	17715	18394	18514	19324	18508	18517	18588	18618	19349	19367	19384	19393	19394	19494	21028	21018	21051	21057	21081
		S/T	0.88	1.00	1.00	1.00	1.00	0.69	0.82	0.93	0.95	1.00	0.57	0.70	0.80	0.82	0.94	0.39	0.49	0.59	0.60	0.72
		PI	1.05	1.05	1.05	1.05	1.06	1.05	1.05	1.06	1.06	1.06	1.06	1.06	1.06	1.06	1.06	1.07	1.07	1.07	1.07	1.07
	82°F 27.8°C	TC	17193	17660	18356	18479	19308	18399	18409	18497	18534	19334	19273	19294	19304	19305	19427	20966	20970	20996	21002	21029
		S/T	0.88	1.00	1.00	1.00	1.00	0.70	0.83	0.94	0.96	1.00	0.58	0.70	0.81	0.83	0.96	0.39	0.49	0.59	0.61	0.72
		PI	1.14	1.14	1.15	1.15	1.15	1.15	1.15	1.15	1.15	1.15	1.16	1.15	1.15	1.15	1.16	1.17	1.17	1.17	1.17	1.17
	86°F 30°C	TC	16935	17470	18170	18294	19128	18134	18143	18251	18300	19154	19009	19029	19038	19039	19187	20703	20704	20735	20740	20764
		S/T	0.90	1.00	1.00	1.00	1.00	0.71	0.84	0.96	0.98	1.00	0.58	0.71	0.82	0.84	0.97	0.39	0.50	0.60	0.61	0.73
		PI	1.29	1.29	1.30	1.30	1.31	1.30	1.30	1.30	1.30	1.31	1.31	1.30	1.30	1.30	1.31	1.32	1.32	1.32	1.32	1.32
	95°F 35°C	TC	16577	16581	16672	16715	17404	17661	17659	17663	17664	17696	18440	18440	18439	18440	18449	19943	19936	19930	19940	19934
		S/T	0.77	0.87	0.96	0.98	1.00	0.63	0.72	0.80	0.82	0.91	0.53	0.62	0.70	0.72	0.81	0.39	0.46	0.53	0.55	0.63
		PI	1.56	1.56	1.56	1.56	1.59	1.61	1.61	1.61	1.61	1.61	1.64	1.64	1.64	1.64	1.64	1.71	1.71	1.71	1.71	1.71
	104°F 40°C	TC	14000	14002	14146	14277	14839	14914	14913	14917	14918	14971	15573	15572	15573	15574	15580	16838	16832	16827	16832	16831
		S/T	0.79	0.89	0.99	1.00	1.00	0.63	0.74	0.82	0.84	0.94	0.54	0.64	0.72	0.73	0.83	0.39	0.46	0.54	0.55	0.65
		PI	1.49	1.49	1.50	1.51	1.54	1.54	1.54	1.54	1.54	1.54	1.57	1.57	1.57	1.57	1.57	1.64	1.64	1.64	1.64	1.64
	110°F 43°C	TC	12373	12467	12948	13031	13587	13228	13233	13244	13256	13606	13848	13848	13853	13854	13878	15031	15027	15027	15028	15039
		S/T	0.85	0.97	1.00	1.00	1.00	0.67	0.79	0.89	0.91	1.00	0.56	0.68	0.77	0.79	0.90	0.39	0.48	0.57	0.59	0.69
		PI	1.47	1.48	1.50	1.50	1.52	1.51	1.51	1.51	1.51	1.52	1.53	1.53	1.53	1.53	1.53	1.58	1.58	1.58	1.58	1.58
	115°F 46°C	TC	10797	11027	11458	11534	12043	11566	11570	11601	11618	12059	12121	12124	12128	12129	12174	13186	13180	13184	13187	13197
		S/T	0.88	1.00	1.00	1.00	1.00	0.69	0.82	0.92	0.94	1.00	0.57	0.69	0.80	0.82	0.94	0.39	0.49	0.58	0.60	0.71
		PI	1.39	1.39	1.41	1.41	1.43	1.42	1.42	1.42	1.42	1.43	1.44	1.44	1.44	1.44	1.44	1.48	1.48	1.48	1.48	1.48
	122°F 50°C	TC	8723	9215	9622	9695	10179	9313	9337	9634	9707	10190	9810	9813	9828	9839	10200	10759	10763	10772	10772	10771
		S/T	1.00	1.00	1.00	1.00	1.00	0.76	0.92	1.00	1.00	1.00	0.62	0.77	0.89	0.92	1.00	0.40	0.52	0.64	0.66	0.79
		PI	1.28	1.29	1.30	1.30	1.31	1.29	1.29	1.30	1.30	1.31	1.31	1.31	1.31	1.31	1.31	1.33	1.33	1.33	1.33	1.33

Table 67 – Ceiling/Floor Console 45MCFAQ, Cooling Performance (18K) (Continued)

Airflow CFM	Out-door DB	ID WB	60.8°F (16.0°C)					64.4°F (16.0°C)					67.0°F (19.4°C)					71.6°F (22.0°C)				
		ID DB	73.4°F 23.0°C	77.0°F 25.0°C	80.0°F 26.7°C	80.6°F 27.0°C	84.2°F 29.0°C	73.4°F 23.0°C	77.0°F 25.0°C	80.0°F 26.7°C	80.6°F 27.0°C	84.2°F 29.0°C	73.4°F 23.0°C	77.0°F 25.0°C	80.0°F 26.7°C	80.6°F 27.0°C	84.2°F 29.0°C	73.4°F 23.0°C	77.0°F 25.0°C	80.0°F 26.7°C	80.6°F 27.0°C	84.2°F 29.0°C
547	-22°F 30°C	TC	14344	14339	14335	14419	14843	14976	14968	14961	14960	14949	15423	15415	15405	15403	15392	16269	16265	16253	16249	16225
		S/T	0.77	0.87	0.96	0.99	0.99	0.63	0.73	0.81	0.82	0.93	0.53	0.63	0.71	0.73	0.82	0.38	0.46	0.54	0.55	0.64
		PI	0.61	0.61	0.61	0.61	0.60	0.60	0.60	0.60	0.60	0.60	0.60	0.60	0.60	0.60	0.60	0.60	0.60	0.60	0.60	0.60
	-13°F 25°C	TC	15540	15534	15530	15620	16080	16224	16215	16208	16206	16195	16708	16699	16688	16686	16675	17625	17620	17607	17603	17577
		S/T	0.77	0.88	0.97	1.00	1.00	0.63	0.73	0.81	0.83	0.93	0.54	0.63	0.71	0.73	0.83	0.39	0.46	0.54	0.56	0.65
		PI	0.63	0.63	0.63	0.63	0.63	0.63	0.63	0.63	0.63	0.63	0.62	0.62	0.62	0.63	0.63	0.63	0.63	0.63	0.63	0.63
	-4°F 20°C	TC	16735	16729	16724	16822	17317	17472	17462	17454	17453	17441	17993	17984	17972	17970	17958	18981	18976	18962	18957	18929
		S/T	0.78	0.88	0.97	1.00	1.00	0.63	0.73	0.82	0.83	0.93	0.54	0.64	0.72	0.73	0.83	0.39	0.47	0.55	0.56	0.65
		PI	0.65	0.65	0.65	0.65	0.65	0.65	0.65	0.65	0.65	0.65	0.65	0.65	0.65	0.65	0.65	0.65	0.65	0.65	0.65	0.65
	0°F 17.8°C	TC	17287	17280	17347	17479	17963	18041	18027	18017	18015	18012	18570	18559	18543	18540	18523	19571	19565	19566	19568	19583
		S/T	0.78	0.89	0.99	1.00	1.00	0.64	0.74	0.83	0.84	0.95	0.54	0.64	0.73	0.74	0.84	0.39	0.47	0.55	0.57	0.66
		PI	0.66	0.66	0.66	0.66	0.66	0.66	0.66	0.66	0.66	0.66	0.66	0.66	0.66	0.66	0.66	0.66	0.66	0.66	0.66	0.66
	5°F 15°C	TC	17796	17812	18052	18135	18689	18642	18646	18648	18648	18740	19252	19250	19256	19256	19259	20402	20396	20397	20398	20409
		S/T	0.79	0.90	1.00	1.00	1.00	0.64	0.75	0.84	0.85	0.96	0.54	0.65	0.73	0.75	0.85	0.39	0.47	0.55	0.57	0.66
		PI	0.66	0.66	0.66	0.66	0.67	0.67	0.67	0.67	0.67	0.67	0.67	0.67	0.67	0.67	0.67	0.68	0.68	0.68	0.68	0.68
	14°F 10°C	TC	18274	18268	18343	18504	19078	19192	19181	19172	19170	19160	19855	19846	19830	19828	19811	21104	21097	21082	21077	21045
		S/T	0.78	0.89	0.99	1.00	1.00	0.64	0.74	0.82	0.84	0.94	0.54	0.64	0.72	0.74	0.83	0.39	0.47	0.55	0.56	0.65
		PI	0.60	0.60	0.60	0.60	0.60	0.60	0.60	0.60	0.60	0.60	0.59	0.59	0.59	0.59	0.59	0.60	0.60	0.60	0.60	0.60
	17°F 10°C	TC	18457	18461	18687	18795	19400	19383	19385	19389	19389	19481	20001	20009	20022	20023	20028	21332	21325	21327	21331	21351
		S/T	0.79	0.89	1.00	1.00	1.00	0.64	0.74	0.83	0.85	0.95	0.55	0.65	0.73	0.75	0.85	0.39	0.47	0.55	0.57	0.66
		PI	0.57	0.57	0.57	0.57	0.57	0.57	0.57	0.57	0.57	0.57	0.57	0.57	0.57	0.57	0.57	0.57	0.57	0.57	0.57	0.57
	23°F 5°C	TC	18278	18304	18601	18693	19304	19216	19221	19224	19224	19338	19894	19893	19899	19900	19903	21176	21170	21171	21174	21188
		S/T	0.80	0.91	1.00	1.00	1.00	0.65	0.75	0.84	0.86	0.97	0.54	0.65	0.74	0.75	0.85	0.39	0.47	0.56	0.57	0.66
		PI	0.61	0.61	0.61	0.61	0.62	0.62	0.62	0.62	0.62	0.62	0.62	0.62	0.62	0.62	0.62	0.63	0.63	0.63	0.63	0.63
	35°F 1.7°C	TC	18174	18174	18209	18230	18698	19046	19043	19044	19044	19045	19658	19656	19654	19654	19657	20796	20791	20787	20790	20786
		S/T	0.75	0.85	0.93	0.94	1.00	0.62	0.71	0.79	0.80	0.89	0.53	0.62	0.69	0.71	0.80	0.39	0.46	0.53	0.54	0.63
		PI	0.65	0.65	0.65	0.65	0.67	0.69	0.69	0.69	0.69	0.69	0.72	0.72	0.72	0.72	0.72	0.78	0.78	0.78	0.78	0.78
	41°F 5°C	TC	18082	18082	18132	18157	18672	18945	18943	18943	18944	18960	19551	19549	19547	19548	19550	20677	20672	20667	20670	20667
		S/T	0.76	0.86	0.94	0.96	1.00	0.62	0.72	0.80	0.81	0.90	0.53	0.62	0.70	0.71	0.81	0.39	0.46	0.53	0.55	0.64
		PI	0.71	0.71	0.71	0.72	0.74	0.75	0.75	0.75	0.75	0.76	0.79	0.79	0.79	0.79	0.79	0.86	0.86	0.86	0.86	0.86
	47°F 8.3°C	TC	17988	17988	18057	18089	18645	18844	18841	18842	18842	18870	19444	19442	19441	19441	19442	20560	20555	20553	20553	20550
		S/T	0.77	0.87	0.95	0.97	1.00	0.63	0.72	0.81	0.82	0.91	0.53	0.63	0.71	0.72	0.82	0.39	0.46	0.54	0.55	0.64
		PI	0.77	0.77	0.77	0.77	0.81	0.82	0.82	0.82	0.82	0.82	0.86	0.86	0.86	0.86	0.86	0.93	0.93	0.93	0.93	0.93
	50°F 10°C	TC	17669	17958	18558	18664	19379	18708	18719	18779	18803	19402	19444	19469	19481	19482	19570	20845	20855	20906	20911	20939
		S/T	0.87	1.00	1.00	1.00	1.00	0.69	0.81	0.92	0.94	1.00	0.57	0.69	0.80	0.81	0.93	0.39	0.49	0.58	0.60	0.71
		PI	0.88	0.88	0.88	0.88	0.88	0.88	0.88	0.88	0.88	0.88	0.88	0.88	0.88	0.88	0.88	0.88	0.88	0.88	0.88	0.88
	59°F 15°C	TC	17710	18137	18775	18888	19648	18791	18800	18893	18929	19671	19572	19592	19601	19601	19731	21066	21072	21113	21118	21139
		S/T	0.88	1.00	1.00	1.00	1.00	0.70	0.83	0.94	0.97	1.00	0.58	0.71	0.81	0.83	0.96	0.39	0.50	0.59	0.61	0.73
		PI	0.93	0.93	0.94	0.94	0.94	0.94	0.94	0.94	0.94	0.94	0.94	0.94	0.94	0.94	0.94	0.95	0.95	0.95	0.95	0.94
	68°F 20°C	TC	17767	18340	19015	19135	19939	18877	18883	19031	19155	19961	19699	19715	19721	19721	19946	21270	21277	21312	21315	21331
		S/T	0.91	1.00	1.00	1.00	1.00	0.72	0.85	0.97	1.00	1.00	0.59	0.72	0.84	0.86	0.99	0.40	0.50	0.61	0.62	0.75
		PI	0.99	0.99	1.00	1.00	1.00	1.00	1.00	1.00	1.00	1.00	1.00	1.00	1.00	1.00	1.00	1.02	1.02	1.01	1.01	1.01
	77°F 25°C	TC	17787	18469	19185	19312	20166	18944	18953	19171	19335	20189	19809	19831	19841	19863	20208	21454	21473	21521	21526	21550
		S/T	0.92	1.00	1.00	1.00	1.00	0.72	0.87	0.99	1.00	1.00	0.59	0.73	0.85	0.86	1.00	0.40	0.51	0.61	0.63	0.76
		PI	1.05	1.06	1.06	1.06	1.07	1.06	1.06	1.06	1.06	1.07	1.07	1.06	1.06	1.06	1.07	1.08	1.08	1.08	1.08	1.07
	82°F 27.8°C	TC	17666	18415	19149	19280	20156	18832	18863	19172	19303	20179	19713	19739	19749	19780	20197	21382	21410	21463	21469	21495
		S/T	0.94	1.00	1.00	1.00	1.00	0.73	0.87	1.00	1.00	1.00	0.60	0.74	0.86	0.87	1.00	0.40	0.51	0.62	0.63	0.76
		PI	1.14	1.15	1.15	1.16	1.16	1.15	1.15	1.15	1.16	1.16	1.16	1.16	1.16	1.16	1.16	1.17	1.17	1.17	1.17	1.17
	86°F 30°C	TC	17391	18196	18934	19065	19954	18539	18578	18957	19088	19969	19424	19447	19477	19495	19988	21093	21124	21173	21179	21200
		S/T	0.95	1.00	1.00	1.00	1.00	0.74	0.88	1.00	1.00	1.00	0.60	0.75	0.86	0.88	1.00	0.40	0.51	0.62	0.64	0.77
		PI	1.29	1.30	1.30	1.31	1.31	1.30	1.30	1.30	1.31	1.31	1.31	1.31	1.31	1.31	1.31	1.33	1.33	1.32	1.32	1.32
	95°F 35°C	TC	16986	17017	17382	17484	18170	18073	18077	18083	18084	18207	18853	18855	18865	18866	18875	20353	20345	20347	20346	20362
		S/T	0.80	0.91	1.00	1.00	1.00	0.65	0.75	0.84	0.86	0.96	0.54	0.65	0.73	0.75	0.85	0.39	0.47	0.55	0.56	0.66
		PI	1.56	1.57	1.58	1.59	1.62	1.61	1.61	1.61	1.61	1.62	1.65	1.65	1.65	1.65	1.65	1.72	1.72	1.72	1.72	1.72
	104°F 40°C	TC	14344	14395	14810	14897	15488	15262	15267	15271	15272	15473	15921	15924	15932	15934	15939	17187	17180	17184	17181	17197
		S/T	0.82	0.94	1.00	1.00	1.00	0.66	0.77	0.86	0.88	1.00	0.55	0.66	0.75	0.77	0.87	0.39	0.47	0.56	0.58	0.67
		PI	1.50	1.50	1.52	1.53	1.56	1.55	1.55	1.55	1.55	1.56	1.58	1.58	1.58	1.58	1.58	1.64	1.64	1.64	1.64	1.64
	110°F 43°C	TC	12676	13019	13513	13600	14184	13541	13546	13605	13632	14200	14160	14168	14173	14173	14256	15349	15342	15357	15360	15372
		S/T	0.89	1.00	1.00	1.00	1.00	0.70	0.83	0.94	0.96	1.00	0.58	0.70	0.81	0.83	0.96	0.39	0.49	0.59	0.61	0.73
		PI	1.48	1.49	1.51	1.51	1.54	1.51	1.51	1.52	1.52	1.54	1.54	1.54	1.54	1.54	1.54	1.59	1.59	1.59	1.59	1.59
	115°F 46°C	TC	11075	11492	11944	12024	12560	11829	11832	11935	12039	12574	12394	12405	12408	12409	12586	13450	13444	13465	13467	13474
		S/T	0.92	1.00	1.00	1.00	1.00	0.72	0.86	0.98	1.00	1.00	0.59	0.73	0.84	0.86	1.00	0.40	0.50	0.61	0.63	0.75
		PI	1.39	1.40	1.42	1.42	1.44	1.42	1.42	1.42	1.42	1.44	1.44	1.44	1.44	1.44	1.44	1.48	1.48	1.48	1.48	1.48
	122°F 50°C	TC	9079	9576	10002	10078	10584	9499	9574	10013	10089	10595	10003	10003	10055	10085	10604	10948	10970	10975	10975	10969
		S/T	1.00	1.00	1.00	1.00	1.00	0.80	0.98	1.00	1.00	1.00	0.64	0.81	0.95	0.98	1.00	0.41	0.54	0.67	0.69	0.84
		PI	1.29	1.30	1.31	1.31	1.32	1.30	1.30	1.31	1.31	1.32	1.31	1.31	1.31	1.31	1.32	1.34	1.34	1.33	1.33	1.33

Table 67 – Ceiling/Floor Console 45MCFAQ, Cooling Performance (18K) (Continued)

Airflow CFM	Out-door DB	ID WB	60.8°F (16.0°C)					64.4°F (16.0°C)					67.0°F (19.4°C)					71.6°F (22.0°C)				
		ID DB	73.4°F 23.0°C	77.0°F 25.0°C	80.0°F 26.7°C	80.6°F 27.0°C	84.2°F 29.0°C	73.4°F 23.0°C	77.0°F 25.0°C	80.0°F 26.7°C	80.6°F 27.0°C	84.2°F 29.0°C	73.4°F 23.0°C	77.0°F 25.0°C	80.0°F 26.7°C	80.6°F 27.0°C	84.2°F 29.0°C	73.4°F 23.0°C	77.0°F 25.0°C	80.0°F 26.7°C	80.6°F 27.0°C	84.2°F 29.0°C
576	-22°F 30°C	TC	14699	14692	14902	14964	15375	15336	15324	15314	15313	15300	15795	15775	15760	15758	15743	16660	16656	16622	16616	16580
		S/T	0.80	0.91	0.99	0.99	0.99	0.64	0.75	0.84	0.86	0.97	0.55	0.65	0.74	0.75	0.86	0.39	0.47	0.55	0.57	0.67
		PI	0.61	0.61	0.61	0.61	0.61	0.61	0.61	0.61	0.61	0.61	0.61	0.61	0.61	0.61	0.61	0.61	0.61	0.61	0.61	0.61
	-13°F 25°C	TC	15924	15917	16144	16211	16657	16614	16601	16590	16589	16575	17111	17090	17073	17071	17055	18049	18044	18007	18000	17962
		S/T	0.80	0.91	1.00	1.00	1.00	0.65	0.75	0.85	0.86	0.97	0.55	0.65	0.74	0.76	0.86	0.39	0.47	0.56	0.57	0.67
		PI	0.64	0.64	0.64	0.64	0.63	0.63	0.63	0.63	0.63	0.63	0.63	0.63	0.63	0.63	0.63	0.64	0.64	0.64	0.64	0.64
	-4°F 20°C	TC	17149	17141	17386	17458	17938	17892	17878	17866	17865	17850	18427	18404	18387	18384	18367	19437	19432	19392	19385	19344
		S/T	0.80	0.92	1.00	1.00	1.00	0.65	0.76	0.85	0.87	0.98	0.55	0.65	0.74	0.76	0.86	0.39	0.48	0.56	0.57	0.67
		PI	0.66	0.66	0.66	0.66	0.66	0.66	0.66	0.66	0.66	0.66	0.66	0.66	0.66	0.66	0.66	0.66	0.66	0.66	0.66	0.66
	0°F 17.8°C	TC	17718	17707	18036	18111	18609	18478	18457	18443	18441	18626	19021	18994	18970	18968	18959	20044	20039	20038	20040	20053
		S/T	0.81	0.93	1.00	1.00	1.00	0.66	0.77	0.86	0.88	1.00	0.55	0.66	0.75	0.77	0.87	0.39	0.48	0.57	0.58	0.68
		PI	0.67	0.67	0.67	0.66	0.67	0.66	0.66	0.66	0.66	0.67	0.67	0.67	0.67	0.67	0.67	0.67	0.67	0.67	0.67	0.67
	5°F 15°C	TC	18226	18289	18707	18793	19372	19081	19085	19087	19106	19391	19691	19696	19700	19701	19727	20846	20840	20850	20853	20862
		S/T	0.82	0.94	1.00	1.00	1.00	0.66	0.78	0.87	0.88	1.00	0.56	0.67	0.76	0.78	0.88	0.39	0.48	0.57	0.59	0.69
		PI	0.67	0.67	0.67	0.67	0.68	0.67	0.67	0.67	0.67	0.68	0.68	0.68	0.68	0.68	0.68	0.69	0.69	0.69	0.69	0.69
	14°F 10°C	TC	18730	18721	19103	19193	19788	19660	19643	19630	19628	19811	20334	20309	20288	20285	20264	21622	21615	21573	21566	21520
		S/T	0.81	0.93	1.00	1.00	1.00	0.65	0.76	0.86	0.87	1.00	0.55	0.66	0.75	0.76	0.87	0.39	0.48	0.56	0.57	0.67
		PI	0.60	0.60	0.60	0.60	0.60	0.60	0.60	0.60	0.60	0.60	0.60	0.60	0.60	0.60	0.60	0.60	0.60	0.60	0.60	0.61
	17°F 10°C	TC	18854	18916	19353	19447	20079	19793	19801	19804	19821	20100	20468	20476	20484	20485	20510	21768	21762	21759	21763	21781
		S/T	0.82	0.93	1.00	1.00	1.00	0.66	0.77	0.87	0.88	1.00	0.55	0.66	0.76	0.77	0.87	0.39	0.48	0.57	0.58	0.68
		PI	0.58	0.58	0.58	0.58	0.58	0.58	0.58	0.58	0.58	0.58	0.58	0.58	0.58	0.58	0.58	0.58	0.58	0.58	0.58	0.58
	23°F 5°C	TC	18720	18800	19287	19382	20021	19668	19674	19676	19702	20042	20346	20353	20358	20359	20392	21634	21627	21643	21646	21658
		S/T	0.83	0.95	1.00	1.00	1.00	0.66	0.78	0.88	0.89	1.00	0.56	0.67	0.76	0.78	0.89	0.39	0.48	0.57	0.59	0.69
		PI	0.62	0.62	0.62	0.62	0.63	0.62	0.62	0.62	0.62	0.63	0.63	0.63	0.63	0.63	0.63	0.64	0.64	0.64	0.64	0.64
	35°F 1.7°C	TC	18627	18628	18737	18789	19395	19498	19497	19499	19499	19551	20108	20107	20108	20108	20110	21240	21235	21234	21233	21235
		S/T	0.78	0.88	0.97	0.99	1.00	0.63	0.73	0.82	0.83	0.93	0.54	0.63	0.72	0.73	0.83	0.39	0.46	0.54	0.56	0.65
		PI	0.66	0.66	0.66	0.67	0.69	0.70	0.70	0.70	0.70	0.70	0.73	0.73	0.73	0.73	0.73	0.79	0.79	0.79	0.79	0.79
	41°F 5°C	TC	18532	18532	18679	18809	19365	19394	19393	19394	19394	19462	19999	19997	19998	19999	20000	21121	21115	21114	21113	21116
		S/T	0.78	0.89	0.98	1.00	1.00	0.64	0.74	0.83	0.84	0.94	0.54	0.64	0.72	0.74	0.84	0.39	0.47	0.55	0.56	0.66
		PI	0.72	0.72	0.73	0.73	0.76	0.76	0.76	0.76	0.76	0.77	0.80	0.80	0.80	0.80	0.80	0.87	0.87	0.87	0.87	0.87
	47°F 8.3°C	TC	18436	18448	18695	18779	19334	19290	19290	19290	19290	19379	19889	19888	19889	19889	19889	21003	20998	20996	20995	20997
		S/T	0.79	0.90	1.00	1.00	1.00	0.64	0.75	0.84	0.85	0.96	0.54	0.65	0.73	0.75	0.85	0.39	0.47	0.55	0.57	0.67
		PI	0.78	0.78	0.79	0.80	0.83	0.83	0.83	0.83	0.83	0.83	0.87	0.87	0.87	0.87	0.87	0.95	0.95	0.95	0.95	0.95
	50°F 10°C	TC	18124	18622	19251	19362	20113	19147	19157	19290	19350	20132	19894	19920	19930	19931	20123	21265	21321	21376	21382	21409
		S/T	0.90	1.00	1.00	1.00	1.00	0.71	0.85	0.96	0.99	1.00	0.59	0.72	0.83	0.85	0.99	0.40	0.50	0.60	0.62	0.74
		PI	0.89	0.89	0.89	0.89	0.89	0.89	0.89	0.89	0.89	0.89	0.89	0.89	0.89	0.89	0.89	0.89	0.89	0.89	0.89	0.89
	59°F 15°C	TC	18177	18815	19483	19601	20399	19232	19258	19477	19622	20419	20026	20046	20053	20082	20436	21503	21546	21589	21594	21612
		S/T	0.92	1.00	1.00	1.00	1.00	0.73	0.86	1.00	1.00	1.00	0.60	0.73	0.85	0.86	1.00	0.40	0.51	0.61	0.63	0.76
		PI	0.94	0.95	0.95	0.95	0.95	0.95	0.95	0.95	0.95	0.95	0.95	0.95	0.95	0.95	0.95	0.96	0.96	0.96	0.96	0.96
	68°F 20°C	TC	18221	18999	19704	19829	20670	19290	19334	19725	19850	20691	20124	20139	20175	20193	20708	21684	21724	21758	21762	21773
		S/T	0.95	1.00	1.00	1.00	1.00	0.74	0.89	1.00	1.00	1.00	0.61	0.75	0.87	0.89	1.00	0.40	0.51	0.63	0.65	0.78
		PI	1.00	1.01	1.01	1.01	1.02	1.01	1.01	1.01	1.01	1.02	1.02	1.02	1.02	1.02	1.02	1.03	1.03	1.03	1.03	1.03
	77°F 25°C	TC	18250	19129	19878	20010	20904	19348	19409	19899	20032	20925	20224	20247	20298	20321	20943	21843	21909	21960	21965	21985
		S/T	0.97	1.00	1.00	1.00	1.00	0.75	0.90	1.00	1.00	1.00	0.61	0.76	0.88	0.90	1.00	0.40	0.52	0.63	0.65	0.79
		PI	1.06	1.07	1.08	1.08	1.08	1.07	1.07	1.08	1.08	1.08	1.08	1.08	1.08	1.08	1.08	1.09	1.09	1.09	1.09	1.09
	82°F 27.8°C	TC	18140	19066	19835	19969	20884	19223	19297	19852	19992	20906	20117	20142	20205	20230	20924	21751	21832	21889	21895	21919
		S/T	0.99	1.00	1.00	1.00	1.00	0.76	0.91	1.00	1.00	1.00	0.62	0.77	0.89	0.92	1.00	0.40	0.52	0.64	0.66	0.80
		PI	1.16	1.17	1.17	1.17	1.18	1.17	1.17	1.17	1.17	1.18	1.17	1.17	1.17	1.17	1.18	1.19	1.19	1.19	1.19	1.18
	86°F 30°C	TC	17954	18850	19621	19758	20678	18934	19021	19643	19780	20699	19831	19854	19927	19955	20717	21469	21552	21603	21609	21629
		S/T	1.00	1.00	1.00	1.00	1.00	0.77	0.93	1.00	1.00	1.00	0.62	0.78	0.91	0.93	1.00	0.40	0.52	0.64	0.66	0.81
		PI	1.31	1.32	1.32	1.32	1.33	1.32	1.32	1.32	1.33	1.33	1.33	1.33	1.33	1.33	1.33	1.34	1.34	1.34	1.34	1.34
	95°F 35°C	TC	17398	17492	18057	18164	18882	18491	18501	18507	18529	18906	19284	19288	19300	19302	19334	20780	20772	20776	20782	20810
		S/T	0.83	0.95	1.00	1.00	1.00	0.66	0.78	0.88	0.89	1.00	0.56	0.67	0.76	0.78	0.88	0.39	0.48	0.57	0.58	0.68
		PI	1.58	1.59	1.61	1.62	1.65	1.63	1.63	1.63	1.63	1.65	1.67	1.67	1.67	1.67	1.67	1.74	1.74	1.74	1.74	1.74
	104°F 40°C	TC	14693	14827	15385	15478	16095	15618	15627	15655	15672	16115	16285	16292	16300	16301	16347	17553	17546	17554	17560	17579
		S/T	0.85	0.98	1.00	1.00	1.00	0.68	0.80	0.90	0.92	1.00	0.56	0.68	0.78	0.80	0.91	0.39	0.48	0.58	0.59	0.70
		PI	1.52	1.53	1.55	1.56	1.59	1.57	1.57	1.57	1.57	1.59	1.60	1.60	1.60	1.60	1.60	1.67	1.67	1.67	1.67	1.67
	110°F 43°C	TC	13020	13520	14035	14126	14738	13861	13865	14020	14143	14754	14485	14496	14500	14511	14767	15678	15679	15704	15706	15715
		S/T	0.92	1.00	1.00	1.00	1.00	0.72	0.87	0.99	1.00	1.00	0.60	0.73	0.85	0.86	1.00	0.40	0.51	0.61	0.63	0.76
		PI	1.50	1.52	1.54	1.54	1.57	1.53	1.53	1.54	1.54	1.57	1.56	1.56	1.56	1.56	1.57	1.61	1.61	1.61	1.61	1.61
	115°F 46°C	TC	11383	11931	12403	12495	13045	12105	12129	12417	12511	13059	12669	12677	12695	12707	13070	13737	13748	13767	13769	13773
		S/T	0.96	1.00	1.00	1.00	1.00	0.75	0.89	1.00	1.00	1.00	0.61	0.75	0.87	0.90	1.00	0.40	0.52	0.63	0.65	0.78
		PI	1.41	1.43	1.45	1.46	1.47	1.44	1.44	1.45	1.46	1.47	1.46	1.46	1.46	1.46	1.47	1.50	1.50	1.50	1.50	1.50
	122°F 50°C	TC	9314	9828	10268	10345	10867	9612	9839	10280	10357	10878	10122	10119	10287	10365	10884	11052	11095	11098	11097	11111
		S/T	1.00	1.00	1.00	1.00	1.00	0.84	1.00	1.00	1.00	1.00	0.67	0.85	1.00	1.00	1.00	0.41	0.55	0.69	0.72	0.88
		PI	1.31	1.32	1.33	1.33	1.34	1.31	1.32	1.33	1.33	1.34	1.33	1.33	1.33	1.33	1.34	1.36	1.35	1.35	1.35	1.35

Table 68 – Ceiling/Floor Console 45MCFAQ, Heating Performance (18K)

AIRFLOW (CFM)	OUTDOOR DB	HEATING PERFORMANCE AT INDOOR DRY BULB TEMPERATURE									
		TC: Total Heating Capacity (BTU/hr)					PI: Power Input (kW)				
		Indoor Conditions (DB)					Indoor Conditions (DB)				
		60.8°F (16.0°C)	68°F (20.0°C)	70°F (21.1°C)	71.6°F (22.0°C)	75.2°F (24.0°C)	60.8°F (16.0°C)	68°F (20.0°C)	70°F (21.1°C)	71.6°F (22.0°C)	75.2°F (24.0°C)
421	-22°F (-30.0°C)	7735	7581	7543	6827	6766	1.46	1.48	1.48	1.48	1.49
	-13°F (-25.0°C)	10439	10230	10179	8859	8780	1.55	1.56	1.57	1.57	1.58
	-4°F (-20.0°C)	14174	13891	13821	12029	11921	1.79	1.80	1.81	1.81	1.82
	0°F (-17.8°C)	15111	14808	14734	12824	12708	1.94	1.95	1.96	1.96	1.97
	5°F (-15.0°C)	16281	15955	15876	13817	13693	2.12	2.14	2.14	2.15	2.15
	14°F (-10.0°C)	18580	18208	18117	15768	15626	2.10	2.12	2.12	2.12	2.13
	17°F (-8.3°C)	19346	18959	18864	16418	16270	2.09	2.11	2.11	2.12	2.13
	22°F (-5.6°C)	19263	18878	18783	16348	16201	1.99	2.00	2.01	2.01	2.02
	27°F (-2.8°C)	19180	18797	18703	16278	16131	1.88	1.89	1.90	1.90	1.91
	32°F (0.0°C)	19098	18716	18622	16207	16062	1.77	1.79	1.79	1.79	1.80
	35°F (1.7°C)	19048	18667	18574	16165	16020	1.71	1.72	1.73	1.73	1.74
	37°F (2.8°C)	19193	18809	18715	16289	16142	1.67	1.68	1.68	1.69	1.69
	42°F (5.6°C)	19557	19166	19070	16597	16448	1.56	1.57	1.57	1.58	1.58
	44.6°F (7.0°C)	19702	19308	19212	16721	16570	1.51	1.53	1.53	1.53	1.54
	47°F (8.3°C)	19920	19522	19424	16906	16754	1.45	1.46	1.46	1.47	1.47
	52°F (11.1°C)	18961	18581	18489	16091	15946	1.28	1.29	1.30	1.30	1.31
	57F (13.9°C)	18001	17641	17553	15277	15139	1.12	1.13	1.13	1.13	1.14
	59°F (15.0°C)	17617	17265	17178	14951	14816	1.06	1.06	1.07	1.07	1.07
	62°F (16.7°C)	17041	16700	16617	14462	14332	0.96	0.96	0.97	0.97	0.97
	64.4°F (18.0°C)	16581	16249	16168	14071	13945	0.88	0.89	0.89	0.89	0.89
	69.8°F (21.0°C)	15544	15233	15157	13192	13073	0.70	0.71	0.71	0.71	0.71
	75.2°F (24.0°C)	14508	14217	14146	12312	12201	0.52	0.53	0.53	0.53	0.53
485	-22°F (-30.0°C)	8071	7909	7870	7472	7405	1.72	1.74	1.74	1.74	1.75
	-13°F (-25.0°C)	10680	10466	10414	9696	9609	1.82	1.84	1.84	1.85	1.85
	-4°F (-20.0°C)	14501	14211	14140	13165	13047	2.10	2.12	2.12	2.13	2.14
	0°F (-17.8°C)	15459	15150	15074	14035	13909	2.28	2.30	2.30	2.30	2.31
	5°F (-15.0°C)	16657	16324	16242	15122	14986	2.49	2.51	2.52	2.52	2.53
	14°F (-10.0°C)	19008	18628	18535	17257	17102	2.47	2.49	2.49	2.50	2.51
	17°F (-8.3°C)	19792	19396	19299	17969	17807	2.46	2.48	2.49	2.49	2.50
	22°F (-5.6°C)	19707	19313	19217	17892	17731	2.34	2.35	2.36	2.36	2.37
	27°F (-2.8°C)	19623	19230	19134	17815	17655	2.21	2.23	2.23	2.24	2.25
	32°F (0.0°C)	19538	19147	19052	17738	17578	2.09	2.10	2.11	2.11	2.12
	35°F (1.7°C)	19487	19098	19002	17692	17533	2.01	2.03	2.03	2.03	2.04
	37°F (2.8°C)	19636	19243	19147	17827	17667	1.96	1.97	1.98	1.98	1.99
	42°F (5.6°C)	20008	19608	19510	18165	18001	1.83	1.85	1.85	1.85	1.86
	44.6°F (7.0°C)	20157	19754	19655	18300	18135	1.78	1.79	1.80	1.80	1.81
	47°F (8.3°C)	20380	19972	19872	18502	18336	1.70	1.72	1.72	1.72	1.73
	52°F (11.1°C)	19398	19010	18915	17611	17452	1.51	1.52	1.53	1.53	1.54
	57F (13.9°C)	18416	18048	17958	16720	16569	1.32	1.33	1.33	1.33	1.34
	59°F (15.0°C)	18023	17663	17575	16363	16216	1.24	1.25	1.25	1.26	1.26
	62°F (16.7°C)	17434	17086	17000	15828	15686	1.13	1.14	1.14	1.14	1.14
	64.4°F (18.0°C)	16963	16624	16541	15400	15262	1.03	1.04	1.04	1.05	1.05
	69.8°F (21.0°C)	15903	15585	15507	14438	14308	0.83	0.83	0.83	0.84	0.84
	75.2°F (24.0°C)	14842	14545	14473	13475	13354	0.62	0.62	0.62	0.62	0.63

Manufacturer reserves the right to change, at any time, specifications and designs without notice and without obligations.

Table 68 – Ceiling/Floor Console 45MCFAQ, Heating Performance (18K) (Continued)

AIRFLOW (CFM)	OUTDOOR DB	HEATING PERFORMANCE AT INDOOR DRY BULB TEMPERATURE									
		TC: Total Heating Capacity (BTU/hr)					PI: Power Input (kW)				
		Indoor Conditions (DB)					Indoor Conditions (DB)				
		60.8°F (16.0°C)	68°F (20.0°C)	70°F (21.1°C)	71.6°F (22.0°C)	75.2°F (24.0°C)	60.8°F (16.0°C)	68°F (20.0°C)	70°F (21.1°C)	71.6°F (22.0°C)	75.2°F (24.0°C)
547	-22°F (-30.0°C)	8420	8252	8211	8178	8104	1.81	1.83	1.83	1.84	1.84
	-13°F (-25.0°C)	10926	10708	10654	10612	10516	1.92	1.94	1.94	1.94	1.95
	-4°F (-20.0°C)	14836	14539	14466	14408	14279	2.21	2.23	2.24	2.24	2.25
	0°F (-17.8°C)	15816	15499	15422	15360	15222	2.40	2.42	2.42	2.43	2.44
	5°F (-15.0°C)	17041	16700	16617	16550	16401	2.63	2.65	2.65	2.66	2.67
	14°F (-10.0°C)	19447	19058	18963	18887	18717	2.60	2.62	2.63	2.63	2.64
	17°F (-8.3°C)	20249	19844	19744	19665	19489	2.59	2.61	2.62	2.62	2.63
	22°F (-5.6°C)	20162	19759	19660	19581	19405	2.46	2.48	2.48	2.49	2.50
	27°F (-2.8°C)	20075	19674	19576	19497	19322	2.33	2.35	2.35	2.36	2.36
	32°F (0.0°C)	19989	19589	19491	19413	19238	2.20	2.21	2.22	2.22	2.23
	35°F (1.7°C)	19937	19538	19441	19363	19188	2.12	2.13	2.14	2.14	2.15
	37°F (2.8°C)	20089	19687	19589	19511	19335	2.06	2.08	2.08	2.09	2.10
	42°F (5.6°C)	20470	20060	19960	19880	19701	1.93	1.94	1.95	1.95	1.96
	44.6°F (7.0°C)	20622	20209	20108	20028	19848	1.87	1.89	1.89	1.90	1.90
	47°F (8.3°C)	20850	20433	20331	20250	20067	1.79	1.81	1.81	1.82	1.82
	52°F (11.1°C)	19846	19449	19351	19274	19101	1.59	1.60	1.61	1.61	1.62
	57F (13.9°C)	18841	18464	18372	18298	18134	1.39	1.40	1.40	1.40	1.41
	59°F (15.0°C)	18439	18071	17980	17908	17747	1.31	1.32	1.32	1.32	1.33
	62°F (16.7°C)	17837	17480	17392	17323	17167	1.19	1.19	1.20	1.20	1.20
	64.4°F (18.0°C)	17354	17007	16922	16855	16703	1.09	1.10	1.10	1.10	1.11
	69.8°F (21.0°C)	16270	15944	15864	15801	15659	0.87	0.88	0.88	0.88	0.88
	75.2°F (24.0°C)	15185	14881	14807	14747	14615	0.65	0.66	0.66	0.66	0.66
576	-22°F (-30.0°C)	8615	8442	8400	8366	8291	1.83	1.85	1.85	1.85	1.86
	-13°F (-25.0°C)	11178	10955	10900	10856	10759	1.94	1.96	1.96	1.96	1.97
	-4°F (-20.0°C)	15178	14874	14800	14741	14608	2.24	2.25	2.26	2.26	2.27
	0°F (-17.8°C)	16181	15857	15778	15715	15573	2.42	2.44	2.45	2.45	2.46
	5°F (-15.0°C)	17434	17085	17000	16932	16780	2.65	2.67	2.68	2.68	2.69
	14°F (-10.0°C)	19895	19497	19400	19322	19148	2.63	2.65	2.65	2.66	2.67
	17°F (-8.3°C)	20716	20302	20200	20119	19938	2.62	2.64	2.64	2.65	2.66
	22°F (-5.6°C)	20627	20215	20114	20033	19853	2.48	2.50	2.51	2.51	2.52
	27°F (-2.8°C)	20539	20128	20027	19947	19768	2.35	2.37	2.37	2.38	2.39
	32°F (0.0°C)	20450	20041	19941	19861	19682	2.22	2.24	2.24	2.24	2.25
	35°F (1.7°C)	20397	19989	19889	19809	19631	2.14	2.15	2.16	2.16	2.17
	37°F (2.8°C)	20553	20142	20041	19961	19781	2.08	2.10	2.10	2.11	2.12
	42°F (5.6°C)	20942	20523	20420	20339	20156	1.95	1.96	1.97	1.97	1.98
	44.6°F (7.0°C)	21098	20676	20572	20490	20306	1.89	1.91	1.91	1.92	1.92
	47°F (8.3°C)	21331	20905	20800	20717	20530	1.81	1.83	1.83	1.83	1.84
	52°F (11.1°C)	20303	19897	19798	19719	19541	1.61	1.62	1.62	1.63	1.63
	57F (13.9°C)	19276	18890	18796	18721	18552	1.40	1.41	1.42	1.42	1.42
	59°F (15.0°C)	18865	18487	18395	18321	18157	1.32	1.33	1.33	1.34	1.34
	62°F (16.7°C)	18248	17883	17794	17723	17563	1.20	1.21	1.21	1.21	1.22
	64.4°F (18.0°C)	17755	17400	17313	17244	17088	1.10	1.11	1.11	1.11	1.12
	69.8°F (21.0°C)	16645	16312	16231	16166	16020	0.88	0.88	0.89	0.89	0.89
	75.2°F (24.0°C)	15535	15224	15148	15088	14952	0.66	0.66	0.66	0.66	0.67

Table 69 – Ceiling/Floor Console 45MCFAQ, Cooling Performance (24K)

Airflow CFM	Out-door DB	ID WB	60.8°F (16.0°C)					64.4°F (16.0°C)					67.0°F (19.4°C)					71.6°F (22.0°C)				
		ID DB	73.4°F 23.0°C	77.0°F 25.0°C	80.0°F 26.7°C	80.6°F 27.0°C	84.2°F 29.0°C	73.4°F 23.0°C	77.0°F 25.0°C	80.0°F 26.7°C	80.6°F 27.0°C	84.2°F 29.0°C	73.4°F 23.0°C	77.0°F 25.0°C	80.0°F 26.7°C	80.6°F 27.0°C	84.2°F 29.0°C	73.4°F 23.0°C	77.0°F 25.0°C	80.0°F 26.7°C	80.6°F 27.0°C	84.2°F 29.0°C
453	-22°F 30°C	TC	17633	17630	17628	17628	17624	18454	18449	18446	18445	18442	19035	19031	19026	19025	19021	20127	20122	20117	20116	20110
		S/T	0.71	0.80	0.87	0.88	0.96	0.59	0.67	0.74	0.75	0.83	0.51	0.59	0.66	0.67	0.74	0.38	0.46	0.51	0.52	0.59
		PI	0.78	0.78	0.78	0.78	0.78	0.77	0.77	0.77	0.77	0.77	0.76	0.76	0.76	0.76	0.76	0.76	0.76	0.76	0.76	0.76
	-13°F 25°C	TC	19102	19099	19097	19097	19093	19991	19986	19983	19982	19979	20622	20616	20612	20611	20606	21804	21798	21793	21793	21785
		S/T	0.72	0.80	0.87	0.88	0.97	0.59	0.67	0.74	0.76	0.83	0.51	0.59	0.66	0.67	0.75	0.38	0.46	0.51	0.52	0.60
		PI	0.81	0.81	0.81	0.81	0.81	0.80	0.80	0.80	0.80	0.80	0.79	0.79	0.79	0.79	0.79	0.79	0.79	0.79	0.79	0.79
	-4°F 20°C	TC	20572	20569	20566	20566	20562	21529	21523	21520	21519	21515	22208	22202	22197	22196	22191	23481	23475	23470	23469	23461
		S/T	0.72	0.80	0.88	0.89	0.97	0.60	0.68	0.75	0.76	0.84	0.52	0.59	0.66	0.67	0.75	0.39	0.47	0.51	0.52	0.60
		PI	0.84	0.84	0.84	0.84	0.84	0.83	0.83	0.83	0.83	0.83	0.82	0.82	0.82	0.82	0.82	0.82	0.82	0.82	0.82	0.82
	0°F 17.8°C	TC	21241	21237	21233	21233	21227	22220	22215	22210	22210	22204	22913	22907	22902	22901	22894	24206	24200	24195	24194	24185
		S/T	0.72	0.81	0.88	0.90	0.98	0.60	0.68	0.75	0.76	0.85	0.52	0.60	0.67	0.68	0.76	0.39	0.47	0.52	0.53	0.60
		PI	0.84	0.84	0.84	0.84	0.84	0.84	0.84	0.84	0.84	0.84	0.83	0.83	0.83	0.83	0.83	0.84	0.84	0.84	0.84	0.84
	5°F 15°C	TC	21907	21907	21907	21907	22235	23001	22997	22996	22997	22999	23788	23786	23783	23782	23784	25296	25289	25283	25282	25282
		S/T	0.73	0.82	0.90	0.91	1.00	0.60	0.69	0.76	0.77	0.86	0.52	0.60	0.67	0.68	0.77	0.39	0.47	0.52	0.53	0.61
		PI	0.85	0.85	0.85	0.85	0.85	0.85	0.85	0.85	0.85	0.85	0.85	0.85	0.85	0.85	0.85	0.86	0.86	0.86	0.86	0.86
	14°F 10°C	TC	22418	22415	22412	22412	22521	23595	23589	23585	23585	23580	24436	24430	24424	24423	24418	26033	26025	26019	26018	26010
		S/T	0.73	0.81	0.89	0.90	0.99	0.60	0.68	0.75	0.76	0.85	0.52	0.60	0.66	0.68	0.76	0.39	0.47	0.51	0.53	0.60
		PI	1.00	1.00	1.00	1.00	1.00	0.99	0.99	0.99	0.99	0.99	0.99	0.99	0.99	0.99	0.99	0.99	0.99	0.99	0.99	0.99
	17°F 10°C	TC	22605	22601	22597	22596	22922	23791	23785	23780	23779	23779	24642	24641	24638	24637	24641	26306	26299	26292	26291	26293
		S/T	0.73	0.82	0.89	0.91	1.00	0.60	0.69	0.76	0.77	0.85	0.52	0.60	0.67	0.68	0.76	0.39	0.47	0.52	0.53	0.61
		PI	1.04	1.04	1.04	1.04	1.04	1.04	1.04	1.04	1.04	1.04	1.04	1.04	1.04	1.04	1.04	1.04	1.04	1.04	1.04	1.04
	23°F 5°C	TC	22775	22776	22776	22791	23207	24001	23996	23996	23996	23999	24883	24881	24877	24877	24879	26579	26571	26565	26564	26564
		S/T	0.74	0.83	0.90	0.91	1.00	0.61	0.69	0.77	0.78	0.86	0.52	0.60	0.67	0.69	0.77	0.39	0.47	0.52	0.53	0.61
		PI	1.05	1.05	1.05	1.05	1.05	1.05	1.05	1.05	1.05	1.05	1.06	1.06	1.06	1.06	1.06	1.07	1.07	1.07	1.07	1.07
	35°F 1.7°C	TC	23302	23301	23299	23299	23331	24509	24507	24504	24504	24502	25363	25358	25357	25356	25352	26960	26954	26949	26948	26947
		S/T	0.70	0.78	0.85	0.86	0.93	0.59	0.66	0.72	0.74	0.81	0.51	0.58	0.64	0.65	0.73	0.39	0.46	0.50	0.51	0.58
		PI	1.00	1.00	1.00	1.00	1.00	1.06	1.06	1.06	1.06	1.06	1.10	1.10	1.10	1.10	1.10	1.19	1.19	1.19	1.19	1.19
	41°F 5°C	TC	23373	23370	23369	23369	23423	24574	24572	24568	24568	24566	25423	25418	25416	25416	25411	27013	27008	27002	27001	26999
		S/T	0.71	0.79	0.86	0.87	0.95	0.59	0.67	0.73	0.74	0.82	0.51	0.59	0.65	0.66	0.73	0.39	0.46	0.51	0.52	0.59
		PI	1.05	1.05	1.05	1.05	1.05	1.11	1.11	1.11	1.11	1.11	1.16	1.16	1.16	1.16	1.16	1.27	1.27	1.26	1.26	1.26
	47°F 8.3°C	TC	23439	23436	23435	23435	23516	24636	24633	24630	24630	24628	25483	25477	25475	25475	25471	27065	27059	27054	27053	27050
		S/T	0.71	0.80	0.87	0.88	0.96	0.59	0.67	0.74	0.75	0.83	0.51	0.59	0.65	0.66	0.74	0.39	0.46	0.51	0.52	0.59
		PI	1.10	1.10	1.10	1.10	1.10	1.17	1.17	1.17	1.17	1.17	1.22	1.22	1.22	1.22	1.22	1.34	1.33	1.33	1.33	1.33
	50°F 10°C	TC	23121	23125	23338	23527	24401	24520	24525	24532	24533	24623	25535	25537	25548	25550	25560	27501	27491	27495	27493	27517
		S/T	0.79	0.89	0.99	1.00	1.00	0.64	0.74	0.82	0.84	0.94	0.54	0.64	0.72	0.73	0.83	0.39	0.46	0.54	0.56	0.65
		PI	1.25	1.25	1.25	1.25	1.25	1.25	1.25	1.25	1.25	1.25	1.25	1.25	1.25	1.25	1.25	1.25	1.25	1.25	1.25	1.25
	59°F 15°C	TC	23206	23242	23699	23838	24770	24682	24687	24692	24693	24844	25762	25756	25766	25768	25775	27833	27822	27824	27823	27844
		S/T	0.80	0.91	1.00	1.00	1.00	0.65	0.75	0.84	0.86	0.96	0.54	0.65	0.73	0.75	0.85	0.39	0.47	0.55	0.56	0.66
		PI	1.32	1.32	1.32	1.32	1.33	1.33	1.33	1.33	1.33	1.33	1.33	1.33	1.33	1.33	1.33	1.34	1.34	1.34	1.34	1.34
	68°F 20°C	TC	23304	23380	24040	24187	25176	24851	24856	24859	24859	25158	25980	25975	25985	25986	25991	28153	28141	28141	28140	28162
		S/T	0.82	0.94	1.00	1.00	1.00	0.66	0.77	0.86	0.88	1.00	0.55	0.66	0.75	0.77	0.87	0.39	0.47	0.56	0.57	0.67
		PI	1.39	1.39	1.40	1.40	1.41	1.41	1.41	1.41	1.41	1.41	1.42	1.42	1.42	1.42	1.42	1.43	1.43	1.43	1.43	1.43
	77°F 25°C	TC	23361	23477	24282	24441	25493	24996	25004	25009	25034	25530	26191	26189	26203	26205	26236	28491	28477	28481	28481	28514
		S/T	0.83	0.96	1.00	1.00	1.00	0.66	0.78	0.88	0.89	1.00	0.55	0.67	0.76	0.78	0.88	0.39	0.48	0.56	0.58	0.68
		PI	1.48	1.48	1.48	1.49	1.49	1.49	1.49	1.49	1.49	1.49	1.50	1.50	1.50	1.50	1.50	1.51	1.51	1.51	1.51	1.51
	82°F 27.8°C	TC	23560	23712	24621	24784	25879	25251	25263	25284	25306	25917	26489	26490	26505	26508	26553	28872	28858	28864	28866	28905
		S/T	0.84	0.97	1.00	1.00	1.00	0.67	0.79	0.88	0.90	1.00	0.56	0.67	0.77	0.78	0.89	0.39	0.48	0.57	0.58	0.68
		PI	1.65	1.65	1.66	1.66	1.67	1.67	1.67	1.67	1.67	1.67	1.68	1.68	1.67	1.67	1.67	1.69	1.69	1.69	1.69	1.69
	86°F 30°C	TC	23932	24141	25147	25317	26456	25682	25693	25728	25754	26494	26959	26962	26977	26978	27039	29420	29406	29411	29417	29454
		S/T	0.85	0.98	1.00	1.00	1.00	0.67	0.80	0.89	0.91	1.00	0.56	0.68	0.77	0.79	0.90	0.39	0.48	0.57	0.59	0.69
		PI	1.95	1.95	1.96	1.97	1.98	1.97	1.97	1.97	1.97	1.98	1.98	1.98	1.98	1.98	1.98	2.00	2.00	2.00	2.00	2.00
	95°F 35°C	TC	25147	25146	25148	25177	25821	26831	26824	26823	26823	26828	28045	28042	28036	28036	28037	30392	30381	30373	30372	30371
		S/T	0.74	0.83	0.91	0.92	1.00	0.61	0.69	0.77	0.78	0.87	0.52	0.60	0.67	0.69	0.77	0.39	0.47	0.52	0.53	0.61
		PI	2.54	2.54	2.54	2.54	2.57	2.62	2.62	2.62	2.62	2.62	2.67	2.67	2.67	2.67	2.67	2.79	2.79	2.79	2.79	2.78
	104°F 40°C	TC	21520	21521	21560	21589	22309	22958	22952	22952	22952	22957	23995	23993	23988	23988	23991	25998	25989	25982	25981	25981
		S/T	0.75	0.85	0.93	0.95	1.00	0.61	0.71	0.78	0.80	0.89	0.52	0.61	0.69	0.70	0.79	0.39	0.45	0.52	0.54	0.62
		PI	2.43	2.43	2.43	2.43	2.47	2.50	2.50	2.50	2.50	2.50	2.55	2.55	2.55	2.55	2.55	2.66	2.66	2.66	2.66	2.66
	110°F 43°C	TC	19220	19247	19679	19807	20641	20580	20577	20582	20581	20699	21559	21557	21559	21560	21566	23450	23440	23440	23440	23438
		S/T	0.80	0.91	1.00	1.00	1.00	0.64	0.75	0.84	0.86	0.96	0.54	0.65	0.73	0.75	0.85	0.39	0.47	0.55	0.56	0.66
		PI	2.39	2.39	2.40	2.41	2.44	2.44	2.44	2.44	2.44	2.45	2.48	2.48	2.48	2.48	2.48	2.56	2.56	2.56	2.56	2.56
	115°F 46°C	TC	16245	16307	16864	16975	17718	17425	17427	17429	17430	17744	18277	18276	18281	18282	18283	19920	19911	19909	19908	19917
		S/T	0.83	0.95	1.00	1.00	1.00	0.66	0.77	0.87	0.89	1.00	0.55	0.66	0.75	0.77	0.88	0.39	0.47	0.56	0.57	0.67
		PI	2.16	2.16	2.18	2.18	2.21	2.20	2.20	2.20	2.20	2.21	2.23	2.23	2.23	2.23	2.23	2.30	2.30	2.30	2.30	2.30
	122°F 50°C	TC	12235	12763	13324	13421	14086	13195	13195	13311	13439	14105	13906	13910	13910	13910	14118	15282	15274	15284	15285	15289
		S/T	0.93	1.00	1.00	1.00	1.00	0.72	0.86	0.99	1.00	1.00	0.59	0.73	0.84	0.86	1.00	0.39	0.50	0.61	0.62	0.75
		PI	1.86	1.87	1.89	1.89	1.91	1.89	1.89	1.89	1.89	1.91	1.90	1.90	1.90	1.90	1.91	1.94	1.94	1.94	1.94	1.93

Manufacturer reserves the right to change, at any time, specifications and designs without notice and without obligations.

Table 69 – Ceiling/Floor Console 45MCFAQ, Cooling Performance (24K) (Continued)

Airflow CFM	Out-door DB	ID WB	60.8°F (16.0°C)					64.4°F (16.0°C)					67.0°F (19.4°C)					71.6°F (22.0°C)				
		ID DB	73.4°F 23.0°C	77.0°F 25.0°C	80.0°F 26.7°C	80.6°F 27.0°C	84.2°F 29.0°C	73.4°F 23.0°C	77.0°F 25.0°C	80.0°F 26.7°C	80.6°F 27.0°C	84.2°F 29.0°C	73.4°F 23.0°C	77.0°F 25.0°C	80.0°F 26.7°C	80.6°F 27.0°C	84.2°F 29.0°C	73.4°F 23.0°C	77.0°F 25.0°C	80.0°F 26.7°C	80.6°F 27.0°C	84.2°F 29.0°C
606	-22°F 30°C	TC	17879	17875	17872	17871	18238	18684	18679	18674	18673	18667	19254	19248	19242	19240	19232	20325	20320	20311	20311	20298
		S/T	0.74	0.83	0.91	0.93	0.99	0.61	0.70	0.77	0.79	0.88	0.52	0.61	0.68	0.70	0.78	0.38	0.45	0.52	0.54	0.62
		PI	0.76	0.76	0.76	0.76	0.76	0.75	0.75	0.75	0.75	0.75	0.75	0.75	0.75	0.75	0.75	0.75	0.75	0.75	0.75	0.75
	-13°F 25°C	TC	19369	19365	19361	19360	19758	20241	20235	20230	20229	20222	20859	20852	20845	20844	20834	22019	22013	22004	22003	21989
		S/T	0.75	0.84	0.92	0.93	1.00	0.61	0.70	0.78	0.79	0.88	0.52	0.61	0.69	0.70	0.79	0.38	0.46	0.53	0.54	0.62
		PI	0.79	0.79	0.79	0.79	0.79	0.78	0.78	0.78	0.78	0.78	0.78	0.78	0.78	0.78	0.78	0.78	0.78	0.78	0.78	0.78
	-4°F 20°C	TC	20859	20854	20850	20850	21278	21798	21792	21786	21785	21778	22464	22456	22449	22447	22437	23712	23706	23697	23696	23681
		S/T	0.75	0.84	0.92	0.94	1.00	0.61	0.71	0.78	0.79	0.88	0.53	0.61	0.69	0.70	0.79	0.39	0.46	0.53	0.54	0.63
		PI	0.82	0.82	0.82	0.82	0.81	0.81	0.81	0.81	0.81	0.81	0.81	0.81	0.81	0.81	0.81	0.81	0.81	0.81	0.81	0.81
	0°F 17.8°C	TC	21541	21535	21530	21529	22066	22501	22493	22485	22483	22474	23181	23171	23161	23159	23145	24443	24437	24435	24433	24436
		S/T	0.75	0.85	0.93	0.95	1.00	0.62	0.71	0.79	0.80	0.90	0.53	0.62	0.70	0.71	0.80	0.39	0.46	0.53	0.55	0.63
		PI	0.82	0.82	0.82	0.82	0.82	0.82	0.82	0.82	0.82	0.82	0.82	0.82	0.82	0.82	0.82	0.82	0.82	0.82	0.82	0.82
	5°F 15°C	TC	22196	22198	22267	22299	22951	23277	23276	23279	23279	23307	24051	24050	24052	24053	24057	25530	25523	25523	25522	25524
		S/T	0.76	0.86	0.94	0.96	1.00	0.62	0.72	0.80	0.81	0.90	0.53	0.62	0.70	0.72	0.81	0.39	0.46	0.54	0.55	0.64
		PI	0.83	0.83	0.83	0.83	0.83	0.83	0.83	0.83	0.83	0.83	0.83	0.83	0.83	0.84	0.84	0.85	0.85	0.85	0.85	0.85
	14°F 10°C	TC	22727	22722	22717	22716	23361	23887	23880	23874	23872	23865	24717	24709	24700	24699	24687	26295	26287	26277	26276	26259
		S/T	0.75	0.85	0.93	0.95	1.00	0.62	0.71	0.79	0.80	0.89	0.53	0.62	0.69	0.71	0.79	0.39	0.46	0.53	0.54	0.63
		PI	0.98	0.98	0.98	0.98	0.98	0.98	0.98	0.98	0.98	0.98	0.97	0.97	0.97	0.97	0.97	0.97	0.97	0.97	0.97	0.97
	17°F 10°C	TC	22900	22893	22953	22985	23674	24070	24062	24067	24068	24094	24913	24913	24917	24918	24926	26547	26540	26542	26541	26547
		S/T	0.76	0.86	0.94	0.96	1.00	0.62	0.72	0.80	0.81	0.90	0.53	0.62	0.70	0.71	0.80	0.39	0.46	0.53	0.55	0.63
		PI	1.02	1.02	1.02	1.02	1.02	1.02	1.02	1.02	1.02	1.02	1.02	1.02	1.02	1.02	1.02	1.02	1.02	1.02	1.02	1.02
	23°F 5°C	TC	23076	23079	23173	23214	23976	24287	24287	24291	24291	24330	25157	25156	25159	25160	25166	26824	26816	26817	26816	26820
		S/T	0.77	0.87	0.95	0.97	1.00	0.62	0.72	0.80	0.82	0.91	0.53	0.63	0.71	0.72	0.81	0.39	0.46	0.54	0.55	0.64
		PI	1.03	1.03	1.03	1.03	1.03	1.03	1.03	1.03	1.03	1.03	1.04	1.04	1.04	1.04	1.04	1.06	1.06	1.06	1.06	1.06
	35°F 1.7°C	TC	23649	23647	23648	23648	23952	24825	24820	24818	24818	24819	25650	25648	25644	25644	25642	27192	27185	27180	27179	27178
		S/T	0.73	0.81	0.89	0.90	1.00	0.60	0.68	0.76	0.77	0.85	0.52	0.60	0.67	0.68	0.76	0.39	0.47	0.52	0.53	0.60
		PI	0.98	0.98	0.98	0.98	0.99	1.04	1.04	1.04	1.04	1.04	1.08	1.08	1.08	1.08	1.08	1.17	1.17	1.17	1.17	1.17
	41°F 5°C	TC	23658	23714	23715	23722	24112	24887	24883	24880	24881	24882	25710	25708	25704	25703	25703	27246	27240	27234	27233	27231
		S/T	0.74	0.82	0.90	0.91	1.00	0.60	0.69	0.76	0.78	0.86	0.52	0.60	0.67	0.69	0.77	0.39	0.45	0.52	0.53	0.61
		PI	1.02	1.03	1.03	1.03	1.05	1.09	1.09	1.09	1.09	1.09	1.14	1.14	1.14	1.14	1.14	1.24	1.24	1.24	1.24	1.24
	47°F 8.3°C	TC	23781	23780	23780	23803	24272	24948	24944	24942	24942	24942	25771	25768	25764	25763	25763	27301	27295	27290	27289	27287
		S/T	0.74	0.83	0.91	0.92	1.00	0.61	0.70	0.77	0.78	0.87	0.52	0.61	0.68	0.69	0.78	0.39	0.45	0.52	0.53	0.62
		PI	1.08	1.08	1.08	1.08	1.11	1.15	1.15	1.15	1.15	1.15	1.20	1.20	1.20	1.20	1.20	1.31	1.31	1.31	1.31	1.31
	50°F 10°C	TC	23411	23511	24174	24312	25231	24801	24816	24823	24849	25262	25808	25822	25837	25840	25877	27730	27720	27752	27759	27797
		S/T	0.83	0.95	1.00	1.00	1.00	0.66	0.78	0.87	0.88	1.00	0.55	0.66	0.76	0.77	0.88	0.39	0.48	0.56	0.58	0.68
		PI	1.23	1.23	1.23	1.23	1.23	1.23	1.23	1.23	1.23	1.23	1.23	1.23	1.23	1.23	1.23	1.23	1.23	1.23	1.23	1.23
	59°F 15°C	TC	23499	23667	24503	24650	25629	24970	24981	25019	25042	25662	26032	26046	26058	26060	26123	28076	28064	28092	28098	28127
		S/T	0.85	0.97	1.00	1.00	1.00	0.67	0.79	0.89	0.91	1.00	0.56	0.68	0.77	0.79	0.90	0.39	0.48	0.57	0.59	0.69
		PI	1.30	1.30	1.30	1.30	1.31	1.31	1.31	1.31	1.31	1.31	1.31	1.31	1.31	1.31	1.31	1.32	1.32	1.32	1.32	1.32
	68°F 20°C	TC	23597	23994	24866	25021	26060	25142	25151	25221	25252	26093	26256	26270	26279	26280	26382	28404	28392	28419	28425	28448
		S/T	0.87	1.00	1.00	1.00	1.00	0.69	0.81	0.91	0.93	1.00	0.57	0.69	0.79	0.81	0.93	0.39	0.49	0.58	0.60	0.71
		PI	1.37	1.37	1.38	1.38	1.39	1.38	1.38	1.38	1.38	1.39	1.39	1.39	1.39	1.39	1.39	1.41	1.41	1.41	1.41	1.41
	77°F 25°C	TC	23655	24207	25134	25299	26405	25290	25302	25399	25441	26439	26464	26486	26500	26501	26638	28734	28720	28766	28773	28806
		S/T	0.88	1.00	1.00	1.00	1.00	0.69	0.82	0.93	0.95	1.00	0.57	0.70	0.80	0.82	0.94	0.39	0.49	0.59	0.60	0.72
		PI	1.45	1.46	1.46	1.46	1.47	1.46	1.46	1.46	1.46	1.47	1.47	1.47	1.47	1.47	1.47	1.49	1.49	1.49	1.49	1.49
	82°F 27.8°C	TC	23875	24524	25489	25660	26811	25548	25563	25685	25736	26847	26763	26792	26806	26808	26976	29113	29119	29155	29163	29201
		S/T	0.88	1.00	1.00	1.00	1.00	0.70	0.83	0.94	0.96	1.00	0.58	0.70	0.81	0.83	0.96	0.39	0.49	0.59	0.61	0.72
		PI	1.62	1.63	1.64	1.64	1.65	1.64	1.64	1.64	1.64	1.65	1.65	1.65	1.65	1.65	1.65	1.66	1.66	1.66	1.66	1.66
	86°F 30°C	TC	24269	25035	26039	26216	27412	25987	26000	26155	26224	27448	27240	27269	27282	27284	27495	29668	29670	29714	29722	29756
		S/T	0.90	1.00	1.00	1.00	1.00	0.71	0.84	0.96	0.98	1.00	0.58	0.71	0.82	0.84	0.97	0.39	0.50	0.60	0.61	0.73
		PI	1.92	1.93	1.94	1.94	1.95	1.94	1.94	1.94	1.94	1.95	1.95	1.95	1.95	1.95	1.95	1.97	1.97	1.97	1.97	1.97
	95°F 35°C	TC	25491	25496	25636	25702	26761	27157	27154	27161	27162	27210	28356	28355	28354	28355	28368	30667	30656	30647	30661	30653
		S/T	0.77	0.87	0.96	0.98	1.00	0.63	0.72	0.80	0.82	0.91	0.53	0.62	0.70	0.72	0.81	0.39	0.46	0.53	0.55	0.63
		PI	2.49	2.49	2.50	2.50	2.55	2.57	2.57	2.57	2.57	2.57	2.63	2.63	2.63	2.63	2.63	2.74	2.74	2.74	2.74	2.74
	104°F 40°C	TC	21810	21813	22037	22240	23117	23232	23231	23238	23239	23322	24259	24258	24260	24262	24271	26230	26221	26213	26221	26219
		S/T	0.79	0.89	0.99	1.00	1.00	0.63	0.74	0.82	0.84	0.94	0.54	0.64	0.72	0.73	0.83	0.39	0.46	0.54	0.55	0.65
		PI	2.38	2.38	2.39	2.41	2.45	2.46	2.46	2.46	2.46	2.46	2.51	2.51	2.51	2.51	2.51	2.61	2.61	2.61	2.61	2.61
	110°F 43°C	TC	19473	19622	20379	20510	21385	20819	20826	20844	20864	21414	21795	21795	21803	21804	21842	23657	23650	23650	23652	23670
		S/T	0.85	0.97	1.00	1.00	1.00	0.67	0.79	0.89	0.91	1.00	0.56	0.68	0.77	0.79	0.90	0.39	0.48	0.57	0.59	0.69
		PI	2.34	2.36	2.38	2.39	2.42	2.40	2.40	2.40	2.40	2.42	2.44	2.44	2.44	2.44	2.44	2.52	2.52	2.52	2.52	2.52
	115°F 46°C	TC	16458	16810	17466	17581	18358	17631	17637	17685	17709	18383	18477	18482	18488	18489	18558	20100	20091	20098	20102	20117
		S/T	0.88	1.00	1.00	1.00	1.00	0.69	0.82	0.92	0.94	1.00	0.57	0.69	0.80	0.82	0.94	0.39	0.49	0.58	0.60	0.71
		PI	2.12	2.13	2.16	2.16	2.19	2.16	2.16	2.17	2.17	2.19	2.20	2.20	2.20	2.20	2.20	2.26	2.26	2.26	2.26	2.26
	122°F 50°C	TC	12486	13190	13773	13876	14570	13330	13364	13790	13894	14586	14042	14045	14068	14083	14600	15400	15405	15419	15419	15417
		S/T	1.00	1.00	1.00	1.00	1.00	0.76	0.92	1.00	1.00	1.00	0.62	0.77	0.89	0.92	1.00	0.40	0.52	0.64	0.66	0.79
		PI	1.83	1.85	1.86	1.87	1.88	1.85	1.85	1.86	1.87	1.88	1.87	1.87	1.87	1.87	1.88	1.91	1.91	1.90	1.90	1.90

Table 69 – Ceiling/Floor Console 45MCFAQ, Cooling Performance (24K) (Continued)

Airflow CFM	Out-door DB	ID WB	60.8°F (16.0°C)					64.4°F (16.0°C)					67.0°F (19.4°C)					71.6°F (22.0°C)				
		ID DB	73.4°F 23.0°C	77.0°F 25.0°C	80.0°F 26.7°C	80.6°F 27.0°C	84.2°F 29.0°C	73.4°F 23.0°C	77.0°F 25.0°C	80.0°F 26.7°C	80.6°F 27.0°C	84.2°F 29.0°C	73.4°F 23.0°C	77.0°F 25.0°C	80.0°F 26.7°C	80.6°F 27.0°C	84.2°F 29.0°C	73.4°F 23.0°C	77.0°F 25.0°C	80.0°F 26.7°C	80.6°F 27.0°C	84.2°F 29.0°C
706	-22°F 30°C	TC	18120	18114	18109	18214	18750	18918	18908	18899	18898	18885	19483	19472	19460	19457	19444	20552	20546	20531	20526	20495
		S/T	0.77	0.87	0.96	0.99	0.99	0.63	0.73	0.81	0.82	0.93	0.53	0.63	0.71	0.73	0.82	0.38	0.46	0.54	0.55	0.64
		PI	0.75	0.75	0.75	0.75	0.75	0.75	0.75	0.75	0.75	0.75	0.75	0.75	0.75	0.75	0.75	0.75	0.75	0.75	0.75	0.75
	-13°F 25°C	TC	19630	19623	19618	19732	20313	20494	20483	20474	20472	20458	21106	21095	21081	21079	21064	22264	22258	22242	22237	22203
		S/T	0.77	0.88	0.97	1.00	1.00	0.63	0.73	0.81	0.83	0.93	0.54	0.63	0.71	0.73	0.83	0.39	0.46	0.54	0.56	0.65
		PI	0.78	0.78	0.78	0.78	0.78	0.77	0.77	0.77	0.77	0.78	0.77	0.77	0.77	0.77	0.77	0.78	0.78	0.78	0.78	0.78
	-4°F 20°C	TC	21140	21133	21127	21250	21875	22071	22059	22049	22047	22032	22730	22718	22703	22700	22685	23977	23971	23953	23947	23911
		S/T	0.78	0.88	0.97	1.00	1.00	0.63	0.73	0.82	0.83	0.93	0.54	0.64	0.72	0.73	0.83	0.39	0.47	0.55	0.56	0.65
		PI	0.81	0.81	0.81	0.81	0.80	0.80	0.80	0.80	0.80	0.80	0.80	0.80	0.80	0.80	0.80	0.80	0.80	0.80	0.80	0.80
	0°F 17.8°C	TC	21838	21828	21913	22080	22691	22790	22773	22760	22757	22754	23458	23445	23424	23420	23399	24723	24715	24717	24719	24738
		S/T	0.78	0.89	0.99	1.00	1.00	0.64	0.74	0.83	0.84	0.95	0.54	0.64	0.73	0.74	0.84	0.39	0.47	0.55	0.57	0.66
		PI	0.81	0.81	0.81	0.81	0.81	0.81	0.81	0.81	0.81	0.81	0.81	0.81	0.81	0.81	0.81	0.82	0.82	0.82	0.82	0.82
	5°F 15°C	TC	22480	22500	22804	22908	23609	23549	23554	23557	23557	23673	24320	24318	24324	24325	24328	25773	25765	25766	25768	25782
		S/T	0.79	0.90	1.00	1.00	1.00	0.64	0.75	0.84	0.85	0.96	0.54	0.65	0.73	0.75	0.85	0.39	0.47	0.55	0.57	0.66
		PI	0.82	0.82	0.82	0.82	0.82	0.82	0.82	0.82	0.82	0.82	0.83	0.83	0.83	0.83	0.83	0.84	0.84	0.84	0.84	0.84
	14°F 10°C	TC	23020	23012	23107	23309	24033	24176	24162	24150	24148	24136	25011	25000	24980	24977	24956	26584	26576	26557	26551	26510
		S/T	0.78	0.89	0.99	1.00	1.00	0.64	0.74	0.82	0.84	0.94	0.54	0.64	0.72	0.74	0.83	0.39	0.47	0.55	0.56	0.65
		PI	0.97	0.97	0.97	0.97	0.97	0.97	0.97	0.97	0.97	0.97	0.97	0.97	0.97	0.97	0.97	0.97	0.97	0.97	0.97	0.97
	17°F 10°C	TC	23229	23235	23519	23655	24416	24395	24397	24402	24403	24518	25173	25183	25199	25200	25206	26847	26839	26842	26847	26872
		S/T	0.79	0.89	1.00	1.00	1.00	0.64	0.74	0.83	0.85	0.95	0.55	0.65	0.73	0.75	0.85	0.39	0.47	0.55	0.57	0.66
		PI	1.01	1.01	1.01	1.01	1.01	1.01	1.01	1.01	1.01	1.01	1.01	1.01	1.01	1.01	1.01	1.02	1.02	1.02	1.02	1.02
	23°F 5°C	TC	23371	23404	23784	23901	24682	24571	24577	24580	24581	24726	25437	25436	25444	25445	25449	27077	27069	27070	27073	27092
		S/T	0.80	0.91	1.00	1.00	1.00	0.65	0.75	0.84	0.86	0.97	0.54	0.65	0.74	0.75	0.85	0.39	0.47	0.56	0.57	0.66
		PI	1.02	1.02	1.02	1.02	1.03	1.03	1.03	1.03	1.03	1.03	1.03	1.03	1.03	1.03	1.03	1.05	1.05	1.05	1.05	1.05
	35°F 1.7°C	TC	23981	23981	24028	24055	24673	25131	25128	25129	25129	25130	25939	25937	25934	25934	25937	27441	27435	27429	27433	27428
		S/T	0.75	0.85	0.93	0.94	1.00	0.62	0.71	0.79	0.80	0.89	0.53	0.62	0.69	0.71	0.80	0.39	0.46	0.53	0.54	0.63
		PI	0.97	0.97	0.97	0.97	1.00	1.03	1.03	1.03	1.03	1.03	1.07	1.07	1.07	1.07	1.07	1.17	1.16	1.16	1.16	1.16
	41°F 5°C	TC	24046	24046	24113	24145	24831	25194	25191	25192	25192	25214	26000	25997	25995	25995	25998	27497	27490	27485	27488	27484
		S/T	0.76	0.86	0.94	0.96	1.00	0.62	0.72	0.80	0.81	0.90	0.53	0.62	0.70	0.71	0.81	0.39	0.46	0.53	0.55	0.64
		PI	1.02	1.02	1.02	1.03	1.06	1.08	1.08	1.08	1.08	1.08	1.13	1.13	1.13	1.13	1.13	1.23	1.23	1.23	1.23	1.23
	47°F 8.3°C	TC	24109	24109	24202	24244	24990	25256	25253	25253	25253	25292	26061	26058	26056	26056	26058	27556	27549	27547	27546	27542
		S/T	0.77	0.87	0.95	0.97	1.00	0.63	0.72	0.81	0.82	0.91	0.53	0.63	0.71	0.72	0.82	0.39	0.46	0.54	0.55	0.64
		PI	1.07	1.07	1.07	1.08	1.12	1.14	1.14	1.14	1.14	1.14	1.19	1.19	1.19	1.19	1.19	1.30	1.30	1.30	1.30	1.30
	50°F 10°C	TC	23701	24088	24893	25035	25994	25093	25108	25190	25222	26025	26081	26115	26130	26132	26250	27960	27974	28042	28050	28087
		S/T	0.87	1.00	1.00	1.00	1.00	0.69	0.81	0.92	0.94	1.00	0.57	0.69	0.80	0.81	0.93	0.39	0.49	0.58	0.60	0.71
		PI	1.22	1.22	1.22	1.22	1.22	1.22	1.22	1.22	1.22	1.22	1.22	1.22	1.22	1.22	1.22	1.22	1.22	1.22	1.22	1.22
	59°F 15°C	TC	23812	24386	25244	25396	26418	25265	25276	25402	25451	26448	26314	26343	26353	26354	26529	28324	28332	28387	28394	28421
		S/T	0.88	1.00	1.00	1.00	1.00	0.70	0.83	0.94	0.97	1.00	0.58	0.71	0.81	0.83	0.96	0.39	0.50	0.59	0.61	0.73
		PI	1.29	1.29	1.29	1.30	1.30	1.30	1.30	1.30	1.30	1.30	1.30	1.30	1.30	1.30	1.30	1.31	1.31	1.31	1.31	1.31
	68°F 20°C	TC	23944	24716	25625	25787	26871	25440	25448	25647	25815	26901	26547	26569	26577	26577	26880	28665	28675	28721	28726	28746
		S/T	0.91	1.00	1.00	1.00	1.00	0.72	0.85	0.97	1.00	1.00	0.59	0.72	0.84	0.86	0.99	0.40	0.50	0.61	0.62	0.75
		PI	1.36	1.36	1.37	1.37	1.38	1.37	1.37	1.37	1.37	1.38	1.38	1.38	1.38	1.38	1.38	1.40	1.40	1.40	1.40	1.40
	77°F 25°C	TC	24026	24947	25914	26086	27239	25588	25600	25895	26117	27271	26757	26787	26800	26831	27296	28979	29005	29070	29077	29109
		S/T	0.92	1.00	1.00	1.00	1.00	0.72	0.87	0.99	1.00	1.00	0.59	0.73	0.85	0.86	1.00	0.40	0.51	0.61	0.63	0.76
		PI	1.44	1.45	1.45	1.46	1.46	1.45	1.45	1.45	1.46	1.46	1.46	1.46	1.46	1.46	1.46	1.48	1.48	1.48	1.48	1.47
	82°F 27.8°C	TC	24250	25278	26285	26464	27668	25850	25892	26317	26496	27699	27060	27096	27109	27152	27724	29351	29389	29462	29470	29505
		S/T	0.94	1.00	1.00	1.00	1.00	0.73	0.87	1.00	1.00	1.00	0.60	0.74	0.86	0.87	1.00	0.40	0.51	0.62	0.63	0.76
		PI	1.61	1.62	1.63	1.63	1.64	1.62	1.62	1.63	1.63	1.64	1.63	1.63	1.63	1.63	1.64	1.65	1.65	1.65	1.65	1.65
	86°F 30°C	TC	24636	25777	26822	27007	28266	26262	26317	26855	27040	28288	27515	27548	27591	27616	28315	29880	29924	29994	30001	30032
		S/T	0.95	1.00	1.00	1.00	1.00	0.74	0.88	1.00	1.00	1.00	0.60	0.75	0.86	0.88	1.00	0.40	0.51	0.62	0.64	0.77
		PI	1.91	1.92	1.93	1.93	1.94	1.92	1.92	1.93	1.93	1.94	1.93	1.93	1.93	1.93	1.94	1.96	1.96	1.95	1.95	1.95
	95°F 35°C	TC	25820	25866	26421	26577	27619	27471	27478	27488	27489	27675	28658	28661	28675	28678	28690	30937	30926	30929	30927	30951
		S/T	0.80	0.91	1.00	1.00	1.00	0.65	0.75	0.84	0.86	0.96	0.54	0.65	0.73	0.75	0.85	0.39	0.47	0.55	0.56	0.66
		PI	2.47	2.47	2.50	2.51	2.56	2.55	2.55	2.55	2.55	2.56	2.61	2.61	2.61	2.61	2.61	2.72	2.72	2.71	2.71	2.72
	104°F 40°C	TC	22088	22167	22806	22940	23850	23502	23510	23516	23517	23827	24517	24522	24535	24536	24544	26466	26456	26462	26457	26482
		S/T	0.82	0.94	1.00	1.00	1.00	0.66	0.77	0.86	0.88	1.00	0.55	0.66	0.75	0.77	0.87	0.39	0.47	0.56	0.58	0.67
		PI	2.37	2.37	2.40	2.41	2.45	2.44	2.44	2.44	2.44	2.45	2.49	2.49	2.49	2.49	2.49	2.59	2.59	2.59	2.59	2.59
	110°F 43°C	TC	19721	20255	21023	21159	22068	21068	21075	21167	21208	22093	22030	22043	22050	22051	22179	23880	23869	23893	23897	23915
		S/T	0.89	1.00	1.00	1.00	1.00	0.70	0.83	0.94	0.96	1.00	0.58	0.70	0.81	0.83	0.96	0.39	0.49	0.59	0.61	0.73
		PI	2.33	2.35	2.38	2.38	2.42	2.38	2.38	2.38	2.39	2.42	2.42	2.42	2.42	2.42	2.43	2.50	2.50	2.50	2.50	2.50
	115°F 46°C	TC	16688	17317	17997	18118	18926	17825	17829	17985	18141	18948	18676	18692	18698	18698	18965	20268	20259	20290	20293	20303
		S/T	0.92	1.00	1.00	1.00	1.00	0.72	0.86	0.98	1.00	1.00	0.59	0.73	0.84	0.86	1.00	0.40	0.50	0.61	0.63	0.75
		PI	2.10	2.12	2.15	2.15	2.18	2.14	2.14	2.15	2.15	2.18	2.18	2.18	2.18	2.18	2.18	2.24	2.24	2.23	2.23	2.23
	122°F 50°C	TC	12845	13549	14152	14259	14976	13441	13546	14168	14276	14991	14154	14153	14227	14270	15004	15490	15521	15529	15529	15520
		S/T	1.00	1.00	1.00	1.00	1.00	0.80	0.98	1.00	1.00	1.00	0.64	0.81	0.95	0.98	1.00	0.41	0.54	0.67	0.69	0.84
		PI	1.82	1.84	1.85	1.86	1.87	1.84	1.84	1.85	1.86	1.87	1.86	1.85	1.85	1.86	1.87	1.89	1.89	1.89	1.89	1.88

Table 69 – Ceiling/Floor Console 45MCFAQ, Cooling Performance (24K) (Continued)

Airflow CFM	Out-door DB	ID WB	60.8°F (16.0°C)					64.4°F (16.0°C)					67.0°F (19.4°C)					71.6°F (22.0°C)				
		ID DB	73.4°F 23.0°C	77.0°F 25.0°C	80.0°F 26.7°C	80.6°F 27.0°C	84.2°F 29.0°C	73.4°F 23.0°C	77.0°F 25.0°C	80.0°F 26.7°C	80.6°F 27.0°C	84.2°F 29.0°C	73.4°F 23.0°C	77.0°F 25.0°C	80.0°F 26.7°C	80.6°F 27.0°C	84.2°F 29.0°C	73.4°F 23.0°C	77.0°F 25.0°C	80.0°F 26.7°C	80.6°F 27.0°C	84.2°F 29.0°C
735	-22°F 30°C	TC	18355	18347	18608	18686	19200	19151	19135	19123	19121	19105	19723	19699	19680	19677	19658	20804	20799	20756	20748	20704
		S/T	0.80	0.91	0.99	0.99	0.99	0.64	0.75	0.84	0.86	0.97	0.55	0.65	0.74	0.75	0.86	0.39	0.47	0.55	0.57	0.67
		PI	0.75	0.75	0.75	0.75	0.75	0.75	0.75	0.75	0.75	0.75	0.75	0.75	0.75	0.75	0.75	0.75	0.75	0.75	0.75	0.75
	-13°F 25°C	TC	19885	19876	20159	20243	20800	20747	20730	20717	20715	20697	21367	21340	21320	21317	21297	22538	22532	22486	22477	22430
		S/T	0.80	0.91	1.00	1.00	1.00	0.65	0.75	0.85	0.86	0.97	0.55	0.65	0.74	0.76	0.86	0.39	0.47	0.56	0.57	0.67
		PI	0.78	0.78	0.78	0.78	0.78	0.77	0.77	0.78	0.78	0.78	0.77	0.77	0.77	0.77	0.77	0.78	0.78	0.78	0.78	0.78
	-4°F 20°C	TC	21414	21404	21710	21800	22400	22343	22324	22310	22308	22290	23011	22982	22960	22957	22935	24272	24265	24215	24206	24155
		S/T	0.80	0.92	1.00	1.00	1.00	0.65	0.76	0.85	0.87	0.98	0.55	0.65	0.74	0.76	0.86	0.39	0.48	0.56	0.57	0.67
		PI	0.81	0.81	0.81	0.80	0.80	0.80	0.80	0.80	0.80	0.80	0.80	0.80	0.80	0.80	0.80	0.81	0.81	0.81	0.81	0.81
	0°F 17.8°C	TC	22125	22112	22522	22616	23237	23074	23048	23031	23028	23259	23752	23718	23689	23685	23674	25029	25024	25021	25025	25041
		S/T	0.81	0.93	1.00	1.00	1.00	0.66	0.77	0.86	0.88	1.00	0.55	0.66	0.75	0.77	0.87	0.39	0.48	0.57	0.58	0.68
		PI	0.81	0.81	0.81	0.81	0.81	0.81	0.81	0.81	0.81	0.81	0.81	0.81	0.81	0.81	0.81	0.82	0.82	0.82	0.82	0.82
	5°F 15°C	TC	22759	22838	23360	23467	24191	23827	23833	23834	23859	24214	24589	24595	24600	24601	24633	26031	26023	26037	26039	26051
		S/T	0.82	0.94	1.00	1.00	1.00	0.66	0.78	0.87	0.88	1.00	0.56	0.67	0.76	0.78	0.88	0.39	0.48	0.57	0.59	0.69
		PI	0.82	0.82	0.82	0.82	0.83	0.82	0.82	0.82	0.82	0.83	0.83	0.83	0.83	0.83	0.83	0.85	0.85	0.85	0.85	0.85
	14°F 10°C	TC	23324	23312	23788	23900	24641	24482	24460	24444	24441	24670	25321	25289	25263	25259	25234	26924	26916	26864	26855	26797
		S/T	0.81	0.93	1.00	1.00	1.00	0.65	0.76	0.86	0.87	1.00	0.55	0.66	0.75	0.76	0.87	0.39	0.48	0.56	0.57	0.67
		PI	0.97	0.97	0.97	0.97	0.97	0.97	0.97	0.97	0.97	0.97	0.97	0.97	0.97	0.97	0.97	0.97	0.97	0.97	0.97	0.97
	17°F 10°C	TC	23457	23533	24077	24194	24980	24624	24634	24639	24659	25007	25465	25474	25484	25485	25517	27082	27075	27071	27076	27098
		S/T	0.82	0.93	1.00	1.00	1.00	0.66	0.77	0.87	0.88	1.00	0.55	0.66	0.76	0.77	0.87	0.39	0.48	0.57	0.58	0.68
		PI	1.01	1.01	1.01	1.01	1.01	1.01	1.01	1.01	1.01	1.01	1.01	1.01	1.01	1.01	1.01	1.02	1.02	1.02	1.02	1.02
	23°F 5°C	TC	23661	23763	24378	24498	25305	24859	24867	24869	24902	25332	25717	25725	25732	25733	25774	27345	27336	27356	27359	27375
		S/T	0.83	0.95	1.00	1.00	1.00	0.66	0.78	0.88	0.89	1.00	0.56	0.67	0.76	0.78	0.89	0.39	0.48	0.57	0.59	0.69
		PI	1.02	1.02	1.02	1.02	1.03	1.03	1.03	1.03	1.03	1.03	1.03	1.03	1.03	1.03	1.03	1.05	1.05	1.05	1.05	1.05
	35°F 1.7°C	TC	24297	24297	24440	24508	25299	25432	25431	25434	25434	25501	26228	26227	26228	26229	26231	27705	27699	27697	27696	27699
		S/T	0.78	0.88	0.97	0.99	1.00	0.63	0.73	0.82	0.83	0.93	0.54	0.63	0.72	0.73	0.83	0.39	0.46	0.54	0.56	0.65
		PI	0.97	0.97	0.98	0.98	1.02	1.03	1.03	1.03	1.03	1.03	1.07	1.07	1.07	1.07	1.07	1.17	1.17	1.17	1.17	1.17
	41°F 5°C	TC	24361	24362	24556	24726	25457	25494	25494	25495	25495	25585	26290	26288	26289	26290	26292	27765	27758	27756	27755	27758
		S/T	0.78	0.89	0.98	1.00	1.00	0.64	0.74	0.83	0.84	0.94	0.54	0.64	0.72	0.74	0.84	0.39	0.47	0.55	0.56	0.66
		PI	1.02	1.02	1.03	1.04	1.08	1.08	1.08	1.08	1.08	1.09	1.13	1.13	1.13	1.13	1.13	1.23	1.23	1.23	1.23	1.23
	47°F 8.3°C	TC	24425	24441	24769	24880	25616	25558	25557	25558	25557	25676	26351	26349	26351	26351	26351	27827	27820	27817	27816	27819
		S/T	0.79	0.90	1.00	1.00	1.00	0.64	0.75	0.84	0.85	0.96	0.54	0.65	0.73	0.75	0.85	0.39	0.47	0.55	0.57	0.67
		PI	1.07	1.07	1.09	1.10	1.14	1.14	1.14	1.14	1.14	1.15	1.19	1.19	1.19	1.19	1.19	1.30	1.30	1.30	1.30	1.30
	50°F 10°C	TC	24031	24692	25526	25674	26669	25388	25402	25577	25658	26694	26378	26412	26426	26428	26682	28196	28270	28343	28352	28387
		S/T	0.90	1.00	1.00	1.00	1.00	0.71	0.85	0.96	0.99	1.00	0.59	0.72	0.83	0.85	0.99	0.40	0.50	0.60	0.62	0.74
		PI	1.22	1.22	1.22	1.22	1.22	1.22	1.22	1.22	1.22	1.22	1.22	1.22	1.22	1.22	1.22	1.22	1.22	1.22	1.22	1.22
	59°F 15°C	TC	24159	25006	25894	26052	27112	25561	25596	25887	26079	27138	26616	26643	26652	26691	27161	28580	28637	28694	28701	28725
		S/T	0.92	1.00	1.00	1.00	1.00	0.73	0.86	1.00	1.00	1.00	0.60	0.73	0.85	0.86	1.00	0.40	0.51	0.61	0.63	0.76
		PI	1.29	1.30	1.30	1.30	1.30	1.30	1.30	1.30	1.30	1.30	1.30	1.30	1.30	1.30	1.30	1.31	1.31	1.31	1.31	1.31
	68°F 20°C	TC	24274	25310	26249	26416	27537	25698	25756	26278	26445	27564	26809	26829	26878	26901	27587	28887	28941	28986	28991	29006
		S/T	0.95	1.00	1.00	1.00	1.00	0.74	0.89	1.00	1.00	1.00	0.61	0.75	0.87	0.89	1.00	0.40	0.51	0.63	0.65	0.78
		PI	1.36	1.37	1.38	1.38	1.39	1.37	1.37	1.38	1.38	1.39	1.38	1.38	1.38	1.38	1.39	1.40	1.40	1.40	1.40	1.40
	77°F 25°C	TC	24369	25542	26542	26718	27912	25834	25916	26571	26748	27940	27004	27034	27103	27134	27964	29165	29254	29322	29329	29356
		S/T	0.97	1.00	1.00	1.00	1.00	0.75	0.90	1.00	1.00	1.00	0.61	0.76	0.88	0.90	1.00	0.40	0.52	0.63	0.65	0.79
		PI	1.44	1.45	1.46	1.46	1.47	1.45	1.45	1.46	1.46	1.47	1.46	1.46	1.46	1.46	1.47	1.48	1.48	1.48	1.48	1.48
	82°F 27.8°C	TC	24614	25871	26914	27097	28338	26084	26184	26938	27127	28367	27297	27331	27416	27450	28392	29514	29625	29702	29710	29742
		S/T	0.99	1.00	1.00	1.00	1.00	0.76	0.91	1.00	1.00	1.00	0.62	0.77	0.89	0.92	1.00	0.40	0.52	0.64	0.66	0.80
		PI	1.62	1.63	1.63	1.63	1.64	1.63	1.63	1.63	1.63	1.64	1.64	1.64	1.64	1.64	1.64	1.65	1.65	1.65	1.65	1.65
	86°F 30°C	TC	25141	26396	27476	27667	28956	26513	26635	27506	27699	28986	27770	27802	27904	27944	29011	30064	30180	30252	30259	30287
		S/T	1.00	1.00	1.00	1.00	1.00	0.77	0.93	1.00	1.00	1.00	0.62	0.78	0.91	0.93	1.00	0.40	0.52	0.64	0.66	0.81
		PI	1.91	1.92	1.93	1.93	1.94	1.92	1.92	1.93	1.93	1.94	1.94	1.93	1.94	1.94	1.94	1.96	1.96	1.96	1.96	1.95
	95°F 35°C	TC	26142	26283	27133	27294	28372	27784	27800	27809	27842	28408	28976	28982	29000	29003	29051	31223	31211	31218	31227	31268
		S/T	0.83	0.95	1.00	1.00	1.00	0.66	0.78	0.88	0.89	1.00	0.56	0.67	0.76	0.78	0.88	0.39	0.48	0.57	0.58	0.68
		PI	2.47	2.48	2.52	2.53	2.58	2.55	2.55	2.55	2.55	2.58	2.61	2.61	2.61	2.61	2.61	2.72	2.72	2.72	2.72	2.72
	104°F 40°C	TC	22366	22571	23420	23561	24501	23775	23788	23831	23856	24531	24790	24800	24813	24814	24884	26719	26709	26722	26731	26759
		S/T	0.85	0.98	1.00	1.00	1.00	0.68	0.80	0.90	0.92	1.00	0.56	0.68	0.78	0.80	0.91	0.39	0.48	0.58	0.59	0.70
		PI	2.37	2.38	2.42	2.43	2.48	2.44	2.44	2.44	2.44	2.48	2.49	2.49	2.49	2.49	2.50	2.60	2.60	2.60	2.60	2.60
	110°F 43°C	TC	20023	20792	21585	21726	22667	21318	21324	21562	21751	22690	22277	22295	22300	22317	22710	24112	24114	24151	24155	24169
		S/T	0.92	1.00	1.00	1.00	1.00	0.72	0.87	0.99	1.00	1.00	0.60	0.73	0.85	0.86	1.00	0.40	0.51	0.61	0.63	0.76
		PI	2.33	2.36	2.40	2.40	2.44	2.39	2.38	2.39	2.40	2.44	2.43	2.43	2.42	2.43	2.44	2.51	2.51	2.50	2.50	2.50
	115°F 46°C	TC	16956	17772	18475	18612	19432	18031	18067	18496	18636	19452	18872	18884	18909	18928	19469	20463	20478	20506	20509	20516
		S/T	0.96	1.00	1.00	1.00	1.00	0.75	0.89	1.00	1.00	1.00	0.61	0.75	0.87	0.90	1.00	0.40	0.52	0.63	0.65	0.78
		PI	2.11	2.14	2.17	2.18	2.20	2.15	2.15	2.17	2.18	2.20	2.18	2.18	2.18	2.18	2.20	2.25	2.25	2.24	2.24	2.24
	122°F 50°C	TC	13028	13746	14362	14469	15200	13443	13761	14378	14485	15214	14157	14153	14388	14497	15224	15459	15519	15522	15521	15541
		S/T	1.00	1.00	1.00	1.00	1.00	0.84	1.00	1.00	1.00	1.00	0.67	0.85	1.00	1.00	1.00	0.41	0.55	0.69	0.72	0.88
		PI	1.83	1.84	1.86	1.86	1.88	1.84	1.84	1.86	1.86	1.88	1.86	1.85	1.86	1.86	1.88	1.90	1.89	1.89	1.89	1.88

Table 70 – Ceiling/Floor Console 45MCFAQ, Heating Performance (24K)

AIRFLOW (CFM)	OUTDOOR DB	HEATING PERFORMANCE AT INDOOR DRY BULB TEMPERATURE									
		TC: Total Heating Capacity (BTU/hr)					PI: Power Input (kW)				
		Indoor Conditions (DB)					Indoor Conditions (DB)				
		60.8°F (16.0°C)	68°F (20.0°C)	70°F (21.1°C)	71.6°F (22.0°C)	75.2°F (24.0°C)	60.8°F (16.0°C)	68°F (20.0°C)	70°F (21.1°C)	71.6°F (22.0°C)	75.2°F (24.0°C)
453	-22°F (-30.0°C)	9915	9716	9668	8005	7933	1.83	1.84	1.85	1.85	1.86
	-13°F (-25.0°C)	13186	12923	12858	10238	10146	1.94	1.96	1.96	1.96	1.97
	-4°F (-20.0°C)	16359	16032	15952	12701	12587	2.08	2.10	2.10	2.11	2.11
	0°F (-17.8°C)	19752	19357	19260	15335	15197	2.31	2.33	2.33	2.34	2.35
	5°F (-15.0°C)	23993	23514	23396	18628	18460	2.60	2.62	2.63	2.63	2.64
	14°F (-10.0°C)	23324	22858	22743	18109	17946	2.35	2.37	2.38	2.38	2.39
	17°F (-8.3°C)	23101	22639	22526	17935	17774	2.27	2.29	2.29	2.30	2.31
	22°F (-5.6°C)	24440	23951	23832	18975	18804	2.32	2.34	2.34	2.35	2.35
	27°F (-2.8°C)	25779	25264	25138	20015	19835	2.36	2.38	2.39	2.39	2.40
	32°F (0.0°C)	27119	26576	26443	21055	20865	2.41	2.43	2.43	2.44	2.45
	35°F (1.7°C)	27922	27364	27227	21678	21483	2.44	2.46	2.46	2.47	2.48
	37°F (2.8°C)	28143	27580	27442	21850	21653	2.37	2.39	2.39	2.40	2.41
	42°F (5.6°C)	28696	28122	27981	22279	22078	2.20	2.22	2.22	2.23	2.24
	44.6°F (7.0°C)	28917	28338	28197	22451	22248	2.13	2.15	2.16	2.16	2.17
	47°F (8.3°C)	29248	28663	28520	22708	22503	2.03	2.05	2.05	2.06	2.07
	52°F (11.1°C)	28893	28315	28174	22432	22231	1.83	1.85	1.85	1.85	1.86
	57F (13.9°C)	28539	27968	27828	22157	21958	1.63	1.64	1.64	1.65	1.65
	59°F (15.0°C)	28397	27829	27690	22047	21848	1.55	1.56	1.56	1.56	1.57
	62°F (16.7°C)	28184	27620	27482	21881	21685	1.42	1.43	1.44	1.44	1.45
	64.4°F (18.0°C)	28013	27453	27316	21749	21553	1.33	1.34	1.34	1.34	1.35
	69.8°F (21.0°C)	27630	27078	26942	21452	21259	1.11	1.11	1.12	1.12	1.12
	75.2°F (24.0°C)	27247	26702	26569	21154	20964	0.89	0.89	0.89	0.90	0.90
606	-22°F (-30.0°C)	10226	10021	9971	9055	8974	2.15	2.17	2.17	2.18	2.18
	-13°F (-25.0°C)	13336	13069	13004	11580	11476	2.28	2.30	2.31	2.31	2.32
	-4°F (-20.0°C)	16544	16214	16132	14366	14237	2.45	2.47	2.47	2.48	2.49
	0°F (-17.8°C)	19976	19576	19478	17346	17190	2.72	2.74	2.75	2.75	2.76
	5°F (-15.0°C)	24265	23780	23661	21071	20881	3.06	3.08	3.09	3.09	3.11
	14°F (-10.0°C)	23588	23117	23001	20483	20299	2.77	2.79	2.80	2.80	2.81
	17°F (-8.3°C)	23363	22895	22781	20287	20104	2.67	2.69	2.70	2.70	2.71
	22°F (-5.6°C)	24717	24223	24102	21463	21270	2.73	2.75	2.75	2.76	2.77
	27°F (-2.8°C)	26071	25550	25422	22639	22435	2.78	2.80	2.81	2.81	2.83
	32°F (0.0°C)	27426	26877	26743	23815	23601	2.83	2.86	2.86	2.87	2.88
	35°F (1.7°C)	28238	27674	27535	24521	24300	2.87	2.89	2.90	2.90	2.91
	37°F (2.8°C)	28462	27893	27753	24715	24492	2.79	2.81	2.82	2.82	2.83
	42°F (5.6°C)	29021	28440	28298	25200	24973	2.59	2.61	2.62	2.62	2.63
	44.6°F (7.0°C)	29244	28659	28516	25394	25166	2.51	2.53	2.54	2.54	2.55
	47°F (8.3°C)	29579	28988	28843	25685	25454	2.39	2.41	2.42	2.42	2.43
	52°F (11.1°C)	29221	28636	28493	25374	25145	2.15	2.17	2.18	2.18	2.19
	57F (13.9°C)	28862	28285	28143	25062	24836	1.91	1.93	1.93	1.94	1.94
	59°F (15.0°C)	28718	28144	28003	24937	24713	1.82	1.83	1.84	1.84	1.85
	62°F (16.7°C)	28503	27933	27793	24750	24528	1.67	1.69	1.69	1.69	1.70
	64.4°F (18.0°C)	28331	27764	27625	24601	24379	1.56	1.57	1.58	1.58	1.58
	69.8°F (21.0°C)	27943	27384	27247	24264	24046	1.30	1.31	1.31	1.32	1.32
	75.2°F (24.0°C)	27556	27005	26870	23928	23713	1.04	1.05	1.05	1.05	1.06

Table 70 – Ceiling/Floor Console 45MCFAQ, Heating Performance (24K) (Continued)

AIRFLOW (CFM)	OUTDOOR DB	HEATING PERFORMANCE AT INDOOR DRY BULB TEMPERATURE									
		TC: Total Heating Capacity (BTU/hr)					PI: Power Input (kW)				
		Indoor Conditions (DB)					Indoor Conditions (DB)				
		60.8°F (16.0°C)	68°F (20.0°C)	70°F (21.1°C)	71.6°F (22.0°C)	75.2°F (24.0°C)	60.8°F (16.0°C)	68°F (20.0°C)	70°F (21.1°C)	71.6°F (22.0°C)	75.2°F (24.0°C)
706	-22°F (-30.0°C)	10546	10335	10284	10242	10150	2.26	2.28	2.29	2.29	2.30
	-13°F (-25.0°C)	13487	13217	13151	13098	12981	2.40	2.42	2.43	2.43	2.44
	-4°F (-20.0°C)	16732	16397	16315	16250	16104	2.58	2.60	2.60	2.61	2.62
	0°F (-17.8°C)	20202	19798	19699	19620	19444	2.86	2.88	2.89	2.90	2.91
	5°F (-15.0°C)	24540	24049	23929	23833	23619	3.22	3.24	3.25	3.26	3.27
	14°F (-10.0°C)	23856	23378	23262	23168	22960	2.91	2.94	2.94	2.95	2.96
	17°F (-8.3°C)	23627	23155	23039	22947	22740	2.81	2.83	2.84	2.85	2.86
	22°F (-5.6°C)	24997	24497	24375	24277	24059	2.87	2.89	2.90	2.90	2.92
	27°F (-2.8°C)	26367	25839	25710	25607	25377	2.93	2.95	2.96	2.96	2.97
	32°F (0.0°C)	27737	27182	27046	26938	26695	2.98	3.01	3.01	3.02	3.03
	35°F (1.7°C)	28558	27987	27847	27736	27486	3.02	3.04	3.05	3.06	3.07
	37°F (2.8°C)	28784	28209	28068	27955	27704	2.94	2.96	2.96	2.97	2.98
	42°F (5.6°C)	29349	28762	28619	28504	28248	2.73	2.75	2.75	2.76	2.77
	44.6°F (7.0°C)	29575	28984	28839	28724	28465	2.64	2.67	2.67	2.68	2.69
	47°F (8.3°C)	29914	29316	29170	29053	28791	2.52	2.54	2.54	2.55	2.56
	52°F (11.1°C)	29552	28961	28816	28700	28442	2.27	2.29	2.29	2.29	2.30
	57F (13.9°C)	29189	28605	28462	28348	28093	2.01	2.03	2.03	2.04	2.05
	59°F (15.0°C)	29044	28463	28320	28207	27953	1.91	1.93	1.93	1.94	1.94
	62°F (16.7°C)	28826	28249	28108	27996	27744	1.76	1.78	1.78	1.78	1.79
	64.4°F (18.0°C)	28652	28079	27938	27826	27576	1.64	1.65	1.66	1.66	1.67
	69.8°F (21.0°C)	28260	27694	27556	27446	27199	1.37	1.38	1.38	1.39	1.39
	75.2°F (24.0°C)	27868	27310	27174	27065	26822	1.10	1.11	1.11	1.11	1.11
735	-22°F (-30.0°C)	10666	10452	10400	10358	10265	2.29	2.30	2.31	2.31	2.32
	-13°F (-25.0°C)	13640	13367	13300	13247	13128	2.43	2.45	2.45	2.46	2.47
	-4°F (-20.0°C)	16921	16583	16500	16434	16286	2.60	2.62	2.63	2.63	2.64
	0°F (-17.8°C)	20431	20022	19922	19843	19664	2.89	2.91	2.92	2.93	2.94
	5°F (-15.0°C)	24818	24322	24200	24103	23886	3.25	3.28	3.28	3.29	3.30
	14°F (-10.0°C)	24126	23643	23525	23431	23220	2.94	2.97	2.97	2.98	2.99
	17°F (-8.3°C)	23895	23417	23300	23207	22998	2.84	2.86	2.87	2.88	2.89
	22°F (-5.6°C)	25280	24775	24651	24552	24331	2.90	2.92	2.93	2.93	2.95
	27°F (-2.8°C)	26665	26132	26001	25897	25664	2.96	2.98	2.99	2.99	3.00
	32°F (0.0°C)	28051	27490	27352	27243	26998	3.01	3.04	3.04	3.05	3.06
	35°F (1.7°C)	28882	28304	28163	28050	27798	3.05	3.07	3.08	3.09	3.10
	37°F (2.8°C)	29110	28528	28386	28272	28018	2.96	2.99	2.99	3.00	3.01
	42°F (5.6°C)	29682	29088	28943	28827	28568	2.75	2.78	2.78	2.79	2.80
	44.6°F (7.0°C)	29910	29312	29166	29049	28788	2.67	2.69	2.70	2.70	2.71
	47°F (8.3°C)	30253	29648	29500	29382	29118	2.54	2.56	2.57	2.58	2.59
	52°F (11.1°C)	29886	29289	29142	29026	28764	2.29	2.31	2.31	2.32	2.33
	57F (13.9°C)	29519	28929	28784	28669	28411	2.03	2.05	2.06	2.06	2.07
	59°F (15.0°C)	29373	28785	28641	28527	28270	1.93	1.95	1.95	1.96	1.96
	62°F (16.7°C)	29152	28569	28426	28313	28058	1.78	1.79	1.80	1.80	1.81
	64.4°F (18.0°C)	28976	28397	28255	28142	27888	1.66	1.67	1.67	1.68	1.68
	69.8°F (21.0°C)	28580	28008	27868	27757	27507	1.38	1.39	1.40	1.40	1.41
	75.2°F (24.0°C)	28183	27620	27482	27372	27125	1.11	1.12	1.12	1.12	1.13

APPLICATION DATA

Unit Selections

Select equipment that either matches or supports slightly more than the anticipated peak load. This provides better humidity control, fewer unit cycles, and less part-load operation.

For units used in spaces with high sensible loads, base equipment selection on unit sensible load, not on total anticipated load. Adjust for anticipated room wet bulb temperature to avoid undersizing the equipment.

Unit Mounting (Outdoor)

Refer to the unit's installation instructions for further details.

Unit leveling - For reliable operation, units should be level in all planes.

Clearance - Minimum clearance (see Fig. 6 – on page 7) must be provided for airflow. The condensing units are designed for free-flow application. Air inlets and outlets should not be restricted.

Unit location - A location which is convenient to installation and not exposed to strong winds. A location that can bear the weight of the outdoor unit and where the outdoor unit can be mounted in a level position.

Do not install the indoor or outdoor units in a location with special environmental conditions. For those applications, contact your sales representative.

System Operating Conditions

OPERATING RANGE MIN/MAX °F / °C

All sizes 6-33 (208/230V):

- Cooling: -22/122 (-30/55)
- Heating: -22/75 (-30/30)

NOTE: Without intervention, the unit may continue to run at temperatures outside of the specified operating temperatures. However, operation outside of the specified temperature range may result in decreased performance and may cause damage to the unit.

METERING DEVICES

The outdoor unit has an electronic expansion valve to manage the refrigerant flow of the connected fan coil.

DRAIN CONNECTIONS

Install drains to meet the local sanitation codes.

REFRIGERANT LINES

General refrigerant line sizing:

1. The outdoor units are shipped with a full charge of R454B refrigerant. All charges, line sizing, and capacities are based on runs of 25 ft. (7.6 m). For runs over 25 ft. (7.6 m), reviewTable 2 for the proper refrigerant charge.
2. Refrigerant lines should not be buried in the ground. If it is necessary to bury the lines, do not bury more than 36-in (914 mm). Provide a minimum 6-in (152 mm) vertical rise to the service valves to prevent refrigerant migration.
3. Both lines must be insulated. Use a minimum of 1/2-in. (12.7 mm) thick insulation. Closed-cell insulation is recommended in all long-line applications.
4. Special consideration should be given to isolating the interconnecting tubing from the building structure. Isolate the tubing so vibration or noise is not transmitted into the structure.

Long Line Applications:

1. No change in line sizing is required.
2. For additional refrigerant charge, see Table 2.

⚠ CAUTION

When the outdoor unit is matched with a Multi-Family or Residential Fan Coil where there is the need to braze the piping on the fan coil side it is **REQUIRED** to flow Nitrogen in the system while brazing the line set since a filter drier is not recommended to be used with these condensing units.

WIRING

All wires must be sized per NEC (National Electrical Code) or CEC (Canadian Electrical Code) and local codes. Use Electrical Data table MCA (minimum circuit amps) and MOCP (maximum over current protection) to correctly size the wires and the disconnect fuse or breakers respectively.

Recommended Connection Method for Power and Communication Wiring:

The main power is supplied to the outdoor unit. The field supplied 14/3 power/communication wiring, from the outdoor unit to the indoor unit, consists of four (4) wires and provides the power for the indoor unit. Two wires are high voltage AC power, one is communication wiring and the other is a ground wire. Wiring between indoor and outdoor unit is polarity sensitive. The use of BX wire is **NOT** recommended.

If installed in a high Electromagnetic field (EMF) area and communication issues exists, a 14/2 stranded shielded wire can be used to replace L2 and (S) between outdoor unit and indoor unit landing the shield onto ground in the outdoor unit only.

CAUTION

EQUIPMENT DAMAGE HAZARD

Failure to follow this caution may result in equipment damage or improper operation.

MCA - Minimum Circuit Ampacity
MOP - Maximum Overcurrent Protection

CAUTION

EQUIPMENT DAMAGE HAZARD

Failure to follow this caution may result in equipment damage or improper operation.

Be sure to comply with local codes while running wire from the indoor unit to the outdoor unit.

Every wire must be connected firmly. Loose wiring may cause the terminal to overheat or result in unit malfunction. A fire hazard may also exist. Ensure all wiring is tightly connected.

No wire should touch the refrigerant tubing, compressor or any moving parts.

Disconnecting means must be provided and shall be located within sight and readily accessible from the air conditioner.

ELECTRICAL DATA

Outdoor Unit		6K	9K	12K	18K	24K	33K
Voltage-Phase-Frequency		208/230V-1-60					
Max – Min Voltage Range		253-187					
MCA	A	12	15	15	19	24.9	34
MOP	A	15	15	15	20	25	35

AIR PRESSURE

OUTDOOR MODEL		37MAHAQ06AA3	37MAHAQ09AA3	37MAHAQ12AA3	37MAHAQ18AA3	37MAHAQ24AA3	37MAHAQ33AA3
OUTDOOR AIRFLOW SPECIFICATIONS	CFM	1235.29	1470.59	1470.59	1764.71	2235.29	2235.29

SOUND PRESSURE

OUTDOOR MODEL		37MAHAQ06AA3	37MAHAQ09AA3	37MAHAQ12AA3	37MAHAQ18AA3	37MAHAQ24AA3	37MAHAQ33AA3
OUTDOOR SOUND PRESSURE LEVELS	dB(A)	53	56	56	59	61.5	63

Outdoor Unit Sound Pressure Test Conditions

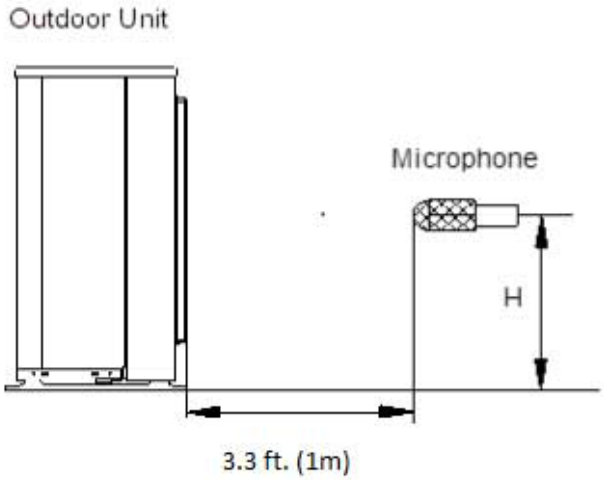

A220462

Fig. 9 —Outdoor Unit Sound Pressure Test

NOTE: H=0.5 x Height of outdoor unit

CONNECTION DIAGRAMS

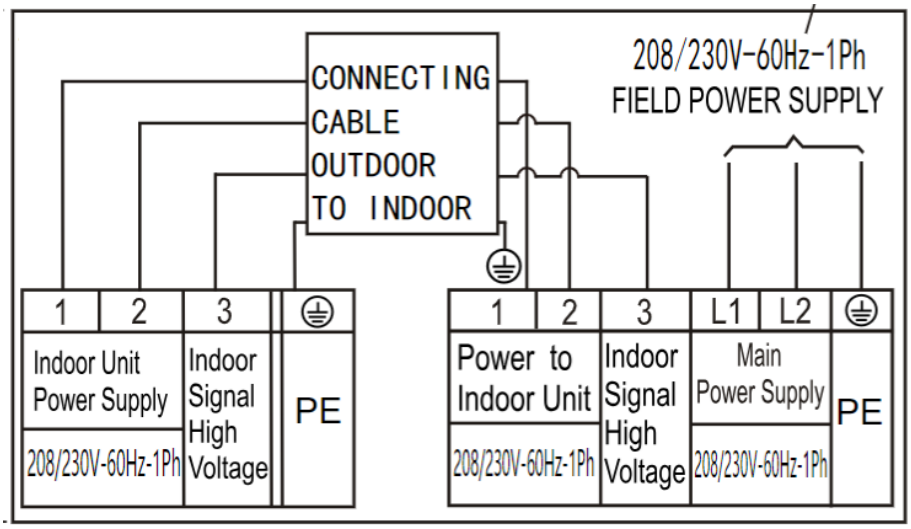

Fig. 10 —Connection Diagram Sizes 6K-33K (208/230-1-60V)

WIRING DIAGRAMS

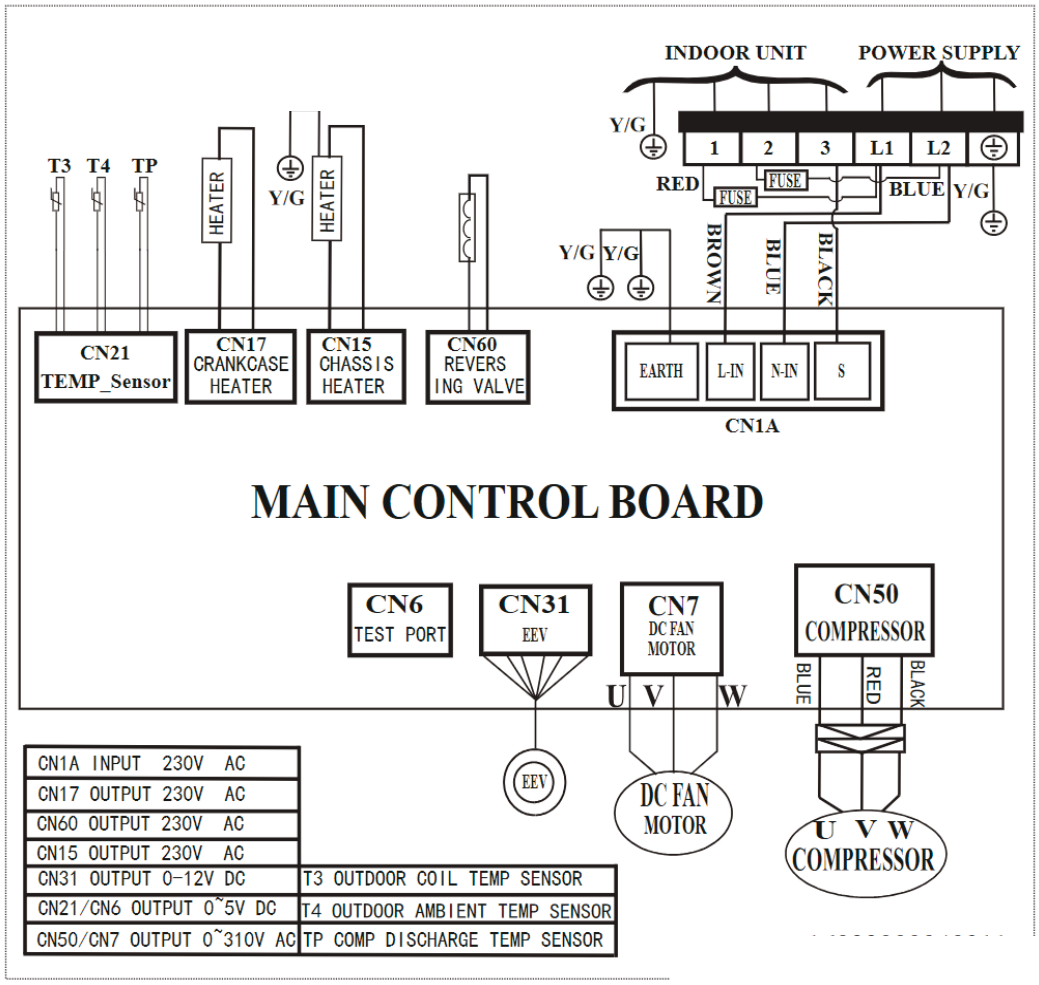

Fig. 11 —Wiring Diagram Sizes 6K/9K/12K

WIRING DIAGRAMS (CONT)

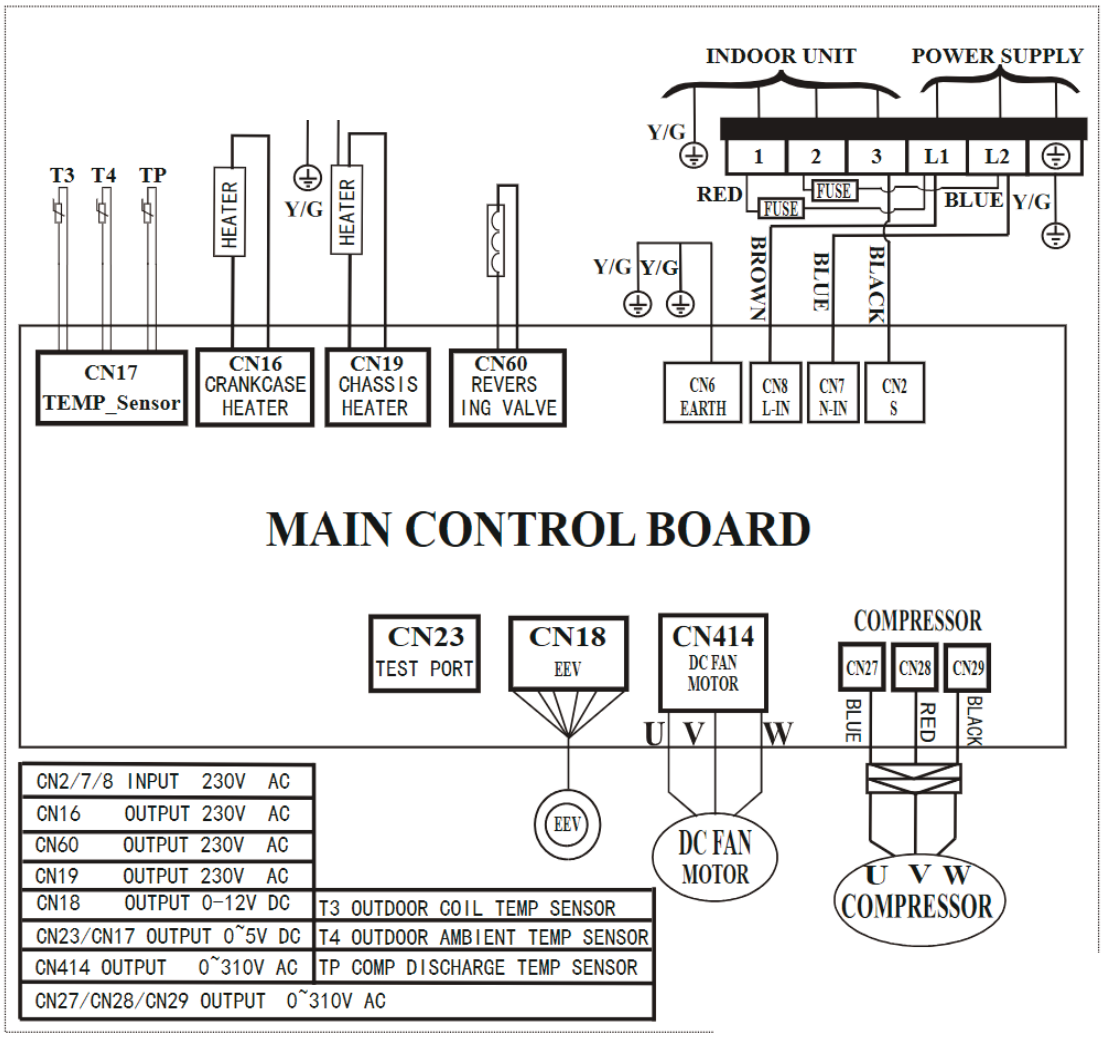

Fig. 12 — Wiring Diagram - Sizes 18K

WIRING DIAGRAMS (CONTINUED)

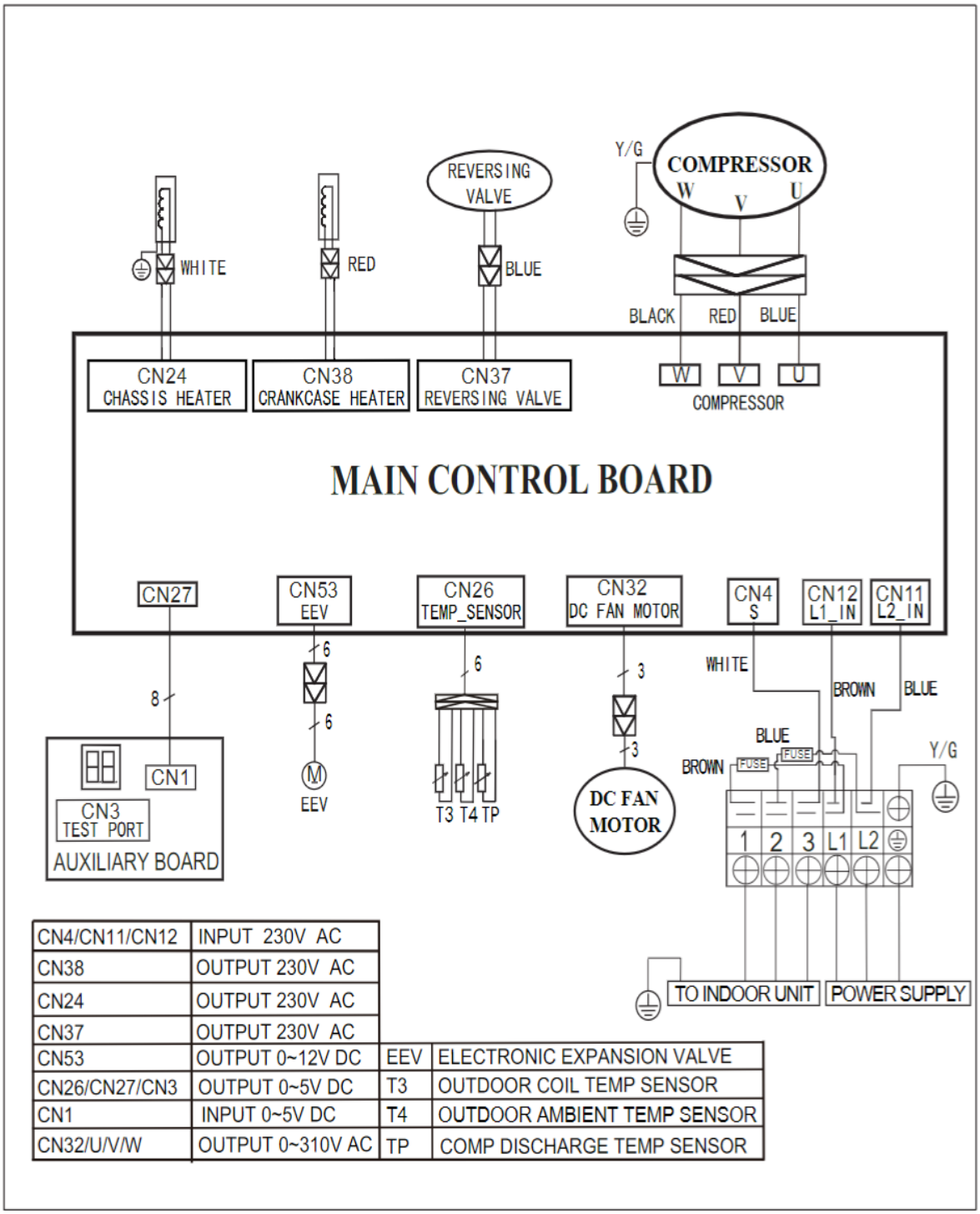

CN4/CN11/CN12	INPUT 230V AC		
CN38	OUTPUT 230V AC		
CN24	OUTPUT 230V AC		
CN37	OUTPUT 230V AC		
CN53	OUTPUT 0~12V DC	EEV	ELECTRONIC EXPANSION VALVE
CN26/CN27/CN3	OUTPUT 0~5V DC	T3	OUTDOOR COIL TEMP SENSOR
CN1	INPUT 0~5V DC	T4	OUTDOOR AMBIENT TEMP SENSOR
CN32/U/V/W	OUTPUT 0~310V AC	TP	COMP DISCHARGE TEMP SENSOR

Fig. 13 — Wiring Diagram Size 24K

WIRING DIAGRAMS (CONTINUED)

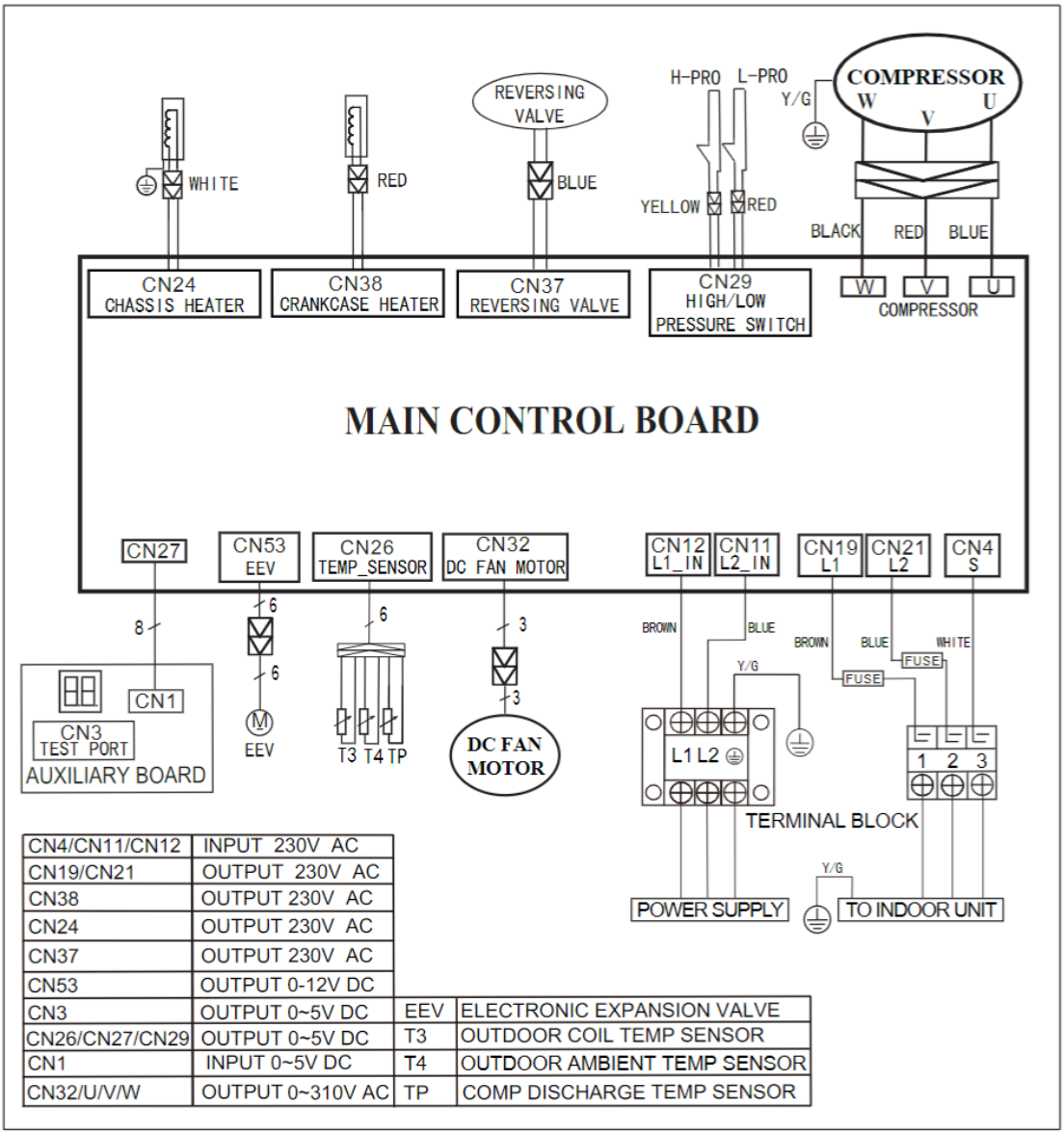

CN4/CN11/CN12	INPUT 230V AC		
CN19/CN21	OUTPUT 230V AC		
CN38	OUTPUT 230V AC		
CN24	OUTPUT 230V AC		
CN37	OUTPUT 230V AC		
CN53	OUTPUT 0-12V DC		
CN3	OUTPUT 0~5V DC	EEV	ELECTRONIC EXPANSION VALVE
CN26/CN27/CN29	OUTPUT 0~5V DC	T3	OUTDOOR COIL TEMP SENSOR
CN1	INPUT 0~5V DC	T4	OUTDOOR AMBIENT TEMP SENSOR
CN32/U/V/W	OUTPUT 0~310V AC	TP	COMP DISCHARGE TEMP SENSOR

Fig. 14 — Wiring Diagram Sizes 33K

REFRIGERANT CYCLE DIAGRAMS

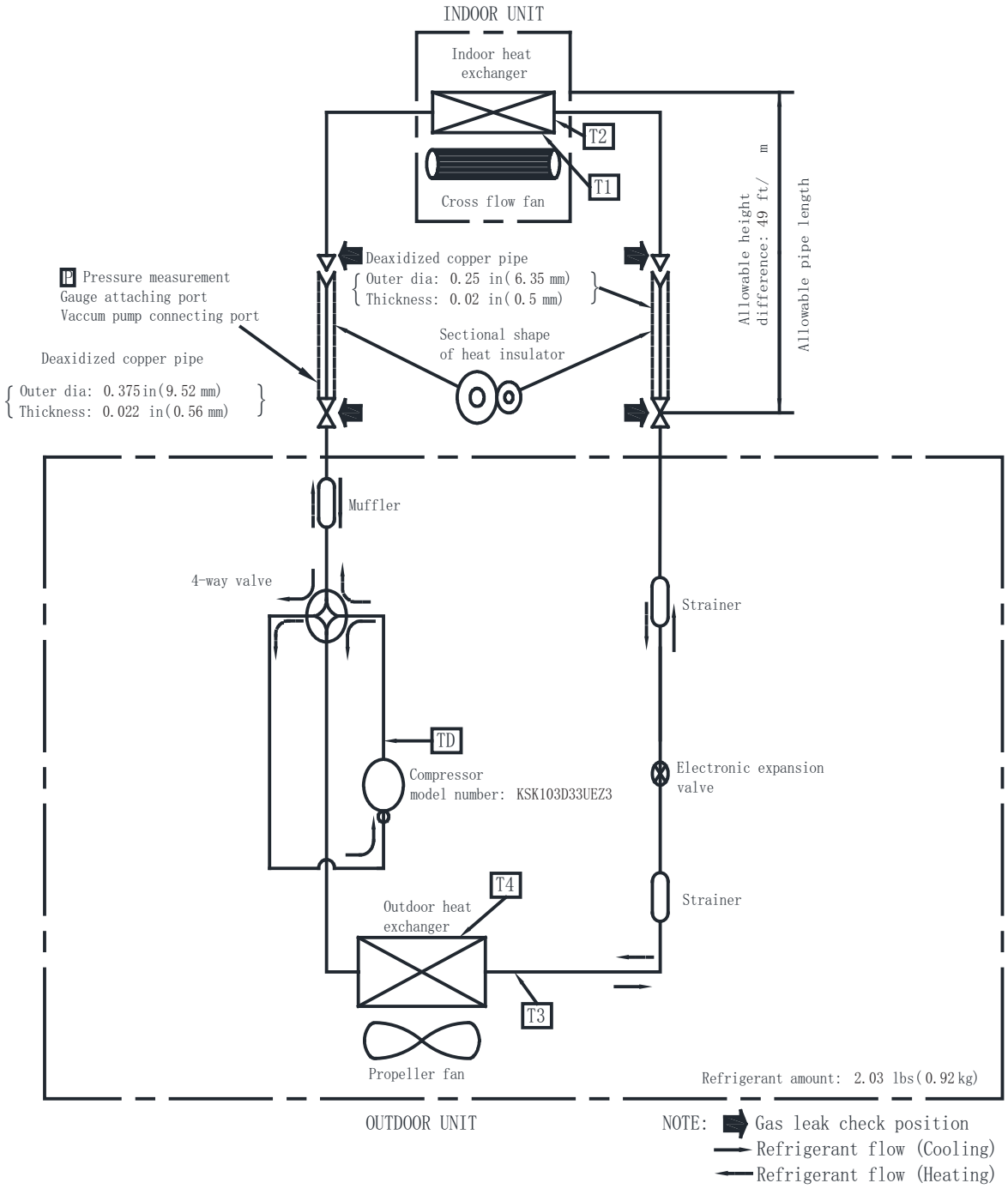

Fig. 15 —Size 6K

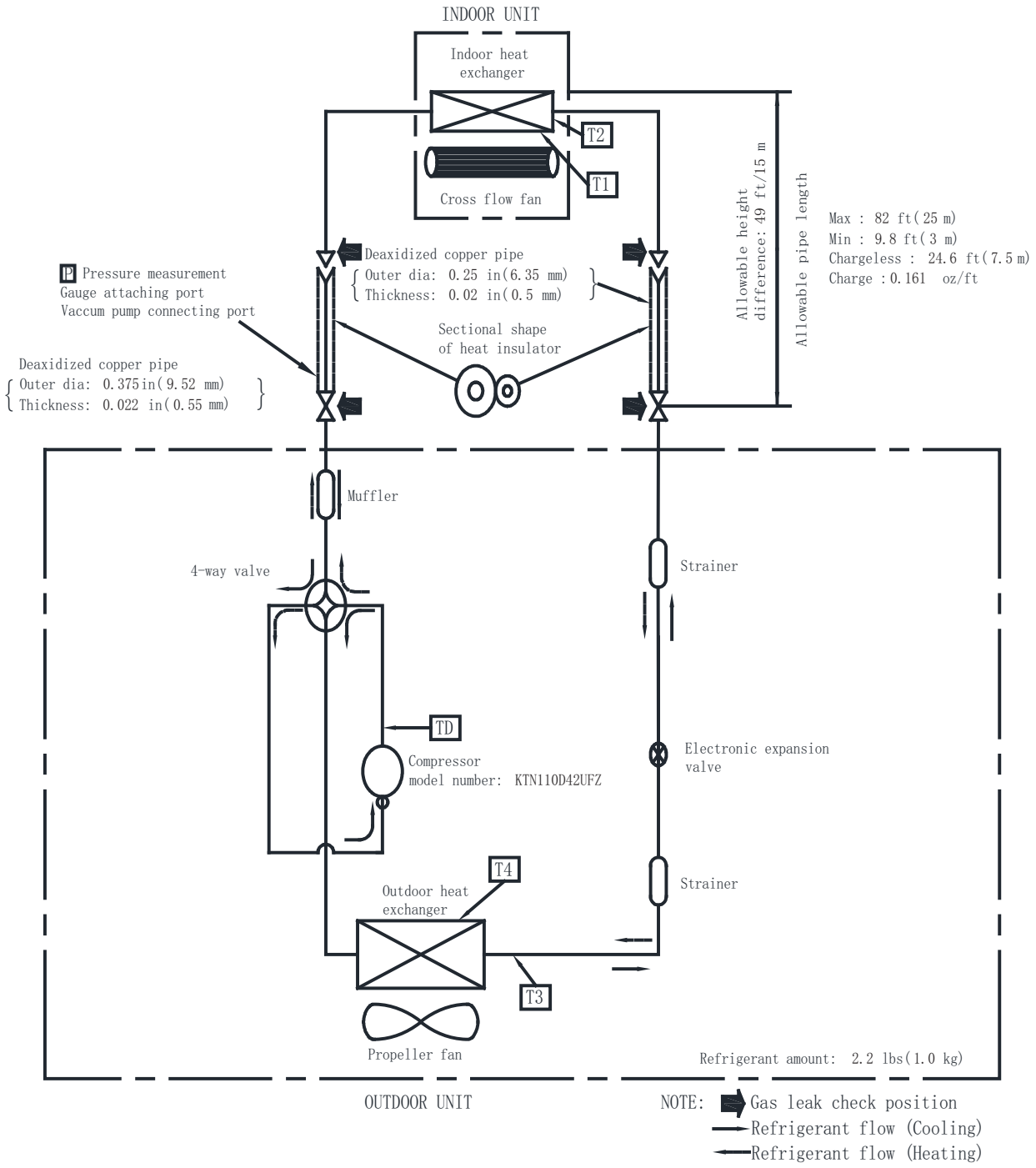

Fig. 16 —Size 9K/12K

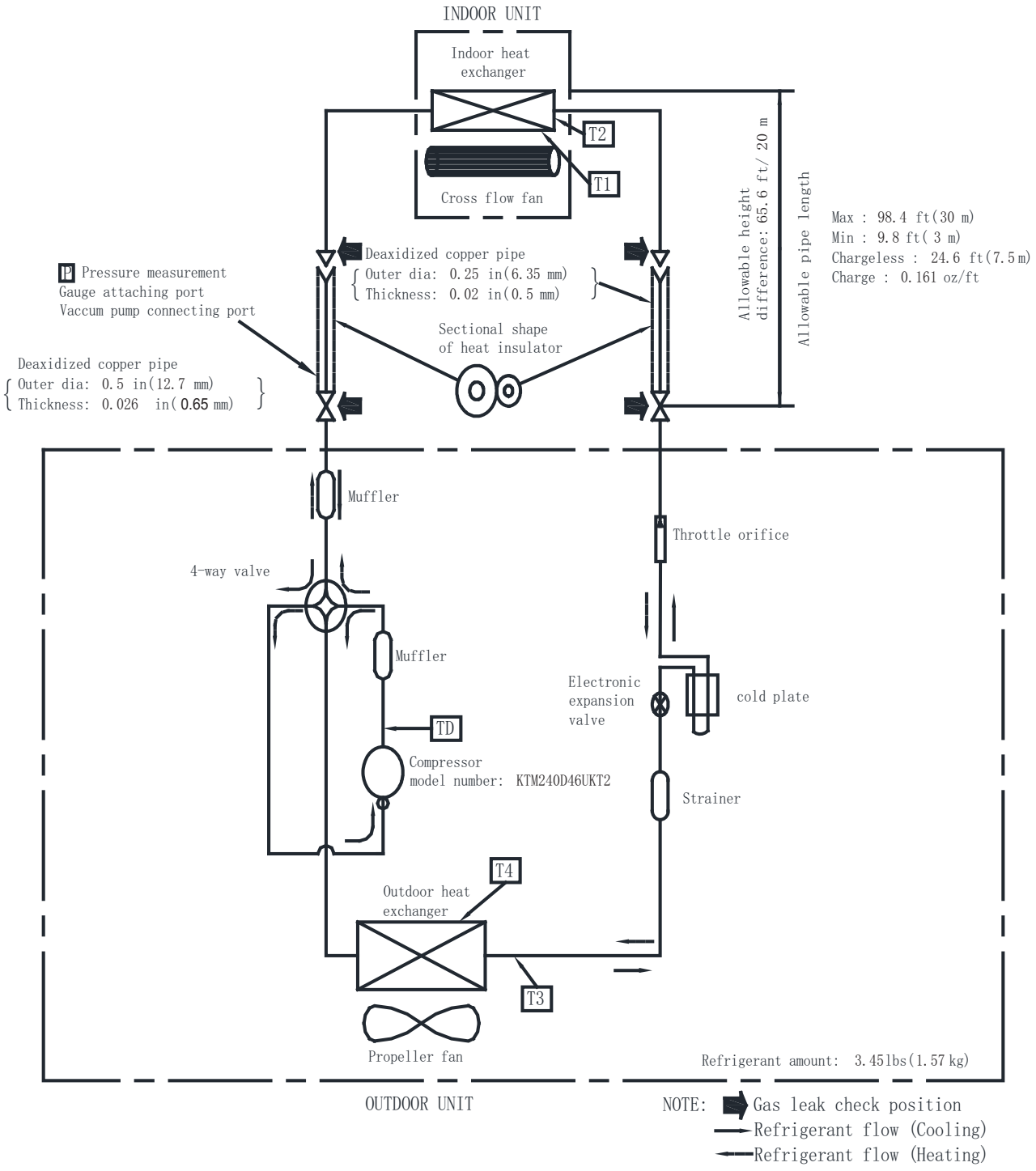

Fig. 17 —Size 18K

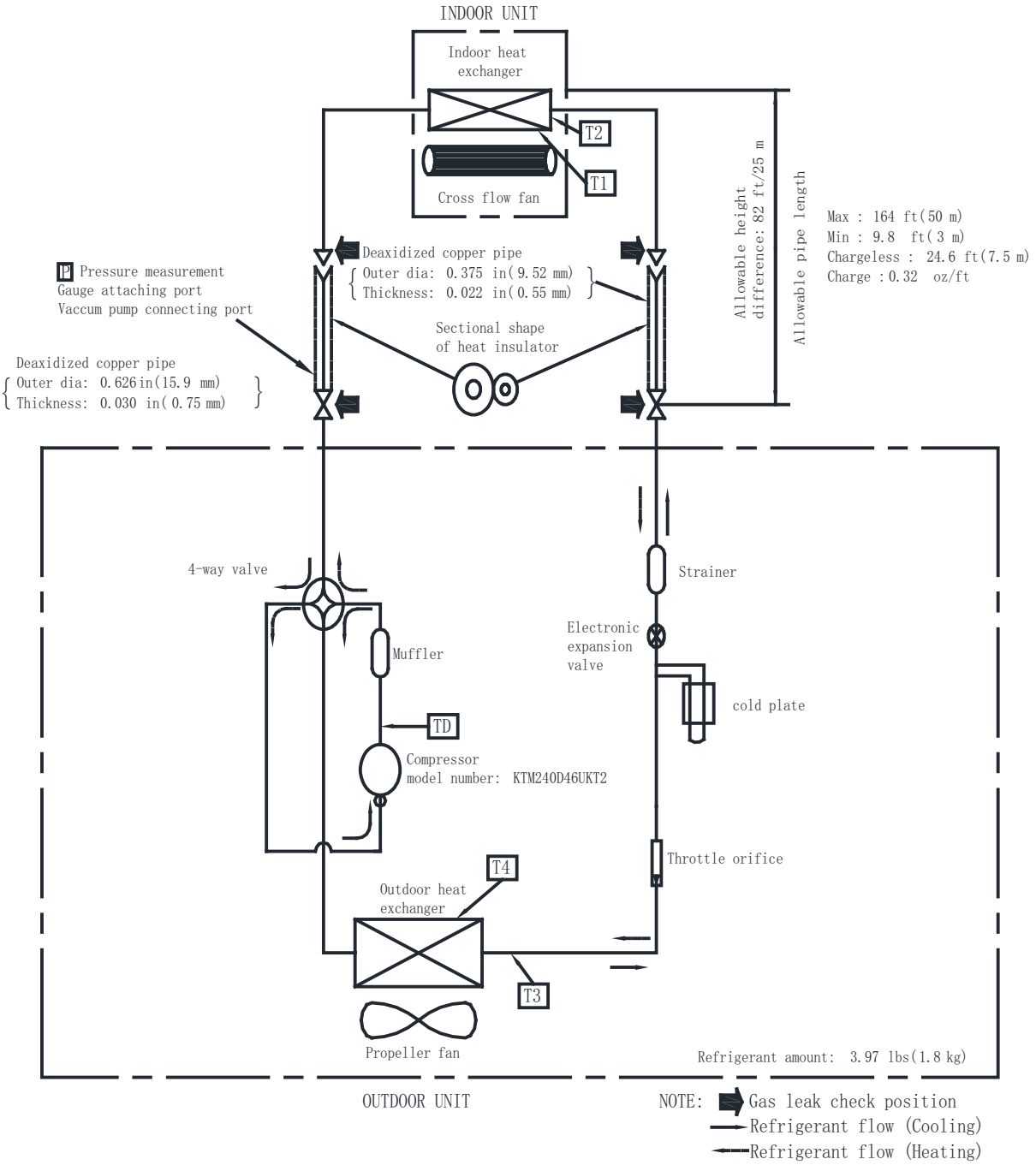

Fig. 18 —Size 24K

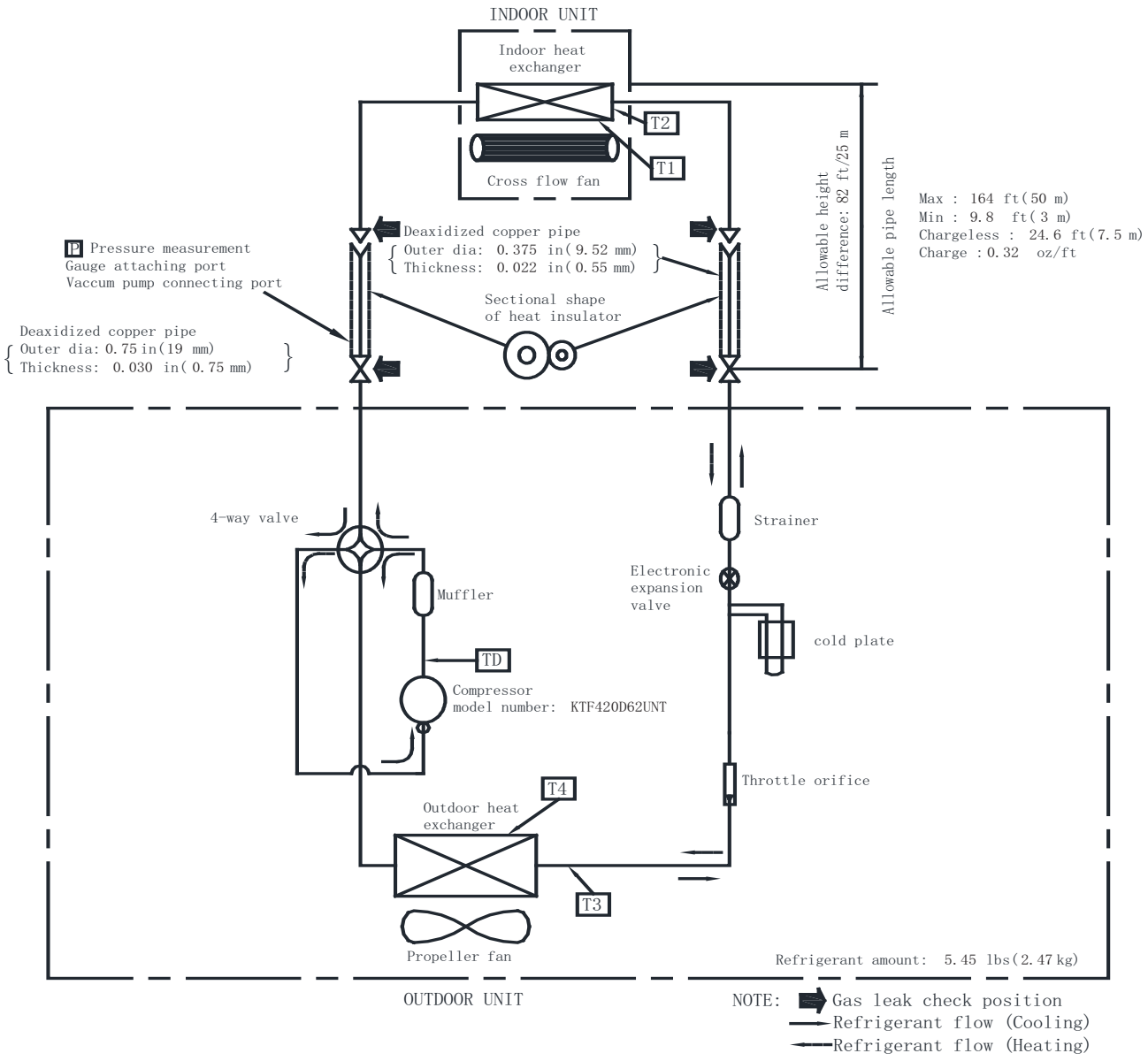

Fig. 19 —Size 33

GUIDE SPECIFICATIONS

HORIZONTAL DISCHARGE OUTDOOR UNITS

Size Range: 0.5 to 2.75 Ton Nominal Cooling and Heating Capacity

Model Number: **37MAHA**

Part 1 - GENERAL

1.01 System Description

1. Outdoor air-cooled split system compressor sections suitable for on-the-ground, rooftop, wall hung or balcony mounting. Units consist of a rotary compressor, an air-cooled coil, propeller-type draw-through outdoor fan, reversing valve (HP), accumulator (HP units), metering device(s), and a control box. Units discharge air horizontally as shown on the contract drawings. Units function as the outdoor component of an air-to-air heat pump system.
2. Units are to be used in a refrigeration circuit matched to ductless heat pump fan coil units.

1.02 Agency Listings

1. Unit construction complies with ANSI/ASHRAE 15, latest revision, and with the NEC.
2. Units are evaluated in accordance with UL standard 60335-2-40.
3. Units are listed in the CEC directory.
4. Unit cabinet is capable of withstanding 500-hour salt spray test per Federal Test Standard No. 141 (method 6061).
5. Air-cooled condenser coils are leak tested at 550 psig.

1.03 Delivery, Storage, And Handling

Units are shipped in one piece and are stored and handled per unit manufacturer's recommendations.

1.04 Warranty (For Inclusion By Specifying Engineer)

Part 2 - PRODUCTS

2.01 Equipment

A. **General:**

Factory assembled, single piece, air-cooled outdoor unit. Contained within the unit enclosure is all the factory wiring, piping, controls, and the compressor.

B. **Unit Cabinet:**

1. Unit cabinet is constructed of galvanized steel, bonderized and coated with a baked-enamel finish on the inside and outside.
2. Unit access panels is removable with minimal screws and provides full access to the compressor, fan, and control components.
3. The outdoor compartment is isolated and has an acoustic lining to assure quiet operation.

C. **Fans:**

1. Outdoor fans are the direct drive propeller type, and discharges air horizontally. Fans draw air through the outdoor coil.
2. Outdoor fan motors are totally enclosed, single phase motors with class E insulation and permanently lubricated ball bearings. The motor shall be protected by internal thermal overload protection.
3. The shaft has inherent corrosion resistance.
4. Fan blades are non-metallic and statically and dynamically balanced.
5. Outdoor fan openings are equipped with a PVC metal/mesh coated protection grille over the fan.

D. **Compressor:**

1. Compressor is the fully hermetic rotary type.
2. Compressor is equipped with an oil system, operating oil charge, and a motor.
3. Motor is NEMA rated class E, suitable for operation in a refrigerant atmosphere.
4. Compressor assembly is installed on rubber vibration isolators.

E. **Outdoor Coil:**

The coil is constructed of aluminum hydrophilic pre-coated fins mechanically bonded to seamless copper tubes, which are cleaned, dehydrated, and sealed.

F. **Refrigeration Components:**

Refrigerant circuit components include a brass external liquid line service valve with service gage port connections, a suction line service valve with a service gage connection port, service gage port connections on compressor suction and discharge lines with Schrader type fittings with brass caps, accumulator, reversing valve.

G. **Controls and Safeties:**

Operating controls and safeties are factory selected, assembled, and tested. The minimum control functions include the following:

1. Controls:
   - A time delay control sequence is provided standard through the fan coil board
   - Automatic outdoor fan motor protection.
2. Safeties:
   - System diagnostics
   - Compressor motor current and temperature overload protection
   - Outdoor fan failure protection.

H. **Electrical Requirements:**

1. Unit operates on single-phase, 60 Hz power at 208/230V for all unit sizes.
2. Unit electrical power has a single point connection for indoor units only. NO electric heat strips may be powered from the outdoor unit.
3. Unit Control voltage to the indoor fan coil is nominally -20VDC to 50VDC.
4. All power and control wiring must be installed per NEC and all local electrical codes.
5. The unit has high and low voltage terminal block connections.

© 2026 Carrier. All rights reserved.

Manufacturer reserves the right to change, at any time, specifications and designs without notice and without obligations.