Asurity®

Condensate Pump Ultra

Standard Applications

Models: ULTRAIQP, ULTRAIQP-230, ULTRAIQP-T, ULTRAIQP-T-230

Installation Instructions

CONDENSATE MANAGEMENT

DiversiTech®



SAFETY INFORMATION

Please read, understand, and follow all safety instructions. Failure to follow instructions may result in property damage, serious injury, or death.

DANGER

⚠ **ALWAYS** disconnect power prior to moving, adjusting, or servicing pump or attached systems. **DO NOT** use this pump in the presence of spraying or standing water. Failure to do so could result in a fatal electric shock.

WARNING: FIRE AND EXPLOSION HAZARD

⚠ **DO NOT** use this pump to move flammable or explosive liquids. **DO NOT** use this pump in explosive or flammable environments.

⚠ Carbon monoxide hazard. Ensure that pump is mounted away from heat exchanger or wiring. If you are unsure of any items in this manual, please consult a professional and **DO NOT** attempt to install this product.

CALIFORNIA PROPOSITION 65

⚠ This product may contain chemicals known to the state of California to cause cancer, birth defects, or other reproductive harm. Wash hands after handling this product.

CAUTION: FLOOD RISK

⚠ Personal injury or property damage can result from an inoperative pump. If a flood has occurred, **DO NOT** walk in wet area until all power has been turned off. Check with local electric company or a qualified electrician before disconnecting any electrical service prior to pump removal.

WARNING

⚠ Supply voltage and frequency must match what is shown on pump nameplate. Source voltages lower than the rated supply can reduce performance and cause pump to overheat.

⚠ Pump must be level and should be mounted to or placed on a solid surface or floor.

⚠ **DO NOT** cover pump air vents. Pump is air cooled. **DO NOT** cover vent holes located on top or sides of the pump housing. Pump may be operated continuously as long as air vents are not covered.

⚠ Pump should be stored indoors. The chosen location should be clean and dry.

⚠ This pump is not intended for use by persons (including children) with reduced physical, sensory or mental capabilities, or lack of experience and knowledge, unless they have been given supervision or instruction concerning use of the pump by a person responsible for their safety. Children should be supervised to ensure that they do not play with the pump.

WATER TEMPERATURE RATING (NOT TESTED FOR HOT WATER)

- Continuous duty 140˚F
- Max inlet temperature 160˚F

GENERAL INFORMATION

Thank you for the purchase of the ULTRAIQP condensate pump. This pump automatically removes condensate water just like a standard condensate pump but with many customer inspired improvements.

The pump is outfitted with lights that show the status of power available, motor running, and high water (alarm) conditions. Pump is also equipped with a switch that activates before water in tank reaches an overflow condition. The overflow safety switch may be connected to turn off the HVAC if high water condition occurs. The pump features a see-through tank to give the service tech and homeowner a clear view of water, blockage, and buildup in the tank. This clear tank allows for quick troubleshooting due to normal buildup caused by daily condensate generation.

Tunnel Magnetoresistance (TMR) Sensor Technology

ULTRAIQP pump's TMR technology senses how fast water is filling the tank and determines how hard the pump needs to pump in a given installation, then pumps only to that height. If there is a partial clog in the drain line, ULTRAIQP pump figures that out, and pumps a little harder. If the clog doesn't clear, the pump goes into a cleaning cycle and pulses the discharge water to try to dislodge the clog.

Variable Speed and Lift

The variable lift in ULTRAIQP pump assures that the pump impeller is spinning only as fast as is needed to lift the condensate water to the height needed. A slower spinning impeller means significantly less noise than conventional condensate pumps. Variable speed is a proven, quieting feature also found in furnace blower motors.

SELF CLEANING

One of the most common problems in condensate removal is the blockage of a drain line downstream from the condensate pump. These blockages are typically organic growth of mold, algae, et cetera. Just like DiversiTech's popular clog clearing SWOOSH® Drain Gun, a little bit of pressure is often all that is needed to clear the clog. This pressure pulsing control is now available in a condensate pump. By monitoring pumping conditions, the pump is able to detect when a drain line is partially or fully clogged. In these instances, the pump spins a bit faster, pumps a bit harder, and increases the pressure in the drain line to attempt to clear the clog. If the clog is particularly stubborn, the ULTRAIQP pump continues increasing the pressure until the clog is cleared, or the high-level alarm is activated. Once the high-level alarm is activated, the pump shuts down the HVAC system, but continues running to try and clear the clogged drain line. As the pump runs in cleaning mode, it tries to break the clog loose, by pulsing the discharge water. This pulsing of the water continues for a couple minutes. If the pump is successful in clearing the drain line clog, it restarts the HVAC system, and returns to normal functioning. If ULTRAIQP pump is not able to clear a very stubborn clog, the pump will remain in the high-level alarm condition and keep the HVAC unit in the off condition. If enabled, ULTRAIQP pump will activate an external alarm, and will optionally beep an audible internal alarm until addressed by a service technician.

CLEANING FUNCTION – AUTOMATIC AND MANUAL

ULTRAIQP pump will periodically enter a routine cleaning cycle to reduce the potential for a drain line clog. This cycle pulses water in the drain line and agitates the water in the tank in order to prevent buildup of algae and other organic materials. If desired, a manual cleaning cycle can be started by pressing the Clean button. The cleaning cycle will begin automatically when there is sufficient water in the tank. The white "clean" indicator will flash, indicating that a clean cycle is pending.

END OF SEASON

At the end of the cooling season, the ULTRAIQP pump detects the lack of new condensate, and empties the tank almost completely, thus eliminating a significant source of algae growth and future startup problems.

FEATURES

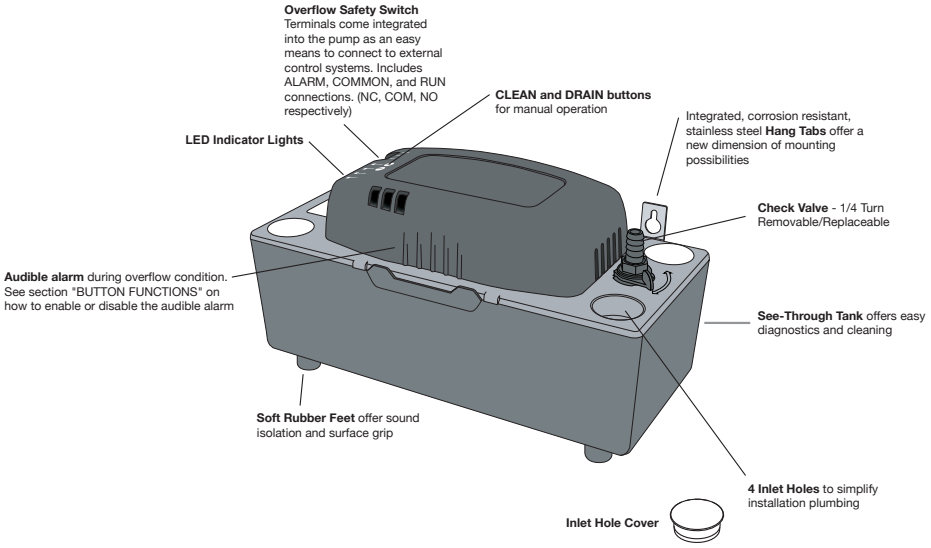
Overflow Safety Switch Terminals come integrated into the pump as an easy means to connect to external control systems. Includes ALARM, COMMON, and RUN connections. (NC, COM, NO respectively)
CLEAN and DRAIN buttons for manual operation
LED Indicator Lights
Integrated, corrosion resistant, stainless steel **Hang Tabs** offer a new dimension of mounting possibilities
Check Valve - 1/4 Turn Removable/Replaceable
Audible alarm during overflow condition. See section "BUTTON FUNCTIONS" on how to enable or disable the audible alarm
See-Through Tank offers easy diagnostics and cleaning
Soft Rubber Feet offer sound isolation and surface grip
4 Inlet Holes to simplify installation plumbing
Inlet Hole Cover

PACKAGE CONTENTS

PART	DESCRIPTION	QUANTITY
A	Condensate Pump	1
B	Inlet Hole Covers	3
C	Wires with Pre-crimped Connectors	1

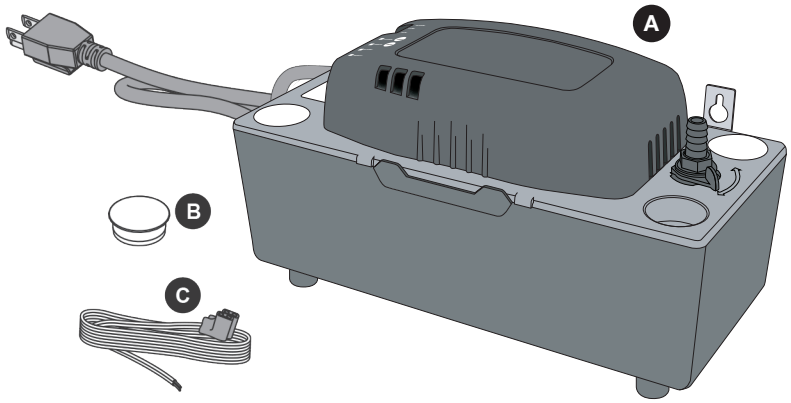

SPECIFICATIONS

	ULTRAIQP	ULTRAIQP-230
Rated Voltage	120 Volts/60 Hz	230 Volts/60 Hz
Rated Current Draw	1.9 Amps	1.0 Amps
Input Type	USA 3-prong plug	NEMA 6-15 plug
Wiring Color References	Black - Live/Hot White - Neutral Green - Ground	Blue - Live/Hot Brown - Live/Hot Green/Yellow - Ground
Head Height	22 ft. maximum	22 ft. maximum
Flow Rate at Zero Head	1.6 GPM	1.6 GPM
Product Weight	5 lbs.	5 lbs.
Inlet Height from Base	4.4"	4.4"
Product Dimensions	11.5" x 5.6" x 6.3"	11.5" x 5.6" x 6.3"

INSTALLATION

MOUNTING OPTIONS

1A. PLACE ON FLOOR

Determine condensate pump location.

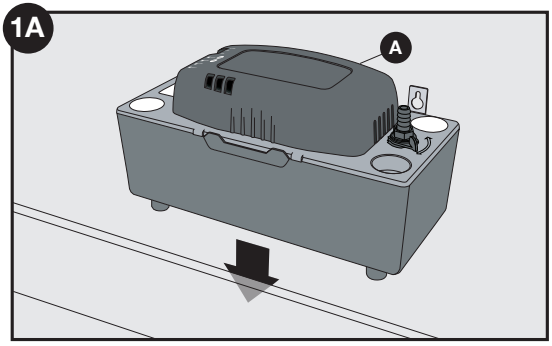

1B. ATTACH TO WALL

Attach condensate pump with screws (8 in. between mounting tabs).

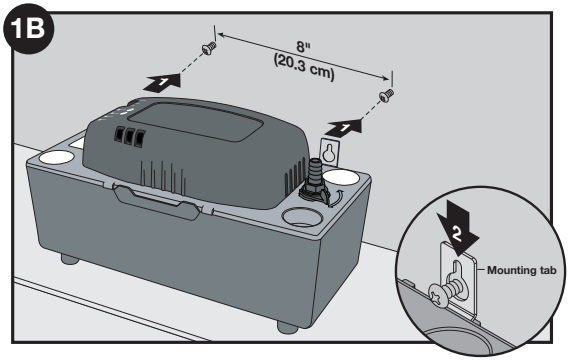

OPTION: REVERSE TOP IF NECESSARY

Pump top may be rotated 180˚ to allow access to pump outlet or power connection.

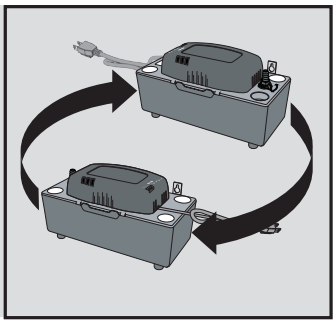

INSTALLATION (continued)

2. LEVEL UNIT

Ensure that condensate pump is level.

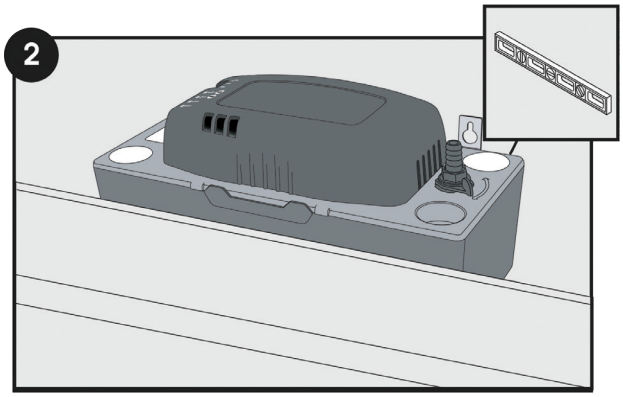

OUTLET CONNECTIONS

3. INSTALL OUTLET TUBE CONNECTION

Attach plastic tubing to check valve and secure with hose clamp. Route tubing up and away from condensate pump (avoid compressing or kinking tubing).

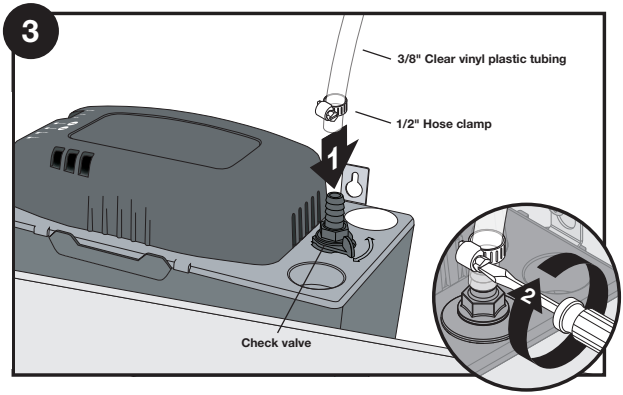

INSTALLATION (continued)

INLET CONNECTIONS

4. INSTALL INLET TUBE CONNECTIONS

Install condensate drain tubing into one of the four inlet holes, making sure tubing is straight.

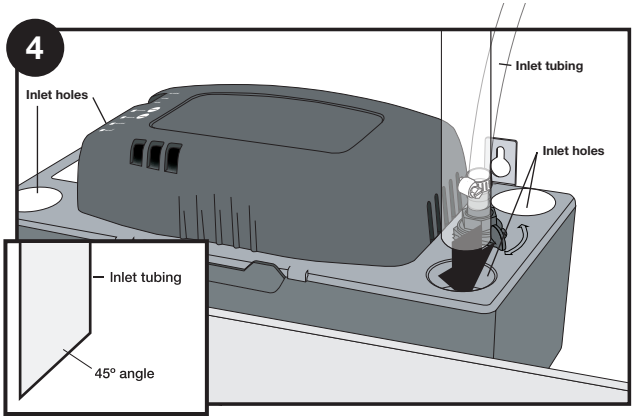

If installing to a humidifier, a “P” trap should be used.

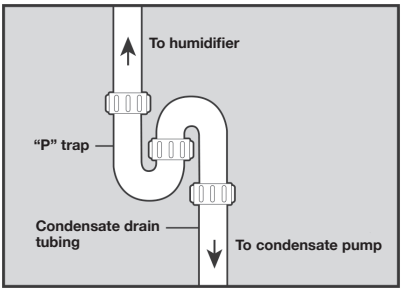

INLET COVERS

5. INSTALL INLET COVERS

Insert inlet covers in remaining condensate pump inlet holes.

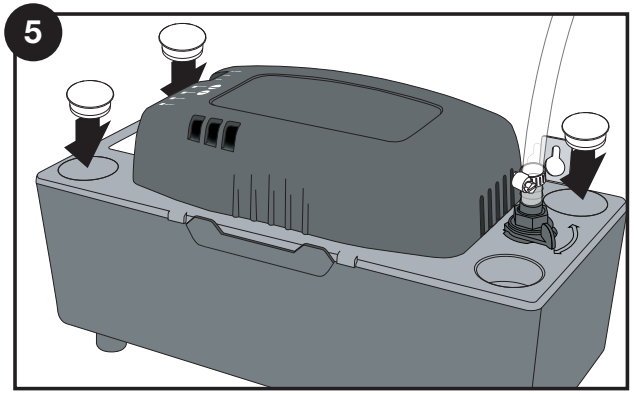

INSTALLATION (continued)

6. SAFETY SWITCH CONNECTION

Connect overflow safety switch terminals as shown in wiring diagram.

WARNING: RISK OF ELECTRIC SHOCK

⚠ Ensure that power to appliance and pump is shut off before attempting this step! Failure to follow these warnings will void the warranty and could result in a fatal electric shock.

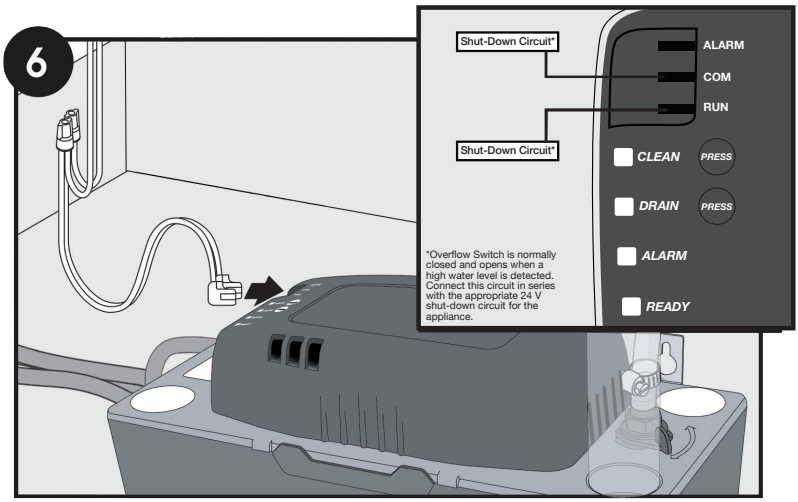

INSTALLATION (continued)

ELECTRICAL CONNECTION

7. ELECTRICAL CONNECTION

WARNING: RISK OF ELECTRIC SHOCK

⚠ This pump is supplied with a grounding conductor and grounding-type attachment plug.To reduce the risk of electric shock, be certain that it is connected only to a properly grounded, grounding-type receptacle. This pump must be properly connected to power following the National Electric Code (NEC). Failure to follow these warnings will void warranty and could result in a fatal electric shock. A green LED will indicate if power is available.

Plug Note: Removal of the wall side electrical plug may be permissible if:

1. **The power leads, after plug removal, are connected directly within an approved junction or conduit box, as judged by the local authority having jurisdiction.**
2. **The modification is performed by a qualified technician.**
3. **The modification meets code compliant requirements according to the local authority.**

This modification does not void the factory warranty. Final installations should always be inspected and approved by the local authority according to the requirements set forth by the same local authority.

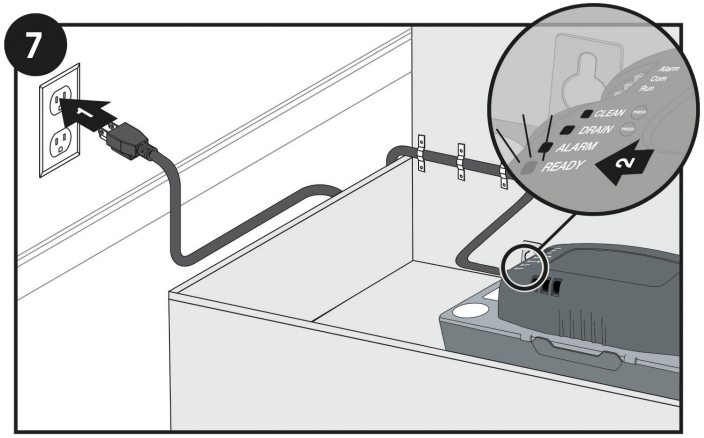

OPERATION

1. **TESTING FLOAT**
   Manually fill the tank with water. An amber LED will indicate pump is operating. You can also press the DRAIN button to manually empty tank.

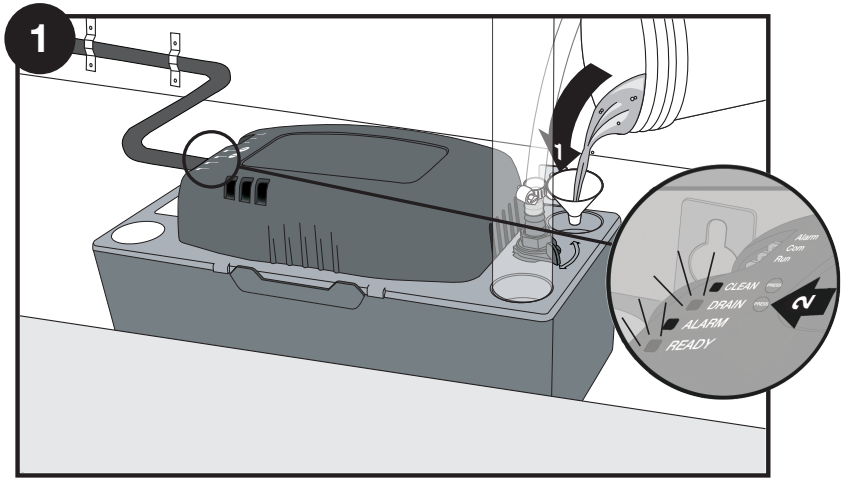

2. **TESTING OVERFLOW SWITCH (IF CONNECTED)**
   Manually overfill tank with water. If overflow safety switch is wired correctly, appliance will shut down, condensate pump will pump out water, and a red LED will illuminate. Note the pump will schedule a CLEAN operation for the next time the tank is full. The WHITE LED will flash indicating a pending CLEAN cycle. To manually schedule or cancel a CLEAN operation, press the CLEAN button.

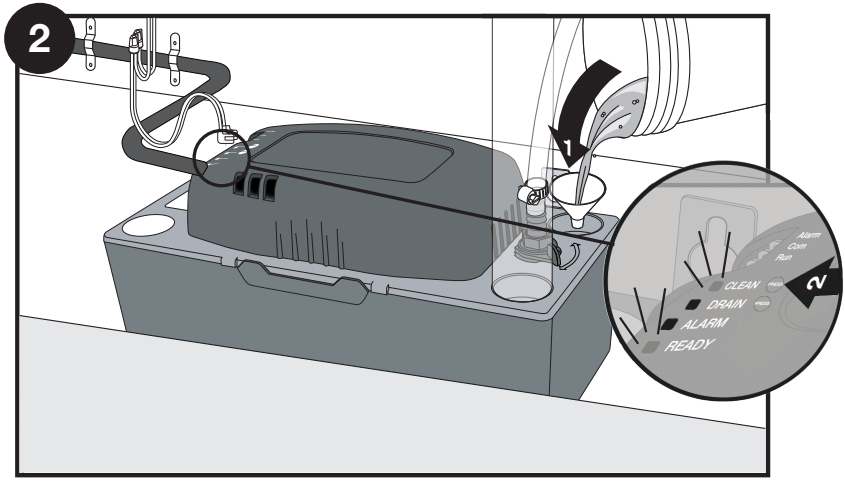

BUTTON FUNCTIONS

BUTTON	FUNCTION
Press the “Drain” button.	Manually test motor operation.
Press the “Drain” button with water in tank.	Manually drain water from pump. Tank will drain until empty.
Press the “Clean” button. Press the “Clean” button again to cancel function.	Run a clean cycle or clean cycle will run once a sufficient volume of water is in the tank.
Press the “Drain” button while plugging in the pump.	Activate or deactivate the audible alarm.
Press the “Drain” button when pump is in alarm mode.	Silence the audible alarm (when enabled).

LED INDICATOR STATUS

LED INDICATOR LIGHT	STATUS
Solid Green LED (READY)	Indicates that the A/C system circuit is enabled and the pump is ready.
Solid Amber LED (DRAIN)	Indicates that the pump is running and removing condensate from the tank.
Solid Amber LED (DRAIN) & Flashing Red LED (ALARM)	Indicates that the pump is in alarm mode and that the A/C system circuit is disabled. An optional alarm tone (if enabled) will sound.
Solid Amber LED & Flashing Red LED & Flashing White LED	Indicates that the pump has started a clean cycle due to high level alarm.
Flashing White LED (CLEAN)	Indicates that the pump is preparing to run a clean cycle once a sufficient volume of water is in the tank.
Flashing White LED & Solid Amber LED	Indicates that the pump is running a clean cycle.

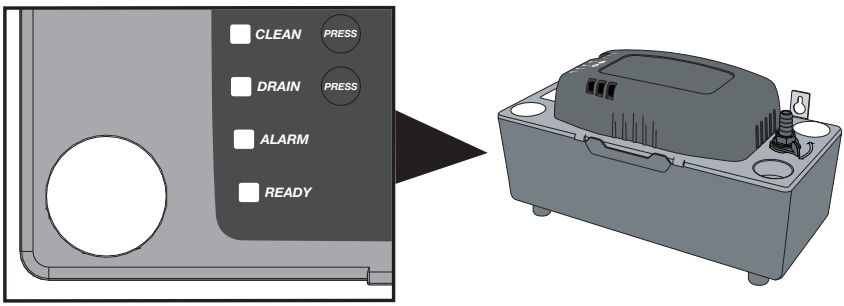

MAINTENANCE AND DISASSEMBLY

ALWAYS disconnect power before performing maintenance. Pump and deck may be removed from tank by pushing tabs located on tank sides away from deck while lifting on pump cover.

Periodically inspect the condensate pump tank to ensure it is free of accumulated dirt or sludge. **DO NOT** use solvent cleaners. Clean tank with soap and warm water only. For pump service/replacement, entire check valve/shuttle assembly can be removed via 1/4-turn engagement.

Rotate tab 1/4-turn to and pull up. This will prevent all water still remaining in tubing from draining out. However, the check valve may be removed for cleaning or replacement by first unlocking and removing the check valve shuttle assembly and then unscrewing the barbed fitting with a 5/8" wrench. This is required to remove the check valve from the shuttle body (for service/replacement).

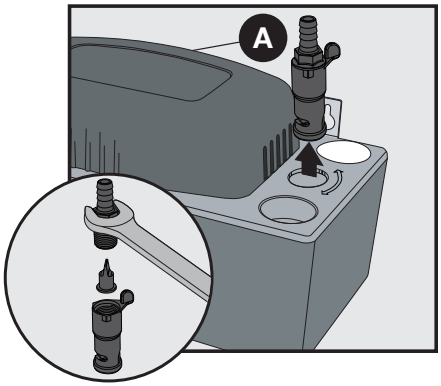

Clean inlet and outlet piping. Reassemble system and check for correct operation.

TROUBLESHOOTING

PROBLEM	POSSIBLE CAUSE	CORRECTIVE ACTION
Unit does not start when full of condensate	1. Power is not supplied to pump. 2. Pump impeller is not turning.	1. Ensure that power is supplied to pump. A green LED indicator on top of pump cover will show that power is supplied and that pump is ready. 2. Clear any blockage in impeller housing. If problem persists, motor is stuck. Return pump to place of purchase if under warranty.
Condensate is overflowing from unit	1. Power is not supplied to pump. 2. Pump is in overflow condition. 3. Pump is not level. 4. Outlet flow is blocked. 5. Pump impeller is not turning.	1. Ensure that power is supplied to pump. A green LED indicator on top of pump cover will show that power is supplied. 2. The inlet flow to condensate pump is exceeding outlet flow. Check to ensure that pump safety switch (alarm circuit) is connected to appliance. The safety switch connection will shut off appliance in this condition. 3. Check to ensure that pump is level. If pump is not level, it may not activate, causing water to overflow from tank. Place unit on a flat and level surface. 4. Check outlet tubing to ensure that it is not kinked or blocked. Clear blocked tubing of slime and debris. Clean inlet and outlet piping. 5. Clear any blockage in impeller housing. If problem persists, motor is stuck. Return pump to place of purchase if under warranty.
Pump will not shut off	1. The pump is in overflow condition. 2. Outlet flow is blocked.	1. The inlet flow to condensate pump is exceeding outlet flow. Check to ensure that pump safety switch (alarm circuit) is connected to A/C / furnace unit. The safety switch connection will shut off A/C / furnace in this condition. 2. Check outlet tubing to ensure that it is not kinked or blocked. Clear blocked tubing of slime and debris. Clean inlet and outlet piping.
A/C unit is not running	1. Power is not applied to the pump. 2. High level alarm is activated.	1. The pump is a fail safe device. Power must be supplied to the pump to turn on the relay that activates the A/C unit. 2. Check the red Alarm light. If the red Alarm light is flashing, check the drain line and pump fuction.

WARRANTY

All pumps manufactured by or for DiversiTech Corporation (the Company) and sold by the Company under the Asurity or DiversiTech brand are warranted to be free of defects in workmanship and materials for a period of 36 months from date of sale from the distributor to the contractor. The Company will credit, repair or replace, at its option, any Pump if deemed defective within this time period. All products returned to the Company must include a return authorization issued by the Company. The returned product should be suitably packaged and shipped prepaid from the point of shipment to the point designated in the Company's return authorization.

This warranty is a limited warranty and shall be in lieu of any other warranties, expressed or implied, including, but not limited to, any implied warranty of merchantability or fitness for a particular purpose. There are no other warranties that extend beyond the description of the face hereof. The liability of the Company arising out of its supply of said products, or their use shall not in any case exceed the cost of correcting defects in the products as set forth above. The Company shall not be liable for any costs or damage incurred by its customers in the removal or replacement of defective products from units in which the products have been assembled. In no event shall the company be liable for loss of profits, indirect, consequential, or incidental damages.

INFORMACIÓN DE SEGURIDAD

Lea, comprenda y siga todas las instrucciones de seguridad. Si no respeta las instrucciones, se pueden producir daños a la propiedad, lesiones graves o la muerte.

PELIGRO

- **SIEMPRE** desconecte la alimentación antes de mover, ajustar o realizar mantenimiento a la bomba o a los sistemas conectados. **NO** use esta bomba con agua estancada o agua que se rocíe. El incumplimiento de esta medida podría provocar una descarga eléctrica fatal.

ADVERTENCIA: PELIGRO DE INCENDIO Y EXPLOSIÓN

- **NO** use esta bomba para mover líquidos inflamables o explosivos. **NO** use esta bomba en ambientes inflamables o explosivos.
- Peligro de monóxido de carbono. Asegúrese de montar la bomba lejos del intercambiador de calor y el cableado. Si **NO** comprende algún ítem de este manual, consulte a un profesional y no intente instalar este producto.

PROPUESTA 65 DE CALIFORNIA

- Este producto puede contener sustancias químicas reconocidas por el estado de California como causantes de cáncer, defectos congénitos u otros daños en el aparato reproductivo. Lávese las manos después de manipular este producto.

PRECAUCIÓN: RIESGO DE INUNDACIÓN

- Una bomba que no funcione puede producir lesiones personales o daños a la propiedad. Si se produce una inundación, **NO** camine en el área mojada hasta que desconecte la alimentación. Consulte a la compañía de electricidad local o un electricista calificado antes de desconectar el servicio eléctrico para retirar la bomba.

ADVERTENCIA

- La bomba debe estar conectada correctamente para condensar y ocasionar el control del tablero de control del electrodoméstico para cerrar la bomba en condiciones de alarma (agua alta).
- El voltaje y la frecuencia del suministro deben coincidir con los que se muestran en la placa de datos de la bomba. Si los voltajes de la fuente son inferiores al del suministro calificado, el rendimiento de la bomba podría reducirse y esta podría sobrecalentarse.
- Bomba debe estar nivelada y se debe colocar sobre una superficie o piso sólido.
- **NO** cubra los respiraderos de la bomba. La bomba se refrigera por aire. **NO** cubra los orificios de ventilación ubicados en la parte superior o en los costados de la carcasa de la bomba. La bomba puede funcionar de manera continua siempre y cuando no se cubran los respiraderos.
- Esta bomba se debe almacenar en interiores. La ubicación elegida debe estar limpia y seca.

ÍNDICE DE TEMPERATURA DEL AGUA (NO PROBADO PARA AGUA CALIENTE)

- Funcionamiento continuo a 60˚C
- Temperatura máxima de entrada de 71.1˚C

INFORMACIÓN GENERAL

Gracias por adquirir la bomba de condensado ULTRAIQP. Esta bomba remueve automáticamente el condensado de agua al igual que una bomba de condensado estándar, pero posee amplias mejoras inspiradas en los clientes.

La bomba está equipada con luces que muestran el estado de la energía disponible, el funcionamiento del motor, y las condiciones de nivel alto de agua (alarma). La bomba además está equipada con un interruptor que se activa antes de que el agua en el tanque supere el nivel de desbordamiento. El interruptor de seguridad de desbordamiento puede ser conectado para apagar el dispositivo si existe un nivel alto de agua.

La bomba viene con un tanque que permite ver a través de, mejorando la visibilidad del flujo de agua por parte del propietario y el servicio técnico, para detectar posibles bloqueos y acumulación en el tanque. Este tanque transparente permite resolver rápidamente los problemas presentes por la acumulación normal de condensación generada diariamente.

Tecnología de sensor de magnetorresistencia de túnel (TMR)

La tecnología TMR de la bomba ULTRAIQP detecta la rapidez con la que el agua llena el tanque y determina la fuerza de bombeo necesaria en una instalación determinada, para bombear únicamente hasta esa altura. Si se presenta una obstrucción parcial en la línea de drenaje, la bomba ULTRAIQP lo detecta y bombeará con mayor potencia. Si la obstrucción no se elimina, la bomba entrará en el ciclo de limpieza y pulsará la descarga de agua para intentar desalojar la obstrucción.

Elevación y velocidad variable

La elevación variable de la bomba ULTRAIQP asegura que el impulsor de la bomba solo gire lo suficientemente rápido como sea necesario para elevar el agua condensada a la altura necesaria. Un impulsor de giro más lento reduce significativamente el ruido en comparación a las bombas de condensado convencionales. La velocidad variable es una característica probada y silenciosa como la que se encuentra en motores de ventilación de calderas.

AUTOLIMPIEZA

Uno de los problemas más comunes en la remoción del condesado es el bloqueo de la línea de drenaje aguas abajo desde la bomba de condensado. Estos bloqueos normalmente se originan por crecimientos orgánicos de moho, algas, etc. Al igual que la popular pistola de drenaje SWOOSH® de DiversiTech para la limpieza de las obstrucciones, un poco de presión es usualmente todo lo que se necesita para limpiar la obstrucción.

Este control de pulsación ahora está disponible en una bomba de condensado. Al monitorear las condiciones de bombeado, la bomba es capaz de detectar cuando una línea de drenaje está parcial o completamente obstruida. Bajo estas condiciones, la bomba gira un poco más rápido, bombea un poco más duro e incrementa la presión en la línea de drenaje para intentar limpiar la obstrucción.

Si la obstrucción permanece, la bomba ULTRAIQP continúa incrementando la presión hasta que la obstrucción es eliminada, o la alarma por nivel alto se active, la bomba apaga el sistema HVAC, pero continuará funcionando para intentar limpiar la línea de drenaje obstruida. Mientras la bomba funcione en el modo de limpieza, intentará romper la obstrucción mediante la pulsación del agua de descarga. Esta pulsación de agua continuará por un par de minutos.

Si la bomba logra limpiar la línea de drenaje obstruida, reiniciará el sistema HVAC y volverá a su funcionamiento normal. Si la bomba ULTRAIQP no puede remover la obstrucción, la bomba permanecerá en la condición de alarma de nivel alto y mantener la unidad HVAC en apagado (off). Si se habilita, la bomba ULTRAIQP activará una alarma externa, y opcionalmente emitirá una alarma sonora hasta que sea revisada por el servicio técnico.

FUNCIÓN DE LIMPIEZA – MANUAL Y AUTOMÁTICA

La bomba ULTRAIQP entrará periódicamente en un ciclo rutinario de limpieza para reducir una posible obstrucción en la línea de drenaje. Este ciclo impulsa el agua en la línea de drenaje y agita el agua contenida en el tanque para prevenir la formación de algas y otros materiales orgánicos. Si se desea, el ciclo de limpieza manual puede ser activado presionando el botón de limpieza (Clean).

El ciclo de limpieza comenzará automáticamente cuando hay suficiente agua en el tanque. El indicador blanco en “Clean” parpadeará para indicar que el ciclo de limpieza está pendiente.

FIN DE TEMPORADA

Al finalizar la temporada fría, la bomba ULTRAIQP detecta la falta de nuevo condensado y vacía el tanque casi por completo, con el fin de eliminar fuentes de crecimiento de algas y prevenir problemas de arranque.

CARACTERÍSTICAS

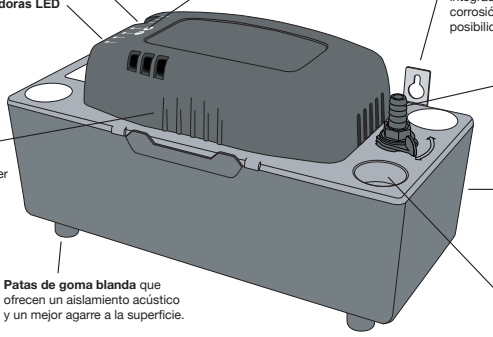

El interruptor de seguridad de desbordamiento
Las terminales vienen integradas en la bomba para facilitar la conexión a sistemas de control externos. Incluye conexiones de ALARMA, COMÚN y MARCHA. (NC, COM, NO respectivamente)

Botones de limpieza y drenaje para una operación manual

Luces indicadoras LED

Lengüetas de acero inoxidable integradas y resistentes a la corrosión que ofrecen diversas posibilidades de montaje.

Válvula de retención – 1/4 de vuelta Extraíble/reemplazable

Alarma sonora durante la condición de desbordamiento. Consulte la sección "Funciones de los botones" para aprender cómo activar y desactivar la alarma.

Tanque transparente que facilita el diagnóstico y la limpieza

Patas de goma blanda que ofrecen un aislamiento acústico y un mejor agarre a la superficie.

4 orificios de entrada para simplificar la instalación de la plomería

Cubierta

CONTENIDO DEL PAQUETE

PIEZA	DESCRIPCIÓN	CANTIDAD
A	Bomba de condensación	1
B	Cubiertas de orificios de entrada	3
C	Cables con conectores prensados	1

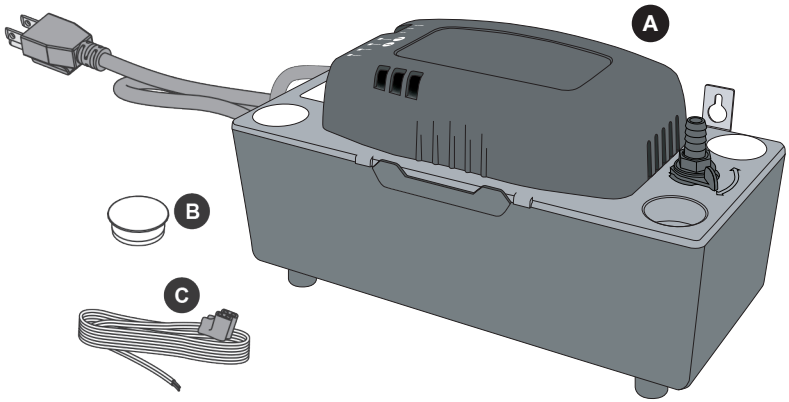

ESPECIFICACIONES

	ULTRAIQP	ULTRAIQP-230
Voltaje calificado	120 voltios/60 Hz	230 voltios/60 Hz
Consumo calificado de corriente	1,9 amperios	1,0 amperios
Tipo de entrada	Enchufe de 3 clavijas de EE. UU.	Enchufe NEMA 6-15
Referencias de color del cableado	Negro - Vivo/Caliente Blanco - Neutro Verde - Tierra	Azul - Vivo/Caliente Café - Vivo/Caliente Verde/Amarillo - Tierra
Alto de cabezales	Máximo de 6,71 m	Máximo de 6,71 m
Índice de flujo con cabezal cero	6,01 LPM	6,01 LPM
Peso de producto	2,27 kg	2,27 kg
Alto de entrada a partir de la base	11,18 cm	11,18 cm
Dimensiones del producto	11.5” x 5.6” x 6.3”	11.5” x 5.6” x 6.3”

INSTALACIÓN

OPCIONES DE MONTAJE

1A. COLOQUE EN EL PISO

Determine la ubicación de la bomba de condensación

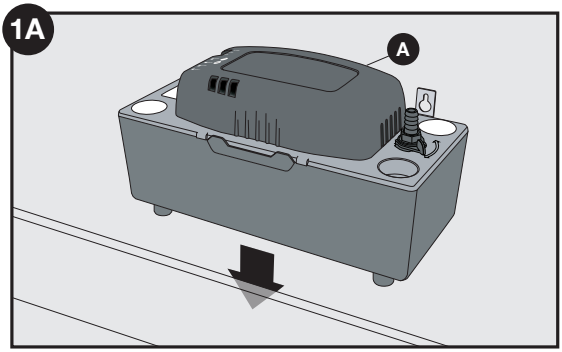

1B. FIJE A LA PARED

Fije la bomba de condensación con los tornillos (20,32 cm entre las lengüetas de montaje).

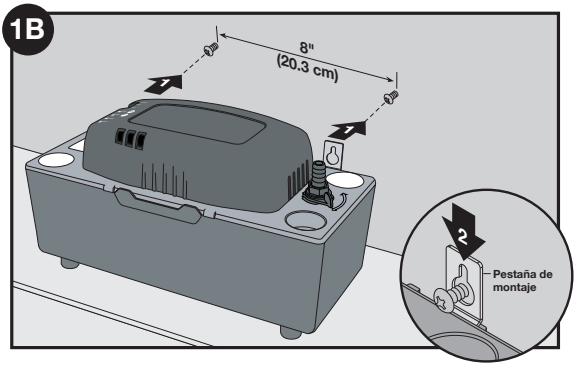

OPCIÓN: 2 INVIERTA LA PARTE SUPERIOR SI FUERA NECESARIO

La parte superior de la bomba puede girar 180˚ para permitir un fácil acceso a la salida de la bomba o para conectar la alimentación.

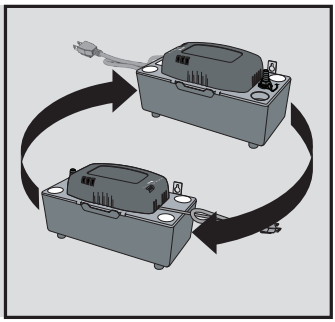

INSTALACIÓN

2. UNIDAD DE NIVEL

Asegúrese de que la bomba de condensación esté nivelada.

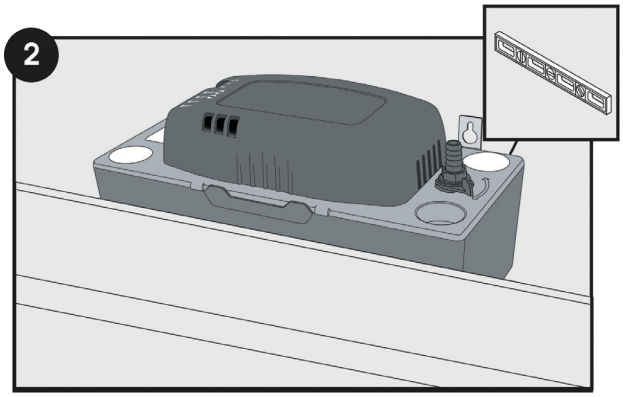

CONEXIONES DE SALIDA

3. INSTALE LA CONEXIÓN DEL TUBO DE SALIDA

Fije el tubo de plástico para verificar la válvula y asegurarlo con la abrazadera para manguera. Guíe la tubería hacia arriba y lejos de la bomba de condensación (Evite comprimir o retorcer la tubería)

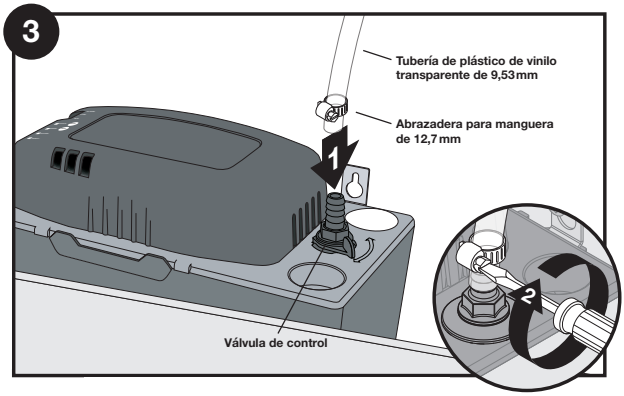

INSTALACIÓN

CONEXIÓN DE ENTRADA

4. INSTALE LAS CONEXIONES DEL TUBO DE ENTRADA
Instale la tubería de drenaje de condensación en uno de los cuatro orificios de entrada, asegurándose de que la tubería esté recta.

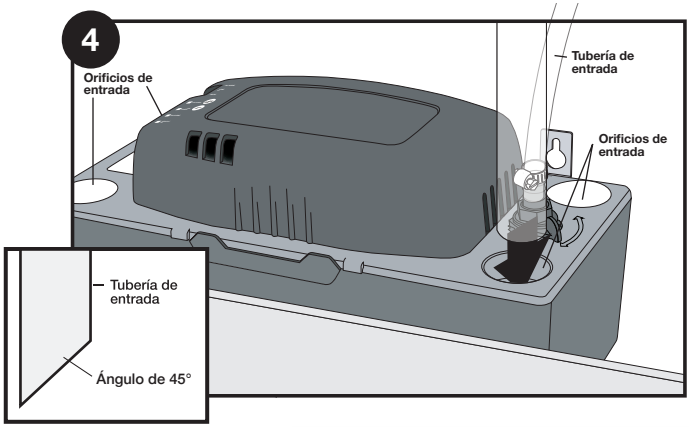

Si instala la bomba a un humidificador de condensación, deberá usar una trampa plástica.

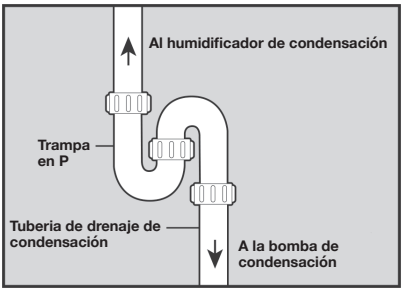

CUBIERTA

5. INSTALE LAS CUBIERTAS DE ENTRADA
Coloque las cubiertas de entrada en los orificios de entrada restantes de la bomba de condensación.

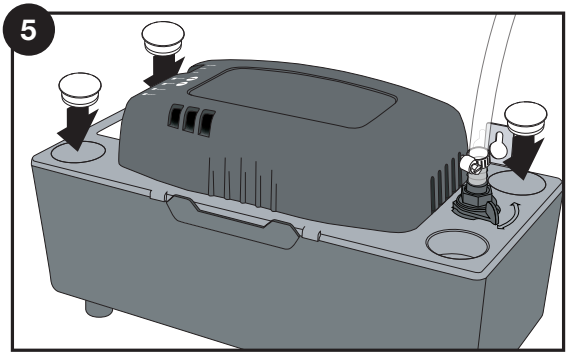

INSTALACIÓN

CONEXIONES ELÉCTRICAS

6. CONEXIÓN DE SEGURIDAD DEL INTERRUPTOR

Conecte un interruptor de seguridad para desbordes como se muestra en el diagrama de cableado.

ADVERTENCIA: RIESGO DE DESCARGA ELÉCTRICA

Asegúrese de que la bomba y el sistema estén apagados antes de intentar realizar este paso! Si no sigue estas advertencias anulará la garantía y podría provocar una descarga eléctrica fatal.

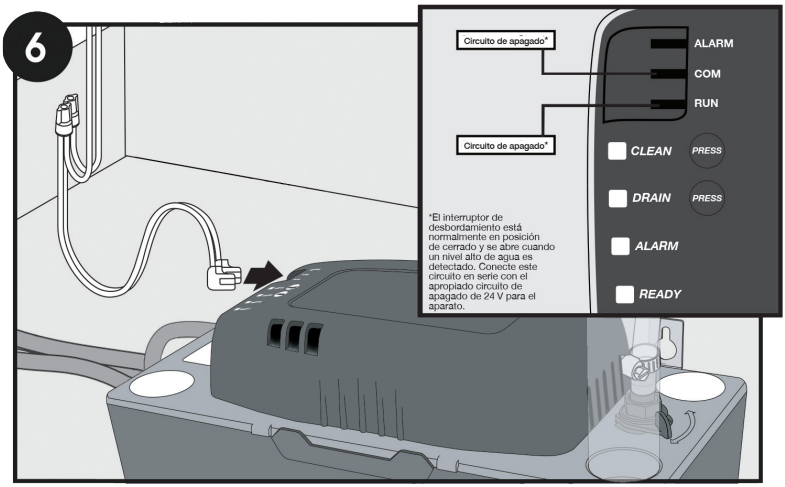

INSTALACIÓN

CONEXIONES ELÉCTRICAS

7. ADVERTENCIA: RIESGO DE DESCARGA ELÉCTRICA

⚠ Esta bomba se suministra con un conductor de conexión a tierra y un enchufe de conexión con conexión a tierra. Para reducir el riesgo de descarga eléctrica, asegúrese de que esté conectada solo a un receptáculo de conexión a tierra debidamente conectado a tierra. Esta bomba se debe conectar a la alimentación de forma adecuada siguiendo el Código eléctrico nacional (NEC, por sus siglas en inglés). Si no sigue estas advertencias anulará la garantía y podría provocar una descarga eléctrica fatal. Una luz LED verde indica que hay alimentación disponible.

Nota del enchufe: La retirada del enchufe eléctrico del lado de la pared puede estar permitida si:

1. **Los cables de alimentación, después de retirar el enchufe, se conectan directamente dentro de una caja de empalmes o conductos aprobada, a juicio de la autoridad local que tenga jurisdicción.**
2. **La modificación es realizada por un técnico cualificado.**
3. **La modificación cumple con los requisitos según la autoridad local.**

Esta modificación no anula la garantía de fábrica. Las instalaciones finales siempre deben ser inspeccionadas y aprobadas por las autoridades locales de acuerdo con los requisitos establecidos por las mismas autoridades.

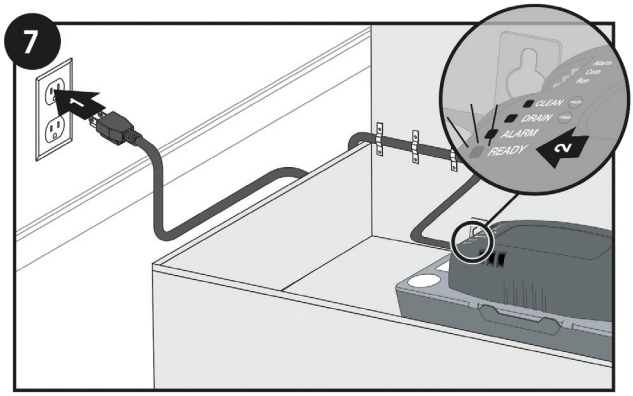

OPERACIÓN

1. **FLOTADOR DE PRUEBA**
   Llene manualmente el tanque con agua. Una luz LED ámbar indica el funcionamiento correcto del flotante. También puede presionar el botón de drenaje (DRAIN) para vaciar el tanque manualmente.

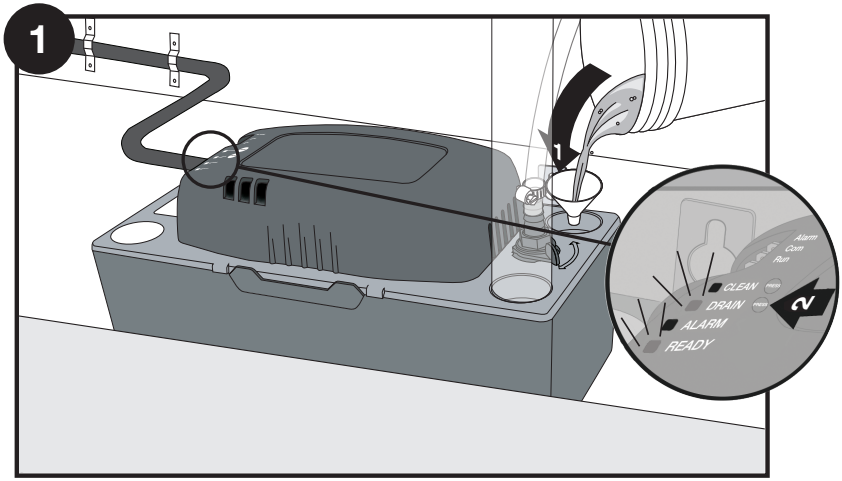

2. **INTERRUPTOR DE REBOSE DE PRUEBA (SI ESTÁ CONECTADO)**
   Sobrellene manualmente el tanque con agua. Si el interruptor de seguridad para desbordes está funcionando correctamente, la bomba de condensación se apagará y se iluminará una luz LED roja. Note que la bomba tendrá programada una operación de limpieza la próxima vez que el tanque se llene. La luz blanca LED parpadeará indicando un ciclo de limpieza pendiente. Para programar manualmente o cancelar una operación de limpieza, presione el botón de limpieza (Clean).

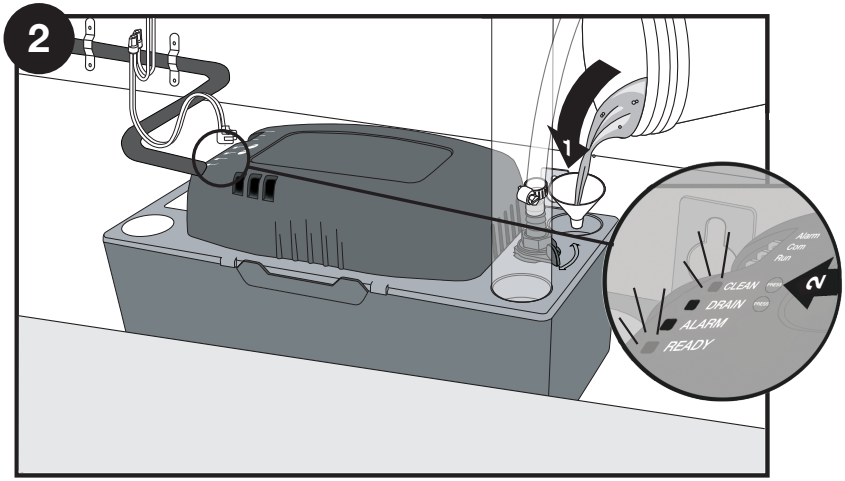

FUNCIONES DE LOS BOTONES

BOTÓN	FUNCIÓN
Presione el botón de drenaje (Drain).	Probar manualmente el funcionamiento del motor.
Presione el botón de drenaje (Drain) con agua en el tanque.	Drenar manualmente el agua de la bomba. El tanque drenará hasta vaciarse.
Presione el botón de limpieza (Clean). Presione el botón de limpieza (Clean) nuevamente para cancelar la función.	Activar el ciclo de limpieza o el ciclo de limpieza funcionará hasta que haya un volumen de agua suficiente en el tanque.
Presione el botón de drenaje (Drain) mientras se conecta la bomba.	Activar o desactivar la alarma sonora.
Presione el botón de drenaje (Drain) cuando la bomba esté en el modo alarma.	Silenciar el sonido de la alarma (cuando está activado).

LED INDICATOR STATUS

LUZ INDICADORA LED	ESTADO
Luz LED verde fija (LISTO)	Indica que el circuito al sistema A/C está activado y la bomba está lista.
Luz LED ámbar fija (DRENAJE)	Indica que la bomba está en funcionamiento y removiendo el condensado del tanque.
Luz LED ámbar fija (DRENAJE) y luz LED roja parpadeante (ALARMA)	Indica que la bomba está en modo alarma y el circuito al sistema AC está desactivado. Sonará un tono de alarma opcional (si está activada).
Luz LED ámbar fija, luz LED roja parpadeante y luz LED blanca parpadeante	Indica que la bomba ha iniciado un ciclo de limpieza debido a la activación de la alarma por nivel alto.
Luz LED blanca parpadeante (LIMPIAR)	Indica que la bomba está preparada para iniciar un ciclo de limpieza una vez haya suficiente volumen de agua en el tanque.
Luz LED blanca parpadeante y luz led ámbar fija	Indica que la bomba se encuentra en un ciclo de limpieza.

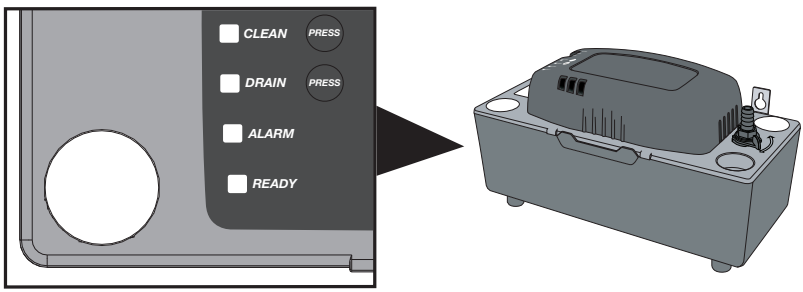

MANTENIMIENTO Y DESENSAMBLAJE

SIEMPRE desconecte la alimentación antes realizar mantenimiento. La bomba y la plataforma se pueden retirar del tanque presionando las pestañas ubicadas en los costados del tanque lejos de la plataforma, mientras levanta la cubierta de la bomba.

Inspeccione periódicamente el tanque de la bomba de condensación para asegurarse de que esté libre de suciedad o lodo acumulados. **NO** use limpiadores a base de solventes. Limpie el tanque solo con jabón y agua tibia. Para el servicio o reemplazo de la bomba, el conjunto completo de válvula de retención y el cierre puede retirarse con un acople de ¼ de vuelta. Rotar la lengüeta de ¼ de vuelta hasta el y levantar. Esto evitará que toda el agua permanezca en el tubo luego del drenado. Sin embargo, la válvula de retención puede ser retirada para la limpieza o la sustitución del primer desbloqueo y retirando la válvula de retención de traslado de ensamble, para luego desenroscar el racor dentado con una llave inglesa de 5/8". Esto es necesario para quitar la válvula de retención de la estructura de traslado (para el mantenimiento / sustitución)

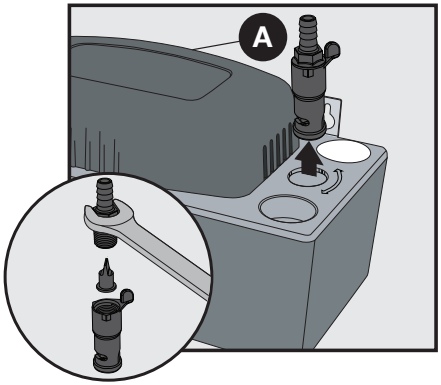

Limpie las tuberías de entrada y salida. Vuelva a ensamblar el sistema y revise que funcione correctamente.

SOLUCIÓN DE PROBLEMAS

PROBLEMA	CAUSA POSIBLE	ACCIÓN CORRECTIVA
La unidad no se enciende cuando se alcanza el límite de condensación	1. No hay alimentación a la bomba. 2. El propulsor de la bomba no gira.	1. Asegúrese de que haya alimentación a la bomba. Una luz LED indicadora verde en la parte superior de la cubierta de la bomba muestra que se está suministrando alimentación a la bomba y que la bomba está lista. 2. Elimine cualquier obstrucción en la carcasa del propulsor. Si el problema persiste, el motor está atascado. Póngase en contacto con el fabricante. No hay piezas que el usuario pueda reparar.
La condensación se desborda de la unidad	1. No hay alimentación a la bomba. 2. La bomba está en una condición de desborde. 3. La bomba no está nivelada. 4. El flujo de salida está bloqueado. 5. El propulsor de la bomba no gira.	1. Asegúrese de que haya alimentación a la bomba. Una luz LED indicadora verde en la parte superior de la cubierta de la bomba muestra que se está suministrando alimentación a la bomba. 2. El flujo de entrada de la bomba de condensación excede el flujo de salida. Asegúrese de que el interruptor de seguridad de la bomba (circuito de alarma) esté conectado al sistema. La conexión del interruptor de seguridad apagará el sistema en esta condición. 3. Asegúrese de que la bomba esté nivelada. Si la bomba no está nivelada, podría no activarse, lo que hará que el agua se desborde del tanque. Coloque la unidad en una superficie plana y nivelada. 4. Revise la tubería de entrada para asegurarse de que no esté obstruida ni torcida. Elimine el lodo y los desechos de la tubería obstruida. Limpie las tuberías de entrada y salida. 5. Elimine cualquier obstrucción en la carcasa del propulsor. Si el problema persiste, el motor está atascado. Póngase en contacto con el fabricante. No hay piezas que el usuario pueda reparar.
La bomba no se apaga	1. La bomba está en una condición de desborde. 2. El flujo de salida está bloqueado.	1. El flujo de entrada de la bomba de condensación excede el flujo de salida. Asegúrese de que el interruptor de seguridad de la bomba (circuito de alarma) esté conectado a una unidad de unidad de calefacción que utilice CA. La conexión del interruptor de seguridad apagara la unidad de calefacción que utiliza CA en esta condición. 2. Revise la tubería de entrada para asegurarse de que no esté obstruida ni torcida. Elimine el lodo y los desechos de la tubería obstruida. Limpie las tuberías de entrada y salida.
La unidad A/C no arranca	1. La bomba no tiene suministro de energía. 2. La alarma de nivel alto está activa.	1. La bomba es un dispositivo a prueba de fallos. La energía debe ser suministrada a la bomba para poder encender el relé que activa la unidad A/C. 2. Revise la luz roja de alarma, si la luz roja parpadea, revise la línea de drenaje y el funcionamiento de la bomba.

GARANTÍA

Todas las bombas fabricadas por o para DiversiTech Corporation (la Compañía) y vendidas por la Compañía bajo la marca Asurity o DiversiTech están garantizadas para estar libres de defectos en la mano de obra y en los materiales por un período de 36 meses a partir de la fecha de la venta del distribuidor al contratista. La Compañía pagará, reparará o reemplazará, según su criterio, cualquier bomba si la considera defectuosa dentro de este periodo de tiempo. Todos los productos devueltos a la Compañía deben incluir una autorización de devolución emitida por la Compañía. El producto devuelto debe ser debidamente embalado y enviado con porte prepagado desde el punto de envío al punto designado en la autorización de devolución de la Compañía.

Esta garantía es limitada y reemplazará cualquier otra garantía, expresa o implícita e incluye, pero no se limita a, cualquier otra garantía implícita de comerciabilidad e idoneidad para un propósito determinado. No existen otras garantías que se extiendan más allá de la descripción de las que se presentan aquí. La responsabilidad de la Compañía que surja de la provisión de dichos productos o cuyo uso no exceda, en ningún caso, el costo de corregir los defectos en los productos tal como se indica en los párrafos anteriores. La Compañía no se hará responsable de ningún costo o daño en los que sus clientes hayan incurrido para retirar o reemplazar los productos defectuosos de las unidades en las cuales los productos hayan sido ensamblados. En ningún caso, la compañía se hará responsable por pérdidas o ganancias, indirectas, resultantes o accidentales..

CONDENSATE MANAGEMENT



Asurity® is a registered trademark of DiversiTech Corporation

©2022 DiversiTech Corporation

DiversiTech Corporation
Duluth, GA 30097
800.995.2222
0622.6