A CSW Industrials Company

INSTALLATION INSTRUCTIONS

AQUAGUARD® 4200M

Water Sensor & Drain Port

WORK SAFE, READ THIS

⚠ WARNING Failure to read and comply with all warnings, cautions and instructions prior to starting installation may cause personal injury and/or property damage and void warranty.

⚠ WARNING Remove electrical shock hazard – **DISCONNECT THE POWER BEFORE INSTALLATION** to avoid electrical shock and/or equipment damage. **Do not use on circuits exceeding 24 volts to avoid damage to switch, shock or fire hazard.**

NOTICE In any installation where property damage and/or personal injury might result from an inoperative switch, a back-up system(s) and/or alarm should be installed.

NOTICE The AquaGuard 4200M must only be installed by or under the direct supervision of a licensed contractor. Condensation pan must be properly maintained after installation and be kept free from foreign objects, rust or other obstructions that might interfere with the proper operation of the AquaGuard float switch.

STOP/READ This device must be installed in accordance with manufacturer's instructions. This unit must be in accordance with all applicable local plumbing, drainage and electrical codes.

Instructions

NOTICE To ensure proper performance of product, instructions must be followed.
Inspect the drain pan for any shipping damage that may have occurred. If cracked or broken, DO NOT USE!

1. Remove the threaded nut from the drain housing/ float switch carrier. (fig. 1)

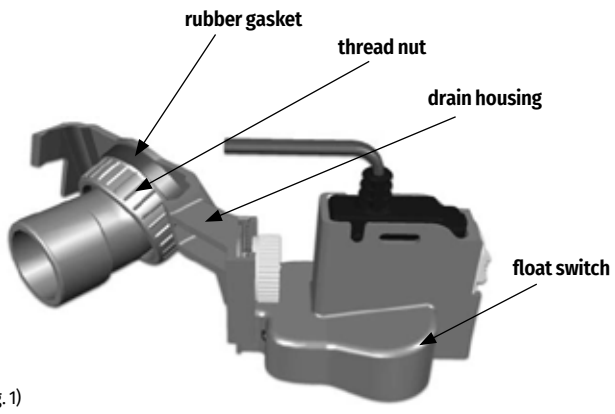

(fig. 1)

2. Install the drain housing from inside the pan MAKING SURE THE RUBBER GASKETS ARE ON THE INSIDE OF THE PAN. (fig. 2)
3. Thread the nut onto the drain housing from outside the pan and securely hand tighten. (fig. 3)

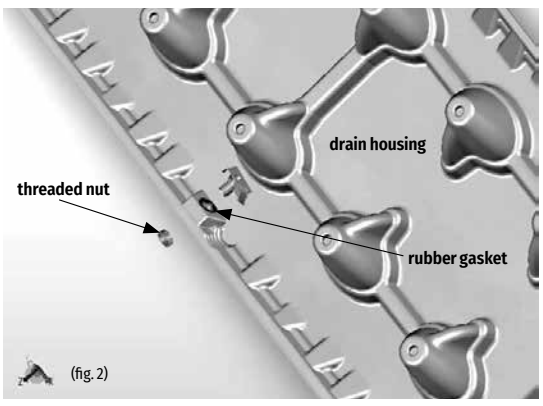

(fig. 2)

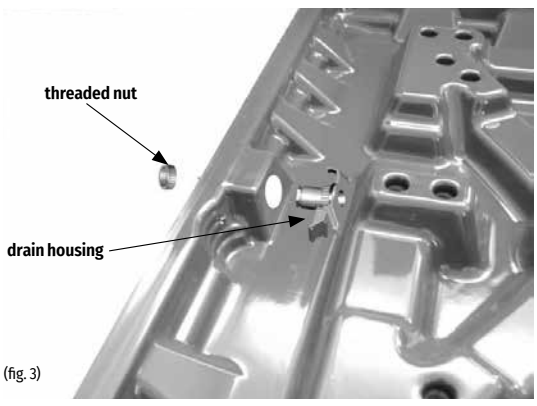

(fig. 3)

4. Install the Float Switch onto the Drain Housing by inserting flat plastic slide into the corresponding receptacle on the housing. (figs. 4,5)

(fig. 4)

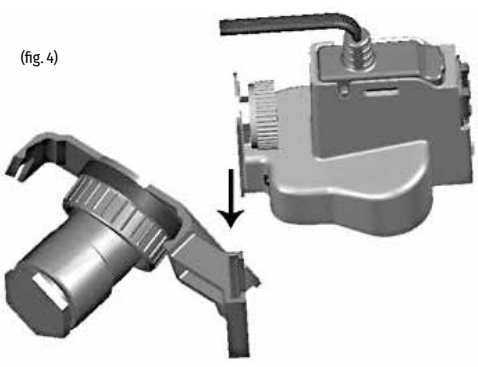

(fig. 5)

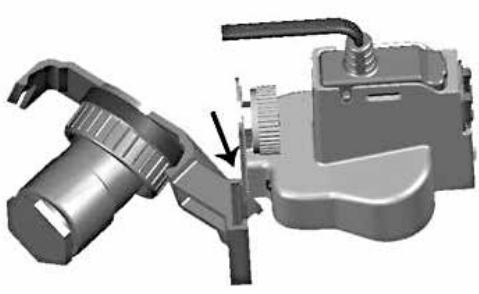

5. Position the switch at the desired height and hand tighten the height adjustment wheel. Make additional adjustments with the height adjustment wheel and float sensitivity slide. (figs. 6, 7)

(fig. 6)

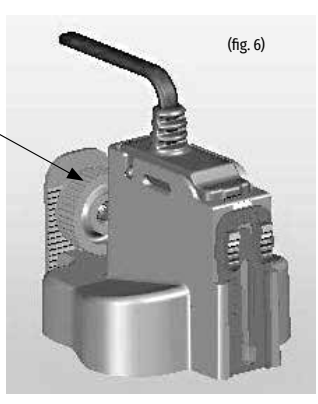

(fig. 7)

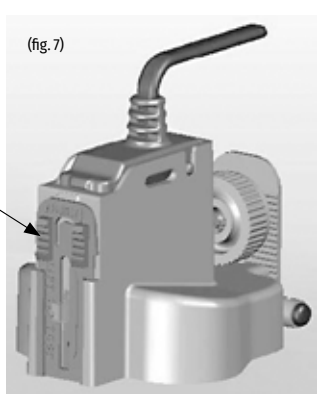

Wiring the AG-4200 in a Conventional HVAC System

To ensure proper performance of product, instructions must be followed.

1. Double check that the power is disconnected to the unit at the main panel prior to moving to step 2. Refer to the appliance manufacturer's installation and operating instructions and also review wire layout in the instructions.
2. Locate the red wire coming from the 24 volt thermostat "R" terminal.
3. Disconnect or cut red wire. Connect the **Normally Closed** non-ribbed wire of the switch, using a wire nut, to the thermostat side of the circuit. Connect the **Common** ribbed wire of the switch, using a wire nut, to the air handler side of the circuit or to terminal in unit. Incorporating both switch wires in the red circuit will shut the unit completely off.
4. Test the switch. (At start-up, check initial amperage load.)
   a) With unit on, test switch by pulling the float pin up. (fig. 8) **Unit should stop running if switch is correctly wired.**
   b) To test switch responsiveness, fill pan with water to ensure that the switch stops the unit before the pan overflows. Remove water.
5. Place the WARNING sticker on unit in a clearly visible location. (fig. 9)

(fig. 8)

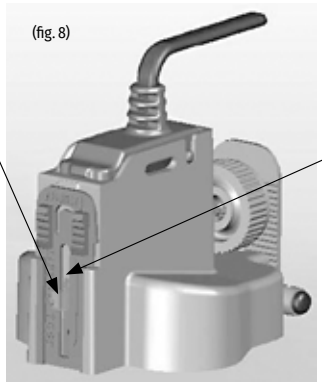

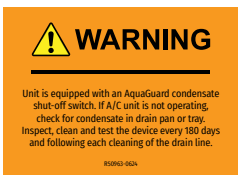

(fig. 9)

6. For wiring the normally open third wire (short wire) refer to the following diagrams:

Standard HVAC installation
w/optional external alarm or accessory

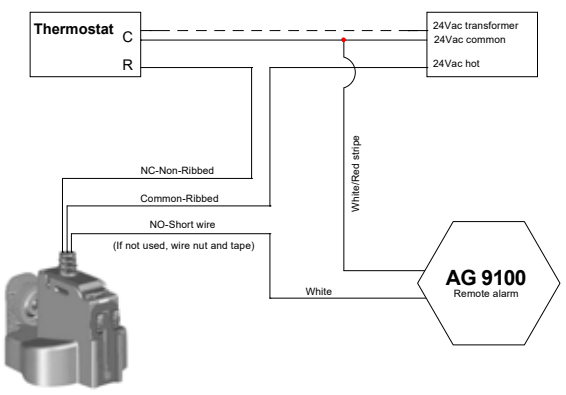

Optional HVAC installation for breaking Compressor Yellow wire
w/optional external alarm or accessory

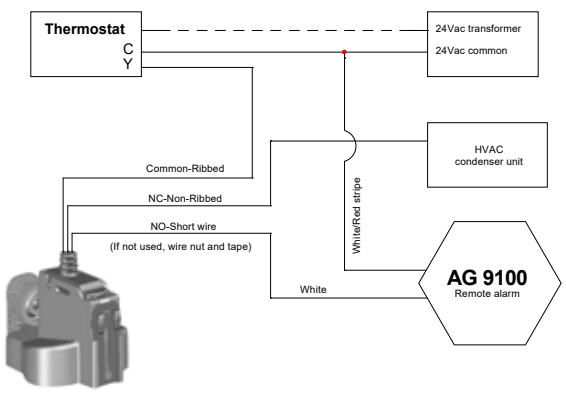

Wiring the AG-4200 in a Communicating HVAC System

1. See equipment manufacturer's recommendations for specific wiring instructions.

Limited Warranty

For more information on our product limited warranty, visit RectorSeal.com

24 Volt AC, 5 Amp, GP, Use in CLass 2 (Thermostat) Circuit Only

Manufactured by

RectorSeal, LLC

2601 Spenwick Drive • Houston, TX 77055, USA • 800-231-3345 • Fax 800-441-0051 • rectorseal.com

A CSW Industrials Company. RectorSeal, the logos and other trademarks are property of RectorSeal, LLC, its affiliates or its licensors and are protected by copyright, trademark and other intellectual property laws, and may not be used without permission. RectorSeal reserves the right to change specifications without prior notice. ©2024 RectorSeal. All rights reserved. R50963-0624

A CSW Industrials Company

INSTRUCCIONES DE INSTALACIÓN

AQUAGUARD® 4200M

Sensor de agua y puerto de drenaje

¡Trabaje seguro, LEA ESTO!

⚠ ADVERTENCIA El fracaso de no leer toda las precauciones, advertencias e instrucciones antes de comenzar la instalación puede causar riesgo de lesiones personales y/o daño a su propiedad y podrá perder su garantía.

⚠ ADVERTENCIA **Desconecte la electricidad antes de instalar** AquaGuard para evitar un posible corto circuito o daño al producto. No debe utilizarce en circuitos que excedan 24 voltios para evitar daño al interruptor, golpe eléctrico o riesgo de fuego.

NOTAR En cualquier instalación donde haya riesgo de lesiones personales o a su propiedad debido a un interuptor inoperante, se debe correjir con un sistema de alarma.

NOTAR El AquaGuard debe ser instalado por un contratista licenciado o bajo la supervisión directa de un persona adecuada. La bandeja de condensacion debe ser mantenerse en buenas condiciones despues de la instalacion y mantenerla alejada de objetos extranos, oxido u otras circunstancias que puedan interferer con el buen funcionamiento del dispositivo de AquaGuard.

DETENER/LEER Este dispositivo debe ser instalado en conformidad con las instrucciones del fabricante. Esta unidad debe estar conforme con todos los códigos de instalación de cañería, desague y códicos eléctricos.

DETENER/LEER Limpe la superfice con pano de alcohol antes de montar con cinta pegante.

Instrucciones

NOTAR Para garantizar el correcto funcionamiento del producto, se deben seguir las instrucciones.
Inspeccione la bandeja de drenaje para detectar cualquier daño de envío que pueda haber ocurrido. Si está agrietado o roto, ¡NO LO use!

1. Remueva la rosca de la tuerca del drenaje/suiche flotador. (fig. 1)

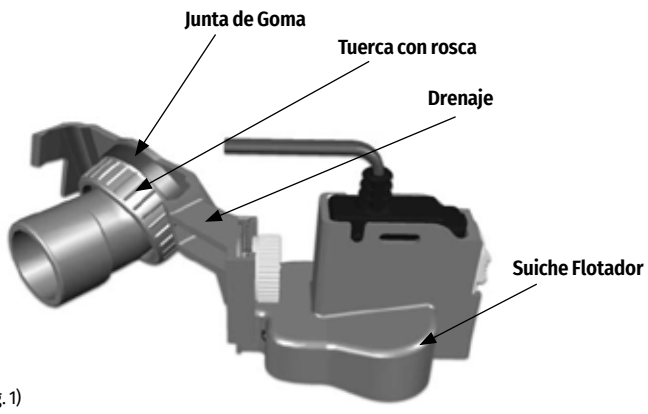

(fig. 1)

2. Instale el drenaje desde la parte de adentro de la bandeja ASEGURÁNDOSE QUE LAS JUNTAS DE GOMA ESTÉN POR LA PARTE DE ADENTRO DE LA BANDEJA. (fig. 2)
3. Enrosque la tuerca al drenaje por la parte de afuera de la bandeja y apriete la tuerca con la mano. (fig. 3)

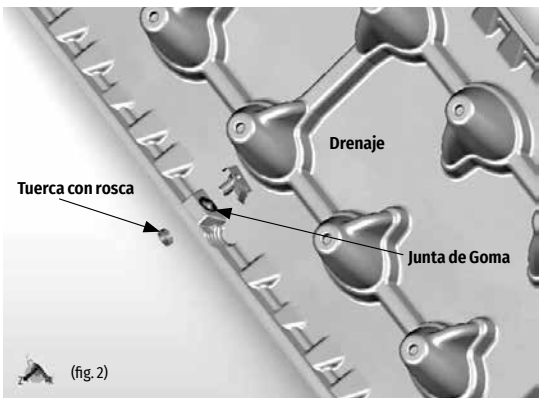

(fig. 2)

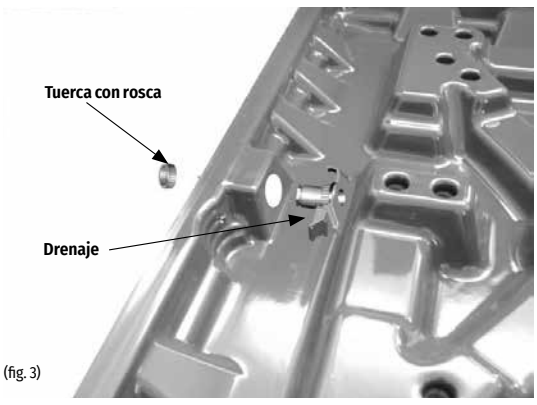

(fig. 3)

4. Instale el suiche al drenaje insertando el plástico dispositivo deslizador en el correspondiente rectángulo en el drenaje. (figs. 4,5)

(fig. 4)

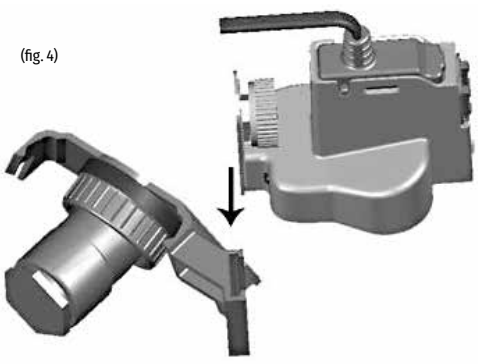

(fig. 5)

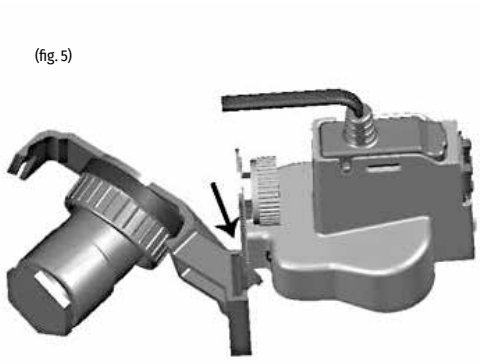

5. Coloque el suiche a la altura deseada y apriete o ajuste la rosca con la mano. Haga los ajustes necesarios con la rosca de ajuste y la palanca de sensibilidad. (figs. 6, 7)

(fig. 6)

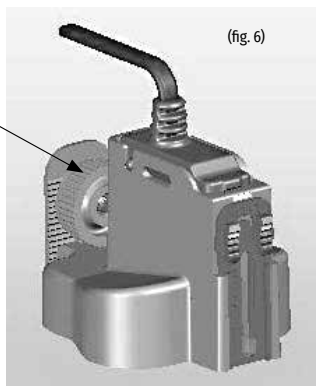

(fig. 7)

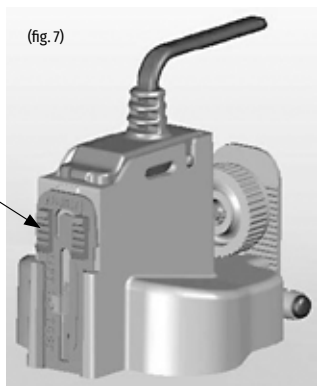

CABLEADO LA AG-4200 en un sistema de climatización convencional

Se deben seguir las instrucciones para asegurar el correcto funcionamiento del producto

1. Verifique que la electricidad esté desconectada de la unidad principal antes de seguir con el siguiente paso. Refiérase a las instrucciones de instalación y funcionamiento de la unidad de aire acondicionado o de refrigeración y también revise el cableado.
2. Localice el cable rojo que proviene del termostato de 24 voltios o terminal "R".
3. Desconecte o corte el alambre rojo. Conecte el cable no crucería del aparato, usando una tuerca de alambre, al lado del termostato del circuito. Conecte el cable del interruptor de crucería, con una tuerca para cable, a un lado el ventilador de aire del circuito o terminal en la unidad. La incorporación de los cables del interruptor en el circuito rojo se apagará completamente la unidad.
4. Probando el interruptor. (Al comenzar chequee la carga inicial de amperaje.)
   A. Con el equipo encendido, Pruebe el interruptor moviendo hacia arriba la pequeña palanca (fig. 8) La unidad que condensa debe parar o dejar de funcionar si el interruptor esta correctamente instalado y cableado.
   B. Para probar la sensibilidad del interruptor, llene la bandeja con agua para asegurarse que el interruptor deja de funcionar antes de que el agua se desborde de la bandeja. Remueva el agua.
5. Coloque la calcomanía de ADVERTENCIA en un lugar visible sobre el equipo. (fig. 9)

(fig. 8)

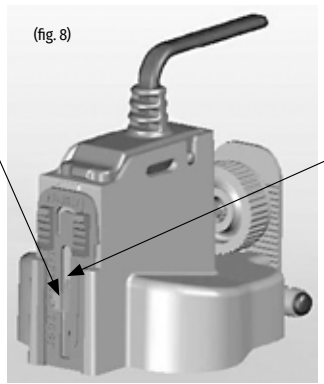

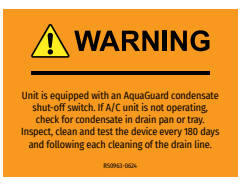

(fig. 9)

6. Para el tercer cable del cableado normalmente abierto (alambre corto) se refieren a los siguientes diagramas:

Instalación HVAC estándar con alarma externa opcional o accesorio

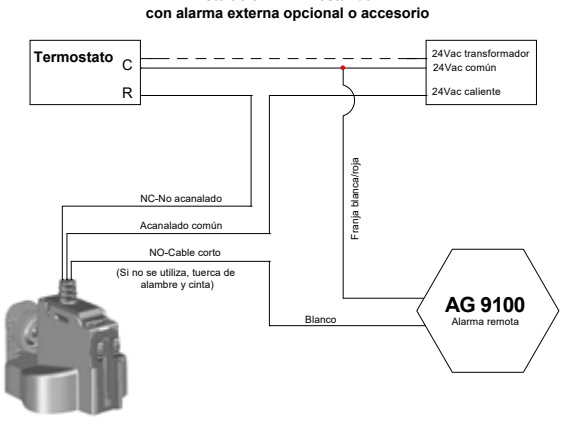

Instalación HVAC opcional para romper el cable amarillo del compresor con alarma externa opcional o accesorio

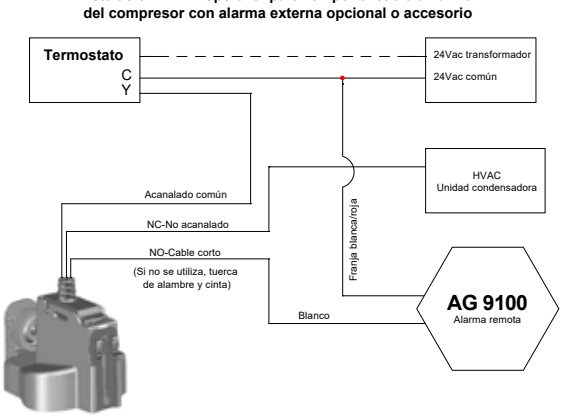

Cableado del AG-4200 en un sistema HVAC de comunicación

1. Consulte las recomendaciones del fabricante del equipo para obtener instrucciones de cableado específicas.

Limited Warranty

Para obtener más información sobre la garantía limitada de nuestro producto, visite rectorseal.com

24 voltios CA, 5 amperios, GP, uso en circuito de clase 2 (termostato) únicamente

Manufactured by

RectorSeal, LLC

2601 Spenwick Drive • Houston, TX 77055, USA • 800-231-3345 • Fax 800-441-0051 • rectorseal.com

A CSW Industrials Company. RectorSeal, the logos and other trademarks are property of RectorSeal, LLC, its affiliates or its licensors and are protected by copyright, trademark and other intellectual property laws, and may not be used without permission. RectorSeal reserves the right to change specifications without prior notice. ©2024 RectorSeal. All rights reserved. R50963-0624